Indice alfabetico per Articolo

Machieraldo
Ferramenta & Casalinghi

Articolo	Pagina
A	
ABBONAMENTO PROFILE READER 12 MESI	620
ADATTATORE SERRATURE TAGLIAFUOCO 07071	93
ANALIZZATORE RADIOCOMANDI WHY SPEKTRO	631
ARRESTO CHIUDIPORTA SLITTA G-N	173
ARRESTO CHIUDIPORTA SLITTA SERIE DC175	224
ARRESTO CHIUDIPORTA SLITTA TS 90	172
ASSORTIMENTO CHIAVI CITY 3	619
ASSORTIMENTO CHIAVI ELETTRONICHE MH	573
ASSORTIMENTO CHIAVI-PORTACHIAVI SPORT	619
ASSORTIMENTO QUARZI RADIOCOMANDI PZ 75	630
ASTA ROTANTE SERRATURA MOBILI 837	233
ASTA SERRATURE SICUREZZA 0601	222
ASTA SERRATURE SICUREZZA 93189	342
ASTE SERRATURE BASCULE SPRANGA 6010	222
ASTE SERRATURE BASCULE SPRANGA 6011	221
ASTE SERRATURE BASCULE SPRANGA LLC101	388
ASTE SERRATURE FERROGLIETTO 100A	297
ASTE SERRATURE QUINTUPLICE 0504	222
ASTE SERRATURE QUINTUPLICE 06426	106
ASTE SERRATURE QUINTUPLICE 100Q	298
ASTE SERRATURE QUINTUPLICE 93141	342
ASTE SERRATURE SICUREZZA QUINTUPLICE	154
ASTE SERRATURE SICUREZZA TRIPLICE	153
ASTE SERRATURE SICUREZZA TRIPLICE CURVA	153
ASTE SERRATURE TRIPLICE 0503	222
ASTE SERRATURE TRIPLICE 06415	105
ASTE SERRATURE TRIPLICE 06425	106
ASTE SERRATURE TRIPLICE 06441	105
ASTE SERRATURE TRIPLICE 06451	105
ASTE SERRATURE TRIPLICE 07088	106
ASTE SERRATURE TRIPLICE 100T	298
ASTE SERRATURE TRIPLICE 93140	342
ASTE SERRATURE TRIPLICE 93291	342
ASTE SERRATURE TRIPLICE 93292	343
ASTE SERRATURE TRIPLICE 93310	343
ASTE VERTICALI MANIGLIONI 07081	89
ASTE VERTICALI MANIGLIONI IDEA	208
ASTE VERTICALI MANIGLIONI PRESTIGE 07081	90
AUTODIFESA ANIMAL DEFENDER	648
AUTODIFESA ANIMAL DEFENDER POCKET	647
AUTODIFESA BASTONE TACTIC 580	647
AUTODIFESA RICARICA JUBILEUM 360	646
AUTODIFESA RICARICA PEPPER GUN 360	647
AUTODIFESA SIRENA SCHRILL	647
AUTODIFESA SPRAY CONTRA DOG	646
AUTODIFESA SPRAY CONTRA WOLF	646
AUTODIFESA SPRAY DIVA BASE	646
AUTODIFESA SPRAY JUBILEUM 360 BIANCO	646
AUTODIFESA SPRAY PEPPER GUN 360	647
B	
BACHECA PORTACHIAVI ACCIAIO	644
BACHECA PORTACHIAVI ALLUMINIO	644, 645
BACHECA PORTACHIAVI LEGNO KEY	644
BACHECA PORTACHIAVI LEGNO TREE	644
BARRA ORIZZONTALE MANIGLIONI 07007	87
BARRA ORIZZONTALE MANIGLIONI CPB	168
BARRA ORIZZONTALE MANIGLIONI IDEA	207
BARRA ORIZZONTALE MANIGLIONI NF19210	360
BLOCCA ANTE SUPERBLOCK SP01	163
BLOCCA MARTELLINE OVALE BMAR02	163
BLOCCA MARTELLINE RETTANGOLARE BMAR01	163
BLOCCASERRANDE ACCIAIO OTTONATO 06302	23
BLOCCASERRANDE PAVIMENTO PAL400041	114
BLOCCASERRANDE PAVIMENTO PAL400043	114
BLOCCHETTO DOPPIA MAPPA	12
BOBINA ELETTROSER.VOLT 12 7905.0290	413
BOBINA ELETTROSER.VOLT 12 DOPPIA 8.7906	414
BOBINA ELETTROSERRATURE VOLT 12 050035	210
BOBINA ELETTROSERRATURE VOLT 12 07009	102
BOBINA ELETTROSERRATURE VOLT 12 07013	102
BOBINA ELETTROSERRATURE VOLT 12 07025	102
BOBINA ELETTROSERRATURE VOLT 12 07086	103
BOBINA ELETTROSERRATURE VOLT 12 07118	102
BOBINA ELETTROSERRATURE VOLT 12 07120	102
BOBINA ELETTROSERRATURE VOLT 12 NF804	361
BOBINA ELETTROSERRATURE VOLT 12 Y06701	438
BOCCHETTA ASIMMETRICA A1608	167
BOCCHETTA BOTTE 95297B	347
BOCCHETTA ESAGONALE 95297	347
BOCCHETTA GHIBLI ALLUMINIO DOPPIA MAPPA	184
BOCCHETTA GHIBLI ALLUMINIO POMOLO	185
BOCCHETTA GHIBLI ALLUMINIO PROTETTORE	184
BOCCHETTA GHIBLI ALLUMINIO YALE	183
BOCCHETTA GHIBLI OTTONE DOPPIA MAPPA	184
BOCCHETTA GHIBLI OTTONE POMOLO	185
BOCCHETTA GHIBLI OTTONE PROTETTORE	184
BOCCHETTA GHIBLI OTTONE YALE	183
BOCCHETTA MANIGLIONI ANTIPANICO 07072	88
BOCCHETTA OVALE 06012	94
BOCCHETTA OVALE 06018	94
BOCCHETTA OVALE 06027	94
BOCCHETTA OVALE OTTONE	240
BOCCHETTA RETTANGOLARE 06012	95
BOCCHETTA RETTANGOLARE 06027	95
BOCCHETTA RETTANGOLARE 06043	95
BOCCHETTA RETTANGOLARE DM 06124	95
BOCCHETTA SAGOMATA OTTONE	240
BOCCHETTA TONDA 06010	94
BOCCHETTA TONDA 06075	94
BOCCHETTA TONDA 95248	346
BOCCHETTA TONDA 95248N	347
BOCCHETTA TONDA 95317	347
BOCCOLE ANTISVITAMENTO 06290	104
BRACCIO CHIUDICANCELLO COMPASSO AGILE	358
BRACCIO CHIUDICANCELLO GUIDA AGILE	358
BRACCIO CHIUDIPORTA COMPAS. TS 72/83 BCA	172
BRACCIO CHIUDIPORTA SERIE 100	227
BRACCIO CHIUDIPORTA SERIE 500	227
BRACCIO CHIUDIPORTA SERIE 564	227
BRACCIO CHIUDIPORTA SERIE 7100 INFERIORE	228, 229
BRACCIO CHIUDIPORTA SERIE 7100 SUPERIORE	229
BRACCIO CHIUDIPORTA SLITTA G-N XEA	172
C	
CACCIAVITE CERAMICO REGOLAZIONE FRQ	630
CAMPANELLO BITONALE	635
CAMPANELLO WIRELESS VOLT 220	635
CARTUCCIA PISTOLE ARIA COMPRESSA CO2	653
CARTUCCIA PISTOLE CALIBRO 380	649
CARTUCCIA PISTOLE CALIBRO 8	649
CASSAFORTE CHIAVE 111220	351
CASSAFORTE CHIAVE 111225	352
CASSAFORTE CHIAVE 82010	107
CASSAFORTE CHIAVE 8A010	107
CASSAFORTE CHIAVE SERIE 800	407
CASSAFORTE CHIAVE SERIE BRICK	407
CASSAFORTE CHIAVE/COMBINAZIONE 112125	352
CASSAFORTE DIGITALE 82710	107
CASSAFORTE DIGITALE BOXER	407
CASSAFORTE DIGITALE MOTORIZZATA KONIKA	408
CASSAFORTE DIGITALE MOTORIZZATA RANGE	408
CASSAFORTE MINI KEYBOX	407
CASSETTA PORTAVALORI	643
CATENA MEDAGLIETTE	450
CATENA RICOPERTA MAGLIA QUADRA	640
CATENA RICOPERTA MAGLIA TONDA	640
CATENA RICOPERTA TESSILE MAGLIA QUADRA	640
CAVALLOTTO ASTE SERRATURE 99153	350
CAVO ALIMENTATORE CASSEFORTI 07430	107, 108
CAVO ANTIFURTO CX422	642
CAVO BLOCCADISCO MEMORY 87113	643
CAVO UNIVERSALE USB RADIOCOMANDI AUTO	588
CHIAVE ARTE POVERA OTTONE	241
CHIAVE ASCENSORI BASSETTI	458
CHIAVE ASCENSORI BONFEDI	458
CHIAVE ASCENSORI FIAM	458
CHIAVE ASCENSORI INSUBRIA	458
CHIAVE ASCENSORI SAFOV	459
CHIAVE AUTO DAIHATSU	547
CHIAVE AUTO FIAT	547, 548
CHIAVE AUTO MERCEDES	548
CHIAVE AUTO MITSUBISHI	549
CHIAVE AUTO NISSAN	549
CHIAVE AUTO PEUGEOT	549
CHIAVE AUTO RADIOCOMANDO CHRYSLER	573
CHIAVE AUTO RADIOCOMANDO HONDA	574
CHIAVE AUTO RADIOCOMANDO HUF	574, 575, 576, 577, 578, 579
CHIAVE AUTO RADIOCOMANDO KIA	581, 582
CHIAVE AUTO RADIOCOMANDO MAZDA	582
CHIAVE AUTO RADIOCOMANDO NEIMAN	582
CHIAVE AUTO RADIOCOMANDO NISSAN	582, 583
CHIAVE AUTO RADIOCOMANDO OPEL	583
CHIAVE AUTO RADIOCOMANDO PSA	587
CHIAVE AUTO RADIOCOMANDO RENAULT-DACIA	583
CHIAVE AUTO RADIOCOMANDO TIBBE	574
CHIAVE AUTO RADIOCOMANDO TOYOTA	584, 585
CHIAVE AUTO RADIOCOMANDO TRW-SIPEA	574, 583, 584
CHIAVE AUTO RADIOCOMANDO UNIVERSALE	579, 580, 581
CHIAVE AUTO RADIOCOMANDO VACHETTE	585
CHIAVE AUTO RADIOCOMANDO VALEO	585, 586, 587
CHIAVE AUTO RADIOCOMANDO YMOS	587
CHIAVE AUTO RENAULT	549
CHIAVE AUTO ROVER	549
CHIAVE AUTO SUZUKI	550
CHIAVE AUTO TOYOTA	550
CHIAVE AUTO VOLVO	550
CHIAVE AUTOCARRI FIAT IVECO	550
CHIAVE BAROCCO OTTONE	241
CHIAVE CANCELLI 610-611	178
CHIAVE CASSETTE LETTERA	459
CHIAVE CHAMPIONS PRO	352
CHIAVE CIL PUNZONATA EURO LOCKS	537
CHIAVE CIL. CAS-CISMA 4 SPINE SX PICCOLA	463
CHIAVE CIL. MP-PLODARI	481
CHIAVE CIL.ABUS 5 SPINE DX PICCOLA	460
CHIAVE CIL.ABUS 5 SPINE SX PICCOLA	460
CHIAVE CIL.AGB 4 SPINE SX	459
CHIAVE CIL.AGB 5 SPINE DX	459
CHIAVE CIL.AGB 5 SPINE SX	459
CHIAVE CIL.AGB 5 SPINE SX PICCOLA	459
CHIAVE CIL.ALA 4 SPINE SX PICCOLA	460
CHIAVE CIL.ALUBOX 4 SPINE PICCOLA	460
CHIAVE CIL.ARMSTRONG 4 SPINE PICCOLA	460
CHIAVE CIL.BECCARINI 5 SPINE DX	460
CHIAVE CIL.BECCARINI 5 SPINE SX	460
CHIAVE CIL.BETA 4 SPINE DX	461
CHIAVE CIL.BETA 4 SPINE SX	461
CHIAVE CIL.BETA 5 SPINE DX	461
CHIAVE CIL.BETA 5 SPINE SIMMETRICA	460
CHIAVE CIL.BETA 5 SPINE SX	461
CHIAVE CIL.BMB 5 SPINE PICCOLA	461
CHIAVE CIL.CAB	461
CHIAVE CIL.CAB SX	461
CHIAVE CIL.CAF 4 SPINE DX PICCOLA	462
CHIAVE CIL.CAF 4 SPINE SX PICCOLA	462
CHIAVE CIL.CAS CISMA 3 SPINE DX	462
CHIAVE CIL.CAS CISMA 4 SP DX PIC PROMO	462
CHIAVE CIL.CAS CISMA 4 SPINE DX PICCOLA	462, 463
CHIAVE CIL.CEMA 4 SPINE DX	463
CHIAVE CIL.CEMA 4 SPINE SX	463
CHIAVE CIL.CISA 3 SPINE DX	463
CHIAVE CIL.CISA 3 SPINE DX PICCOLA	464
CHIAVE CIL.CISA 3 SPINE SX PICCOLA	464
CHIAVE CIL.CISA 4 SPINE DX	465, 466, 467
CHIAVE CIL.CISA 4 SPINE DX PICCOLA	463, 464, 465
CHIAVE CIL.CISA 4 SPINE SX	465
CHIAVE CIL.CISA 4 SPINE SX PICCOLA	463, 465
CHIAVE CIL.CISA 5 SPINE DX	464, 465, 466, 467
CHIAVE CIL.CISA 5 SPINE DX PICCOLA	464, 466
CHIAVE CIL.CISA 5 SPINE SX	464, 465, 466, 467
CHIAVE CIL.CISA 5 SPINE SX PICCOLA	464
CHIAVE CIL.CISA 6 SPINE DX	466
CHIAVE CIL.CISA 6 SPINE SX	466
CHIAVE CIL.COBRA 5 SPINE	493
CHIAVE CIL.CORBIN 3 SPINE DX PICCOLA	468
CHIAVE CIL.CORBIN 4 SPINE DX PICCOLA	468
CHIAVE CIL.CORBIN 4 SPINE SIMMETRICA	468
CHIAVE CIL.CORBIN 5 SPINE DX	467, 468, 469
CHIAVE CIL.CORBIN 5 SPINE DX PICCOLA	467, 468, 469
CHIAVE CIL.CORBIN 5 SPINE SX	469
CHIAVE CIL.CORNI 5 SPINE DX	470
CHIAVE CIL.CORNI 5 SPINE DX PICCOLA	469
CHIAVE CIL.CORNI 5 SPINE SX	470
CHIAVE CIL.DEXTER 5 SPINE DX	470
CHIAVE CIL.DEXTER 6 SPINE DX	470
CHIAVE CIL.EUREKA 5 SPINE DX	470
CHIAVE CIL.EURO LOCKS 10 SPINE SX PIC	470
CHIAVE CIL.EURO LOCKS 5 SPINE SIMMETRICA	471
CHIAVE CIL.EURO LOCKS 5 SPINE SX PIC	471
CHIAVE CIL.EURO LOCKS 7 SPINE SX PICCOLA	471
CHIAVE CIL.EVERGOOD 5 SPINE PICCOLA	470
CHIAVE CIL.FAB 5 SPINE DX PICCOLA	471
CHIAVE CIL.FASEM 4 SPINE SIMMETRICA	471
CHIAVE CIL.FASEM 5 SPINE SIMMETRICA	471, 472
CHIAVE CIL.FASEM 6 SPINE SIMMETRICA	472
CHIAVE CIL.FEB 4 SPINE DX	472
CHIAVE CIL.FEB 4 SPINE SX	472
CHIAVE CIL.FEB 5 SPINE DX	472
CHIAVE CIL.FEB 5 SPINE SX	472
CHIAVE CIL.FF 5 SPINE DX	472
CHIAVE CIL.FIAM 4 SPINE DX	473
CHIAVE CIL.FIAM 4 SPINE SX	473
CHIAVE CIL.FIAM 5 SPINE DX	473
CHIAVE CIL.FIAM 5 SPINE DX PICCOLA	472
CHIAVE CIL.FIAM 5 SPINE SX	473
CHIAVE CIL.GIOBERT 5 SPINE DX PICCOLA	473
CHIAVE CIL.GIOBERT 5 SPINE SX PICCOLA	473
CHIAVE CIL.GIUSSANI 4 SPINE DX PICCOLA	474
CHIAVE CIL.GIUSSANI 4 SPINE SX PICCOLA	473
CHIAVE CIL.GIUSSANI 5 SPINE DX	474
CHIAVE CIL.GIUSSANI 5 SPINE DX PICCOLA	474
CHIAVE CIL.GIUSSANI 5 SPINE SX PICCOLA	474
CHIAVE CIL.HOPPE 5 SPINE DX	474
CHIAVE CIL.HOPPE 5 SPINE SX	475
CHIAVE CIL.ISEO 4 SPINE DX	475, 476
CHIAVE CIL.ISEO 4 SPINE SX	476
CHIAVE CIL.ISEO 4 SPINE SX PICCOLA	475
CHIAVE CIL.ISEO 5 SPINE DX	475, 476
CHIAVE CIL.ISEO 5 SPINE DX PICCOLA	475
CHIAVE CIL.ISEO 5 SPINE SIMMETRICA	476
CHIAVE CIL.ISEO 5 SPINE SX	475, 476
CHIAVE CIL.LOWE&FLETCHER	477
CHIAVE CIL.LOWE&FLETCHER 5 SPINE DX PIC	476
CHIAVE CIL.LOWE&FLETCHER 5 SPINE SX PIC	476, 477
CHIAVE CIL.LOWE&FLETCHER 6 SPINE SX PIC	477
CHIAVE CIL.LOWE&FLETCHER 7 SPINE DX PIC	477
CHIAVE CIL.MERONI 3 SPINE SX PICCOLA	478
CHIAVE CIL.MERONI 4 SPINE DX PICCOLA	477, 478
CHIAVE CIL.MERONI 4 SPINE SX PICCOLA	479
CHIAVE CIL.MERONI 5 SPINE DX	478
CHIAVE CIL.MERONI 5 SPINE DX PICCOLA	478
CHIAVE CIL.MERONI 5 SPINE SX	478
CHIAVE CIL.MERONI 5 SPINE SX PICCOLA	478
CHIAVE CIL.MERONI DX	478
CHIAVE CIL.MICHEL-SEAT DX	479
CHIAVE CIL.MONTI-MG 3 SPINE DX	480
CHIAVE CIL.MONTI-MG 4 SPINE DX	480, 481
CHIAVE CIL.MONTI-MG 4 SPINE DX PIC	481
CHIAVE CIL.MONTI-MG 4 SPINE SX	480, 481

Machieraldo
Ferramenta & Casalinghi

Indice alfabetico per Articolo

Articolo	Pagina
CHIAVE CIL.MONTI-MG 4 SPINE SX PIC	481
CHIAVE CIL.MONTI-MG 5 SPINE DX	480
CHIAVE CIL.MONTI-MG 5 SPINE DX PIC	481
CHIAVE CIL.MONTI-MG 5 SPINE SIMMETRICA	481
CHIAVE CIL.MONTI-MG 5 SPINE SX	480
CHIAVE CIL.MONTI-MG 5 SPINE SX PIC	481
CHIAVE CIL.MP-PLODARI	482
CHIAVE CIL.MP-PLODARI 4 SPINE DX	482
CHIAVE CIL.MP-PLODARI 4 SPINE SX	482
CHIAVE CIL.OMEC 4 SPINE DX	482
CHIAVE CIL.OMEC 5 SPINE DX PICCOLA	482
CHIAVE CIL.OMEC 5 SPINE SX PICCOLA	482
CHIAVE CIL.OMR 4 SPINE DX PIC.	479
CHIAVE CIL.OMR 5 SPINE SX	483
CHIAVE CIL.OMR DX	479
CHIAVE CIL.OMR SX	479
CHIAVE CIL.PC CORTELLEZZI 3 SP.DX PIC	483
CHIAVE CIL.PC CORTELLEZZI 4 SP.DX PIC	483
CHIAVE CIL.PC CORTELLEZZI 5 SP.DX	483
CHIAVE CIL.POTENT DX	479
CHIAVE CIL.POTENT SX	480
CHIAVE CIL.PREFER 3 SPINE DX	484
CHIAVE CIL.PREFER 3 SPINE SIMMETRICA	483, 484
CHIAVE CIL.PREFER 4 SPINE DX	485
CHIAVE CIL.PREFER 4 SPINE DX PICCOLA	484
CHIAVE CIL.PREFER 4 SPINE SIMMETRICA	483
CHIAVE CIL.PREFER 4 SPINE SX	485
CHIAVE CIL.PREFER 5 SPINE DX	484
CHIAVE CIL.PREFER 5 SPINE DX PICCOLA	484
CHIAVE CIL.PREFER 5 SPINE SIMMETRICA	484
CHIAVE CIL.PREFER 5 SPINE SX	485
CHIAVE CIL.PREFER DX	483
CHIAVE CIL.PUNZONATA AGB	533
CHIAVE CIL.PUNZONATA AMAN	534
CHIAVE CIL.PUNZONATA BASI	534
CHIAVE CIL.PUNZONATA BEY	534
CHIAVE CIL.PUNZONATA CINA	543
CHIAVE CIL.PUNZONATA CISA	534, 535, 536
CHIAVE CIL.PUNZONATA CORBIN	536
CHIAVE CIL.PUNZONATA DIERRE	536
CHIAVE CIL.PUNZONATA DOM	536, 537
CHIAVE CIL.PUNZONATA GIUSSANI	538
CHIAVE CIL.PUNZONATA GIVI	537
CHIAVE CIL.PUNZONATA IBFM	538
CHIAVE CIL.PUNZONATA ISEO	538, 539
CHIAVE CIL.PUNZONATA KABA	540
CHIAVE CIL.PUNZONATA KASSEL	540
CHIAVE CIL.PUNZONATA KESO	540
CHIAVE CIL.PUNZONATA LINCE	540
CHIAVE CIL.PUNZONATA MERONI	540
CHIAVE CIL.PUNZONATA MG	541
CHIAVE CIL.PUNZONATA MOIA	541
CHIAVE CIL.PUNZONATA MONTI-MG	541
CHIAVE CIL.PUNZONATA MOTTURA	541
CHIAVE CIL.PUNZONATA MULTLOCK	542
CHIAVE CIL.PUNZONATA OMEC	542
CHIAVE CIL.PUNZONATA PERINO PG	543
CHIAVE CIL.PUNZONATA POTENT	543, 544
CHIAVE CIL.PUNZONATA PREFER	542, 543
CHIAVE CIL.PUNZONATA ROTO	543
CHIAVE CIL.PUNZONATA SECUREMME	544, 545
CHIAVE CIL.PUNZONATA SECURITAL 4 SPINE	545
CHIAVE CIL.PUNZONATA SUDMETALL	545
CHIAVE CIL.PUNZONATA TARONI	545
CHIAVE CIL.PUNZONATA TESA	545, 546
CHIAVE CIL.PUNZONATA THIRARD	546
CHIAVE CIL.PUNZONATA TILANCO	546
CHIAVE CIL.PUNZONATA TITAN	546
CHIAVE CIL.PUNZONATA VIRO	546
CHIAVE CIL.PUNZONATA YALE	546, 547
CHIAVE CIL.PUNZONATA ZADI	547
CHIAVE CIL.PUNZONATA ZHONGHENG	547
CHIAVE CIL.SIS 3 SPINE DX PICCOLA	485
CHIAVE CIL.SIS 5 SPINE DX PICCOLA	485
CHIAVE CIL.TICINO 3 SPINE DX PICCOLA	485
CHIAVE CIL.UNIVERSAL 3 SPINE DX	486
CHIAVE CIL.UNIVERSAL 3 SPINE DX PICCOLA	487
CHIAVE CIL.UNIVERSAL 3 SPINE SX	486
CHIAVE CIL.UNIVERSAL 3 SPINE SX PICCOLA	487
CHIAVE CIL.UNIVERSAL 4 SPINE DX	486
CHIAVE CIL.UNIVERSAL 4 SPINE DX PICCOLA	487
CHIAVE CIL.UNIVERSAL 4 SPINE SX	486
CHIAVE CIL.UNIVERSAL 4 SPINE SX PICCOLA	487
CHIAVE CIL.UNIVERSAL 5 SPINE DX	486
CHIAVE CIL.UNIVERSAL 5 SPINE DX PICCOLA	487
CHIAVE CIL.UNIVERSAL 5 SPINE SX	486
CHIAVE CIL.UNIVERSAL 5 SPINE SX PICCOLA	487
CHIAVE CIL.UNIVERSAL 6 SPINE DX	486
CHIAVE CIL.UNIVERSAL 6 SPINE SX	487
CHIAVE CIL.UNIVERSAL 7 SPINE DX	485
CHIAVE CIL.UNIVERSAL 7 SPINE SX	486
CHIAVE CIL.VACHETTE 5 SPINE DX	487
CHIAVE CIL.VIRO 3 SPINE DX PICCOLA	490
CHIAVE CIL.VIRO 3 SPINE SX PICCOLA	490
CHIAVE CIL.VIRO 4 SPINE DX	489
CHIAVE CIL.VIRO 4 SPINE DX PICCOLA	488, 490
CHIAVE CIL.VIRO 4 SPINE SX	490
CHIAVE CIL.VIRO 4 SPINE SX PICCOLA	490
CHIAVE CIL.VIRO 5 SPINE DX	489
CHIAVE CIL.VIRO 5 SPINE DX PICCOLA	488, 490
CHIAVE CIL.VIRO 5 SPINE SIMMETRICA	489
CHIAVE CIL.VIRO 5 SPINE SX	489
CHIAVE CIL.VIRO 5 SPINE SX PICCOLA	488, 490
CHIAVE CIL.VIRO 7 SPINE DX	488, 489
CHIAVE CIL.VIRO 7 SPINE SX	488, 489
CHIAVE CIL.WALLY 4 SPINE DX	491
CHIAVE CIL.WALLY 4 SPINE SX	491
CHIAVE CIL.WALLY 5 SPINE DX	491
CHIAVE CIL.WALLY 5 SPINE DX PICCOLA	491
CHIAVE CIL.WALLY 5 SPINE SX	491
CHIAVE CIL.WALLY 5 SPINE SX PICCOLA	491
CHIAVE CIL.WELKA 4 SPINE DX	492
CHIAVE CIL.WELKA 4 SPINE SX	492
CHIAVE CIL.WELKA 5 SPINE DX	491, 492
CHIAVE CIL.WELKA 5 SPINE DX PICCOLA	492
CHIAVE CIL.WELKA 5 SPINE SX	491
CHIAVE CIL.WELKA 5 SPINE SX PICCOLA	492
CHIAVE CIL.YALE 4 SPINE DX	492
CHIAVE CIL.YALE 4 SPINE DX PICCOLA	492
CHIAVE CIL.YALE 4 SPINE SX PICCOLA	493
CHIAVE CIL.YALE 5 SPINE DX	493
CHIAVE CIL.YALE 5 SPINE DX PICCOLA	492
CHIAVE CIL.YALE 5 SPINE SX	493
CHIAVE CIL.YALE 6 SPINE DX	493
CHIAVE CILINDRI 3 SPINE DX	108
CHIAVE CILINDRI 4 SPINE DX	109, 110, 255, 379, 414, 415
CHIAVE CILINDRI 4 SPINE DX PICCOLA	108, 109
CHIAVE CILINDRI 4 SPINE SX	109, 110, 255, 414, 415
CHIAVE CILINDRI 5 SPINE DX	108, 110, 111, 211, 256, 379, 414, 415, 434
CHIAVE CILINDRI 5 SPINE DX PICCOLA	110, 210, 256, 434
CHIAVE CILINDRI 5 SPINE SIMMETRICA	257
CHIAVE CILINDRI 5 SPINE SX	108, 111, 112, 256, 414, 415
CHIAVE CILINDRI 5 SPINE SX PICCOLA	110, 256
CHIAVE CILINDRI 6 SPINE SX	112
CHIAVE CILINDRI 7 SPINE DX	415, 416
CHIAVE CILINDRI 7 SPINE SX	416
CHIAVE CILINDRI BUCHE LETTERE	380
CHIAVE CILINDRI LEVETTA	189
CHIAVE CILINDRI M1	239
CHIAVE CILINDRI M4	239
CHIAVE CILINDRI PUNZONATA	112, 223, 257, 299, 300, 392, 393
CHIAVE CILINDRI PUNZONATA 3400	392
CHIAVE CILINDRI PUNZONATA C10	353
CHIAVE CILINDRI PUNZONATA CP8 PLUS	353
CHIAVE CILINDRI PUNZONATA K55	154
CHIAVE CILINDRI PUNZONATA PROJECT	352
CHIAVE CILINDRI PUNZONATA R6	211
CHIAVE CILINDRI PUNZONATA R6 PLUS	211
CHIAVE CILINDRI PUNZONATA R7	211
CHIAVE CILINDRI PUNZONATA T200	154
CHIAVE CILINDRI PUNZONATA VIPER	353
CHIAVE CILINDRI VALVOLE GAS	380
CHIAVE CLASSICA OTTONE	240
CHIAVE CLASSICA ZAMA	241
CHIAVE DOPPIA MAPPA	12, 155, 156, 212, 301, 353, 354, 355, 356, 393, 394
CHIAVE DOPPIA MAPPA 7703	405
CHIAVE DOPPIA MAPPA CORTA	223
CHIAVE DOPPIA MAPPA DESTRA	113
CHIAVE DOPPIA MAPPA LUNGA	223
CHIAVE DOPPIA MAPPA SINISTRA	113
CHIAVE ELETTRONICA HYUNDAI	572
CHIAVE ELETTRONICA MAZDA	572
CHIAVE ELETTRONICA OPEL	572
CHIAVE ELETTRONICA TOYOTA	572, 573
CHIAVE IMPERO OTTONE ANTICO	241
CHIAVE LUCCHETTI	210, 392
CHIAVE LUCCHETTO ANTITACCHEGGIO	455
CHIAVE MOTO APRILIA	551
CHIAVE MOTO CAGIVA	551
CHIAVE MOTO DUCATI	551
CHIAVE MOTO GARELLI	551
CHIAVE MOTO HONDA	552
CHIAVE MOTO KAWASAKI	553
CHIAVE MOTO PEUGEOT	553
CHIAVE MOTO PIAGGIO	553, 554
CHIAVE MOTO SUZUKI	554
CHIAVE MOTO YAMAHA	554, 555
CHIAVE PATENT 103	19
CHIAVE PATENT 502	8
CHIAVE PATENT CORNI PASSEPARTOUT	456
CHIAVE PATENT PASSEPARTOUT	456, 457
CHIAVE POMPA	155, 223, 300, 393
CHIAVE POMPA GAMBO A 92105A	356
CHIAVE POMPA GAMBO C 92105C	356
CHIAVE POMPA GAMBO E 92105E	357
CHIAVE PORTE ANTINCENDIO NEMEF	458
CHIAVE SERRATURE CANTINA 185-188	19
CHIAVE SERRATURE NICHELATA 22-53-12R	236
CHIAVE SIC.ANTONIOLI DOPPIA MAPPA	507, 508
CHIAVE SIC.ANTONIOLI POMPA	501, 502
CHIAVE SIC.ATRA DOPPIA MAPPA	508
CHIAVE SIC.ATRA POMPA	502
CHIAVE SIC.BETA DOPPIA MAPPA	509, 510
CHIAVE SIC.BETA POMPA	502
CHIAVE SIC.CAF DOPPIA MAPPA	510
CHIAVE SIC.CERUTTI DOPPIA MAPPA	510, 511, 512
CHIAVE SIC.CERUTTI POMPA	502
CHIAVE SIC.CISA DOPPIA MAPPA	513, 514, 515
CHIAVE SIC.CORBIN DOPPIA MAPPA	515
CHIAVE SIC.CR DOPPIA MAPPA	515, 516
CHIAVE SIC.CR POMPA	503
CHIAVE SIC.DOMUS DOPPIA MAPPA	517
CHIAVE SIC.ESETY DOPPIA MAPPA	517, 518
CHIAVE SIC.ESETY POMPA	503
CHIAVE SIC.FACEF DOPPIA MAPPA	518
CHIAVE SIC.FEB DOPPIA MAPPA	518
CHIAVE SIC.FEB POMPA	504
CHIAVE SIC.FIAM DOPPIA MAPPA	518, 519, 520
CHIAVE SIC.FISCHET POMPA	504
CHIAVE SIC.GMG DOPPIA MAPPA	520
CHIAVE SIC.GMG POMPA	504
CHIAVE SIC.IDM DOPPIA MAPPA	520, 521
CHIAVE SIC.ISEO DOPPIA MAPPA	521, 522
CHIAVE SIC.ISEO POMPA	504
CHIAVE SIC.ITAL POMPA	504
CHIAVE SIC.JUWEL DOPPIA MAPPA	522, 523
CHIAVE SIC.KASSEL DOPPIA MAPPA	523
CHIAVE SIC.KASSEL POMPA	505
CHIAVE SIC.MOIA DOPPIA MAPPA	523
CHIAVE SIC.MOTTURA DOPPIA MAPPA	524, 525, 526
CHIAVE SIC.MOTTURA POMPA	505, 506
CHIAVE SIC.OMEC DOPPIA MAPPA	526
CHIAVE SIC.PATRONE POMPA	506
CHIAVE SIC.POTENT DOPPIA MAPPA	526, 527, 528
CHIAVE SIC.POTENT POMPA	506
CHIAVE SIC.PREFER DOPPIA MAPPA	528
CHIAVE SIC.SAB DOPPIA MAPPA	528
CHIAVE SIC.SAFE DOPPIA MAPPA	528, 529
CHIAVE SIC.SECUREMME DOPPIA MAPPA	529, 530
CHIAVE SIC.SIBI DOPPIA MAPPA	529
CHIAVE SIC.TESIO DOPPIA MAPPA	530
CHIAVE SIC.WELKA DOPPIA MAPPA	530
CHIAVE SIC.YALE DOPPIA MAPPA	531
CHIAVE SIC.YALE POMPA	507
CHIAVE SILKY AGB 5 SPINE SX	494
CHIAVE SILKY CISA 4 SPINE DX	495
CHIAVE SILKY CISA 5 SPINE DX	495
CHIAVE SILKY CISA 5 SPINE DX PICCOLA	495
CHIAVE SILKY CORBIN 5 SPINE DX	495
CHIAVE SILKY FASEM 5 SPINE SIMMETRICA	495
CHIAVE SILKY ISEO 5 SPINE DX	495
CHIAVE SILKY MERONI 5 SPINE DX	496
CHIAVE SILKY OMEC 5 SPINE DX PICCOLA	496
CHIAVE SILKY PREFER 5 SPINE SIMMETRICA	496
CHIAVE SILKY UNIVERSAL 4 SPINE DX	494
CHIAVE SILKY UNIVERSAL 4 SPINE SX	494
CHIAVE SILKY UNIVERSAL 5 SPINE DX	493, 494
CHIAVE SILKY UNIVERSAL 5 SPINE SX	493, 494
CHIAVE SILKY UNIVERSAL 6 SPINE DX	494
CHIAVE SILKY VIRO 4 SPINE DX	497
CHIAVE SILKY VIRO 4 SPINE DX PICCOLA	497
CHIAVE SILKY VIRO 5 SPINE DX	496
CHIAVE SILKY VIRO 5 SPINE DX PICCOLA	497
CHIAVE SILKY VIRO 5 SPINE SX	496
CHIAVE SILKY WALLY 5 SPINE SX	497
CHIAVE SILKY WELKA 5 SPINE DX	497
CHIAVE SLIMCOLOR CISA 4 SP DX MIX	499
CHIAVE SLIMCOLOR CISA 5 SP DX MIX	499
CHIAVE SLIMCOLOR CISA 5 SP DX PIC MIX	499
CHIAVE SLIMCOLOR CORBIN 5 SP DX MIX	499
CHIAVE SLIMCOLOR GIUSSANI 5 SP DX MIX	499
CHIAVE SLIMCOLOR PREFER 5 SP SIM MIX	499
CHIAVE SLIMCOLOR UNIVERSAL 4 SP DX MIX	498
CHIAVE SLIMCOLOR UNIVERSAL 4 SP SX MIX	498
CHIAVE SLIMCOLOR UNIVERSAL 5 SP DX MIX	497
CHIAVE SLIMCOLOR UNIVERSAL 5 SP DX P MIX	498
CHIAVE SLIMCOLOR UNIVERSAL 5 SP SX MIX	498
CHIAVE SLIMCOLOR UNIVERSAL 6 SP DX MIX	498
CHIAVE SLIMCOLOR UNIVERSAL 6 SP SX MIX	498
CHIAVE SPILLO	113, 176
CHIAVE SPILLO BURG WACHTER	531, 532
CHIAVE SPILLO FIAM	532
CHIAVE SPILLO YALE	532, 533
CHIAVE TAGGY CISA 5 SPINE DX	500
CHIAVE TAGGY CORBIN 5 SPINE DX	500
CHIAVE TAGGY UNIVERSAL 4 SPINE DX	500
CHIAVE TAGGY UNIVERSAL 5 SPINE DX	500
CHIAVE TAGGY UNIVERSAL 5 SPINE DX P	500
CHIAVE TAGGY UNIVERSAL 5 SPINE SX	500
CHIAVE TAGGY VIRO 5 SPINE DX	501
CHIAVE TAGGY VIRO 5 SPINE DX PICCOLA	501
CHIAVE TAPPI BENZINA BLOSTER	555
CHIAVE TAPPI BENZINA SISPA	555
CHIAVE TRANSPONDER FIAT	555
CHIAVE TRANSPONDER NO CHIP BMW	555
CHIAVE TRANSPONDER NO CHIP CHEVROLET	556
CHIAVE TRANSPONDER NO CHIP CHRYSLER	555
CHIAVE TRANSPONDER NO CHIP DAF	557

Indice alfabetico per Articolo

Machieraldo
Ferramenta & Casalinghi

Articolo	Pagina
CHIAVE TRANSPONDER NO CHIP DAIHATSU	556
CHIAVE TRANSPONDER NO CHIP FORD	557, 558
CHIAVE TRANSPONDER NO CHIP GENERAL MOT.	558
CHIAVE TRANSPONDER NO CHIP GIOBERT	558
CHIAVE TRANSPONDER NO CHIP HONDA	558, 559
CHIAVE TRANSPONDER NO CHIP HUF 559, 560, 561, 562	
CHIAVE TRANSPONDER NO CHIP HYUNDAI	562, 563
CHIAVE TRANSPONDER NO CHIP ISUZU	563
CHIAVE TRANSPONDER NO CHIP KAWASAKI	564
CHIAVE TRANSPONDER NO CHIP KIA	563, 564
CHIAVE TRANSPONDER NO CHIP LDV	557
CHIAVE TRANSPONDER NO CHIP MAZDA	564
CHIAVE TRANSPONDER NO CHIP MITSUBISHI	564, 565
CHIAVE TRANSPONDER NO CHIP NEIMAN	565
CHIAVE TRANSPONDER NO CHIP NISSAN	566
CHIAVE TRANSPONDER NO CHIP PROTON	566
CHIAVE TRANSPONDER NO CHIP SIMPLEX	567
CHIAVE TRANSPONDER NO CHIP SSANGYONG	567
CHIAVE TRANSPONDER NO CHIP SUBARU	556
CHIAVE TRANSPONDER NO CHIP SUZUKI	567, 568
CHIAVE TRANSPONDER NO CHIP TATA	568
CHIAVE TRANSPONDER NO CHIP TOYOTA	568, 569
CHIAVE TRANSPONDER NO CHIP TRW-SIPEA	566
CHIAVE TRANSPONDER NO CHIP VACHETTE	569
CHIAVE TRANSPONDER NO CHIP VALEO	569
CHIAVE TRANSPONDER NO CHIP YAMAHA	569
CHIAVE TRANSPONDER NO CHIP YMOS	570
CHIAVE TRANSPONDER NO CHIP ZADI	570
CHIAVE TRATTORI BOSCH	550
CHIAVI CAMBIOFACILE DM 06520	81, 82
CHIP MULTI TRANSPONDER GTI ULTRA	571
CHIP MULTI TRANSPONDER T33 ID48-A	571
CHIP MULTI TRANSPONDER T48 ID48	571
CHIP TRANSPONDER T10 ID42	570
CHIP TRANSPONDER T25 ID41	570
CHIP TRANSPONDER T29 ID45	571
CHIP TRANSPONDER T80+ ID6E-36	571
CHIP TRANSPONDER T88	571
CHIUDICANCELLO AERODINAMICO SERIE DC620G	224
CHIUDICANCELLO AERODINAMICO SERIE DC650G	224
CHIUDICANCELLO AERODINAMICO SERIE DC680G	225
CHIUDICANCELLO CARDINE AGILE	358
CHIUDICANCELLO CARDINE C1310	93
CHIUDICANCELLO VERTICALE SERIE DC630G	225
CHIUDIPORTA AERODINAMICO 60460	92
CHIUDIPORTA AERODINAMICO C1415	92
CHIUDIPORTA AERODINAMICO CON FERMO 60461	92
CHIUDIPORTA AERODINAMICO CON FERMO C1416	92
CHIUDIPORTA AERODINAMICO CON FERMO IS20	209
CHIUDIPORTA AERODINAMICO IS20	209
CHIUDIPORTA AERODINAMICO SERIE 500	226
CHIUDIPORTA AERODINAMICO SERIE 564	226
CHIUDIPORTA AERODINAMICO SERIE DC120	225
CHIUDIPORTA AERODINAMICO SERIE DC175	224
CHIUDIPORTA AERODINAMICO SPIR	157
CHIUDIPORTA AERODINAMICO TS 71	170
CHIUDIPORTA AERODINAMICO TS 72 BCA	171
CHIUDIPORTA AERODINAMICO TS 83 BCA	171
CHIUDIPORTA AERODINAMICO TS 90	171
CHIUDIPORTA AERODINAMICO TS 92 XEA	172
CHIUDIPORTA AERODINAMICO TS 98 XEA	172
CHIUDIPORTA AERODINAMICO TS COMPAKT 101	170
CHIUDIPORTA AERODINAMICO TS COMPAKT 102	170
CHIUDIPORTA PAVIMENTO SERIE 7100	227
CHIUDIPORTA PAVIMENTO SERIE DC477	227
CHIUDIPORTA TRADIZIONALE 601	91
CHIUDIPORTA TRADIZIONALE SERIE 100	225
CHIUSURA SERRANDE MAGNETICA MG710	166
CILINDRO APP. TONDO DOPPIO 791/794.UN	411
CILINDRO APP. TONDO FISSO 714	411
CILINDRO APP.TONDO ASIX P8 0Q210	31
CILINDRO APP.TONDO ASTRAL 0A210	33
CILINDRO APP.TONDO DOPPIO ASIX P8 0Q116	32
CILINDRO APP.TONDO DOPPIO ASIX P8 0Q149	32
CILINDRO APP.TONDO DOPPIO ASIX P8 0Q150	32
CILINDRO APP.TONDO DOPPIO ASTRAL 0A116	33
CILINDRO APP.TONDO DOPPIO ASTRAL 0A149	34
CILINDRO APP.TONDO DOPPIO ASTRAL 0A150	34
CILINDRO APPLICARE TONDO 0G200	24
CILINDRO APPLICARE TONDO 0G500	25
CILINDRO APPLICARE TONDO 52	417
CILINDRO APPLICARE TONDO 54	418
CILINDRO APPLICARE TONDO 603	419
CILINDRO APPLICARE TONDO 852507	192
CILINDRO APPLICARE TONDO COPPIA 605	419
CILINDRO APPLICARE TONDO DOPPIO 02106	24
CILINDRO APPLICARE TONDO DOPPIO 02139	24
CILINDRO APPLICARE TONDO DOPPIO 02145	24
CILINDRO APPLICARE TONDO DOPPIO 0G150	25
CILINDRO APPLICARE TONDO DOPPIO 854507	192
CILINDRO APPLICARE TONDO Y2250545	435
CILINDRO APPLICARE TONDO Y2252245	435
CILINDRO ESTERNO 02649	25, 26
CILINDRO INF.NICHELATO ASIX P8 0Q314	30
CILINDRO INF.NICHELATO ASIX P8 0Q317	31
CILINDRO INF.NICHELATO ASIX P8 SD0Q317	31
CILINDRO INF.NICHELATO ASIX P8 V0Q314	30
CILINDRO INF.NICHELATO ASIX P8 V0Q314 KA	31
CILINDRO INF.OVALE NICHELATO 08210 KA	27
CILINDRO INFILARE 0G300	27
CILINDRO INFILARE 0G300 CHIAVE SX	28
CILINDRO INFILARE 116	116
CILINDRO INFILARE 116 KA	117
CILINDRO INFILARE 600	419
CILINDRO INFILARE 601	420
CILINDRO INFILARE 6A00	396
CILINDRO INFILARE 700	420
CILINDRO INFILARE 820 EKO	193
CILINDRO INFILARE ASIX P8 0Q311	29
CILINDRO INFILARE ASTRAL 0A3S1	33
CILINDRO INFILARE CHAMPIONS AR CP4D	303
CILINDRO INFILARE CHAMPIONS AR CP4P	303
CILINDRO INFILARE CHAMPIONS CP4D	302
CILINDRO INFILARE CHAMPIONS CP4P	303
CILINDRO INFILARE CODOLO 117	117
CILINDRO INFILARE GOLD CP8D	303
CILINDRO INFILARE GOLD CP8M	304
CILINDRO INFILARE GOLD CP8P	304
CILINDRO INFILARE NICHELATO	258, 259
CILINDRO INFILARE NICHELATO 0A310	32
CILINDRO INFILARE NICHELATO 0G300	28
CILINDRO INFILARE NICHELATO 0G300 KA	28
CILINDRO INFILARE NICHELATO 0G304	29
CILINDRO INFILARE NICHELATO 0G304 KA	29
CILINDRO INFILARE NICHELATO TITAN K55	119, 120
CILINDRO INFILARE NICHELATO TITAN T200	120, 121
CILINDRO INFILARE OVALE 018560	243
CILINDRO INFILARE OVALE 08210	26
CILINDRO INFILARE OVALE 08210 CHIAVE SX	26
CILINDRO INFILARE OVALE 08210 KA	26
CILINDRO INFILARE OVALE 140	362
CILINDRO INFILARE OVALE 2140	362
CILINDRO INFILARE OVALE 702	419
CILINDRO INFILARE OVALE 916	118
CILINDRO INFILARE OVALE H18640	243
CILINDRO INFILARE OVALE MANIGLIONI NF150	360
CILINDRO INFILARE OVALE NICHELATO 08210	27
CILINDRO INFILARE OVALE POMOLO 08230	27
CILINDRO INFILARE PLATINUM C55D	305
CILINDRO INFILARE PLATINUM C55P	305
CILINDRO INFILARE POMOLO 0G302	28
CILINDRO INFILARE POMOLO 117	117
CILINDRO INFILARE POMOLO ASTRAL 0A3S7	33
CILINDRO INFILARE QUADRO 8 740	420
CILINDRO INFILARE R6 NEW 8809	193
CILINDRO INFILARE R6 PLUS	193
CILINDRO INFILARE R6 PLUS KA	194
CILINDRO INFILARE R6 PLUS POMOLO	194
CILINDRO INFILARE S3000	384
CILINDRO INFILARE SECUR S3400	384
CILINDRO INFILARE SERIE 700	412
CILINDRO INFILARE SMERIGLIATO 0G304	29
CILINDRO INFILARE SPILLO 02400	34
CILINDRO INFILARE TONDO 019	242
CILINDRO INFILARE TONDO 020	242
CILINDRO INFILARE TONDO 607	419
CILINDRO INFILARE TONDO 608	419
CILINDRO INFILARE TONDO 901CIL	175
CILINDRO INFILARE VIPER DVC1D	302
CILINDRO INFILARE VIPER DVC1P	302
CILINDRO LEVETTA	188
CILINDRO LEVETTA 100400	367
CILINDRO LEVETTA 1052	410
CILINDRO LEVETTA 1053	410
CILINDRO LEVETTA 1054	411
CILINDRO LEVETTA 1055	411
CILINDRO LEVETTA 160041	367
CILINDRO LEVETTA 160410	368
CILINDRO LEVETTA 161950	367
CILINDRO LEVETTA 162500	367
CILINDRO LEVETTA 163418	370
CILINDRO LEVETTA 163425	370
CILINDRO LEVETTA 163476	368
CILINDRO LEVETTA 165573	368
CILINDRO LEVETTA 165580	368
CILINDRO LEVETTA 165631	369
CILINDRO LEVETTA 165644-165645	369
CILINDRO LEVETTA 165838	369
CILINDRO LEVETTA 2151	230
CILINDRO LEVETTA 240051	369
CILINDRO LEVETTA 2651	231
CILINDRO LEVETTA 63255	370
CILINDRO LEVETTA 72210	23
CILINDRO LEVETTA 90^	406
CILINDRO LEVETTA CLIP IN 2352	230
CILINDRO LEVETTA JACK 100750KD	372
CILINDRO LEVETTA NICHELATO 100	115
CILINDRO LEVETTA NICHELATO KA-100	115
CILINDRO LEVETTA QUADRO 162100	370
CILINDRO LEVETTA QUADRO 165796	371
CILINDRO LEVETTA SATINATO 101	115
CILINDRO LEVETTA SATINATO 101 KA	116
CILINDRO LEVETTA TRIANGOLO 160010	371
CILINDRO LEVETTA TRIANGOLO 160500	371
CILINDRO LEVETTA TUBOLARE 100852	371
CILINDRO POMPA 20CR	152
CILINDRO POMPA 91110	337
CILINDRO POMPA 91173	337
CILINDRO POMPA C10	338, 339
CILINDRO POMPA CP 0005/6	221
CILINDRO POMPA CP 0006/6	221
CILINDRO POMPA CP8	337
CILINDRO POMPA FICHET 787	339
CILINDRO POMPA J168/G4	299
CILINDRO POMPA J175/A4	298
CILINDRO POMPA J175/G4	299
CILINDRO POMPA K55	152
CILINDRO POMPA K55N	152
CILINDRO POMPA T200	152
CILINDRO SICUREZZA WE0S	396
CILINDRO TONDO 6801	395
CILINDRO TONDO 6810 KA	395
CILINDRO TONDO 6810-6811-6812	395
CILINDRO TONDO 6813	395
CILINDRO TONDO 6819	396
CILINDRO TONDO ASTA 012500	243
CILINDRO TONDO CORTO 256	177
CILINDRO TONDO DOPPIO 013200	242
CILINDRO TONDO DOPPIO 014500	242
CILINDRO TONDO DOPPIO MP-47	116
CILINDRO TONDO LEVA 008110	243
CILINDRO TONDO LUNGO 256	177
CILINDRO TONDO SFACCETTATO 8400	192
CILINDRO TONDO SFACCETTATO 8420	193
CILINDRO TONDO SICUREZZA S810	396
CILINDRO TONDO SINGOLO 113	116
CILINDRO TONDO SINGOLO 113 KA	116
CILINDRO VETRINE CREMAGLIERA	188
COMANDO ESTERNO MAGNIGLIONI IDEA	209
COMANDO ESTERNO MANIGLIONI 07078	90, 91
COMANDO ESTERNO MANIGLIONI IDEA	208
COMANDO ESTERNO MANIGLIONI MBO	169
CONTATTI ELETTROSERRATURE 06510	104
CONTATTI ELETTROSERRATURE 06511	104
CONTROBORDO POMOLI PREMIAPRI PROFILATI	238
CONTROBORDO POMOLI PREMIAPRI REGOLABILE	238
CONTROBORDO POMOLI PREMIAPRI STANDARD	237
CONTROPIASTRA ELETTROSERRATURE 07017	101
CONTROPIASTRA ELETTROSERRATURE 07018	101
CONTROPIASTRA ELETTROSERRATURE 07020	101
CONTROPIASTRA ELETTROSERRATURE 07021	101, 102
CONTROPIASTRA INCONTRO ELETTRICO 05001	100
CONTROPIASTRA INCONTRO ELETTRICO T2I	159
CONTROPIASTRA INCONTRO ELETTRICO TGRD	159
CONTROPIASTRA REGOLABILE INOX	434
CONTROPIASTRA SERRATURE 06035	96
CONTROPIASTRA SERRATURE 06062	96
CONTROPIASTRA SERRATURE 06072	96
CONTROPIASTRA SERRATURE 06141	96
CONTROPIASTRA SERRATURE 06226	97
CONTROPIASTRA SERRATURE 06232	97
CONTROPIASTRA SERRATURE 06277	97, 98
CONTROPIASTRA SERRATURE 06287	98
CONTROPIASTRA SERRATURE 06461	99
CONTROPIASTRA SERRATURE 06462	99
CONTROPIASTRA SERRATURE 06463	99, 100
CONTROPIASTRA SERRATURE 06465	100
CRAVATTA PORTALUCCHETTO CORAZZATO 677	410

D

DEFENDER BASIC DF071A	337
DEVIATORE QUINTUPLICE 100 MC	154
DEVIATORE QUINTUPLICE 140/40	297
DEVIATORE QUINTUPLICE 96143	341
DEVIATORE QUINTUPLICE 96145	342
DIMA INCISIONE CHIAVI PIATTE POSKEY1	452
DIMA INCISIONE CHIAVI PIATTE POSKEY2	452
DIMA INCISIONE CHIAVI PIATTE POSKEY3	452
DIMA INCISIONE CHIAVI PIATTE POSKEY4	452
DIMA INCISIONE CHIAVI PIATTE POSKEY5	453
DIMA INCISIONE CHIAVI PIATTE POSKEY6	453
DIMA INCISIONE CHIAVI PIATTE POSKEY7	453
DIMA INCISIONE CHIAVI PIATTE POSKEY8	453
DIMA INCISIONE PORTACHIAVI	454
DIMA INCISIONE TARGHETTE CONDOMINIALI	451

E

ELETTROSERRATURA APPLICARE FERRO 11721	76
ELETTROSERRATURA APPLICARE FERRO 11761	76
ELETTROSERRATURA APPLICARE FERRO 11823	77
ELETTROSERRATURA APPLICARE FERRO 11921	77
ELETTROSERRATURA APPLICARE FERRO 1A721	75
ELETTROSERRATURA APPLICARE FERRO 1A731	75
ELETTROSERRATURA APPLICARE FERRO 52N	203
ELETTROSERRATURA APPLICARE FERRO NF5011	359
ELETTROSERRATURA APPLICARE FERRO NF5012	360
ELETTROSERRATURA APPLICARE FERRO NF5013	360
ELETTROSERRATURA APPLICARE FERRO V06	413
ELETTROSERRATURA APPLICARE FERRO V09	413
ELETTROSERRATURA APPLICARE FERRO V9083	413
ELETTROSERRATURA APPLICARE FERRO Y680	438
ELETTROSERRATURA APPLICARE LEGNO 11611	76
ELETTROSERRATURA APPLICARE LEGNO 1A611	75
ELETTROSERRATURA INF.FASCE ALL 14010	69

Machieraldo
Ferramenta & Casalinghi

Indice alfabetico per Articolo

Articolo	Pagina
ELETTROSERRATURA INF.FASCE ALL 14350	70
ELETTROSERRATURA INF.FASCE ALL 14351	70
ELETTROSERRATURA INF.FASCE ALL 14450	70
ELETTROSERRATURA INF.FASCE ALL 14451	71
ELETTROSERRATURA INF.FASCE ALL 14460	71
ELETTROSERRATURA INF.FASCE ALL 14461	71
ELETTROSERRATURA INF.FASCE ALL 14510	72
ELETTROSERRATURA INF.FASCE ALL 14511	72
ELETTROSERRATURA INF.FASCE ALL 5801	404
ELETTROSERRATURA INF.FASCE ALL DM F6971	359
ELETTROSERRATURA INF.FASCE ALL DM F6973	359
ELETTROSERRATURA INF.FASCE ALL DM F6991	359
ELETTROSERRATURA INF.FASCE ALL Y85000	436, 437
ELETTROSERRATURA INF.FASCE ALL Y85200	437
ELETTROSERRATURA INF.FASCE ALL Y85400	437
ELETTROSERRATURA INF.FASCE ALLUMINIO 377	366
ELETTROSERRATURA INF.FASCE ALLUMINIO 378	366
ELETTROSERRATURA INF.FASCE ALLUMINIO 388	366
ELETTROSERRATURA INF.LEGNO 12011	69
ELETTROSERRATURA INF.MONT.ALL 14020	69
ELETTROSERRATURA INF.MONT.ALL 14021	69
ELETTROSERRATURA INF.MONT.ALL 16205	72
ELETTROSERRATURA INF.MONT.ALL 16215	73
ELETTROSERRATURA INF.MONT.ALL 16225	73
ELETTROSERRATURA INF.MONT.ALL 19225	73
ELETTROSERRATURA INF.MULTIPUNTO 19426	74
ELETTROSERRATURA INF.MULTIPUNTO 19526	74
ELETTROSERRATURA INF.TAGLIAFUOCO 13110	84
ELETTROSERRATURA INF.TAGLIAFUOCO 13160	84
ELETTROSERRATURA MOTORIZZATA 49XD1	327
ELETTROSERRATURA MOTORIZZATA 49XD2	327
ELETTROSERRATURA MOTORIZZATA FERRO MVM	158
ELETTROSERRATURA MOTORIZZATA FERRO MVM2C	158
ESPOSITORE CASSEFORTI POSTI 3 VUOTO	408
ESPOSITORE CASSEFORTI POSTI 5 VUOTO	408
ESPOSITORE CHIAVI PARETE VUOTO AVE0089	619
ESPOSITORE SPIONCINO DIG.SMART DP2 VUOTO	637
ESPOSITORE TECHLA VUOTO	445
ESPOSITORE TECHLA XL VUOTO	445
ESPOSITORE TECHLA XS VUOTO	444
ESPOSITORE WHY EVO MINI VUOTO	632
ESPOSITORE WHY EVO NOA VUOTO	631

F

FERROGLIERA ALTA 0052	223
FERROGLIERA ALTA 42AVRN	154
FERROGLIERA ALTA 94125	341
FERROGLIERA DMFS0759	297
FERROGLIERA ELETTRICA 94077	348
FERROGLIERA ELETTRICA ALTA 94081	348
FERROGLIERA ELETTRICA BASSA 94080	348
FIONDA NXG PSS-140	648
FRESA DUPLICATRICI 01F	617
FRESA DUPLICATRICI P01	615
FRESA DUPLICATRICI P01W	616
FRESA DUPLICATRICI SG1	616
FRESA DUPLICATRICI SG1W	616
FRESA DUPLICATRICI SG2	616
FRESA DUPLICATRICI SG29	617
FRESINO DUPLICATRICI 01D	614
FRESINO DUPLICATRICI 01L	614
FRESINO DUPLICATRICI 02D	615
FRESINO DUPLICATRICI 03D	615
FRESINO DUPLICATRICI 04D	615
FRESINO DUPLICATRICI F1	610
FRESINO DUPLICATRICI F15	610
FRESINO DUPLICATRICI F20	611
FRESINO DUPLICATRICI F22	611
FRESINO DUPLICATRICI F30	611
FRESINO DUPLICATRICI F39	611
FRESINO DUPLICATRICI F42	611
FRESINO DUPLICATRICI F44	611
FRESINO DUPLICATRICI F47	612
FRESINO DUPLICATRICI F49	612
FRESINO DUPLICATRICI F55	612
FRESINO DUPLICATRICI F6	610
FRESINO DUPLICATRICI F70	612
FRESINO DUPLICATRICI VIPER DVACP	351
FRONTALE INCONTRO ELETTRICO INOX	255
FUCILE ELETTR. KALASHNIKOV AK47 TACTICAL	652
FUCILE ELETTRICO COLT CQB	652
FUCILE ELETTRICO LANCER LK 9000	652
FUCILE ELETTRICO LANCER LK 9009V2	652

G

GANASCIA DUPLICATRICI 04J	617
GANASCIA DUPLICATRICI 05J	617
GANASCIA DUPLICATRICI 06J	617
GORGES RICABMIO 07590	82
GORGES RICAMBIO 0001	221
GORGES RICAMBIO 0002	221
GORGES RICAMBIO 07590	82
GORGES RICAMBIO 101 91184	339
GORGES RICAMBIO 102 91184	339
GORGES RICAMBIO 106 91184	339
GORGES RICAMBIO 107 91184	340
GORGES RICAMBIO 202 91184	340
GORGES RICAMBIO 23-2000-01PL	153
GORGES RICAMBIO 23-2000-21PL	153
GORGES RICAMBIO EASY GO 102 91384	340
GORGES RICAMBIO EASY GO 106 91384	341
GORGES RICAMBIO EASY GO 107 91384	341
GRAFITE EXPO PEZZI 6	619
GUAINA CAVO ELETTROSERRATURE FLEX	158
GUIDA ASTE SERRATURE SICUREZZA 0607	222
GUSCIO CHIAVE AUTO FORD	592
GUSCIO CHIAVE AUTO GIOBERT	592
GUSCIO CHIAVE AUTO HONDA	592, 593
GUSCIO CHIAVE AUTO HUF	593, 594, 595, 596, 597, 598
GUSCIO CHIAVE AUTO KIA	598
GUSCIO CHIAVE AUTO LAND ROVER	598
GUSCIO CHIAVE AUTO MITSUBISHI	599
GUSCIO CHIAVE AUTO NEIMAN	599, 600
GUSCIO CHIAVE AUTO NISSAN	600
GUSCIO CHIAVE AUTO SIMPLEX	603
GUSCIO CHIAVE AUTO SUZUKI	603, 604
GUSCIO CHIAVE AUTO TOYOTA	604, 605, 606
GUSCIO CHIAVE AUTO TRW-SIPEA	601, 602, 603
GUSCIO CHIAVE AUTO VACHETTE	608
GUSCIO CHIAVE AUTO VALEO	606, 607, 608
GUSCIO CHIAVE AUTO YMOS	608, 609
GUSCIO TESTA ELETTRONICA	572

I

INCONTRO ELETTRICO BLINDATE SERIE GR	159
INCONTRO ELETTRICO MANIGLIONI	208
INCONTRO ELETTRICO MANIGLIONI 07083	90
INCONTRO ELETTRICO SERIE S	158
INCONTRO ELETTRICO SERRATURE 15100	104
INCONTRO ELETTRICO SERRATURE INFILARE	254, 255
INCONTRO ELETTRICO SLIM SERIE GUN	159
INCONTRO ELETTROSERRATURE Y0A5CIV	438
INCONTRO NOTTOLINI SICURTOP W01692	8
INCONTRO NOTTOLINI SICURTOP W01695	8
INCONTRO SERRATURA INFILARE BT 590	7
INCONTRO SERRATURE MULTIPUNTO W11692	8
INCONTRO SERRATURE PATENT BT	14
INCONTRO SERRATURE PATENT BT 570	6
INCONTRO SERRATURE PATENT BT 590	7
INSERTO CHIAVE AUTO RADIOC. CHRYSLER	588
INSERTO CHIAVE AUTO RADIOC. HUF	588, 589
INSERTO CHIAVE AUTO RADIOC. MAZDA	589
INSERTO CHIAVE AUTO RADIOC. NEIMAN	589
INSERTO CHIAVE AUTO RADIOC. NISSAN	590
INSERTO CHIAVE AUTO RADIOC. TOYOTA	590, 591
INSERTO CHIAVE AUTO RADIOC. TRW-SIPEA	590
INSERTO CHIAVE AUTO RADIOC. VACHETTE	591
INSERTO CHIAVE AUTO RADIOC. VALEO	591

K

KIT ALLARME WIRELESS	639

L

LEVETTA CILINDRI DIRITTA 06412	23
LEVETTA CILINDRI SAGOMATA	411
LUCCHETTO ALLUMINIO COMBINAZIONE	192
LUCCHETTO ANTITACCHEGGIO	455
LUCCHETTO CICLI	640
LUCCHETTO CICLI 82103	642
LUCCHETTO CICLI CATENA	641
LUCCHETTO CICLI COMBINAZIONE	641
LUCCHETTO CICLI COMBINAZIONE CX4509	642
LUCCHETTO CICLI COMBINAZIONE LUSSO	641
LUCCHETTO CICLI LUSSO MIX	641
LUCCHETTO CICLI SPIRALE	642
LUCCHETTO CICLI SPIRALE 87322	642
LUCCHETTO CORAZZATO SERRANDE	383, 417
LUCCHETTO CORAZZATO SERRANDE 28550	23
LUCCHETTO CORAZZATO SERRANDE 28550 KA	23
LUCCHETTO CORAZZATO SERRANDE CLARUS	192
LUCCHETTO CORAZZATO SERRANDE KA	383
LUCCHETTO CORAZZATO SERRANDE P211	114
LUCCHETTO CORAZZATO SERRANDE P211 KA	114
LUCCHETTO LEGA COMBINAZIONE	381
LUCCHETTO LEGA COMBINAZIONE TSA	381
LUCCHETTO MOTO BLOCCADISCO	642
LUCCHETTO OTTONE	382
LUCCHETTO OTTONE 21010	20
LUCCHETTO OTTONE 21090	20
LUCCHETTO OTTONE 22010	21
LUCCHETTO OTTONE 22010 KA	21
LUCCHETTO OTTONE ARCO EXTRA LUNGO 22011	22
LUCCHETTO OTTONE ARCO INOX 26020	22
LUCCHETTO OTTONE ARCO INOX LUNGO 26021	22
LUCCHETTO OTTONE ARCO LUNGO	383
LUCCHETTO OTTONE ARCO LUNGO 21011	20
LUCCHETTO OTTONE ARCO LUNGO 22011	22
LUCCHETTO OTTONE ARCO LUNGO CITY	191
LUCCHETTO OTTONE ARCO MEDIO	382
LUCCHETTO OTTONE ARCO MEDIO CITY	190
LUCCHETTO OTTONE ARCO MEDIO CITY KA	191
LUCCHETTO OTTONE ARCO REGOLABILE	383
LUCCHETTO OTTONE BLOCCA CATENA	381
LUCCHETTO OTTONE CITY	190
LUCCHETTO OTTONE CITY KA	190
LUCCHETTO OTTONE COMBINAZIONE	381
LUCCHETTO OTTONE COMBINAZIONE 21190	20
LUCCHETTO OTTONE INCAM.SERRANDE 21810	21
LUCCHETTO OTTONE KA	382
LUCCHETTO OTTONE SERRANDE	383
LUCCHETTO OTTONE SERRANDE 21610	21
LUCCHETTO OTTONE SERRANDE CITY	191
LUCCHETTO OTTONE SERRANDE CITY KA	191
LUCCHETTO ZAMA COMBINAZIONE TSA 424.7	410

M

MACCHINA BRAVO PROFESSIONAL II	609
MACCHINA FUTURA PRO UNLIMITED	610
MACCHINA INCISIONE TECHLA	444
MACCHINA INCISIONE TECHLA XL	444
MACCHINA INCISIONE TECHLA XS	444
MACCHINA MATRIX PRO S	610
MACCHINA OMNIA	609
MACCHINA POKER PRO	609
MACCHINA REKORD PRO	609
MANIGLIA BASCULANTI CORDA	189
MANIGLIA BASCULANTI PLACCA CIL.EUROPEO	188, 403
MANIGLIA BASCULANTI PLACCA CIL.TONDO	189
MANIGLIA DIGITALE TOUCH HANDLE F0384	635
MANIGLIA PIGNA 2008 ALLUMINIO	181
MANIGLIA PIGNA 2008 OTTONE	181
MANIGLIA PLACCA NYLON	424
MANIGLIA SERRATURE TAGLIAFUOCO	206
MANIGLIA SERRATURE TAGLIAFUOCO 07070	85
MANIGLIA SERRATURE TAGLIAFUOCO 07076	84
MANIGLIA SUSY ALLUMINIO	180
MANIGLIA SUSY OTTONE	180
MANIGLIA UNO ALLUMINIO	180
MANIGLIA UNO OTTONE	180
MANIGLIONE ELETTROLAMPO LATERALE NF9403	360
MANIGLIONE FAST LAT+VERT 59011	85
MANIGLIONE FAST LATERALE 59001	85
MANIGLIONE FAST PUSH 59607	86
MANIGLIONE FAST PUSH 59617	86
MANIGLIONE FAST PUSH PAD LATERALE 59061	86
MANIGLIONE FAST TOUCH 59711	87
MANIGLIONE FAST TOUCH LAT+VERT 59811	88
MANIGLIONE FAST TOUCH LATERALE 59801	88
MANIGLIONE FAST TOUCH VERTICALE 59816	88
MANIGLIONE FAST VERTICALE 59016	85
MANIGLIONE IDEA BASE LATERALE	206, 207
MANIGLIONE IDEA BASE MODULARE	207
MANIGLIONE IDEA PUSH	207
MANIGLIONE IDEA PUSH MODULARE	207
MANIGLIONE LATERALE CPX100	168
MANIGLIONE LATERALE TPX100	168
MANIGLIONE LATERALE+VERTICALE CPX300	168
MANIGLIONE LATERALE+VERTICALE TPX300	169
MANIGLIONE PRESTIGE LAT+VERT 59311	87
MANIGLIONE PRESTIGE LATERALE 59301	86
MANIGLIONE PRESTIGE VERTICALE 59316	87
MANIGLIONE VERTICALE CPX200	168
MANIGLIONE VERTICALE TPX200	169
MEDAGLIETTA CERCHIO	446
MEDAGLIETTA CERCHIO BORDO GOMMATO	447
MEDAGLIETTA CERCHIO MY THINKS	448
MEDAGLIETTA CUORE	447
MEDAGLIETTA CUORE MY THINKS	448, 449
MEDAGLIETTA FARFALLA MY THINKS	448, 449
MEDAGLIETTA FIORE MY THINKS	449, 450
MEDAGLIETTA OSSO	446
MEDAGLIETTA PIASTRINA	445
MEDAGLIETTA PIASTRINA BORDO GOMMATO	445
MEDAGLIETTA QUADRATA BORDO GOMMATO	448
MEDAGLIETTA QUADRATA MY THINKS	448, 449
MOBILETTO METALLO PORTAFUCILI	643, 644
MODULO BOOSTER 07022	105
MOLLA CHIUDIPORTA SERIE 100	226
MOSCHETTONE SICUREZZA ALLUMINIO TONDO	439
MOSTRINA COPRIFORO BOTTE 95146B	345
MOSTRINA COPRIFORO ESAGONALE 95146	345
MOSTRINA COPRIFORO OVALE 95246	344
MOSTRINA COPRIFORO OVALE 95247	344
MOSTRINA ESTERNA GRIPSTOP KI3465	167
MOSTRINA ESTERNA OVALE 95437	346
MOSTRINA ESTERNA OVALE 95440	346
MOSTRINA INTERNA GRIPSTOP KI2820	167
MOSTRINA INTERNA OVALE 95436	345
MOSTRINA INTERNA OVALE 95441	345
MOSTRINA INTERNA SERRABLINDA A2622	167
MOSTRINA INTERNA/ESTERNA 95443	346
MOVIMENTO RUFFONI DIRITTO R10G.RF	404
MOVIMENTO RUFFONI PIEGATO R10G.RZ	405

N

NIPLEX FOLLE	187
NUCLEO RICAMBIO 91057	350
NUCLEO RICAMBIO COMPACT 89760	351
NUCLEO RICAMBIO COMPACT 91067	351
NUCLEO RICAMBIO QUICK 91062	350

Indice alfabetico per Articolo

Machieraldo
Ferramenta & Casalinghi

Articolo	Pagina
O	
OCCHIOLO PORTALUCCHETTO FISSO	384
OCCHIOLO PORTALUCCHETTO MOBILE	384
OSSIDANTE TARGHETTE	620
P	
PALLINO FIONDE	653
PALLINO PISTOLE DIABLO BLACK	653
PALLINO PISTOLE DIABLO CONTRA DOG	654
PALLINO PISTOLE DIABLO GLASS	653
PALLINO PISTOLE DIABLO PAINTBALL	654
PALLINO PISTOLE DIABLO RED	654
PALLINO PISTOLE DIABLO TECNOPOL.	654
PALLINO PISTOLE X-RAY	653
PALLINO PISTOLE/FUCILI	653
PANNELLI ESPOSITORE TECHLA XL VUOTO	445
PANNELLO SOLARE F	639
PASSANTE ASTE SERRATURE 99152	350
PERNO CHIUDIPORTA PAVIMENTO DC477	228
PIASTRA CHIUDIPORTA PAVIMENTO DC477	228
PIASTRA CHIUDIPORTA SLITTA SERIE DC175	224
PIASTRA CILINDRO 99066	349
PIASTRA FISSAGGIO FERROGLIERE 94416	350
PIASTRA FISSAGGIO SERRATURE 94012	349
PIASTRA FISSAGGIO SERRATURE 94413	349
PIASTRA FISSAGGIO SERRATURE 94415	349
PIASTRA REGOLAZIONE ASTE	298
PIASTRA RINFORZO BASCUL. GRECATA A2465	166
PIASTRA RINFORZO BASCUL. GRECATA A2479	166
PIASTRA RINFORZO BASCULANTI PIATTA A2466	166
PISTOLA ARIA COMPRESSA COLT 1911 RAILGUN	650
PISTOLA ARIA COMPRESSA PB 528 ALFA	651
PISTOLA ARIA COMPRESSA PB 528 BRAVO	651
PISTOLA ARIA COMPRESSA PB 575 ALFA	651
PISTOLA ARIA COMPRESSA PB 575 ARMAGEDDON	651
PISTOLA ARIA COMPRESSA PT92	650
PISTOLA ARIA COMPRESSA RAVEN EU 17	650
PISTOLA ARIA COMPRESSA RAVEN EU 18C	650
PISTOLA MOLLA TAURUS PT92	648
PISTOLA SCACCIACANI PUNISHER 1911	649
PISTOLA SCACCIACANI PUNISHER P92	648, 649
PISTOLA SCACCIACANI PUNISHER PYTHON	649
PLACCA ESTERNA MANIGLIONI CIECA 07176	91
PLACCA ESTERNA MANIGLIONI CILINDRO 07176	91
PLACCA GHIBLI ALLUMINIO DOPPIA MAPPA	186
PLACCA GHIBLI ALLUMINIO POMOLO	187
PLACCA GHIBLI ALLUMINIO PROTETTORE	186
PLACCA GHIBLI ALLUMINIO YALE	185
PLACCA GHIBLI OTTONE DOPPIA MAPPA	186
PLACCA GHIBLI OTTONE POMOLO	187
PLACCA GHIBLI OTTONE PROTETTORE	186
PLACCA GHIBLI OTTONE YALE	185
PLACCA MASCHERAMENTO FORI	209
POMOLO BLINDO ALLUMINIO	182
POMOLO BLINDO OTTONE	182
POMOLO CILINDRI PIATTO	194
POMOLO CILINDRI TONDO	194
POMOLO MEZZALUNA ALLUMINIO	181
POMOLO MEZZALUNA OTTONE	181
POMOLO PREMIAPRI NOVA BAGNI N12	237
POMOLO PREMIAPRI NOVA UFFICI N13	237
POMOLO PREMIAPRI NOVA UFFICI N15	237
POMOLO SERRATURE 98400	344
POMOLO SERRATURE 99198	344
POMOLO SERRATURE OVALE 06355	93
POMOLO SERRATURE TAGLIAFUOCO 07076	85
POMOLO SFERA CHAMPIONS PRO	305
PORTA RADIOCOMANDI WHY EVO VISOR CLIPS	630
PORTACHIAVI ANELLO	439, 454
PORTACHIAVI ANELLO APRIBILE	439
PORTACHIAVI ANELLO ATTREZZI	441
PORTACHIAVI ANELLO CATENA THICK	442
PORTACHIAVI ANELLO COCCINELLA	441
PORTACHIAVI ANELLO MOLLA SPIRALE	442
PORTACHIAVI ANELLO MORBIDONE ANCORA	443
PORTACHIAVI ANELLO MORBIDONE MIX	443
PORTACHIAVI ANELLO MOSCHETTONE BIG	442
PORTACHIAVI ANELLO MOSCHETTONE LOCK 6	442
PORTACHIAVI ANELLO MOSCHETTONE LOCK 8	442
PORTACHIAVI ANELLO MOSCHETTONE MINI	442
PORTACHIAVI ANELLO PALLA BILIARDO MAXI	441
PORTACHIAVI ANELLO STACCATTACCA	440
PORTACHIAVI ETICHETTA ANELLO GIR MAXI	440
PORTACHIAVI ETICHETTA ANELLO GIR MIX	439, 440
PORTACHIAVI ETICHETTA ANELLO GIREVOLE	439
PORTACHIAVI INCIDIBILE EXPO	454
PORTACHIAVI INCIDIBILI	454
PORTACHIAVI PUNTATORE LASER LED	443
PORTACHIAVI SOLARE	443
PORTACHIAVI TAGLIAUNGHIE MAXI	443
PORTACHIAVI TAGLIAUNGHIE MINI	443
PROGRAMMATORE RADIOC. WHY BRAIN-BRIDGE	631
PROGRAMMATORE RADIOCOMANDI GENERATOR	631
PROGRAMMATORE RADIOCOMANDI WHY TOUCH-PRO	631
PROLUNGA ASTE MANIGLIONI FAST 07064	89
PROLUNGA CILINDRO TONDO KIT 07165	25
PROLUNGA POMOLO MEZZO GIRO 99199	344
PROTETTORE BASCULANTI DN129	164
PROTETTORE BASCULANTI DN130	165
PROTETTORE BASCULANTI DN22	164
PROTETTORE BASCULANTI DN28	164
PROTETTORE BASCULANTI PS0500	164
PROTETTORE BASIC BD16	160
PROTETTORE BASIC BD68	160
PROTETTORE BLINDO SFERIK RWS16	161
PROTETTORE BLINDO SFERIK RWS68	161
PROTETTORE GUARD OR02	161
PROTETTORE MONOLITO KRIPTON BD321N	161
PROTETTORE MONOLITO MAGNETICO 3G2MB	162
PROTETTORE MONOLITO MAGNETICO 3G3MB	162
PROTETTORE MONOLITO SFERIK BD201N	162
PROTETTORE ROK SFERIK BDS16	160
PROTETTORE ROK SFERIK BDS68	160
PROTETTORE SCORREVOLE MAGNET. MINI MG220	162
PROTETTORE SERRANDE DN24	165
PROTETTORE SERRANDE MAGNETICO MG740	165
PROTETTORE SERRANDE MAGNETICO MG812	165
PULSANTE ELETTROSERRATURE 06110	103
PULSANTE ELETTROSERRATURE 19221	103
PULSANTE ELETTROSERRATURE 19592	103
PULSANTE ELETTROSERRATURE 19593	103
Q	
QUADRO MANIGLIE CON FERMO	206
QUADRO MANIGLIE ESPANSIONE	187
QUADRO MANIGLIE NIPLEX FOLLE	187
QUADRO MANIGLIE SDOPPIATO	206
QUADRO MANIGLIE SDOPPIATO 07083	85
QUARZO RADIOCOMANDI	630
R	
RADIOCOMANDO 433,92 AIR L	633
RADIOCOMANDO 433,92 CLASSIC 724	627
RADIOCOMANDO 433,92 HAPPY	627
RADIOCOMANDO 433,92 JERRY	628
RADIOCOMANDO 433,92 KEY	634
RADIOCOMANDO 433,92 MINI	627
RADIOCOMANDO 433,92 NINI CLACK KIT	628
RADIOCOMANDO 433,92 ROLL&COPY	634
RADIOCOMANDO 433,92 SIRIO FIX AUTOAPPR.	627
RADIOCOMANDO 433,92 SIRIO FIX GENERATOR	628
RADIOCOMANDO FQZ LIBERA 02 NERO GUSCIO	629
RADIOCOMANDO FQZ LIBERA 02 NERO SCHEDA	629
RADIOCOMANDO FQZ LIBERA COLA RED GUSCIO	628
RADIOCOMANDO FQZ LIBERA COLA RED SCHEDA	629
RADIOCOMANDO MULTIFR. WHY EVO NOA MINI	625
RADIOCOMANDO MULTIFREQUENZA AIR V	633
RADIOCOMANDO MULTIFREQUENZA MULTI-KEY	634
RADIOCOMANDO MULTIFREQUENZA SQUDO	626
RADIOCOMANDO MULTIFREQUENZA WHY EVO MINI	626
RADIOCOMANDO MULTIFREQUENZA WHY EVO NEW	626
RADIOCOMANDO MULTIFREQUENZA WHY EVO NOA	625
RADIOCOMANDO MULTIFREQUENZA WHY PLUS	626
RADIOCOMANDO ORIGINALE AU 3000E GIBIDI	623
RADIOCOMANDO ORIGINALE FLOR-S 2 NICE	624
RADIOCOMANDO ORIGINALE FLOR-S 4 NICE	624
RADIOCOMANDO ORIGINALE KILO 4 GENIUS	624
RADIOCOMANDO ORIGINALE LITHIO RIB	624
RADIOCOMANDO ORIGINALE MITTO 2B BFT	621
RADIOCOMANDO ORIGINALE MITTO 4 BFT	621
RADIOCOMANDO ORIGINALE NOIRE 2E TELCOMA	625
RADIOCOMANDO ORIGINALE ONE 4 NICE	624
RADIOCOMANDO ORIGINALE ONE NICE	623
RADIOCOMANDO ORIGINALE PEARL SOMMER	625
RADIOCOMANDO ORIGINALE SITI 433 FADINI	623
RADIOCOMANDO ORIGINALE T4WV BENINCA	621
RADIOCOMANDO ORIGINALE TC4E PRASTEL	624
RADIOCOMANDO ORIGINALE TM4 APRIMATIC	621
RADIOCOMANDO ORIGINALE TO.GO 2 BENINCA	621
RADIOCOMANDO ORIGINALE TOP 432EV CAME	621
RADIOCOMANDO ORIGINALE TRQ 449200 CARDIN	622
RADIOCOMANDO ORIGINALE TRQ 449400 CARDIN	622
RADIOCOMANDO ORIGINALE TRS 435200 CARDIN	622
RADIOCOMANDO ORIGINALE TRS 435400 CARDIN	622
RADIOCOMANDO ORIGINALE XT2 433 FAAC	622
RADIOCOMANDO ORIGINALE XT2 868 FAAC	622
RADIOCOMANDO ORIGINALE XT4 433 FAAC	623
RADIOCOMANDO ORIGINALE XT4 868 FAAC	623
RADIOCOMANDO ORIGINALE ZEN2C DITEC	623
RADIOCOMANDO QUARZATO AIR Q	633
RADIOCOMANDO QUARZATO NEW PRINZ	630
RADIOCOMANDO QUARZATO QBLUE	629
RADIOCOMANDO QUARZATO QZERO	629
RICAMBIO GORGES 181N	299
RIDUZIONE PATENT	14
ROSETTA GHIBLI ALLUMINIO	183
ROSETTA GHIBLI OTTONE	183
ROSETTA POMOLI PREMIAPRI 1071	238
ROSETTA TONDA ALLUMINIO	182
ROSETTA TONDA OTTONE	182
RULLO REGOLABILE	434
RULLO SERRATURE INF.MULTIPUNTO 040940	196
RULLO SERRATURE INF.MULTIPUNTO 06000	36
S	
SBALZO ASTE	343
SBALZO ASTE 06418	106
SCROCCO LATERALE MANIGLIONI CPL	169
SCROCCO LATERALI MANIGLIONI FAST 07063	89
SCROCCO MANIGLIONI ALLUMINIO IDEA	207, 208
SCROCCO POMOLI PREMIAPRI	238
SCROCCO PREMIAPRI PORTE VETRO GLA70	238
SCROCCO ROVESCIATO 99135	343
SCROCCO VERT.MANIGLIONI PRESTIGE 07063	89
SCROCCO VERTICALE MANIGLIONI CPV	169
SCROCCO VERTICALI MANIGLIONI 07063	89
SCROCCO VERTICALI MANIGLIONI FAST 07063	89
SEGNACHIAVI PLASTICA ANELLO MIX	441
SEGNACHIAVI PLASTICA QUADRI MIX	441
SEGNACHIAVI PLASTICA TONDI MIX	441
SEGNALATORE OCCUPATO PREMIAPRI NSG	239
SERRATURA APPLICARE FERRO 106	175
SERRATURA APPLICARE FERRO 424	252
SERRATURA APPLICARE FERRO 425	252
SERRATURA APPLICARE FERRO 426	252
SERRATURA APPLICARE FERRO 427	253
SERRATURA APPLICARE FERRO 433	253
SERRATURA APPLICARE FERRO 434	253
SERRATURA APPLICARE FERRO 435	253
SERRATURA APPLICARE FERRO 436	254
SERRATURA APPLICARE FERRO 437	254
SERRATURA APPLICARE FERRO 485-486	202
SERRATURA APPLICARE FERRO 50471	68
SERRATURA APPLICARE FERRO 50571	68
SERRATURA APPLICARE FERRO 6751	404
SERRATURA APPLICARE FERRO 6752	404
SERRATURA APPLICARE LEGNO 030	423
SERRATURA APPLICARE LEGNO 50111	37
SERRATURA APPLICARE LEGNO 50121	37
SERRATURA APPLICARE LEGNO 50131	38
SERRATURA APPLICARE LEGNO 50141	38
SERRATURA APPLICARE LEGNO 50171	39
SERRATURA APPLICARE LEGNO 50181	39
SERRATURA APPLICARE LEGNO 50211	39
SERRATURA APPLICARE ORIZZONTALE 187	17
SERRATURA APPLICARE ORIZZONTALE 188	18
SERRATURA APPLICARE ORIZZONTALE 189	18
SERRATURA APPLICARE PORTONCINO 175	16
SERRATURA APPLICARE PORTONCINO 176	16
SERRATURA APPLICARE PORTONCINO 177	17
SERRATURA APPLICARE VERTICALE 185	17
SERRATURA BASCULE 108	174
SERRATURA BASCULE 109	174
SERRATURA BASCULE B511	401
SERRATURA BASCULE C1640	385
SERRATURA BASCULE C1640E	385
SERRATURA BASCULE DM 1640	386
SERRATURA BASCULE DM QUADRO 8651	402
SERRATURA BASCULE QUADRO B551	401
SERRATURA BASCULE QUADRO B561	401
SERRATURA BASCULE SIC. YALE QUADRO W598	402
SERRATURA BASCULE SICUREZZA QUADRO W551	402
SERRATURA BASCULE SICUREZZA QUADRO W561	402
SERRATURA BASCULE SPRANGA BSP0	403
SERRATURA BASCULE SPRANGA CILINDRO	259, 260
SERRATURA BASCULE SPRANGA LLC103	387
SERRATURA BASCULE SPRANGA LLC113.5	387
SERRATURA BASCULE SPRANGA LLC113.8	387
SERRATURA BASCULE SPRANGA LLC113.8/6	387
SERRATURA BASCULE SPRANGA POMPA 32910	305
SERRATURA BASCULE SPRANGA POMPA 32926	306
SERRATURA BASCULE SPRANGA POMPA 32931	306
SERRATURA BASCULE SPRANGA POMPA 6002	213
SERRATURA BASCULE YALE 110	174
SERRATURA BIDONI APP.CORPO INFERIORE	378
SERRATURA BIDONI APP.CORPO SUPERIORE	378
SERRATURA BIDONI APP.CUPOLOTTO	378
SERRATURA BIDONI APP.MASCHERA FORATURA	379
SERRATURA CANCELLI SCORREVOLI CC 50	178
SERRATURA CANCELLI SCORREVOLI CHIAVE 50	178
SERRATURA CANCELLI SCORREVOLI CL 50	178
SERRATURA CANTINA CANNA LUNGA STANDARD	18
SERRATURA FERROGLIETTO 2 MANDATE 460500	195
SERRATURA FERROGLIETTO 2 MANDATE 470500	195
SERRATURA FERROGLIETTO 4 MANDATE	11
SERRATURA FERROGLIETTO 4 MANDATE 011	422, 423
SERRATURA FERROGLIETTO 4 MANDATE 250	388
SERRATURA FERROGLIETTO 4 MANDATE 255	388
SERRATURA FERROGLIETTO 4 MANDATE 702	244
SERRATURA FERROGLIETTO 6 M SERIE 1.7830	412
SERRATURA FERROGLIETTO 6 MANDATE 012	423
SERRATURA FERROGLIETTO 6 MANDATE 270	388
SERRATURA FERROGLIETTO 6 MANDATE 270A	417
SERRATURA FERROGLIETTO 6 MANDATE 270B	417
SERRATURA FERROGLIETTO 6 MANDATE 275	389
SERRATURA FERROGLIETTO 6 MANDATE 712	244
SERRATURA FERROGLIETTO 6 MANDATE 713	244
SERRATURA FERROGLIETTO CILINDRO 4 M 350	262
SERRATURA FERROGLIETTO DM 4 M 1010	213
SERRATURA FERROGLIETTO LATERALE 34332	309
SERRATURA FERROGLIETTO POMPA 1 M 1500	134
SERRATURA FERROGLIETTO POMPA 1 M 34350	306

Machieraldo
Ferramenta & Casalinghi

Indice alfabetico per Articolo

Articolo	Pagina
SERRATURA FERROGLIETTO POMPA 1 M 34351	306
SERRATURA FERROGLIETTO POMPA 2 M 3700	134
SERRATURA FERROGLIETTO POMPA 2 M J320	262
SERRATURA FERROGLIETTO POMPA 3 M 34352	307
SERRATURA FERROGLIETTO POMPA 3 M 34353	307
SERRATURA FERROGLIETTO POMPA 4 M 1500L	134
SERRATURA FERROGLIETTO POMPA 4 M 2010	213
SERRATURA FERROGLIETTO TRIPLICE 253	262
SERRATURA FERROGLIETTO TRIPLICE 34328	309
SERRATURA FERROGLIETTO TRIPLICE 34329	310
SERRATURA FERROGLIETTO TRIPLICE 34330	310
SERRATURA FERROGLIETTO TRIPLICE 35381	311
SERRATURA FERROGLIETTO TRIPLICE 35382	311
SERRATURA FERROGLIETTO TRIPLICE 38328	312
SERRATURA FERROGLIETTO VERTICALE 140P	260
SERRATURA FERROGLIETTO VERTICALE 252	262
SERRATURA FERROGLIETTO VERTICALE 34322	307
SERRATURA FERROGLIETTO VERTICALE 34323	307
SERRATURA FERROGLIETTO VERTICALE 34324	308
SERRATURA FERROGLIETTO VERTICALE 34325	308
SERRATURA FERROGLIETTO VERTICALE 34326	308
SERRATURA FERROGLIETTO VERTICALE 34327	309
SERRATURA FERROGLIETTO VERTICALE J140PP	260
SERRATURA FERROGLIETTO VERTICALE J222	261
SERRATURA FERROGLIETTO VERTICALE J223	261
SERRATURA INF.ALLUMINIO 101	424
SERRATURA INF.ALLUMINIO 101E	424
SERRATURA INF.ALLUMINIO 106	424
SERRATURA INF.ALLUMINIO 108	425
SERRATURA INF.ALLUMINIO 109	425
SERRATURA INF.ALLUMINIO 110	425
SERRATURA INF.ALLUMINIO 111	425
SERRATURA INF.ALLUMINIO 112	426
SERRATURA INF.ALLUMINIO 113	426
SERRATURA INF.ALLUMINIO 114	426
SERRATURA INF.ALLUMINIO 114I	426
SERRATURA INF.ALLUMINIO 115	427
SERRATURA INF.ALLUMINIO 120	427
SERRATURA INF.ALLUMINIO 121	427
SERRATURA INF.ALLUMINIO 123	427
SERRATURA INF.ALLUMINIO 130	428
SERRATURA INF.ALLUMINIO 133	428
SERRATURA INF.CANCELLI SCORREVOLI 156/1	220
SERRATURA INF.CANCELLI SCORREVOLI 566	251
SERRATURA INF.CANCELLI SCORREVOLI 568	251
SERRATURA INF.CANCELLI SCORREVOLI 572	251
SERRATURA INF.CANCELLI SCORREVOLI 573	251
SERRATURA INF.CANCELLI SCORREVOLI 574	252
SERRATURA INF.FERRO 050+605	428
SERRATURA INF.FERRO 051+605	428
SERRATURA INF.FERRO 053+605	429
SERRATURA INF.FERRO 054	429
SERRATURA INF.FERRO 055	429
SERRATURA INF.FERRO 057	429
SERRATURA INF.FERRO 060+605	430
SERRATURA INF.FERRO 061	430
SERRATURA INF.FERRO 062+605	430
SERRATURA INF.FERRO 063	430
SERRATURA INF.FERRO 065+605	431
SERRATURA INF.FERRO 066+605	431
SERRATURA INF.FERRO 067	431
SERRATURA INF.FERRO 068	432
SERRATURA INF.FERRO 069	432
SERRATURA INF.FERRO 070	432
SERRATURA INF.FERRO 071	432
SERRATURA INF.FERRO 075	433
SERRATURA INF.FERRO 080	433
SERRATURA INF.FERRO 085	433
SERRATURA INF.FERRO 088	433
SERRATURA INF.LEGNO 015	421
SERRATURA INF.LEGNO 020	421
SERRATURA INF.LEGNO 025	422
SERRATURA INF.LEGNO 026	422
SERRATURA INF.LEGNO CENTRO 1024	4
SERRATURA INF.LEGNO CENTRO BAGNO 1005	4
SERRATURA INF.LEGNO CENTRO BAGNO 1006	4
SERRATURA INF.LEGNO CENTRO BAGNO 1012	4
SERRATURA INF.LEGNO MEDIANA 1103	6
SERRATURA INF.LEGNO MEDIANA BAGNO 1102	5
SERRATURA INF.LEGNO SCORREVOLI B3C	15
SERRATURA INF.LEGNO SCORREVOLI BAGNO B2N	16
SERRATURA INF.LEGNO SCORREVOLI BAGNO BON	15
SERRATURA INF.LEGNO SCORREVOLI BOC	14
SERRATURA INF.LEGNO SCORREVOLI YALE BOY	15
SERRATURA INF.MULTIPUNTO PERFORMA 723501	195
SERRATURA INF.MULTIPUNTO PERFORMA 723553	195
SERRATURA INF.MULTIPUNTO SICURTOP 1685	7
SERRATURA INFIL. FASCE TRIPLICE 41823/90	327
SERRATURA INFILARE DM 4000	122
SERRATURA INFILARE DM 5000	122
SERRATURA INFILARE DM MULTIPUNTO 57218	63, 64
SERRATURA INFILARE FASCE ALL 41812	326
SERRATURA INFILARE FASCE ALL 44120	46
SERRATURA INFILARE FASCE ALL 44145	46
SERRATURA INFILARE FASCE ALL 44150	46
SERRATURA INFILARE FASCE ALL 44151	46
SERRATURA INFILARE FASCE ALL 44155	47
SERRATURA INFILARE FASCE ALL 44156	47
SERRATURA INFILARE FASCE ALL 44360	50
SERRATURA INFILARE FASCE ALL 44361	50
SERRATURA INFILARE FASCE ALL 44370	50
SERRATURA INFILARE FASCE ALL 44371	51
SERRATURA INFILARE FASCE ALL 44460	51
SERRATURA INFILARE FASCE ALL 44461	51
SERRATURA INFILARE FASCE ALL 44470	52
SERRATURA INFILARE FASCE ALL 44471	52
SERRATURA INFILARE FASCE ALL 5511	403
SERRATURA INFILARE FASCE ALL 5520	403
SERRATURA INFILARE FASCE ALL 56357	67
SERRATURA INFILARE FASCE ALL 57312	65
SERRATURA INFILARE FASCE ALL 57317	65
SERRATURA INFILARE FASCE ALL 57320	66
SERRATURA INFILARE FASCE ALL 57325	66
SERRATURA INFILARE FASCE ALL 57336	66
SERRATURA INFILARE FASCE ALL 57352	67
SERRATURA INFILARE FASCE ALL 57357	67
SERRATURA INFILARE FASCE ALL 57360	68
SERRATURA INFILARE FASCE ALL 57365	68
SERRATURA INFILARE FASCE ALL 712	196
SERRATURA INFILARE FASCE ALL 720	197
SERRATURA INFILARE FASCE ALL 725	197
SERRATURA INFILARE FASCE ALL 901	175
SERRATURA INFILARE FASCE ALL 961120	197
SERRATURA INFILARE FASCE ALL 963120	197
SERRATURA INFILARE FASCE ALL Y86000	436
SERRATURA INFILARE FASCE ALL Y87000	435
SERRATURA INFILARE FASCE ALL Y87002	436
SERRATURA INFILARE FASCE ALL YALE 911	175
SERRATURA INFILARE FASCE ALLUMINIO 370	363
SERRATURA INFILARE FASCE ALLUMINIO 380	363
SERRATURA INFILARE FASCE ALLUMINIO 390	364
SERRATURA INFILARE FASCE ALLUMINIO 770	364
SERRATURA INFILARE FASCE ALLUMINIO 780	364
SERRATURA INFILARE FASCE ALLUMINIO 790	365
SERRATURA INFILARE FASCE ALLUMINIO 800	247
SERRATURA INFILARE FASCE ALLUMINIO 801	247
SERRATURA INFILARE FASCE ALLUMINIO 802	247
SERRATURA INFILARE FASCE ALLUMINIO 803	248
SERRATURA INFILARE FASCE ALLUMINIO 804	248
SERRATURA INFILARE FASCE ALLUMINIO 805	248
SERRATURA INFILARE FASCE ALLUMINIO 809	248
SERRATURA INFILARE FASCE ALLUMINIO 812	249
SERRATURA INFILARE FASCE ALLUMINIO 880	365
SERRATURA INFILARE FASCE ALLUMINIO 890	366
SERRATURA INFILARE FASCE FERRO 56016	60
SERRATURA INFILARE FASCE TRIPLICE 41823	326
SERRATURA INFILARE FERRO 132	244
SERRATURA INFILARE FERRO 133	245
SERRATURA INFILARE FERRO 134	245
SERRATURA INFILARE FERRO 147	245
SERRATURA INFILARE FERRO 148	245, 246
SERRATURA INFILARE FERRO 149	246
SERRATURA INFILARE FERRO 283	249
SERRATURA INFILARE FERRO 288	249
SERRATURA INFILARE FERRO 313	250
SERRATURA INFILARE FERRO 316	250
SERRATURA INFILARE FERRO 317	250
SERRATURA INFILARE FERRO 343	246
SERRATURA INFILARE FERRO 345	247
SERRATURA INFILARE FERRO 40704 KA	324
SERRATURA INFILARE FERRO 42012	42
SERRATURA INFILARE FERRO 42020	42
SERRATURA INFILARE FERRO 42022	43
SERRATURA INFILARE FERRO 42030	43
SERRATURA INFILARE FERRO 42032	43
SERRATURA INFILARE FERRO 42112	43
SERRATURA INFILARE FERRO 42120	44
SERRATURA INFILARE FERRO 42210	44
SERRATURA INFILARE FERRO 42212	44
SERRATURA INFILARE FERRO 42310	44
SERRATURA INFILARE FERRO 42312	45
SERRATURA INFILARE FERRO 42412	45
SERRATURA INFILARE FERRO 42422	45
SERRATURA INFILARE FERRO 42512	45
SERRATURA INFILARE FERRO 461	250
SERRATURA INFILARE FERRO 52526	59
SERRATURA INFILARE FERRO 56010	59
SERRATURA INFILARE FERRO 56013	60
SERRATURA INFILARE FERRO 56250	60
SERRATURA INFILARE FERRO 56255	61
SERRATURA INFILARE FERRO 57010	61
SERRATURA INFILARE FERRO 57013	61
SERRATURA INFILARE FERRO 57013 KA	62
SERRATURA INFILARE FERRO 57015	62
SERRATURA INFILARE FERRO 57016	62
SERRATURA INFILARE FERRO 57020	62
SERRATURA INFILARE FERRO 57211	63
SERRATURA INFILARE FERRO 57215	63
SERRATURA INFILARE FERRO 57220	64
SERRATURA INFILARE FERRO 57225	64
SERRATURA INFILARE FERRO 57226	64
SERRATURA INFILARE FERRO 57250	65
SERRATURA INFILARE FERRO 57255	65
SERRATURA INFILARE FERRO 600	198
SERRATURA INFILARE FERRO 601	198
SERRATURA INFILARE FERRO 603	198
SERRATURA INFILARE FERRO 604	198
SERRATURA INFILARE FERRO 605	199
SERRATURA INFILARE FERRO 610	200
SERRATURA INFILARE FERRO 620	199
SERRATURA INFILARE FERRO 630	200
SERRATURA INFILARE FERRO DM 40701	324
SERRATURA INFILARE FERRO DM 661	200
SERRATURA INFILARE FERRO DM 661 KA	201
SERRATURA INFILARE FERRO DM 663	201
SERRATURA INFILARE FERRO DM 663 KA	202
SERRATURA INFILARE FERRO TRIPLICE 40705	325
SERRATURA INFILARE FERRO TRIPLICE 898V6	326
SERRATURA INFILARE FERRO TRIPLICE 89B75	325
SERRATURA INFILARE FERRO TRIPLICE 89B85	325
SERRATURA INFILARE LEGNO 5C011	34
SERRATURA INFILARE LEGNO 5C611	35
SERRATURA INFILARE LEGNO 5C631	35
SERRATURA INFILARE LEGNO CENTRO 1001	3
SERRATURA INFILARE LEGNO CENTRO 1002	3
SERRATURA INFILARE LEGNO DUO 851	3
SERRATURA INFILARE LEGNO MEDIANA 1101	5
SERRATURA INFILARE MONTANTI ALL 330	363
SERRATURA INFILARE MONTANTI ALL 350	362
SERRATURA INFILARE MONTANTI ALL 44220	47
SERRATURA INFILARE MONTANTI ALL 44221	48
SERRATURA INFILARE MONTANTI ALL 44225	48
SERRATURA INFILARE MONTANTI ALL 44226	48
SERRATURA INFILARE MONTANTI ALL 44230	49
SERRATURA INFILARE MONTANTI ALL 44231	49
SERRATURA INFILARE MONTANTI ALL 44235	49
SERRATURA INFILARE MONTANTI ALL 44240	49
SERRATURA INFILARE MONTANTI ALL 44246	50
SERRATURA INFILARE MONTANTI ALL 44661	52
SERRATURA INFILARE MONTANTI ALL 44666	53
SERRATURA INFILARE MONTANTI ALL 44671	53
SERRATURA INFILARE MONTANTI ALL 45010	53
SERRATURA INFILARE MONTANTI ALL 45110	54
SERRATURA INFILARE MONTANTI ALL 46210	54
SERRATURA INFILARE MONTANTI ALL 46215	55
SERRATURA INFILARE MONTANTI ALL 46220	55
SERRATURA INFILARE MONTANTI ALL 46225	55
SERRATURA INFILARE MONTANTI ALL 46230	56
SERRATURA INFILARE MONTANTI ALL 46250	56
SERRATURA INFILARE MONTANTI ALL 46270	57
SERRATURA INFILARE MONTANTI ALL 46305	57
SERRATURA INFILARE MONTANTI ALL 46820	57
SERRATURA INFILARE MONTANTI ALL 49225	58
SERRATURA INFILARE MONTANTI ALL 49250	58
SERRATURA INFILARE MONTANTI ALL 90131	176
SERRATURA INFILARE MONTANTI ALL 90334	176
SERRATURA INFILARE MONTANTI ALLUM. 911	249
SERRATURA INFILARE MULTIPUNTO 49426	36
SERRATURA INFILARE MULTIPUNTO 49526	36
SERRATURA INFILARE TAGLIAFUOCO 214110	205
SERRATURA INFILARE TAGLIAFUOCO 216120	205
SERRATURA INFILARE TAGLIAFUOCO 43000	83
SERRATURA INFILARE TAGLIAFUOCO 43020	83
SERRATURA INFILARE TAGLIAFUOCO 43110	83
SERRATURA INFILARE TAGLIAFUOCO 43120	83
SERRATURA INFILARE TAGLIAFUOCO 43130	84
SERRATURA INFILARE TAGLIAFUOCO 480	254
SERRATURA INFILARE TRIPLICE CIL. 8000PE	123
SERRATURA INFILARE TRIPLICE DM 8000	123
SERRATURA MOBILI APP.ASTE ROTANTI	373
SERRATURA MOBILI APP.ASTE SCORRIMENTO	372
SERRATURA MOBILI APP.BUSSOLA	373
SERRATURA MOBILI APP.CATENACCIO LAT.	375
SERRATURA MOBILI APP.CATENACCIO SUP.	376
SERRATURA MOBILI APP.PERNO ORIZZONTALE	373, 374
SERRATURA MOBILI APP.PERNO VERTICALE	374, 375
SERRATURA MOBILI APPLICARE	240
SERRATURA MOBILI APPLICARE LEVA	376
SERRATURA MOBILI APPLICARE MANIGLIA	376
SERRATURA MOBILI APPLICARE POMOLO	115
SERRATURA MOBILI APPLICARE PUSH	377
SERRATURA MOBILI ASTE ROTANTI 2177	232
SERRATURA MOBILI ASTE ROTANTI 2182	232
SERRATURA MOBILI ASTE ROTANTI 2193	232
SERRATURA MOBILI ASTE ROTANTI M85	231
SERRATURA MOBILI ASTE ROTANTI M93	232
SERRATURA MOBILI ASTE SCORRIMENTO M67	231
SERRATURA MOBILI CATENACCIO INF. 2632	236
SERRATURA MOBILI CATENACCIO LAT. 2131	234
SERRATURA MOBILI CATENACCIO LAT. 2131 KA	235
SERRATURA MOBILI CATENACCIO LAT. 2243	235
SERRATURA MOBILI CATENACCIO SUP. 2130	234
SERRATURA MOBILI CATENACCIO SUP. 2130 KA	234
SERRATURA MOBILI CATENACCIO SUP. 2241	235
SERRATURA MOBILI CATENACCIO SUP. 2630	235
SERRATURA MOBILI INFILARE BQ	372
SERRATURA MOBILI INFILARE BT MPE	236
SERRATURA MOBILI INFILARE M32	236
SERRATURA MOBILI M42	231
SERRATURA MOBILI PERNO ORIZZONTALE 2133	233
SERRATURA MOBILI PERNO VERTICALE 2134	233
SERRATURA MOBILI PUSH 2224	233
SERRATURA MOBILI PUSH 2324	234
SERRATURA PATENT BORDI QUADRI 572	1

Indice alfabetico per Articolo

Machieraldo
Ferramenta & Casalinghi

Articolo	Pagina
SERRATURA PATENT BORDI QUADRI 8x70	13
SERRATURA PATENT BORDI QUADRI 8x70 BR	13
SERRATURA PATENT BORDI QUADRI 8x90 BR	13
SERRATURA PATENT BORDI TONDI 571	1
SERRATURA PATENT BORDI TONDI 591	2
SERRATURA PATENT BORDI TONDI 8x70 BR	13
SERRATURA PATENT BORDI TONDI 8x90 BR	14
SERRATURA PATENT BORDI TONDI BAGNO 579	2
SERRATURA PATENT BORDI TONDI BAGNO 595	2
SERRATURA PORTE FERRO ACQUEDOTTO 21	177
SERRATURA PORTE FERRO CC 48	177
SERRATURA PORTE FERRO CC 610	177
SERRATURA PORTE FERRO CC 611	178
SERRATURA PORTE FERRO CL 48	177
SERRATURA PORTE FERRO CL 611	178
SERRATURA SERRANDE AVVOLGIBILI 1.8271	412
SERRATURA SERRANDE AVVOLGIBILI 112	174
SERRATURA SERRANDE AVVOLGIBILI 6001	399
SERRATURA SERRANDE AVVOLGIBILI 6221	399
SERRATURA SERRANDE AVVOLGIBILI 6601	400
SERRATURA SERRANDE AVVOLGIBILI 6610	400
SERRATURA SERRANDE AVVOLGIBILI A211	397
SERRATURA SERRANDE AVVOLGIBILI A211 KA	397
SERRATURA SERRANDE AVVOLGIBILI A212	397
SERRATURA SERRANDE AVVOLGIBILI A212 KA	397
SERRATURA SERRANDE AVVOLGIBILI A311	398
SERRATURA SERRANDE AVVOLGIBILI A312	398
SERRATURA SERRANDE AVVOLGIBILI A411	398
SERRATURA SERRANDE AVVOLGIBILI A412	398
SERRATURA SERRANDE AVVOLGIBILI C1600	384
SERRATURA SERRANDE AVVOLGIBILI C1600/Z	385
SERRATURA SERRANDE AVVOLGIBILI C1600KA	385
SERRATURA SERRANDE AVVOLGIBILI DM 1600	386
SERRATURA SERRANDE AVVOLGIBILI DM 1600/Z	386
SERRATURA SERRANDE AVVOLGIBILI DM 1600KA	386
SERRATURA SERRANDE AVVOLGIBILI DM 8601	399
SERRATURA SERRANDE AVVOLGIBILI S211	399
SERRATURA SERRANDE AVVOLGIBILI S212	400
SERRATURA SERRANDE FISARMONICA 1.8301	412
SERRATURA SERRANDE SCORREVOLI 6318	401
SERRATURA SIC.QUINTUPL.POMPA 2501/2502CP	220
SERRATURA SIC.QUINTUPL.POMPA 2551/2552CP	220
SERRATURA SIC.QUINTUPLICE CIL. 2300PE	131
SERRATURA SIC.QUINTUPLICE CIL. 2300PE MC	131
SERRATURA SIC.QUINTUPLICE CIL. 2350PE	132
SERRATURA SIC.QUINTUPLICE CIL. 2350PE MC	132
SERRATURA SIC.QUINTUPLICE DM 1501/1502	216
SERRATURA SIC.QUINTUPLICE DM 1551/1552	217
SERRATURA SIC.QUINTUPLICE DM 2300	126
SERRATURA SIC.QUINTUPLICE DM 2350	126
SERRATURA SIC.QUINTUPLICE POMPA 3300	142
SERRATURA SIC.QUINTUPLICE POMPA 3300 MC	143, 144
SERRATURA SIC.QUINTUPLICE POMPA 3300P	143
SERRATURA SIC.QUINTUPLICE POMPA 3350	144
SERRATURA SIC.QUINTUPLICE POMPA 3350 MC	145, 146
SERRATURA SIC.QUINTUPLICE POMPA 3350P	145
SERRATURA SIC.SEMPLICE CIL. 2000PE	127
SERRATURA SIC.SEMPLICE CIL. 2050PE	128
SERRATURA SIC.SEMPLICE DM 1001/1002	213
SERRATURA SIC.SEMPLICE DM 1101/1102	214
SERRATURA SIC.SEMPLICE DM 1151/1152	214
SERRATURA SIC.SEMPLICE DM 1800	124
SERRATURA SIC.SEMPLICE DM 1850	124
SERRATURA SIC.SEMPLICE POMPA 1600	134
SERRATURA SIC.SEMPLICE POMPA 1650	135
SERRATURA SIC.SEMPLICE POMPA 2001/2002CP	217
SERRATURA SIC.SEMPLICE POMPA 2101/2102CP	217
SERRATURA SIC.SEMPLICE POMPA 2151/2152CP	218
SERRATURA SIC.SEMPLICE POMPA 3000	135
SERRATURA SIC.SEMPLICE POMPA 3000 MC	136
SERRATURA SIC.SEMPLICE POMPA 3000P	135
SERRATURA SIC.SEMPLICE POMPA 3050	136
SERRATURA SIC.SEMPLICE POMPA 3050 MC	137, 138
SERRATURA SIC.SEMPLICE POMPA 3050P	137
SERRATURA SIC.TRIPLICE CIL. 2000PE MC	127
SERRATURA SIC.TRIPLICE CIL. 2050PE MC	128
SERRATURA SIC.TRIPLICE CIL. 2200PE	129
SERRATURA SIC.TRIPLICE CIL. 2200PE MC	129
SERRATURA SIC.TRIPLICE CIL. 2250PE	130
SERRATURA SIC.TRIPLICE CIL. 2250PE MC	130
SERRATURA SIC.TRIPLICE CIL.2105G	147, 148
SERRATURA SIC.TRIPLICE CIL.2155G	148, 149
SERRATURA SIC.TRIPLICE CIL.2655G-02	149
SERRATURA SIC.TRIPLICE CIL.2655G-02+36	150
SERRATURA SIC.TRIPLICE CIL.2655G-52	150
SERRATURA SIC.TRIPLICE CIL.7056G-01	151
SERRATURA SIC.TRIPLICE CIL.7056G-51	151
SERRATURA SIC.TRIPLICE CILINDRO 2200PEN	133
SERRATURA SIC.TRIPLICE CILINDRO 2250PEN	133
SERRATURA SIC.TRIPLICE CILINDRO 2300PEN	133
SERRATURA SIC.TRIPLICE CILINDRO 2350PEN	133
SERRATURA SIC.TRIPLICE DM 1201/1202	215
SERRATURA SIC.TRIPLICE DM 1301/1302	215
SERRATURA SIC.TRIPLICE DM 1351/1352	216
SERRATURA SIC.TRIPLICE DM 2105	146, 147
SERRATURA SIC.TRIPLICE DM 2200	125
SERRATURA SIC.TRIPLICE DM 2250	125
SERRATURA SIC.TRIPLICE POMPA 2201/2202CP	218
SERRATURA SIC.TRIPLICE POMPA 2301/2302CP	219
SERRATURA SIC.TRIPLICE POMPA 2351/2352CP	219
SERRATURA SIC.TRIPLICE POMPA 3200	138
SERRATURA SIC.TRIPLICE POMPA 3200 MC	139, 140
SERRATURA SIC.TRIPLICE POMPA 3200P	139
SERRATURA SIC.TRIPLICE POMPA 3250	140
SERRATURA SIC.TRIPLICE POMPA 3250 MC	141, 142
SERRATURA SIC.TRIPLICE POMPA 3250P	141
SERRATURA SICUREZZA FURGONI UFO	230
SERRATURA SICUREZZA FURGONI UFO KA	230
SERRATURA SICUREZZA QUINT.CIL.RSBLQ666	296
SERRATURA SICUREZZA QUINTUP. POMPA 30641	320
SERRATURA SICUREZZA QUINTUP. POMPA 30642	320
SERRATURA SICUREZZA QUINTUP. POMPA 30651	321
SERRATURA SICUREZZA QUINTUP. POMPA 30652	321
SERRATURA SICUREZZA QUINTUPL.DM 20540	313
SERRATURA SICUREZZA QUINTUPL.DM 20550	314
SERRATURA SICUREZZA QUINTUPL.POMPA JA425	274
SERRATURA SICUREZZA QUINTUPL.POMPA JA426	274
SERRATURA SICUREZZA QUINTUPL.POMPA JM425	271
SERRATURA SICUREZZA QUINTUPL.POMPA JM426	271
SERRATURA SICUREZZA QUINTUPLICE 38640	323
SERRATURA SICUREZZA QUINTUPLICE 38650	324
SERRATURA SICUREZZA QUINTUPLICE 56172	40
SERRATURA SICUREZZA QUINTUPLICE 57172	42
SERRATURA SICUREZZA QUINTUPLICE 85462	329
SERRATURA SICUREZZA QUINTUPLICE CIL.A455	268
SERRATURA SICUREZZA QUINTUPLICE CIL.A456	268
SERRATURA SICUREZZA QUINTUPLICE CIL.G455	279
SERRATURA SICUREZZA QUINTUPLICE CIL.G456	279
SERRATURA SICUREZZA QUINTUPLICE DM A415	265
SERRATURA SICUREZZA QUINTUPLICE DM A416	265
SERRATURA SICUREZZA QUINTUPLICE DM G415	277
SERRATURA SICUREZZA QUINTUPLICE DM G416	277
SERRATURA SICUREZZA SEMPLICE 38600	322
SERRATURA SICUREZZA SEMPLICE 38610	322
SERRATURA SICUREZZA SEMPLICE 56152	39
SERRATURA SICUREZZA SEMPLICE 57152	41
SERRATURA SICUREZZA SEMPLICE CIL.A451	266
SERRATURA SICUREZZA SEMPLICE CIL.A452	266
SERRATURA SICUREZZA SEMPLICE CIL.G451	278
SERRATURA SICUREZZA SEMPLICE CIL.G452	278
SERRATURA SICUREZZA SEMPLICE DM 20500	312
SERRATURA SICUREZZA SEMPLICE DM 20501	312
SERRATURA SICUREZZA SEMPLICE DM 20510	312
SERRATURA SICUREZZA SEMPLICE DM 20511	313
SERRATURA SICUREZZA SEMPLICE DM A411	263
SERRATURA SICUREZZA SEMPLICE DM A412	263
SERRATURA SICUREZZA SEMPLICE DM G411	275
SERRATURA SICUREZZA SEMPLICE DM G412	275
SERRATURA SICUREZZA SEMPLICE POMPA 30010	314
SERRATURA SICUREZZA SEMPLICE POMPA 30401	314
SERRATURA SICUREZZA SEMPLICE POMPA 30407	315
SERRATURA SICUREZZA SEMPLICE POMPA 30411	315
SERRATURA SICUREZZA SEMPLICE POMPA 30416	315
SERRATURA SICUREZZA SEMPLICE POMPA 30601	316
SERRATURA SICUREZZA SEMPLICE POMPA 30602	316
SERRATURA SICUREZZA SEMPLICE POMPA 30611	317
SERRATURA SICUREZZA SEMPLICE POMPA 30612	317
SERRATURA SICUREZZA SEMPLICE POMPA JA421	272
SERRATURA SICUREZZA SEMPLICE POMPA JA422	272
SERRATURA SICUREZZA SEMPLICE POMPA JM421	269
SERRATURA SICUREZZA SEMPLICE POMPA JM422	269
SERRATURA SICUREZZA TRIP. CIL.RCI664+33	290
SERRATURA SICUREZZA TRIP. CIL.RMTO6654	295
SERRATURA SICUREZZA TRIP.CIL.RCI664+10,0	289
SERRATURA SICUREZZA TRIP.CIL.RCI664+21,5	289
SERRATURA SICUREZZA TRIP.CIL.RSBLT664	296
SERRATURA SICUREZZA TRIPL.CIL.RES654+33	292
SERRATURA SICUREZZA TRIPL.CIL.RES654+43	292
SERRATURA SICUREZZA TRIPLICE	204
SERRATURA SICUREZZA TRIPLICE 38620	322
SERRATURA SICUREZZA TRIPLICE 38630	323
SERRATURA SICUREZZA TRIPLICE 56162	40
SERRATURA SICUREZZA TRIPLICE 56505	78
SERRATURA SICUREZZA TRIPLICE 56515	78
SERRATURA SICUREZZA TRIPLICE 56515 00CA	79
SERRATURA SICUREZZA TRIPLICE 56515 00PG	79
SERRATURA SICUREZZA TRIPLICE 57162	41
SERRATURA SICUREZZA TRIPLICE 57515	79, 80
SERRATURA SICUREZZA TRIPLICE 57516 00PG	80
SERRATURA SICUREZZA TRIPLICE 57655	81
SERRATURA SICUREZZA TRIPLICE 57665	81
SERRATURA SICUREZZA TRIPLICE 82515	327, 328
SERRATURA SICUREZZA TRIPLICE 82571	328, 329
SERRATURA SICUREZZA TRIPLICE 85461	329
SERRATURA SICUREZZA TRIPLICE 85555	330
SERRATURA SICUREZZA TRIPLICE 85571	330
SERRATURA SICUREZZA TRIPLICE 89257	330
SERRATURA SICUREZZA TRIPLICE 89371	331
SERRATURA SICUREZZA TRIPLICE 89451	331
SERRATURA SICUREZZA TRIPLICE 89457	332
SERRATURA SICUREZZA TRIPLICE 89845	332, 333
SERRATURA SICUREZZA TRIPLICE 89855	333
SERRATURA SICUREZZA TRIPLICE 89857	333, 334
SERRATURA SICUREZZA TRIPLICE 89859	334
SERRATURA SICUREZZA TRIPLICE 898T1	334, 335
SERRATURA SICUREZZA TRIPLICE 89B51	335
SERRATURA SICUREZZA TRIPLICE 89E30	335, 336
SERRATURA SICUREZZA TRIPLICE 89E31	336
SERRATURA SICUREZZA TRIPLICE 89F30	336
SERRATURA SICUREZZA TRIPLICE 89F31	337
SERRATURA SICUREZZA TRIPLICE CIL. 1900	389
SERRATURA SICUREZZA TRIPLICE CIL.1940CER	390, 391
SERRATURA SICUREZZA TRIPLICE CIL.5933/B	286
SERRATURA SICUREZZA TRIPLICE CIL.664	281, 282, 283
SERRATURA SICUREZZA TRIPLICE CIL.6654	284
SERRATURA SICUREZZA TRIPLICE CIL.A453	267
SERRATURA SICUREZZA TRIPLICE CIL.A454	267
SERRATURA SICUREZZA TRIPLICE CIL.AD663	281, 286
SERRATURA SICUREZZA TRIPLICE CIL.AD6654	283
SERRATURA SICUREZZA TRIPLICE CIL.AP954	285
SERRATURA SICUREZZA TRIPLICE CIL.AP954+9	286
SERRATURA SICUREZZA TRIPLICE CIL.CP954	285
SERRATURA SICUREZZA TRIPLICE CIL.G453	278
SERRATURA SICUREZZA TRIPLICE CIL.G454	278
SERRATURA SICUREZZA TRIPLICE CIL.RCE663	287
SERRATURA SICUREZZA TRIPLICE CIL.RCE664	287
SERRATURA SICUREZZA TRIPLICE CIL.RCI664	288
SERRATURA SICUREZZA TRIPLICE CIL.RCO654	290
SERRATURA SICUREZZA TRIPLICE CIL.RES653	291
SERRATURA SICUREZZA TRIPLICE CIL.RES654	291
SERRATURA SICUREZZA TRIPLICE CIL.RFI661	293
SERRATURA SICUREZZA TRIPLICE CIL.RMEF664	293
SERRATURA SICUREZZA TRIPLICE CIL.RMGA664	294
SERRATURA SICUREZZA TRIPLICE CIL.RPO664	295
SERRATURA SICUREZZA TRIPLICE CIL.RTE654	297
SERRATURA SICUREZZA TRIPLICE CILINDRO	10, 11
SERRATURA SICUREZZA TRIPLICE DM	10
SERRATURA SICUREZZA TRIPLICE DM 20520	313
SERRATURA SICUREZZA TRIPLICE DM 20530	313
SERRATURA SICUREZZA TRIPLICE DM 614	279, 280
SERRATURA SICUREZZA TRIPLICE DM 8100CER	391, 392
SERRATURA SICUREZZA TRIPLICE DM A413	263
SERRATURA SICUREZZA TRIPLICE DM A414	264
SERRATURA SICUREZZA TRIPLICE DM G413	276
SERRATURA SICUREZZA TRIPLICE DM G414	276
SERRATURA SICUREZZA TRIPLICE DX/SX	203, 204, 205
SERRATURA SICUREZZA TRIPLICE GRIPSTOP	409
SERRATURA SICUREZZA TRIPLICE POMPA 30030	314
SERRATURA SICUREZZA TRIPLICE POMPA 30427	315
SERRATURA SICUREZZA TRIPLICE POMPA 30437	316
SERRATURA SICUREZZA TRIPLICE POMPA 30621	318
SERRATURA SICUREZZA TRIPLICE POMPA 30622	318
SERRATURA SICUREZZA TRIPLICE POMPA 30631	319
SERRATURA SICUREZZA TRIPLICE POMPA 30632	319
SERRATURA SICUREZZA TRIPLICE POMPA JA423	273
SERRATURA SICUREZZA TRIPLICE POMPA JA424	273
SERRATURA SICUREZZA TRIPLICE POMPA JM423	270
SERRATURA SICUREZZA TRIPLICE POMPA JM424	270
SERRATURE MOBILI LEGNO CLASS/LEG	377
SERRATURE MOBILI METALLO CLASS/MET	377
SIRENA FINTA OVALE	639
SPAZZOLA DUPLICATRICI	618, 619
SPESSORE PROTETTORE A1565-A1566	163
SPIONCINO DIGITALE E0372	636
SPIONCINO DIGITALE E0426	636
SPIONCINO DIGITALE E0588	636
SPIONCINO DIGITALE HP2	637
SPIONCINO DIGITALE SMART DP2	637
SPIONCINO DIGITALE SP01	636
SPIONCINO EUROVISTA OTTONE BRONZATO	635
SPOSTAMENTI ASTE SERRATURE SIC. 0604	222
STAFFA CHIUDICANCELLO RETROFIT 07155	93
STAFFA CHIUDICANCELLO RETROFIT AGILE	358
SUPPORTO PROFILE READER LUMI	620

T

TAPPO SERRATURE INF.MULTIPUNTO 040950	196
TARGHETTA BADGE	451
TARGHETTA CONDOMINIALE BIANCA	450
TARGHETTA CONDOMINIALE ORO	451
TARGHETTA CONDOMINIALE SILVER	450
TARGHETTE ASSORTITE	451
TASTATORE DUPLICATRICI 01T	615
TASTATORE DUPLICATRICI T1	612
TASTATORE DUPLICATRICI T15	613
TASTATORE DUPLICATRICI T22	613
TASTATORE DUPLICATRICI T39	613
TASTATORE DUPLICATRICI T42	613
TASTATORE DUPLICATRICI T44	613
TASTATORE DUPLICATRICI T47	614
TASTATORE DUPLICATRICI T49	614
TASTATORE DUPLICATRICI T5	612
TASTATORE DUPLICATRICI T55	614
TASTATORE DUPLICATRICI T6	613
TASTATORE DUPLICATRICI T70	614
TASTATORE DUPLICATRICI VIPER 98C99	351
TETTUCCIO PROTETTIVO 07061	101

V

VIDEOCAMERA ESTERNO FISSA H3C 3MP	638
VIDEOCAMERA ESTERNO MOTORIZZATA 4G EB8	639
VIDEOCAMERA ESTERNO MOTORIZZATA H8C	638
VIDEOCAMERA ESTERNO MOTORIZZATA HB8	638
VIDEOCAMERA FINTA PROFESSIONALE	639

Indice alfabetico per Articolo

Articolo	Pagina
VIDEOCAMERA INTERNO FISSA H1C	638
VIDEOCAMERA INTERNO MOTORIZZATA H6C	638
VIDEOCITOFONO DIGITALE SMART HP7	637
VITE CILINDRI 312	420

Cod	Specifiche	Cf	Imb UM	Listino

SERRATURA PATENT BORDI QUADRI 572

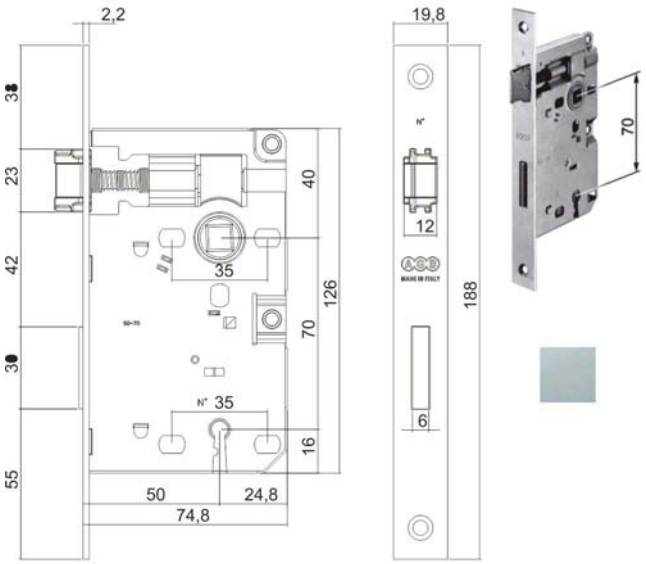

Serratura infilare legno
Patent ferro lucido interasse mm 70
Frontale bordo quadro ferro lucido mm 20x188
Catenaccio - Scrocco reversibile quadro mm 8
1 chiave
Altezza scatola 126
Incontro non incluso

86068	mm 8x70	E30	naturale	Pz 2	25	Cf	**13,2600**
86069	mm 8x70	E35	naturale	Pz 2	25	Cf	**13,2600**
86080	mm 8x70	E40	naturale	Pz 2	25	Cf	**11,1800**
86081	mm 8x70	E45	naturale	Pz 2	25	Cf	**11,1800**
86082	mm 8x70	E50	naturale	Pz 2	25	Cf	**11,1800**
86083	mm 8x70	E60	naturale	Pz 2	25	Cf	**13,2400**

SERRATURA PATENT BORDI TONDI 571

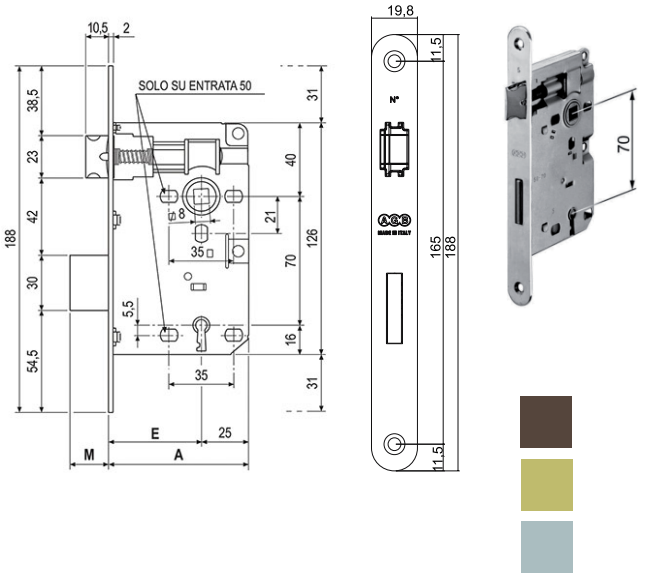

Serratura infilare legno
Patent ferro lucido interasse mm 70
Frontale bordo tondo ferro verniciato mm 20x188
Catenaccio - Scrocco reversibile quadro mm 8
1 chiave
Altezza scatola 126
Incontro non incluso

86084	mm 8x70	E25	bronzata	Pz 2	25	Cf	**14,4000**

SERRATURA PATENT BORDI TONDI 571

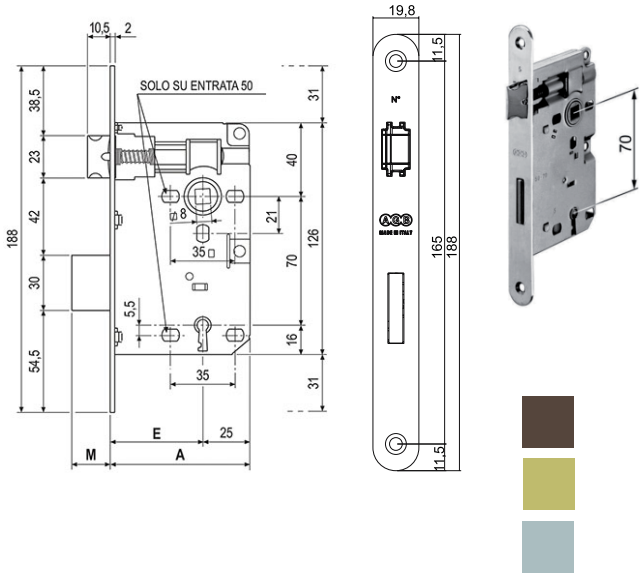

Serratura infilare legno
Patent ferro lucido interasse mm 70
Frontale bordo tondo ferro verniciato mm 20x188
Catenaccio - Scrocco reversibile quadro mm 8
1 chiave
Altezza scatola 126
Incontro non incluso

86087	mm 8x70	E30	bronzata	Pz 2	25	Cf	**14,4000**
86088	mm 8x70	E35	bronzata	Pz 2	25	Cf	**14,4000**
86089	mm 8x70	E40	bronzata	Pz 2	25	Cf	**12,2400**
86090	mm 8x70	E45	bronzata	Pz 2	25	Cf	**12,2400**
86091	mm 8x70	E50	bronzata	Pz 2	25	Cf	**12,2400**
86092	mm 8x70	E60	bronzata	Pz 2	25	Cf	**14,4000**
86093	mm 8x70	E40	ottonata	Pz 2	25	Cf	**12,5800**
86094	mm 8x70	E50	ottonata	Pz 2	25	Cf	**12,5800**
86095	mm 8x70	E60	ottonata	Pz 2	25	Cf	**14,6400**
86096	mm 8x70	E40	cromo op	Pz 2	25	Cf	**18,5600**
86097	mm 8x70	E50	cromo op	Pz 2	25	Cf	**19,1000**

Cod	Specifiche	Cf	Imb UM	Listino

SERRATURA PATENT BORDI TONDI BAGNO 579

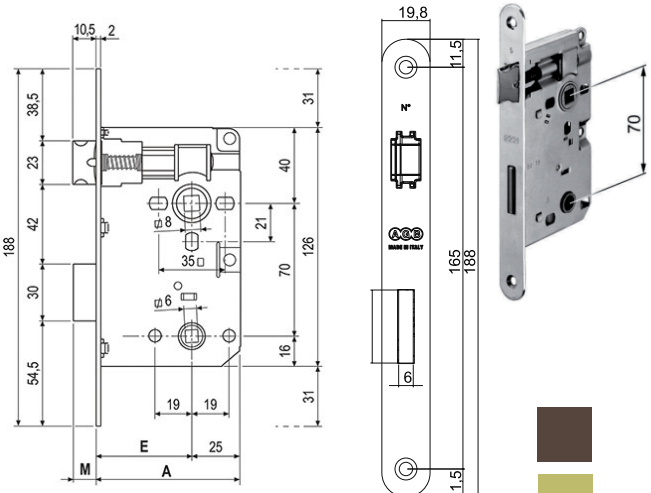

Serratura infilare legno
Patent ferro lucido interasse mm 70
Frontale bordo tondo ferro verniciato mm 20x188
Catenaccio - Scrocco reversibile quadro mm 8
Quadro bagno mm 6
Altezza scatola 126
Incontro non incluso

86098	mm 8x70	E50	bronzata	Pz 2	25	Cf	**14,4000**
86099	mm 8x70	E50	ottonata	Pz 2	25	Cf	**14,6400**
86100	mm 8x70	E50	cromo op	Pz 2	25	Cf	**21,2000**

SERRATURA PATENT BORDI TONDI 591

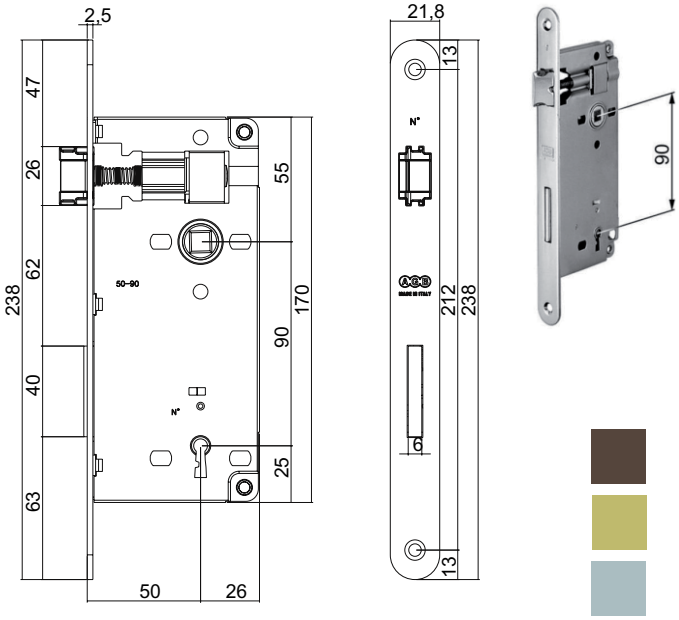

Serratura infilare legno
Patent ferro lucido interasse mm 90
Frontale bordo tondo ferro verniciato mm 22x238
Catenaccio - Scrocco reversibile quadro mm 8
1 chiave
Altezza scatola 170
Incontro non incluso

82684	mm 8x90	E40	bronzata	50	Pz	**6,6200**
82685	mm 8x90	E50	bronzata	50	Pz	**6,6200**

SERRATURA PATENT BORDI TONDI 591

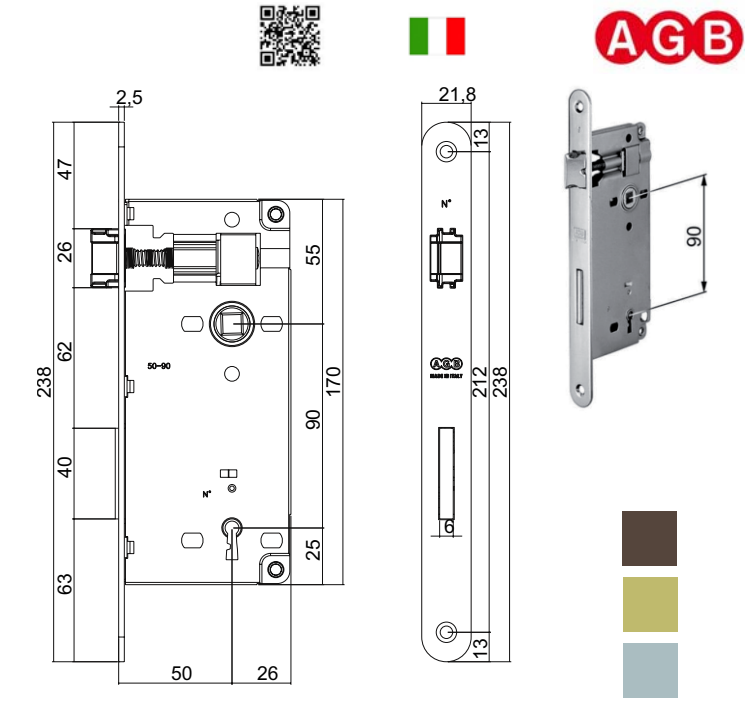

Serratura infilare legno
Patent ferro lucido interasse mm 90
Frontale bordo tondo ferro verniciato mm 22x238
Catenaccio - Scrocco reversibile quadro mm 8
1 chiave
Altezza scatola 170
Incontro non incluso

82686	mm 8x90	E40	ottonata	50	Pz	**7,0600**
82687	mm 8x90	E50	ottonata	50	Pz	**7,0600**
82688	mm 8x90	E50	cromo opaco	50	Pz	**10,1000**

SERRATURA PATENT BORDI TONDI BAGNO 595

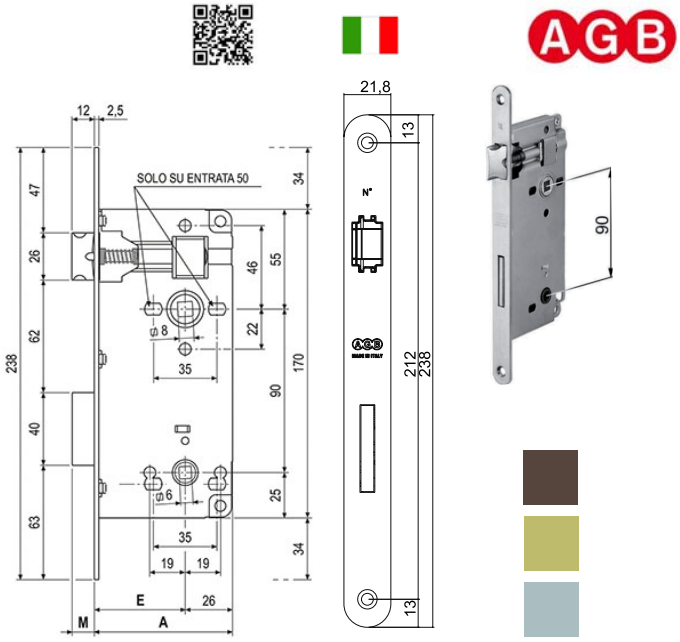

Serratura infilare legno
Patent ferro lucido interasse mm 90
Frontale bordo tondo ferro verniciato mm 22x238
Catenaccio - Scrocco reversibile quadro mm 8
Quadro bagno mm 6
Altezza scatola 170
Incontro non incluso

82689	mm 8x90	E50	bronzata	50	Pz	**7,6000**
82690	mm 8x90	E50	ottonata	50	Pz	**8,0000**
82691	mm 8x90	E50	cromo opaco	50	Pz	**11,0400**

Cod	Specifiche	Cf	Imb UM	Listino

SERRATURA INFILARE LEGNO DUO 851

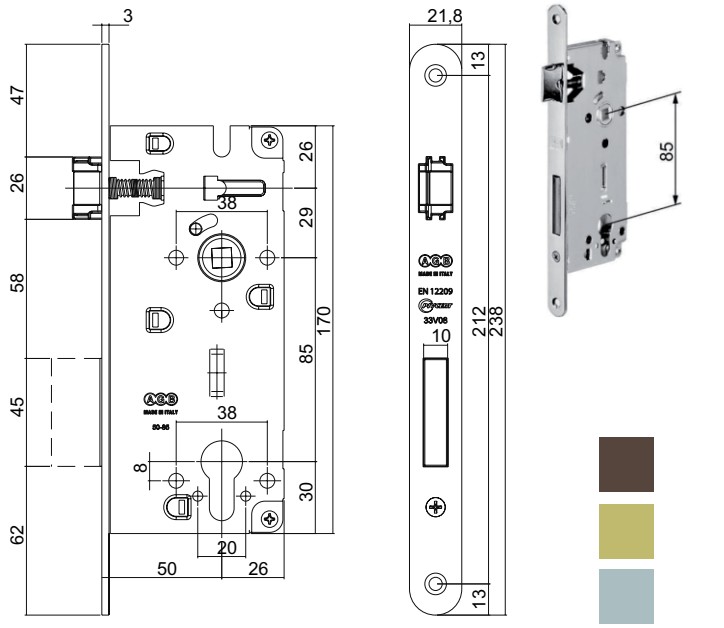

Serratura infilare legno interasse mm 85
Frontale bordo tondo ferro verniciato mm 22x238
Catenaccio - Scrocco reversibile quadro mm 8
Scrocco Duo bimateriale autolubrificante
Foro cilindro
Altezza scatola 170
Incontro e cilindro non inclusi

82879	mm 8x85	E40	bronzata	SC	25	Pz	**14,6800**
82880	mm 8x85	E50	bronzata	SC	15	Pz	**14,6800**
82881	mm 8x85	E60	bronzata	SC	15	Pz	**15,7200**
82882	mm 8x85	E40	ottonata	SC	25	Pz	**14,6800**
82883	mm 8x85	E50	ottonata	SC	25	Pz	**14,6800**
82884	mm 8x85	E60	ottonata	SC	25	Pz	**15,6000**
82885	mm 8x85	E40	cromo opaco	SC	25	Pz	**18,6200**
82904	mm 8x85	E50	cromo opaco	SC	25	Pz	**18,6200**
82913	mm 8x85	E60	cromo opaco	SC	25	Pz	**19,6000**

Cod	Specifiche	Cf	Imb UM	Listino

SERRATURA INFILARE LEGNO CENTRO 1002

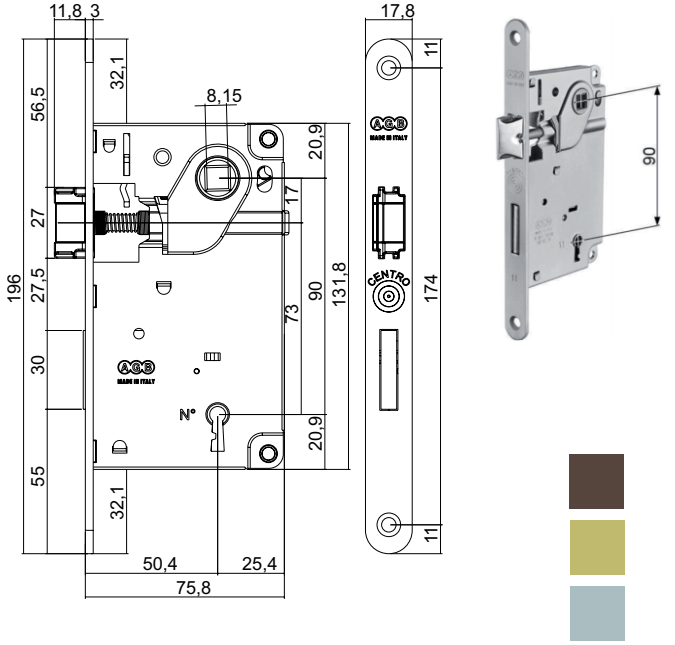

Serratura infilare legno interasse mm 90
Frontale bordo tondo ferro verniciato mm 18x196
Catenaccio - Scrocco reversibile quadro mm 8
1 chiave
Altezza scatola 132
Incontro non incluso

82692	mm 8x90	E50	bronzata		50	Pz	**6,4600**
82693	mm 8x90	E50	ottonata		50	Pz	**6,9600**
82694	mm 8x90	E50	cromo opaco		50	Pz	**10,1600**

SERRATURA INFILARE LEGNO CENTRO 1001

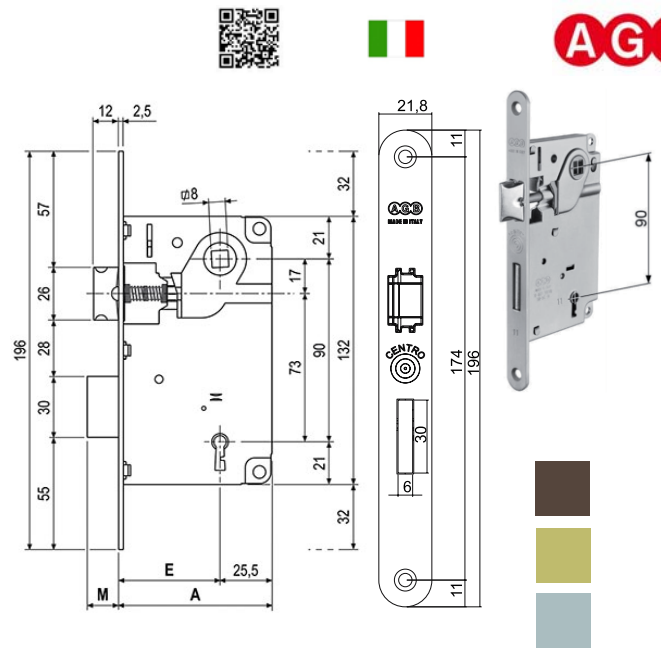

Serratura infilare legno interasse mm 90
Frontale bordo tondo ferro verniciato mm 22x196
Catenaccio - Scrocco reversibile quadro mm 8
1 chiave
Altezza scatola 132
Incontro non incluso

82695	mm 8x90	E50	bronzata		50	Pz	**6,4800**
82696	mm 8x90	E50	ottonata		50	Pz	**6,9800**
82709	mm 8x90	E50	cromo opaco		50	Pz	**10,1400**

Cod	Specifiche	Cf	Imb UM	Listino

SERRATURA INF.LEGNO CENTRO BAGNO 1005

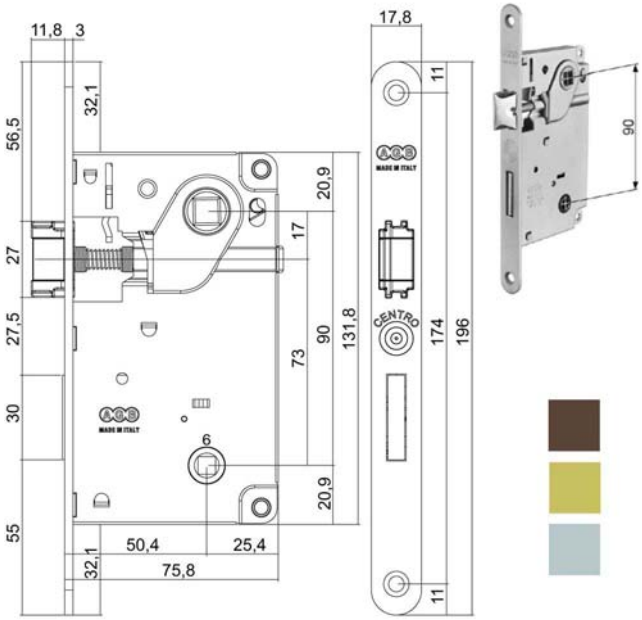

Serratura infilare legno interasse mm 90
Frontale bordo tondo ferro verniciato mm 22x196
Catenaccio - Scrocco reversibile quadro mm 8
Quadro bagno mm 6
Altezza scatola 132
Incontro non incluso

82816	mm 8x90	E50	bronzata		50	Pz	**8,1000**
82817	mm 8x90	E50	ottonata		50	Pz	**8,6200**
82818	mm 8x90	E50	cromo opaco		50	Pz	**12,0600**

SERRATURA INF.LEGNO CENTRO BAGNO 1012

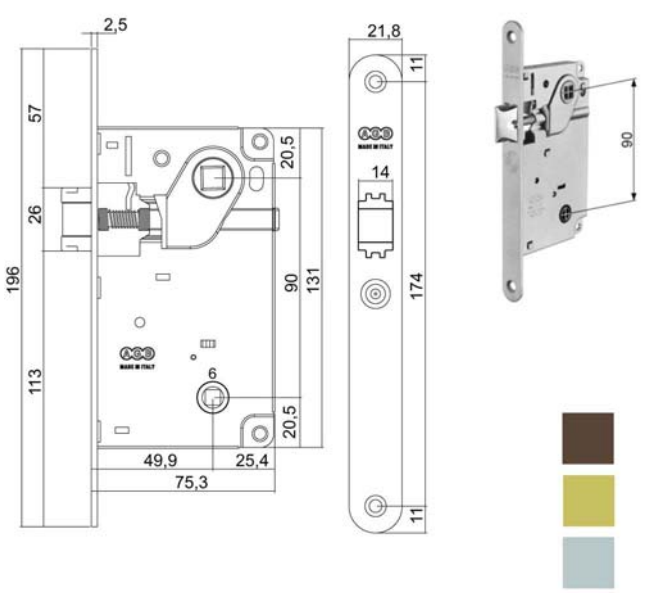

Serratura infilare legno interasse mm 90
Frontale bordo tondo ferro verniciato mm 22x196
Scrocco reversibile quadro mm 8
Quadro bagno mm 6
Altezza scatola 132
Incontro non incluso

82819	mm 8x90	E50	bronzata		50	Pz	**8,4600**
82820	mm 8x90	E50	ottonata		50	Pz	**9,0000**
82821	mm 8x90	E50	cromo opaco		50	Pz	**12,2200**

SERRATURA INF.LEGNO CENTRO BAGNO 1006

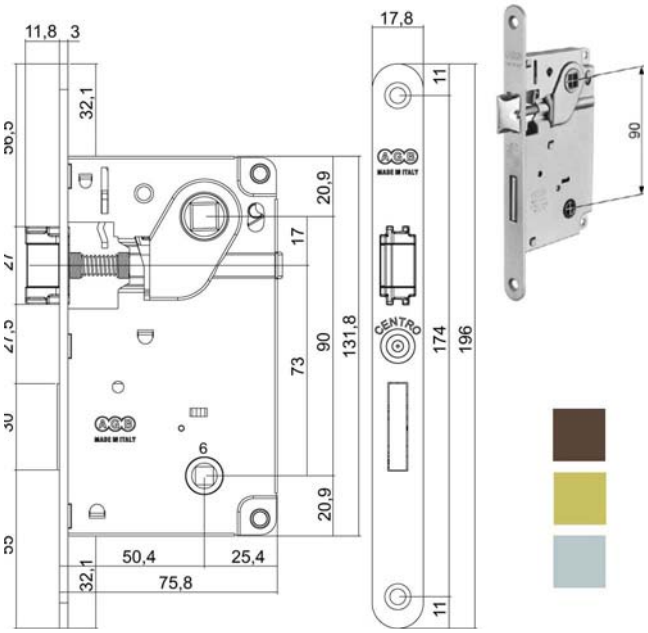

Serratura infilare legno interasse mm 90
Frontale bordo tondo ferro verniciato mm 18x196
Catenaccio - Scrocco reversibile quadro mm 8
Quadro bagno mm 6
Altezza scatola 132
Incontro non incluso

82741	mm 8x90	E50	bronzata		50	Pz	**8,1000**
82742	mm 8x90	E50	ottonata		50	Pz	**8,5800**
82815	mm 8x90	E50	cromo opaco		50	Pz	**12,0200**

SERRATURA INF.LEGNO CENTRO 1024

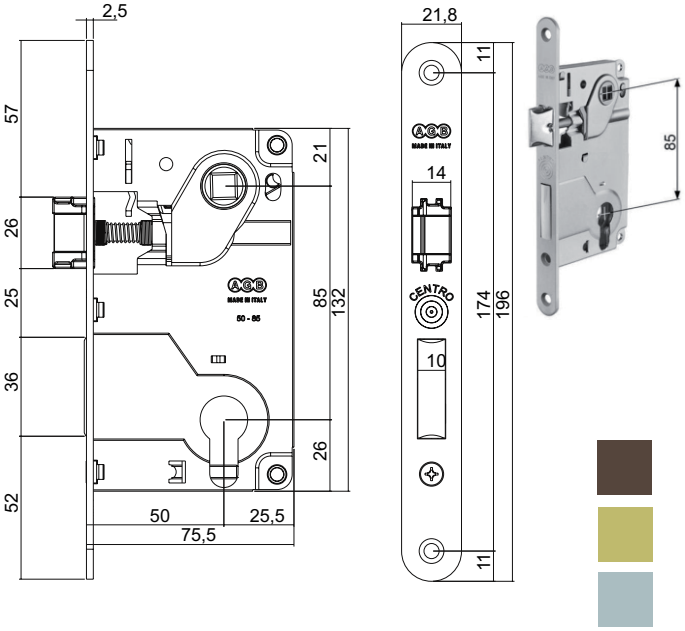

Serratura infilare legno interasse mm 85
Frontale bordo tondo ferro verniciato mm 22x196
Catenaccio - Scrocco reversibile quadro mm 8
Foro cilindro
Altezza scatola 132
Incontro e cilindro non inclusi

82822	mm 8x85	E50	bronzata	SC	25	Pz	**15,4600**
82823	mm 8x85	E50	ottonata	SC	25	Pz	**15,2200**

SERRATURA INF.LEGNO CENTRO 1024

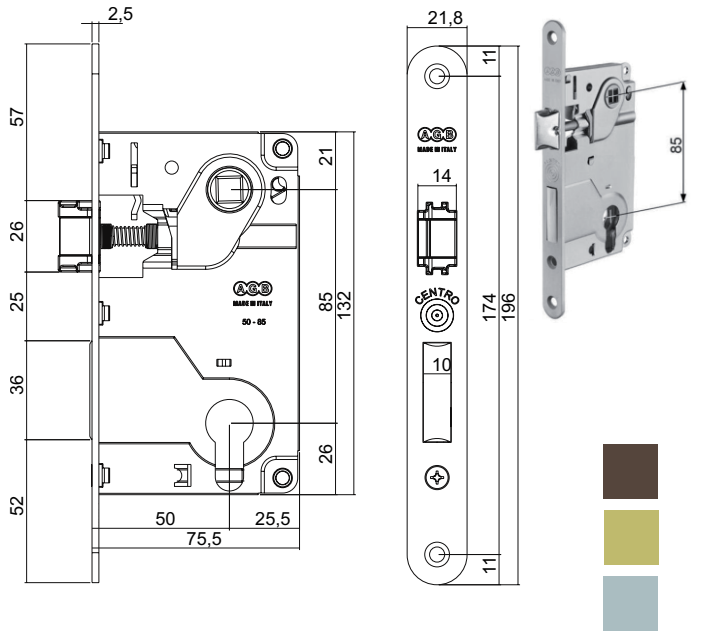

Serratura infilare legno interasse mm 85
Frontale bordo tondo ferro verniciato mm 22x196
Catenaccio - Scrocco reversibile quadro mm 8
Foro cilindro
Altezza scatola 132
Incontro e cilindro non inclusi

Cod				Cf	Imb	UM	Listino
82824	mm 8x85	E50	cromo opaco	SC	25	Pz	**19,7400**

SERRATURA INFILARE LEGNO MEDIANA 1101

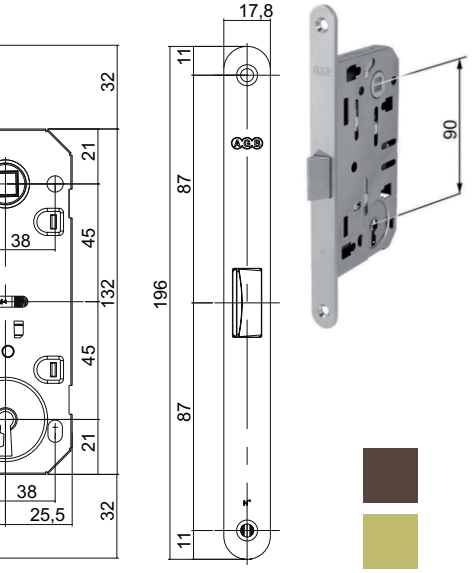

Serratura infilare legno interasse mm 90
Frontale bordo tondo ferro verniciato mm 18x196
Scrocco reversibile quadro mm 8
Scrocco poliammide autolubrificante e silenzioso
1 chiave
Altezza scatola 132
Incontro non incluso

Cod				Cf	Imb	UM	Listino
82825	mm 8x90	E35	bronzata		50	Pz	**9,9800**
82826	mm 8x90	E50	bronzata		50	Pz	**9,4000**
82827	mm 8x90	E60	bronzata		50	Pz	**9,9800**

SERRATURA INFILARE LEGNO MEDIANA 1101

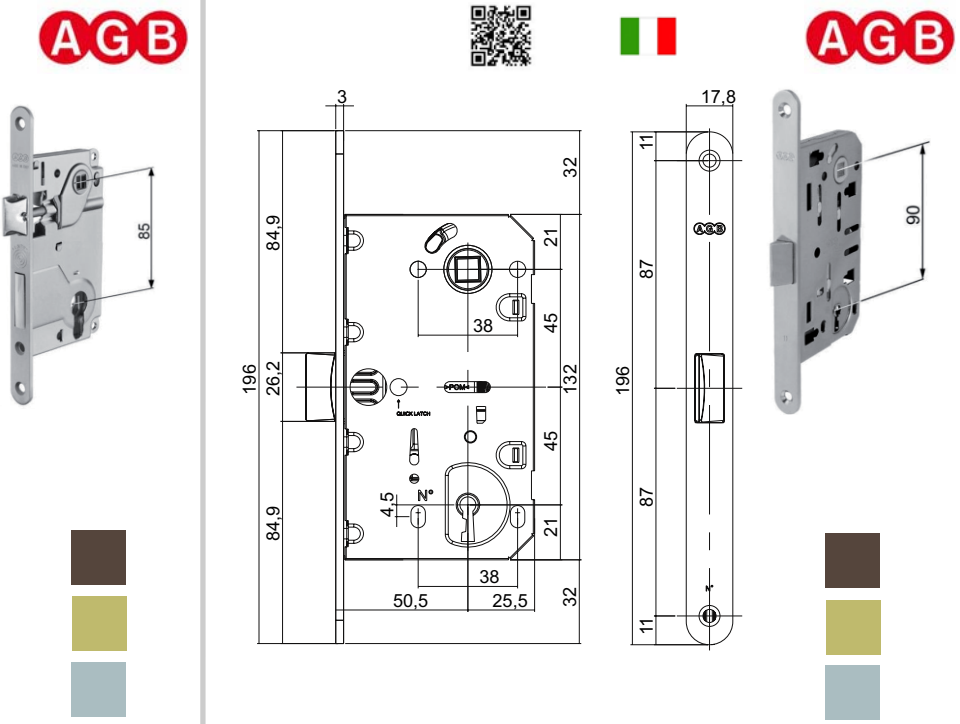

Serratura infilare legno interasse mm 90
Frontale bordo tondo ferro verniciato mm 18x196
Scrocco reversibile quadro mm 8
Scrocco poliammide autolubrificante e silenzioso
1 chiave
Altezza scatola 132
Incontro non incluso

Cod				Cf	Imb	UM	Listino
82828	mm 8x90	E35	ottonata		50	Pz	**10,5400**
82829	mm 8x90	E50	ottonata		50	Pz	**9,9600**
82830	mm 8x90	E60	ottonata		50	Pz	**10,5400**
82831	mm 8x90	E35	cromo opaco		50	Pz	**14,1400**
82832	mm 8x90	E50	cromo opaco		50	Pz	**13,5800**
82833	mm 8x90	E60	cromo opaco		50	Pz	**14,1400**

SERRATURA INF.LEGNO MEDIANA BAGNO 1102

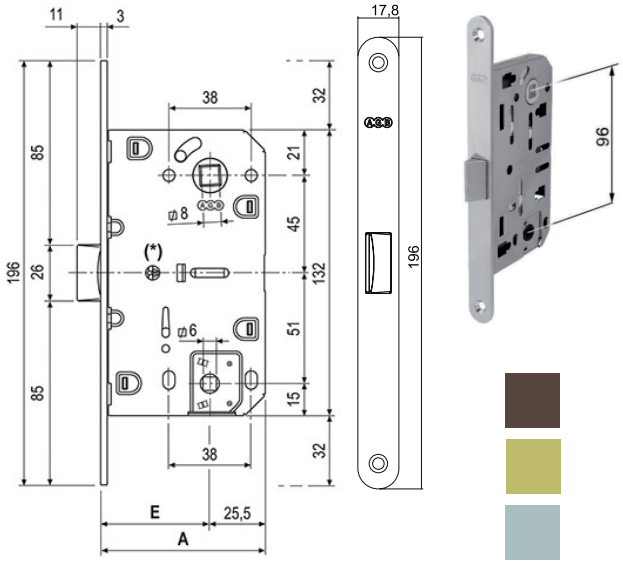

Serratura infilare legno interasse mm 96
Frontale bordo tondo ferro verniciato mm 18x196
Scrocco reversibile quadro mm 8
Scrocco poliammide autolubrificato e silenzioso
Quadro bagno mm 6
Altezza scatola 132
Incontro non incluso

Cod				Cf	Imb	UM	Listino
82843	mm 8x96	E35	bronzata		50	Pz	**11,4000**

SERRATURA INF.LEGNO MEDIANA BAGNO 1102

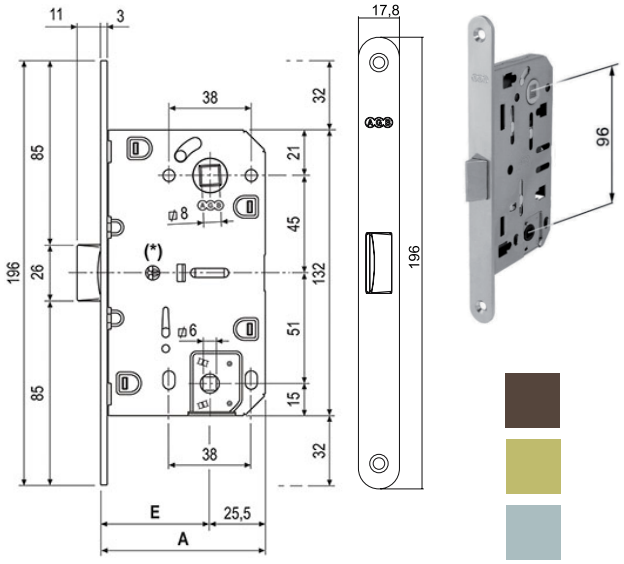

Serratura infilare legno interasse mm 96
Frontale bordo tondo ferro verniciato mm 18x196
Scrocco reversibile quadro mm 8
Scrocco poliammide autolubrificato e silenzioso
Quadro bagno mm 6
Altezza scatola 132
Incontro non incluso

Cod	Specifiche			Cf	Imb	UM	Listino
82844	mm 8x96	E50	bronzata	50	Pz		**9,6200**
82860	mm 8x96	E60	bronzata	50	Pz		**11,1800**
82861	mm 8x96	E35	ottonata	50	Pz		**11,6800**
82864	mm 8x96	E50	ottonata	50	Pz		**10,0800**
82875	mm 8x96	E60	ottonata	50	Pz		**11,6800**
82876	mm 8x96	E35	cromo opaco	50	Pz		**15,2800**
82877	mm 8x96	E50	cromo opaco	50	Pz		**13,3600**
82878	mm 8x96	E60	cromo opaco	50	Pz		**15,2800**

SERRATURA INF.LEGNO MEDIANA 1103

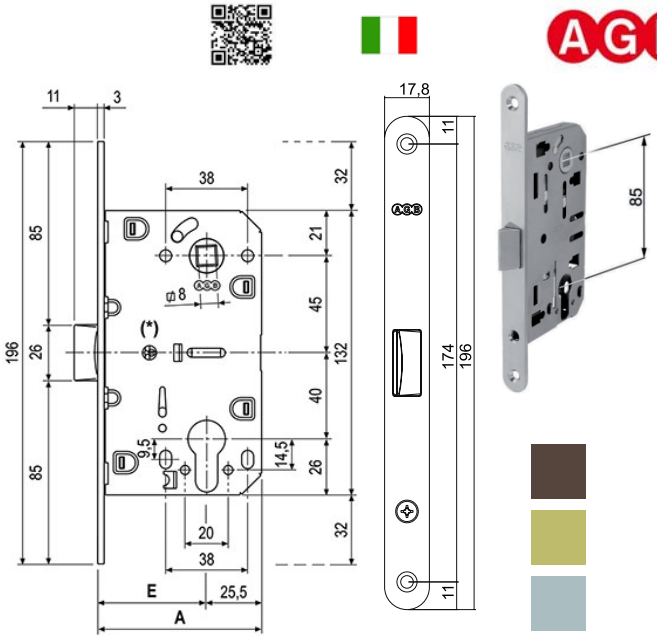

Serratura infilare legno interasse mm 85
Frontale bordo tondo ferro verniciato mm 18x196
Scrocco reversibile quadro mm 8
Scrocco poliammide autolubrificante e silenzioso
Foro cilindro - Predisposta protettore cilindro
Altezza scatola 132
Incontro e cilindro non inclusi

Cod	Specifiche			Cf	Imb	UM	Listino
82834	mm 8x85	E35	bronzata	50	Pz		**11,7200**
82835	mm 8x85	E50	bronzata	50	Pz		**10,1000**
82836	mm 8x85	E60	bronzata	50	Pz		**11,7200**

SERRATURA INF.LEGNO MEDIANA 1103

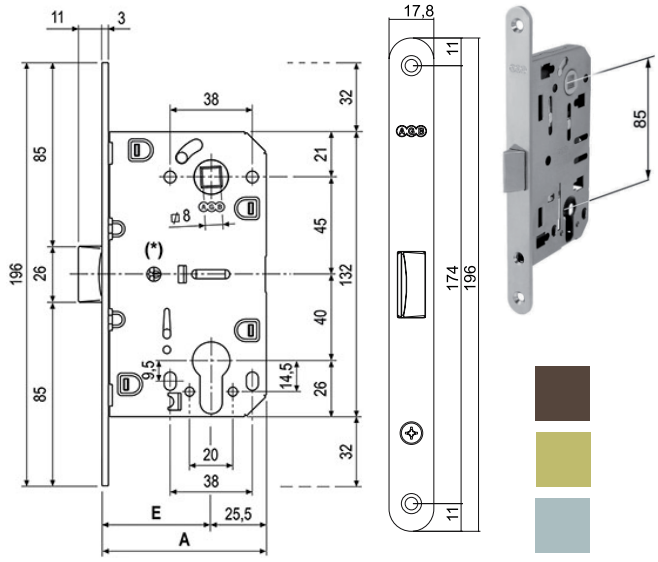

Serratura infilare legno interasse mm 85
Frontale bordo tondo ferro verniciato mm 18x196
Scrocco reversibile quadro mm 8
Scrocco poliammide autolubrificante e silenzioso
Foro cilindro - Predisposta protettore cilindro
Altezza scatola 132
Incontro e cilindro non inclusi

Cod	Specifiche			Cf	Imb	UM	Listino
82837	mm 8x85	E35	ottonata	50	Pz		**12,3000**
82838	mm 8x85	E50	ottonata	50	Pz		**10,6600**
82839	mm 8x85	E60	ottonata	50	Pz		**12,3000**
82840	mm 8x85	E35	cromo opaco	50	Pz		**15,9200**
82841	mm 8x85	E50	cromo opaco	50	Pz		**13,9400**
82842	mm 8x85	E60	cromo opaco	50	Pz		**15,9200**

INCONTRO SERRATURE PATENT BT 570

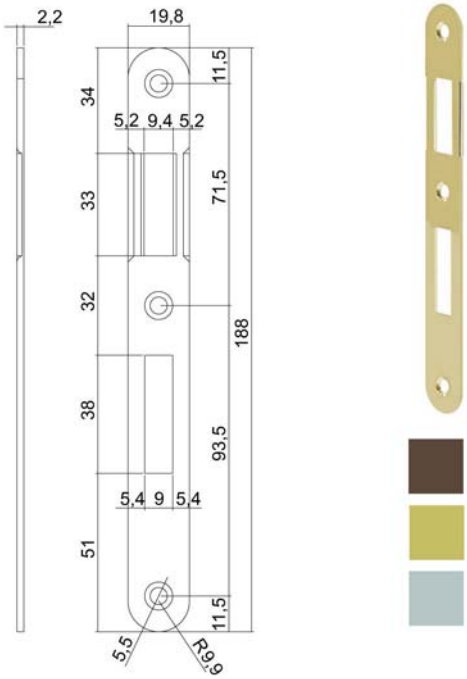

Adatto per serrature patent bordi tondi 571-579
Interasse mm 70
Dimensioni mm 20x188 spessore mm 2

Cod	Specifiche			Cf	Imb	UM	Listino
82916	mm 8x70	bronzato		50	Pz		**0,6420**
82918	mm 8x70	ottonato		50	Pz		**0,6600**
82921	mm 8x70	cromo opaco		50	Pz		**1,7200**

INCONTRO SERRATURE PATENT BT 590

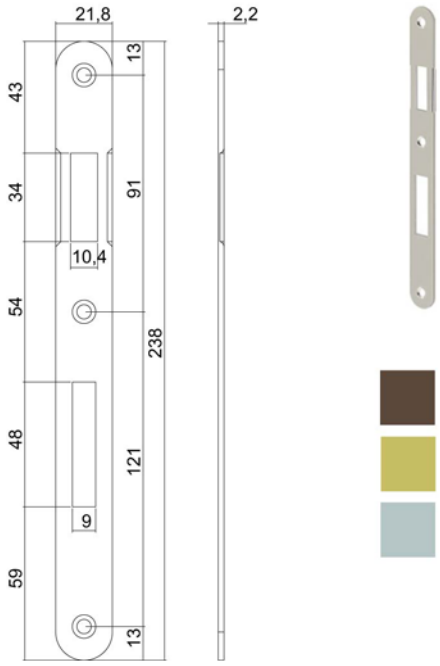

Adatto per serrature patent bordi tondi 591-595
Interasse mm 90
Dimensioni mm 22x238 spessore mm 2

Cod	Specifiche		Cf	Imb UM	Listino
82947	mm 8x90	bronzato	50	Pz	**0,7920**
82963	mm 8x90	ottonato	50	Pz	**1,2000**
83034	mm 8x90	cromo opaco	50	Pz	**2,1400**

INCONTRO SERRATURA INFILARE BT 590

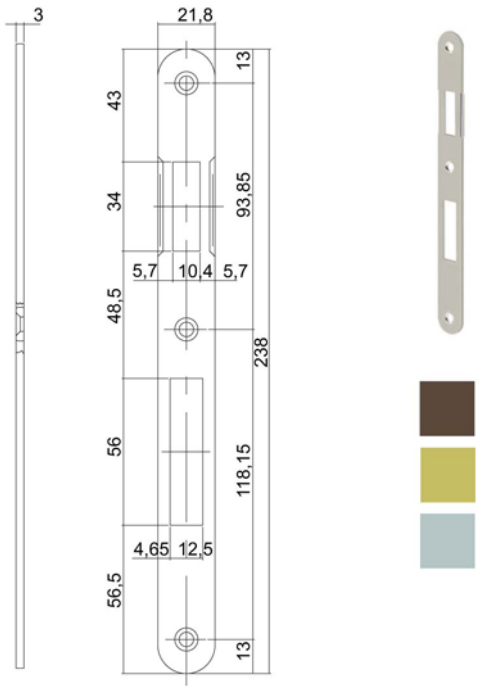

Adatto per serrature infilare legno bordi t. 851
Interasse mm 85
Dimensioni mm 22x238 spessore mm 3

Cod	Specifiche		Cf	Imb UM	Listino
83035	mm 8x85	bronzato	25	Pz	**1,1800**
83036	mm 8x85	ottonato	25	Pz	**1,5000**
83037	mm 8x85	cromo opaco	25	Pz	**2,5200**

SERRATURA INF.MULTIPUNTO SICURTOP 1685

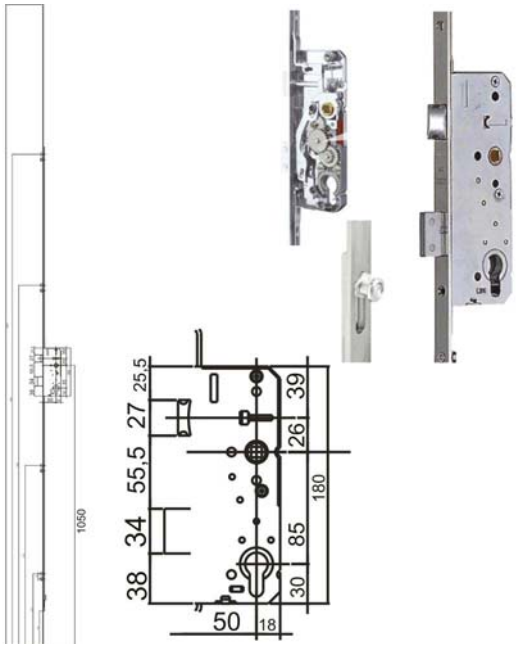

Serratura infilare interasse mm 85
Frontale mm 16x2400 riducibile mm 270+500
4 nottolini di chiusura
Scrocco reversibile quadro mm 8
Trasmissione ad ingranaggi
Foro cilindro - Predisposta protettore cilindro
Altezza scatola 180
Cilindro non incluso
Adatta per portoncini ingresso e porte balcone

Cod	Specifiche		Cf	Imb UM	Listino
83038	mm 8x85	E35	5	Pz	**79,2000**
83040	mm 8x85	E40	5	Pz	**79,2000**
83041	mm 8x85	E45	5	Pz	**79,2000**
83042	mm 8x85	E50	5	Pz	**79,2000**
83043	mm 8x85	E60	5	Pz	**79,2000**

Cod	Specifiche	Cf	Imb UM	Listino

INCONTRO NOTTOLINI SICURTOP W01692

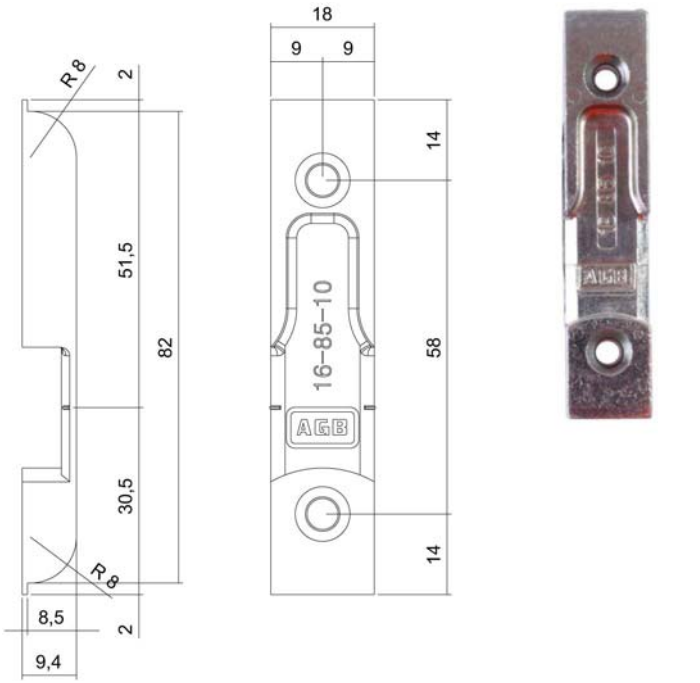

Acciaio finitura naturale
Aria 4
Dimensioni mm 18x82x8,5
Adatto per serratura SICURTOP 1685

83046	mm 18x82	50	Pz	**2,0200**

INCONTRO NOTTOLINI SICURTOP W01695

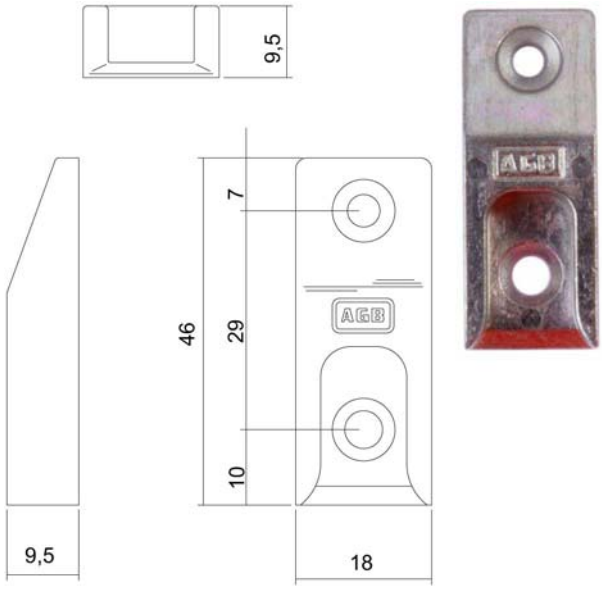

Acciaio finitura naturale
Aria 12 asse 9
Dimensioni mm 18x46x9,5
Adatto per serratura SICURTOP 1685

83045	mm 18x46	50	Pz	**2,0200**

Cod	Specifiche	Cf	Imb UM	Listino

INCONTRO SERRATURE MULTIPUNTO W11692

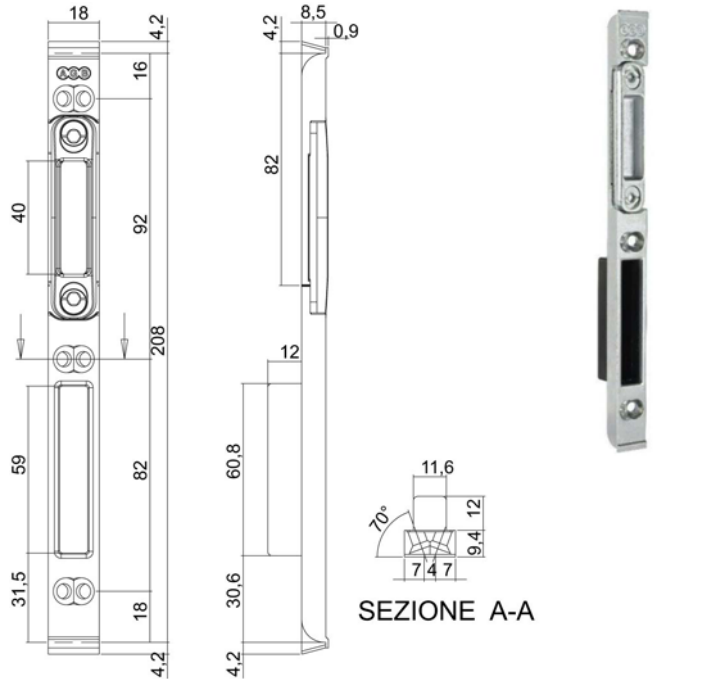

Acciaio finitura naturale
Scrocco e catenaccio registrabile
Aria 12
Dimensioni mm 18x208x8,5
Adatto per serratura SICURTOP 1685

83044	mm 18x208	20	Pz	**9,2600**

CHIAVE PATENT 502



Chiave serratura patent zama
Gambo diametro mm 5,8
Mappa altezza mm 16,4 larghezza mm 8,0
Lunghezza gambo mm 58 totale mm 80

83047	n. 1	bronzata	SC	25* Pz	**1,1600**
83048	n. 2	bronzata	SC	25* Pz	**1,1600**
83049	n. 3	bronzata	SC	25* Pz	**1,1600**
83050	n. 4	bronzata	SC	25* Pz	**1,1600**
83051	n. 5	bronzata	SC	25* Pz	**1,1600**
83052	n. 6	bronzata	SC	25* Pz	**1,1600**
83053	n. 7	bronzata	SC	25* Pz	**1,1600**
83054	n. 8	bronzata	SC	25* Pz	**1,1600**
83055	n. 9	bronzata	SC	25* Pz	**1,1600**
83056	n. 10	bronzata	SC	25* Pz	**1,1600**
83060	n. 11	bronzata	SC	25* Pz	**1,1600**
83061	n. 12	bronzata	SC	25* Pz	**1,1600**
83062	n. 1	ottonata	SC	25* Pz	**1,1600**
83063	n. 2	ottonata	SC	25* Pz	**1,1600**
83064	n. 3	ottonata	SC	25* Pz	**1,1600**
83065	n. 4	ottonata	SC	25* Pz	**1,1600**
83066	n. 5	ottonata	SC	25* Pz	**1,1600**

CHIAVE PATENT 502



Chiave serratura patent zama
Gambo diametro mm 5,8
Mappa altezza mm 16,4 larghezza mm 8,0
Lunghezza gambo mm 58 totale mm 80

Cod	Specifiche		Cf	Imb UM	Listino
83067	n. 6 ottonata		SC	25* Pz	**1,1600**
83068	n. 7 ottonata		SC	25* Pz	**1,1600**
83069	n. 8 ottonata		SC	25* Pz	**1,1600**
83080	n. 9 ottonata		SC	25* Pz	**1,1600**
83081	n. 10 ottonata		SC	25* Pz	**1,1600**
83082	n. 11 ottonata		SC	25* Pz	**1,1600**
83083	n. 12 ottonata		SC	25* Pz	**1,1600**
83084	n. 1 nichelata		SC	25* Pz	**1,1600**
83085	n. 2 nichelata		SC	25* Pz	**1,1600**
83086	n. 3 nichelata		SC	25* Pz	**1,1600**
83087	n. 4 nichelata		SC	25* Pz	**1,1600**
83088	n. 5 nichelata		SC	25* Pz	**1,1600**
83089	n. 6 nichelata		SC	25* Pz	**1,1600**
83090	n. 7 nichelata		SC	25* Pz	**1,1600**
83091	n. 8 nichelata		SC	25* Pz	**1,1600**
83092	n. 9 nichelata		SC	25* Pz	**1,1600**
83094	n. 10 nichelata		SC	25* Pz	**1,1600**
83095	n. 11 nichelata		SC	25* Pz	**1,1600**
83096	n. 12 nichelata		SC	25* Pz	**1,1600**
86420	n. 1 bronzata	Pz 10	SA	Cf	**13,7800**
86421	n. 2 bronzata	Pz 10	SA	Cf	**13,7800**
86422	n. 3 bronzata	Pz 10	SA	Cf	**13,7800**
86423	n. 4 bronzata	Pz 10	SA	Cf	**13,7800**
86424	n. 5 bronzata	Pz 10	SA	Cf	**13,7800**
86425	n. 6 bronzata	Pz 10	SA	Cf	**13,7800**
86426	n. 7 bronzata	Pz 10	SA	Cf	**13,7800**
86427	n. 8 bronzata	Pz 10	SA	Cf	**13,7800**
86428	n. 9 bronzata	Pz 10	SA	Cf	**13,7800**
86429	n. 10 bronzata	Pz 10	SA	Cf	**13,7800**
86430	n. 11 bronzata	Pz 10	SA	Cf	**13,7800**
86431	n. 12 bronzata	Pz 10	SA	Cf	**13,7800**
86432	n. 1 ottonata	Pz 10	SA	Cf	**13,7800**
86433	n. 2 ottonata	Pz 10	SA	Cf	**13,7800**
86434	n. 3 ottonata	Pz 10	SA	Cf	**13,7800**
86435	n. 4 ottonata	Pz 10	SA	Cf	**13,7800**
86436	n. 5 ottonata	Pz 10	SA	Cf	**13,7800**
86437	n. 6 ottonata	Pz 10	SA	Cf	**13,7800**
86438	n. 7 ottonata	Pz 10	SA	Cf	**13,7800**
86439	n. 8 ottonata	Pz 10	SA	Cf	**13,7800**
86440	n. 9 ottonata	Pz 10	SA	Cf	**13,7800**
86455	n. 10 ottonata	Pz 10	SA	Cf	**13,7800**
86456	n. 11 ottonata	Pz 10	SA	Cf	**13,7800**
86457	n. 12 ottonata	Pz 10	SA	Cf	**13,7800**
86458	n. 1 nichelata	Pz 10	SA	Cf	**13,7800**
86459	n. 2 nichelata	Pz 10	SA	Cf	**13,7800**
86460	n. 3 nichelata	Pz 10	SA	Cf	**13,7800**
86461	n. 4 nichelata	Pz 10	SA	Cf	**13,7800**
86462	n. 5 nichelata	Pz 10	SA	Cf	**13,7800**
86463	n. 6 nichelata	Pz 10	SA	Cf	**13,7800**
86464	n. 7 nichelata	Pz 10	SA	Cf	**13,7800**
86465	n. 8 nichelata	Pz 10	SA	Cf	**13,7800**
86466	n. 9 nichelata	Pz 10	SA	Cf	**13,7800**
86471	n. 10 nichelata	Pz 10	SA	Cf	**13,7800**
86472	n. 11 nichelata	Pz 10	SA	Cf	**13,7800**
86473	n. 12 nichelata	Pz 10	SA	Cf	**13,7800**

Cod	Specifiche	Cf	Imb UM	Listino

SERRATURA SICUREZZA TRIPLICE DM

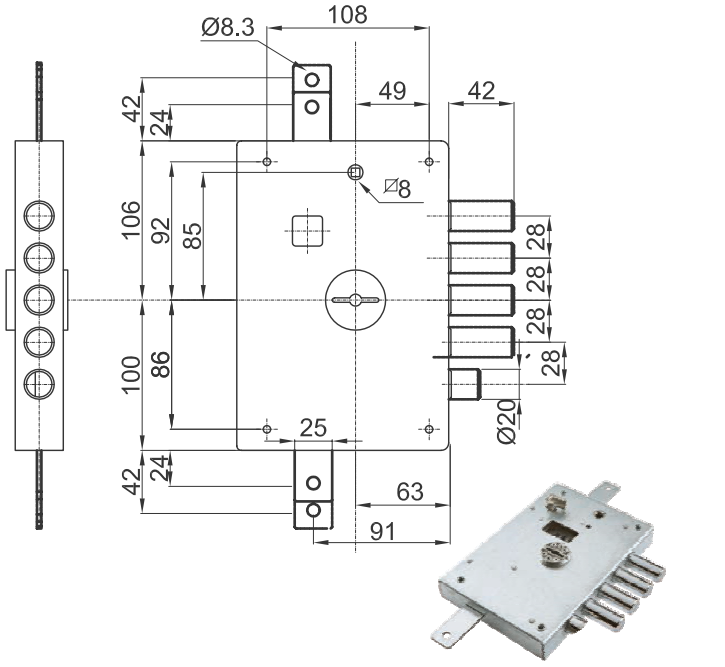

Serratura doppia mappa a planare
2 chiusure verticali
Catenacci laterali 4 pistoni e scrocco
Scrocco azionato da maniglia quadro mm 8 e chiave
Misura scatola mm 206x142x31 - Entrata mm 63
3 chiavi

82119	6111-1DE	Dx	BU	20	Pz	**68,4000**
82120	6112-1SE	Sx	BU	20	Pz	**68,4000**

SERRATURA SICUREZZA TRIPLICE CILINDRO

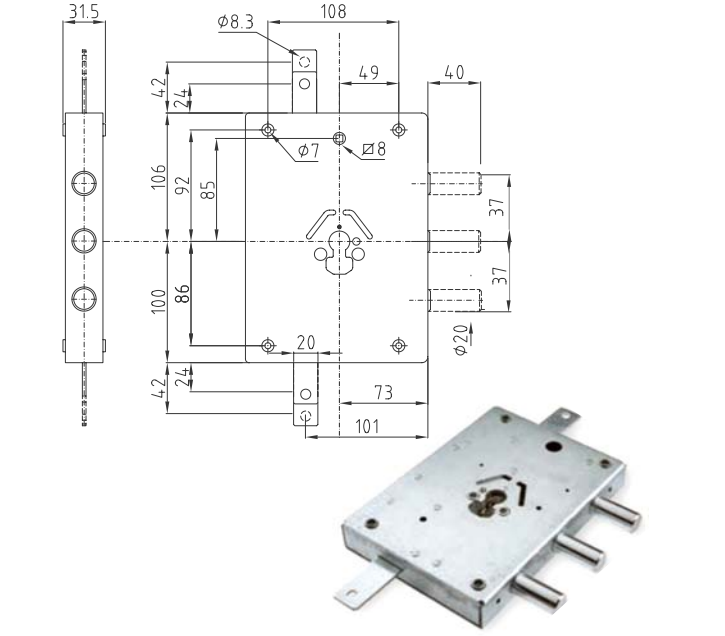

Serratura cilindro europeo a planare
Fori protettore mm 31
2 chiusure verticali
Catenacci laterali 3 pistoni
Misura scatola mm 206x142x31,5 - Entrata mm 73
Movimento ad ingranaggi
Cilindro non incluso

82115	32Y	Dx	BU	10	Pz	**82,4000**
82116	32Y	Sx	BU	10	Pz	**82,4000**

SERRATURA SICUREZZA TRIPLICE DM

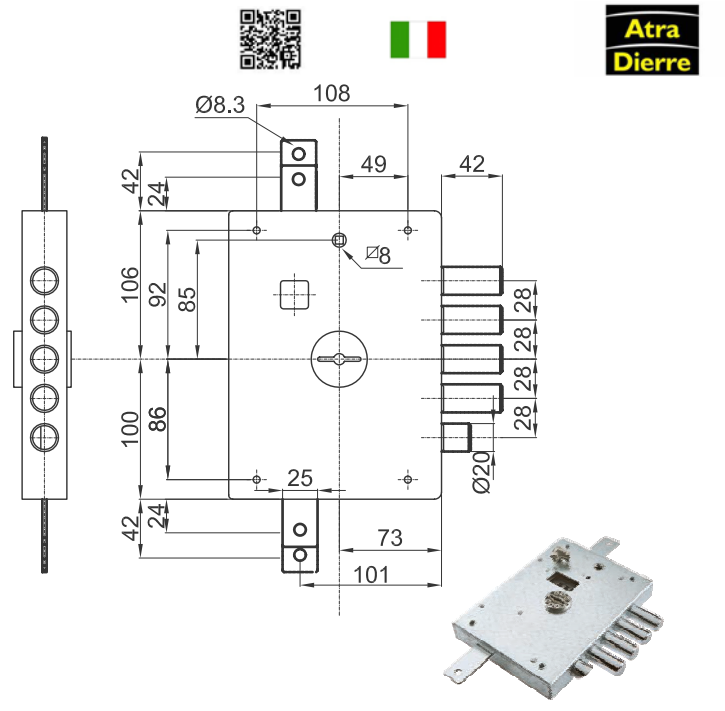

Serratura doppia mappa a planare
2 chiusure verticali
Catenacci laterali 4 pistoni e scrocco
Scrocco azionato da maniglia quadro mm 8 e chiave
Misura scatola mm 206x152x30 - Entrata mm 73
3 chiavi

82121	7111-1DE	Dx	BU	20	Pz	**68,4000**
82122	7112-1SE	Sx	BU	20	Pz	**68,4000**

SERRATURA SICUREZZA TRIPLICE CILINDRO

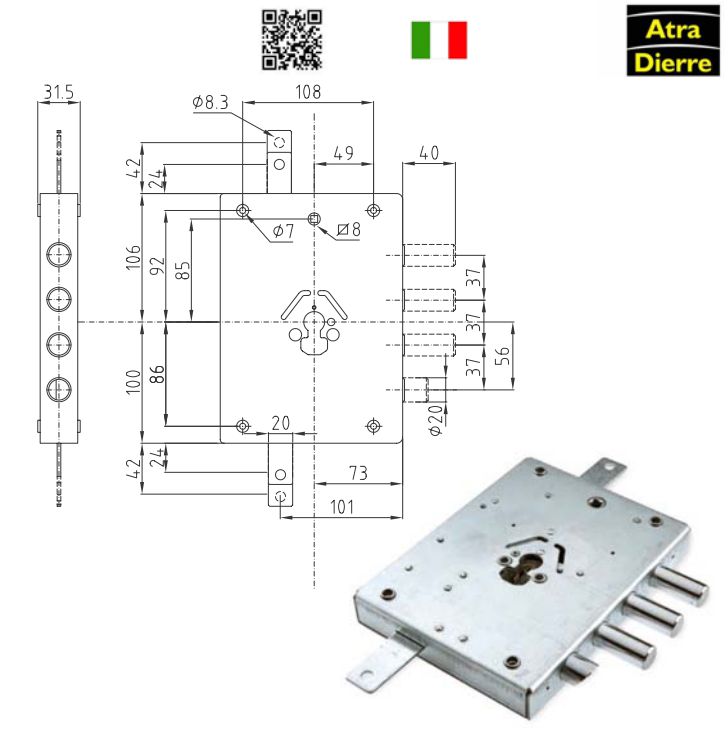

Serratura cilindro europeo a planare
Fori protettore mm 31
2 chiusure verticali
Catenacci laterali 3 pistoni e scrocco
Misura scatola mm 206x150,5x30 - Entrata mm 73
Cilindro non incluso

82113	NE43-7	Dx	BU	20	Pz	**63,4000**
82114	NE43-7	Sx	BU	20	Pz	**63,4000**

Cod	Specifiche	Cf	Imb UM	Listino

SERRATURA SICUREZZA TRIPLICE CILINDRO

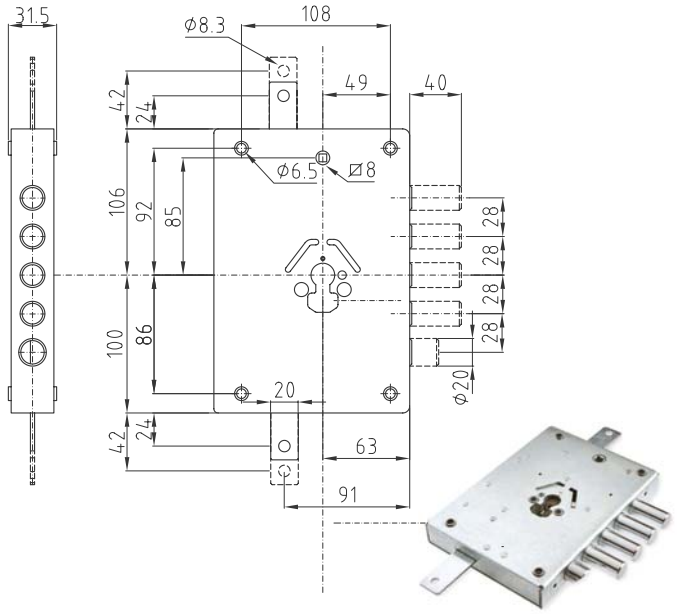

Serratura cilindro europeo a planare
Fori protettore mm 31
2 chiusure verticali
Catenacci laterali 4 pistoni e scrocco
Misura scatola mm 206x142x31 - Entrata mm 63
Cilindro non incluso

82109	NE42	Dx	BU	20	Pz	**63,4000**
82110	NE42	Sx	BU	20	Pz	**63,4000**

SERRATURA SICUREZZA TRIPLICE CILINDRO

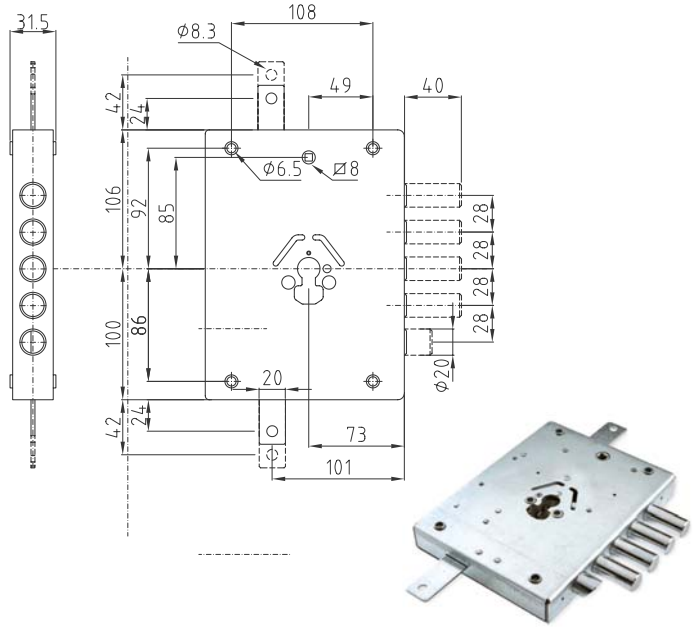

Serratura cilindro europeo a planare
Fori protettore mm 31
2 chiusure verticali
Catenacci laterali 4 pistoni e scrocco
Misura scatola mm 206x142x31 - Entrata mm 73
Cilindro non incluso

82111	NE42-7	Dx	BU	20	Pz	**63,4000**
82112	NE42-7	Sx	BU	20	Pz	**63,4000**

Cod	Specifiche	Cf	Imb UM	Listino

SERRATURA SICUREZZA TRIPLICE CILINDRO

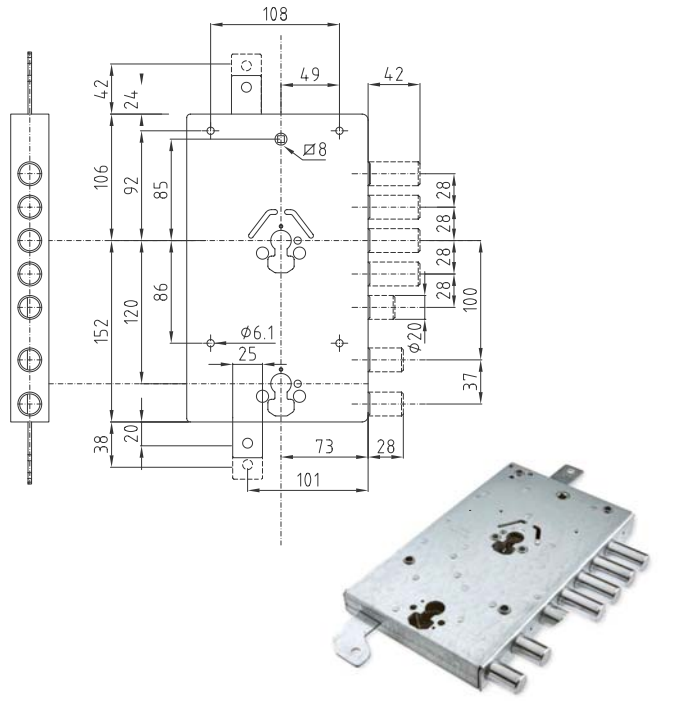

Serratura doppio cilindro europeo a planare
Fori protettore mm 31
2 chiusure verticali
Catenacci laterali 4 pistoni e scrocco
2 pistoni servizio
Misura scatola mm 258x152x31 - Entrata mm 73
Cilindro non incluso

82117	NE46-7	Dx	BU	16	Pz	**120,6000**
82118	NE46-7	Sx	BU	16	Pz	**120,6000**

SERRATURA FERROGLIETTO 4 MANDATE

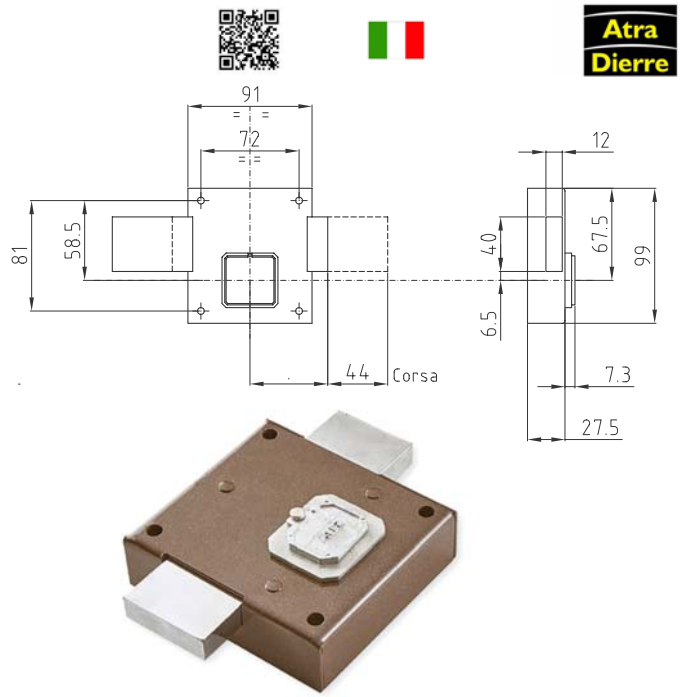

Serratura ferroglietto bronzata
Applicare legno e ferro
Catenaccio 4 mandate
Scatola mm 91x99x27,5 - Entrata mm 45
Doppia mappa
Dotazione:
canotto estraibile, incontro, 3 chiavi

82123	FER-0100-7	SC	Pz	**72,4000**

Cod	Specifiche	Cf	Imb	UM	Listino

BLOCCHETTO DOPPIA MAPPA



Blocchetti ricambio serrature ATRA DIERRE
Dotazione 3 chiavi mm 92/116 e estrattore

82124	BLO-3110 mm 96	SS	20	Pz	**65,4000**
82125	BLO-3210 mm 116	SS	20	Pz	**65,4000**

CHIAVE DOPPIA MAPPA



Chiave in ottone cromato
Grezzo originale ATRA DIERRE
Doppia mappa
Adatta per ferroglietto ATRA DIERRE

82128	CHI-0108 mm 61	SC	10*	Pz	**3,4400**

CHIAVE DOPPIA MAPPA



Chiave in ottone cromato
Grezzo originale ATRA DIERRE
Doppia mappa
Adatta per serrature sicurezza ATRA DIERRE

Compatibile Silca 5AT1

82126	CHI-1120 mm 92	BU	10*	Pz	**3,4400**

CHIAVE DOPPIA MAPPA



Chiave in ottone cromato
Grezzo originale ATRA DIERRE
Doppia mappa
Adatta per serrature sicurezza ATRA DIERRE

Compatibile Silca 5AT7

82127	CHI-1220 mm 116	BU	10*	Pz	**3,4400**

SERRATURA PATENT BORDI QUADRI 8x70

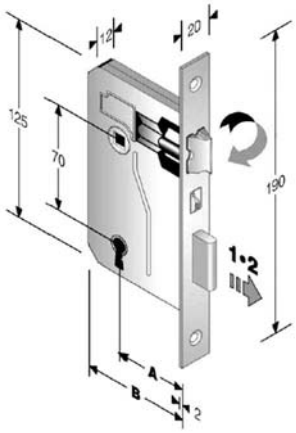

Serratura infilare legno
Patent ferro lucido interasse mm 70
Scrocco reversibile quadro mm 8
Catenaccio 1 mandata (25/30) 2 mandate (35/50)
Frontale bordo quadro ferro lucido mm 20x190
1 chiave

Cod	Specifiche	Cf	Imb	UM	Listino
20098	E35		50	Pz	**5,2000**

SERRATURA PATENT BORDI QUADRI 8x70 BR

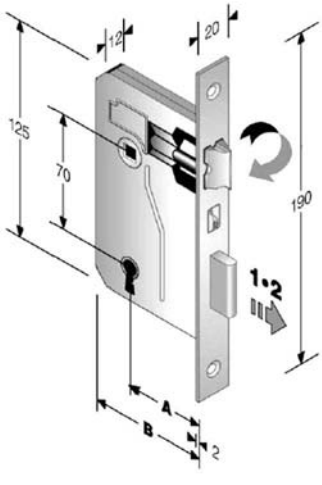

Serratura infilare legno
Patent ferro lucido interasse mm 70
Scrocco reversibile quadro mm 8
Catenaccio 1 mandata (25/30) 2 mandate (35/60)
Frontale bordo quadro ferro bronzato mm 20x190
1 chiave

Cod	Specifiche	Cf	Imb	UM	Listino
50547	E25		50	Pz	**9,0200**
50548	E30		50	Pz	**9,0200**
50549	E35		50	Pz	**7,3000**
50550	E40		50	Pz	**7,3000**
50551	E45		50	Pz	**7,3000**
50552	E50		50	Pz	**7,3000**
50553	E60		50	Pz	**8,2000**

SERRATURA PATENT BORDI TONDI 8x70 BR

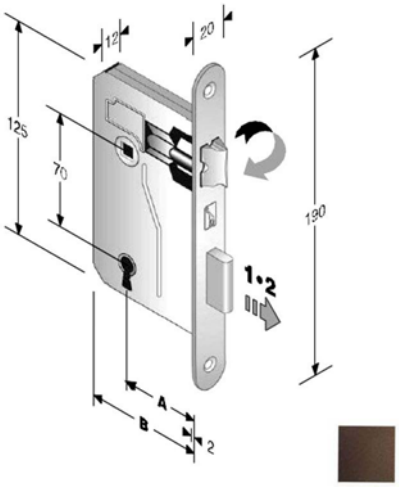

Serratura infilare legno
Patent ferro lucido interasse mm 70
Scrocco reversibile quadro mm 8
Catenaccio 1 mandata (25/30) 2 mandate (35/50)
Frontale bordo tondo ferro bronzato mm 20x190
1 chiave

Cod	Specifiche	Cf	Imb	UM	Listino
08950	E25		50	Pz	**8,2400**
08951	E30		50	Pz	**8,2400**
08952	E35		50	Pz	**6,6800**
08953	E40		50	Pz	**6,6800**
08954	E45		50	Pz	**6,6800**
08955	E50		50	Pz	**6,6800**

SERRATURA PATENT BORDI QUADRI 8x90 BR

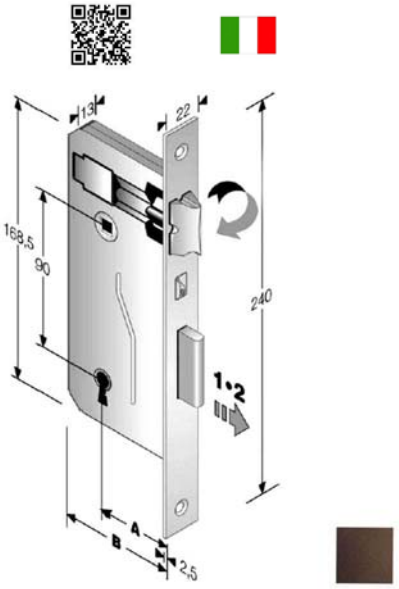

Serratura infilare legno
Patent ferro lucido interasse mm 90
Scrocco reversibile quadro mm 8
Catenaccio 1 mandata (25/30) 2 mandate (35/60)
Frontale bordo quadro ferro bronzato mm 22x240
1 chiave

Cod	Specifiche	Cf	Imb	UM	Listino
24466	E25		50	Pz	**10,6800**
24467	E30		50	Pz	**10,6800**
24468	E35		50	Pz	**9,3800**
24469	E40		50	Pz	**8,9400**
24470	E45		50	Pz	**8,9400**
24471	E50		50	Pz	**8,9400**
24472	E60		50	Pz	**9,8200**

Cod	Specifiche	Cf	Imb	UM	Listino

SERRATURA PATENT BORDI TONDI 8x90 BR

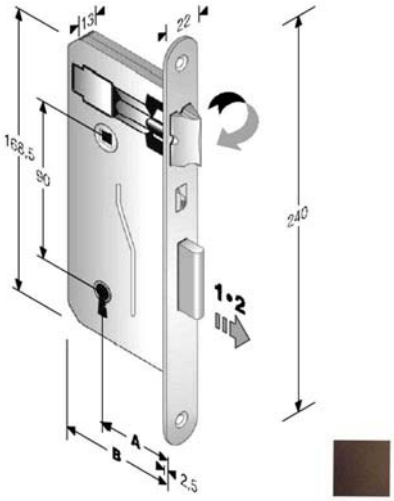

Serratura infilare legno
Patent ferro lucido interasse mm 90
Scrocco reversibile quadro mm 8
Catenaccio 1 mandata (25/30) 2 mandate (35/60)
Frontale bordo tondo ferro bronzato mm 22x240
1 chiave

24459	E25	50	Pz	**9,7600**
24460	E30	50	Pz	**9,7600**
24461	E35	50	Pz	**8,5600**
24462	E40	50	Pz	**8,1800**
24463	E45	50	Pz	**8,1800**
24464	E50	50	Pz	**8,1800**
24465	E60	50	Pz	**8,3000**

RIDUZIONE PATENT

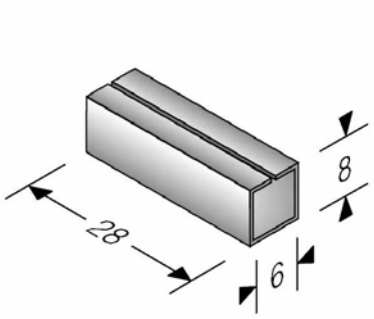

Riduzione quadri maniglie mm 8/6
Acciaio lucido
Lunghezza mm 28

14737	mm 8/6	50*	Pz	**0,2780**

Cod	Specifiche	Cf	Imb	UM	Listino

INCONTRO SERRATURE PATENT BT

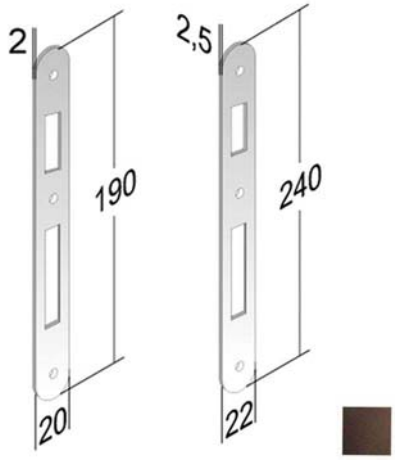

Adatto per serrature patent bordi tondi
Spessore mm 2,0
Dimensioni:
8x70=mm 20x190
8x90=mm 22x240

55602	8x70	bronzato	50	Pz	**0,8240**
33283	8x90	bronzato	50	Pz	**1,2400**

SERRATURA INF.LEGNO SCORREVOLI BOC

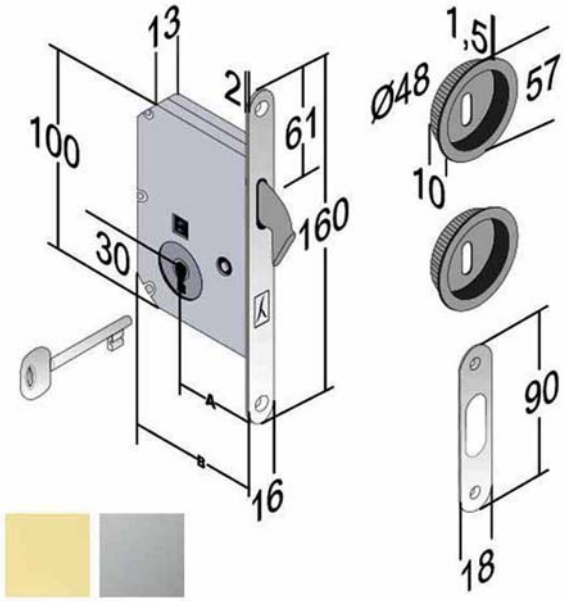

Serratura infilare porte scorrevoli
Catenaccio a gancio
Foro chiave patent
Frontale bordo tondo mm 16x160
Incontro mm 18x90
Scatola mm 70x100 spessore 13 - Entrata mm 50
Coppia maniglie tonde mm 48 incasso
1 chiave

85276	E50	ottone lucido	SC	Pz	**22,6000**
85277	E50	cromo satinato	SC	Pz	**25,4000**

Cod	Specifiche	Cf	Imb UM	Listino

SERRATURA INF.LEGNO SCORREVOLI B3C

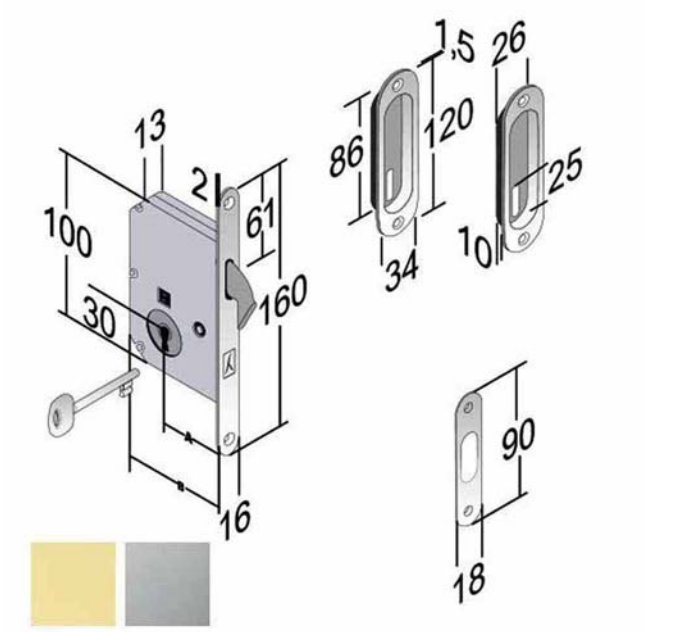

Serratura infilare porte scorrevoli
Catenaccio a gancio
Foro chiave patent
Frontale bordo tondo mm 16x160
Incontro mm 18x90
Scatola mm 70x100 spessore 13 - Entrata mm 50
Coppia maniglie ovali mm 34x120 incasso
1 chiave

85278	E50	ottone lucido	SC	Pz	**30,2000**
85279	E50	cromo satinato	SC	Pz	**37,4000**

SERRATURA INF.LEGNO SCORREVOLI YALE BOY

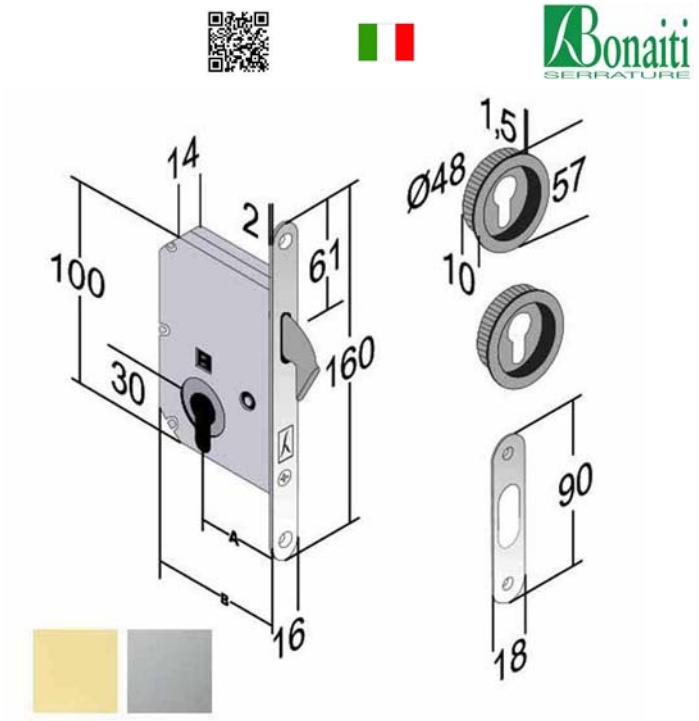

Serratura infilare porte scorrevoli
Catenaccio a gancio
Foro chiave cilindro europeo non incluso
Frontale bordo tondo mm 16x160
Incontro mm 18x90
Scatola mm 70x100 spessore 13 - Entrata mm 50
Coppia maniglie tonde mm 48 incasso

85280	E50	ottone lucido	SC	Pz	**22,0000**

Cod	Specifiche	Cf	Imb UM	Listino

SERRATURA INF.LEGNO SCORREVOLI YALE BOY

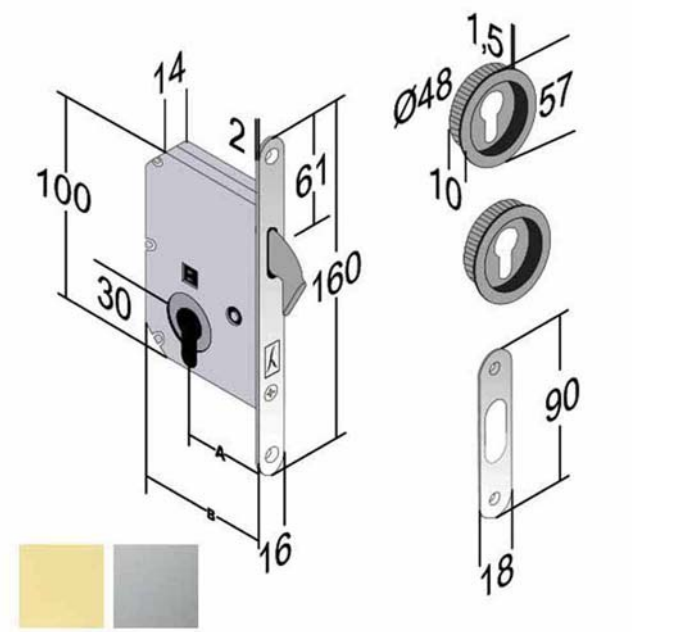

Serratura infilare porte scorrevoli
Catenaccio a gancio
Foro chiave cilindro europeo non incluso
Frontale bordo tondo mm 16x160
Incontro mm 18x90
Scatola mm 70x100 spessore 13 - Entrata mm 50
Coppia maniglie tonde mm 48 incasso

85281	E50	cromo satinato	SC	Pz	**26,0000**

SERRATURA INF.LEGNO SCORREVOLI BAGNO BON

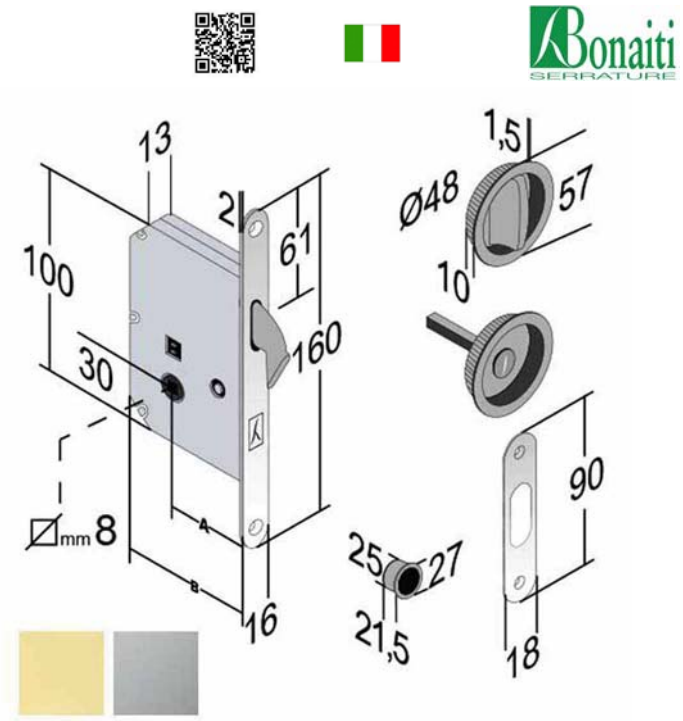

Serratura infilare porte scorrevoli
Catenaccio a gancio
Quadro bagno mm 8 riducibile mm 6
Frontale bordo tondo mm 16x160
Incontro mm 18x90
Scatola mm 70x100 spessore 13 - Entrata mm 50
Coppia maniglie tonde mm 48 incasso
Maniglia trascinamento

85282	E50	ottone lucido	SC	Pz	**34,2000**
85283	E50	cromo satinato	SC	Pz	**38,8000**

Cod	Specifiche	Cf	Imb UM	Listino

SERRATURA INF.LEGNO SCORREVOLI BAGNO B2N

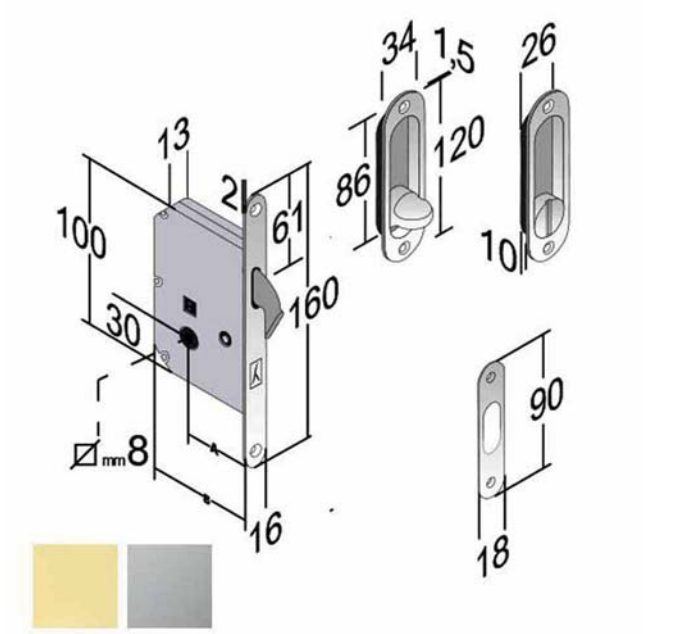

Serratura infilare porte scorrevoli
Catenaccio a gancio
Quadro bagno mm 8
Frontale bordo tondo mm 16x160
Incontro mm 18x90
Scatola mm 70x100 spessore 13 - Entrata mm 50
Coppia maniglie ovali mm 34x120 incasso

85284	E50	ottone lucido	SC	Pz	**41,0000**
85285	E50	cromo satinato	SC	Pz	**46,8000**

SERRATURA APPLICARE PORTONCINO 175

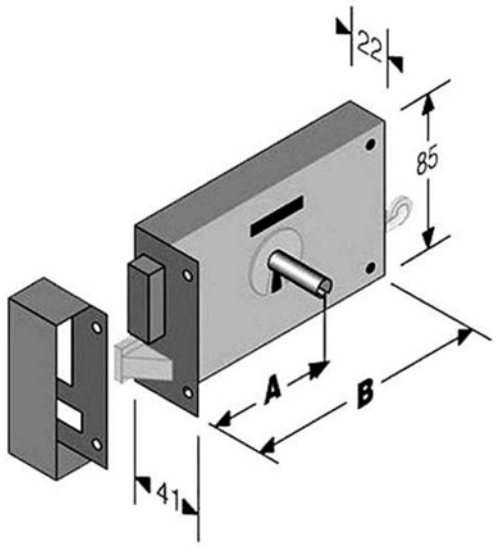

Serratura verniciata marrone applicare legno
Scrocco - Catenaccio 2 mandate
Altezza scatola mm 85 - 2 chiavi
B 100 A entrata mm 50
B 120 A entrata mm 60
B 140 A entrata mm 70

82388	mm 100	E50	Dx	SC	2* Pz	**28,2000**
82389	mm 100	E50	Sx	SC	2* Pz	**28,2000**
82390	mm 120	E60	Dx	SC	2* Pz	**28,2000**

Cod	Specifiche	Cf	Imb UM	Listino

SERRATURA APPLICARE PORTONCINO 175

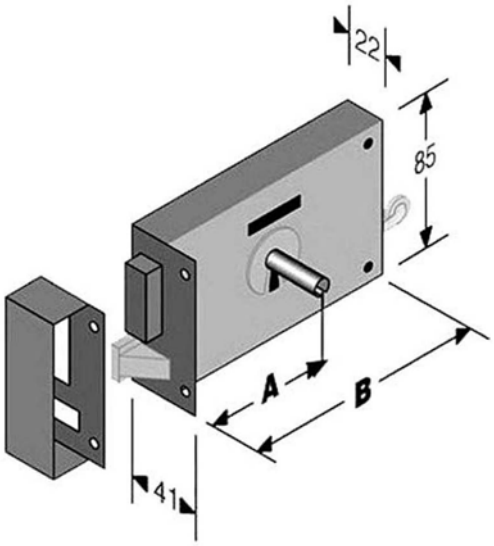

Serratura verniciata marrone applicare legno
Scrocco - Catenaccio 2 mandate
Altezza scatola mm 85 - 2 chiavi
B 100 A entrata mm 50
B 120 A entrata mm 60
B 140 A entrata mm 70

82391	mm 120	E60	Sx	SC	2* Pz	**28,2000**
82392	mm 140	E70	Dx	SC	2* Pz	**28,2000**
82393	mm 140	E70	Sx	SC	2* Pz	**28,2000**

SERRATURA APPLICARE PORTONCINO 176

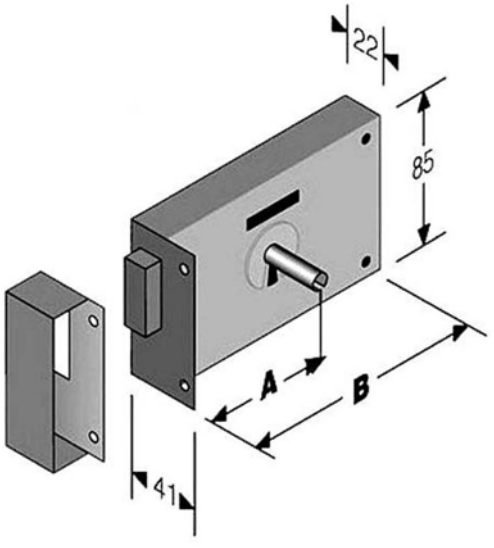

Serratura verniciata marrone applicare legno
Catenaccio 2 mandate
Altezza scatola mm 85 - 2 chiavi
B 100 A entrata mm 50
B 120 A entrata mm 60
B 140 A entrata mm 70

82394	mm 100	E50	Dx	SC	2* Pz	**23,8000**
82395	mm 100	E50	Sx	SC	2* Pz	**23,8000**
82396	mm 120	E60	Dx	SC	2* Pz	**23,8000**

SERRATURA APPLICARE PORTONCINO 176

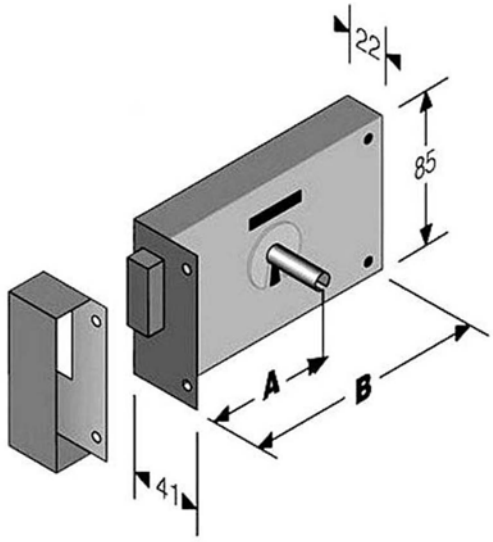

Serratura verniciata marrone applicare legno
Catenaccio 2 mandate
Altezza scatola mm 85 - 2 chiavi
B 100 A entrata mm 50
B 120 A entrata mm 60
B 140 A entrata mm 70

Cod					Cf	Imb UM	Listino
82397	mm 120	E60	Sx		SC	2* Pz	**23,8000**
82398	mm 140	E70	Dx		SC	2* Pz	**23,8000**
82399	mm 140	E70	Sx		SC	2* Pz	**23,8000**

SERRATURA APPLICARE PORTONCINO 177

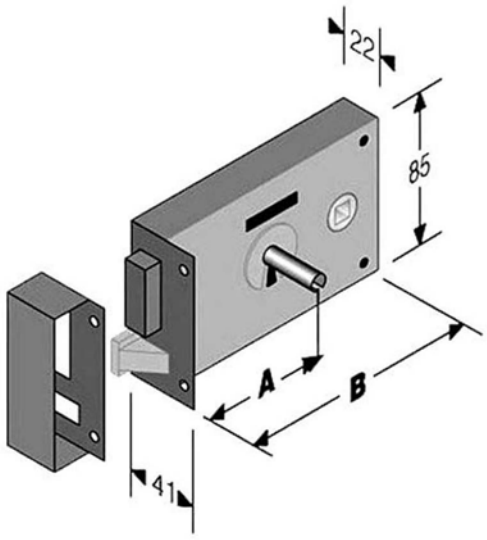

Serratura verniciata marrone applicare legno
Scrocco - Catenaccio 2 mandate - Quadro mm 6
Altezza scatola mm 85 - 2 chiavi
B 140 A entrata mm 60

Cod					Cf	Imb UM	Listino
82400	mm 140	E60	Dx		SC	2* Pz	**29,4000**
82401	mm 140	E60	Sx		SC	2* Pz	**29,4000**

SERRATURA APPLICARE VERTICALE 185

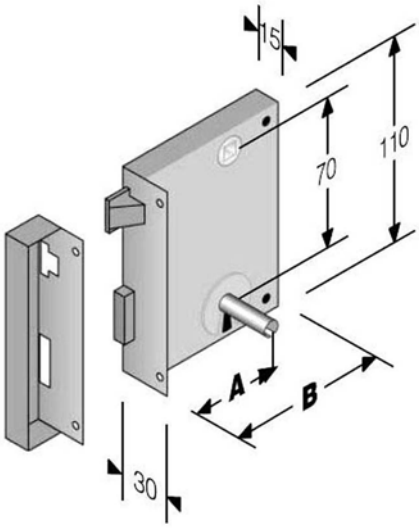

Serratura verniciata marrone applicare legno
Scrocco - Catenaccio 2 mandate - Quadro mm 6
Altezza scatola mm 110 - 2 chiavi
B 60 A entrata mm 35
B 70 A entrata mm 45
B 80 A entrata mm 55

Cod					Cf	Imb UM	Listino
14893	mm 60	E35	Dx		SC	2* Pz	**17,0200**
14894	mm 60	E35	Sx		SC	2* Pz	**17,0200**
14895	mm 70	E45	Dx		SC	2* Pz	**17,0200**
14896	mm 70	E45	Sx		SC	2* Pz	**17,0200**
14897	mm 80	E55	Dx		SC	2* Pz	**17,0200**
14898	mm 80	E55	Sx		SC	2* Pz	**17,0200**

SERRATURA APPLICARE ORIZZONTALE 187

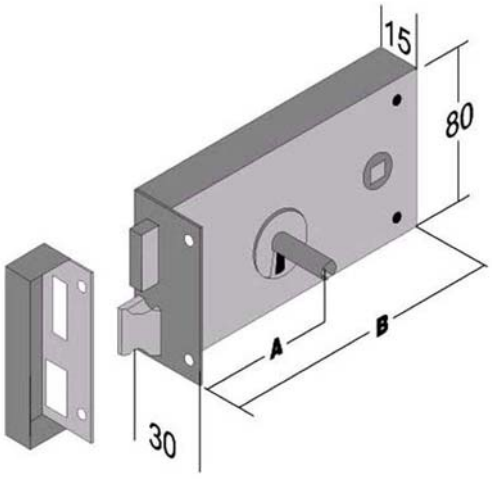

Serratura verniciata marrone applicare legno
Scrocco - Catenaccio 2 mandate - Quadro mm 6
Altezza scatola mm 80 - 2 chiavi
B 140 A entrata mm 70

Cod					Cf	Imb UM	Listino
82402	mm 140	E70	Dx		SC	2* Pz	**21,2000**
82403	mm 140	E70	Sx		SC	2* Pz	**21,2000**

Cod	Specifiche				Cf	Imb UM	Listino

SERRATURA APPLICARE ORIZZONTALE 188

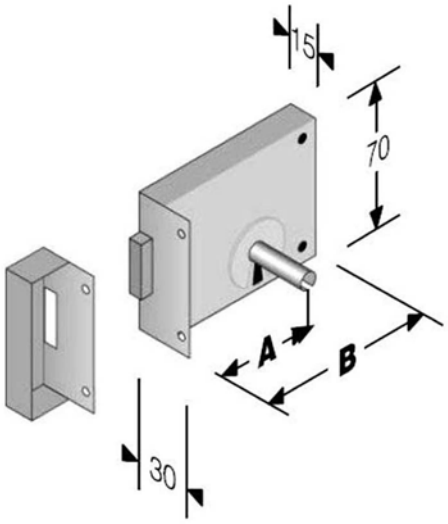

Serratura verniciata marrone applicare legno
Catenaccio 2 mandate
Altezza scatola mm 70 - 2 chiavi
B 60 A entrata mm 35
B 70 A entrata mm 45
B 80 A entrata mm 55

14902	mm	60	E35	Dx	SC	2* Pz	**14,9200**
85270	mm	60	E35	Sx	SC	2* Pz	**14,9200**
14903	mm	70	E45	Dx	SC	2* Pz	**14,9200**
85271	mm	70	E45	Sx	SC	2* Pz	**14,9200**
14904	mm	80	E55	Dx	SC	2* Pz	**14,9200**
85272	mm	80	E55	Sx	SC	2* Pz	**14,9200**

Cod	Specifiche				Cf	Imb UM	Listino

SERRATURA APPLICARE ORIZZONTALE 189

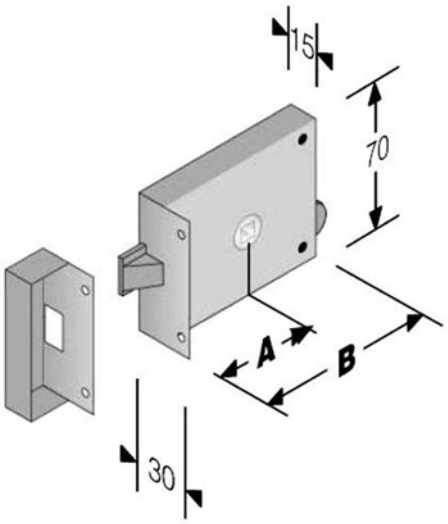

Serratura verniciata marrone applicare legno
Scrocco reversibile - Quadro mm 6
Altezza scatola mm 70
B 60 A entrata mm 35
B 70 A entrata mm 45
B 80 A entrata mm 55

14899	mm	60	E35	Dx	SC	2* Pz	**14,4400**
14900	mm	70	E45	Dx	SC	2* Pz	**14,4400**
14901	mm	80	E55	Dx	SC	2* Pz	**14,4400**

SERRATURA CANTINA CANNA LUNGA STANDARD



Applicare porte legno
Ferro lucido
Chiave patent

14891	mm	120	Dx		SC	2* Pz	**1,1000**
14892	mm	140	Dx		SC	2* Pz	**1,1000**

Cod	Specifiche	Cf	Imb UM	Listino

CHIAVE PATENT 103





Chiave serrature patent acciaio bronzato
Marca primaria BONAITI
Gambo diametro mm 5,7
Mappa altezza mm 15,4 larghezza mm 7,8

64259	n. 3	bronzata			50*	Pz	**1,6400**
64260	n. 4	bronzata			50*	Pz	**1,6400**
64261	n. 5	bronzata			50*	Pz	**1,6400**
64262	n. 6	bronzata			50*	Pz	**1,6400**
64263	n. 7	bronzata			50*	Pz	**1,6400**
64264	n. 8	bronzata			50*	Pz	**1,6400**
64265	n. 9	bronzata			50*	Pz	**1,6400**
64266	n.10	bronzata			50*	Pz	**1,6400**
64267	n.11	bronzata			50*	Pz	**1,6400**
64268	n.12	bronzata			50*	Pz	**1,6400**
86474	n. 3	bronzata	Pz 10	SA		Cf	**18,5800**
86475	n. 4	bronzata	Pz 10	SA		Cf	**18,5800**
86476	n. 5	bronzata	Pz 10	SA		Cf	**18,5800**
86477	n. 6	bronzata	Pz 10	SA		Cf	**18,5800**
86478	n. 7	bronzata	Pz 10	SA		Cf	**18,5800**
86479	n. 8	bronzata	Pz 10	SA		Cf	**18,5800**
86480	n. 9	bronzata	Pz 10	SA		Cf	**18,5800**
86481	n.10	bronzata	Pz 10	SA		Cf	**18,5800**
86482	n.11	bronzata	Pz 10	SA		Cf	**18,5800**
86483	n.12	bronzata	Pz 10	SA		Cf	**18,5800**

CHIAVE SERRATURE CANTINA 185-188





Chiave serrature cantina acciaio lucido
Marca primaria BONAITI
Gambo diametro mm 5,8
Mappa altezza mm 17,2 larghezza mm 9,7

29277	n. 2	BU	10*	Pz	**1,7800**
29278	n. 3	BU	10*	Pz	**1,7800**
29279	n. 4	BU	10*	Pz	**1,7800**
29280	n. 5	BU	10*	Pz	**1,7800**
29281	n. 6	BU	10*	Pz	**1,7800**
29282	n. 7	BU	10*	Pz	**1,7800**
29283	n. 8	BU	10*	Pz	**1,7800**
29284	n. 9	BU	10*	Pz	**1,7800**
29285	n.10	BU	10*	Pz	**1,7800**

Cod	Specifiche	Cf	Imb	UM	Listino

LUCCHETTO OTTONE 21010

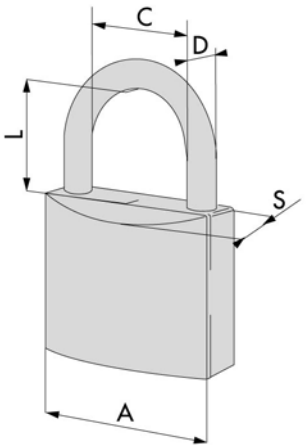

A	C	D	L	S	Perni	
20	9,6	3,5	11,3	10,4	3	21010 20
25	13,5	3,9	13,1	12,0	4	21010 25
30	16,2	4,7	16,9	13,8	4	21010 30
40	22,1	6,3	22,4	13,8	5	21010 40
50	27,9	7,9	28,7	17,0	5	21010 50
60	33,5	9,5	34,7	17,2	5	21010 60
70	39,0	11,0	36,0	18,0	5	21010 70

Corpo monoblocco ottone smerigliato
Arco normale acciaio carbonitrurato nichelato
Doppio sistema di bloccaggio arco
2 chiavi

23541	mm 20	SC	12*	Pz	**5,7800**
23542	mm 25	SC	12*	Pz	**6,1320**
22060	mm 30	SC	12*	Pz	**7,1400**
22061	mm 40	SC	12*	Pz	**7,9400**
22062	mm 50	SC	6*	Pz	**10,9600**
22063	mm 60	SC	6*	Pz	**15,3200**
51234	mm 70	SC	6*	Pz	**25,8300**

LUCCHETTO OTTONE ARCO LUNGO 21011

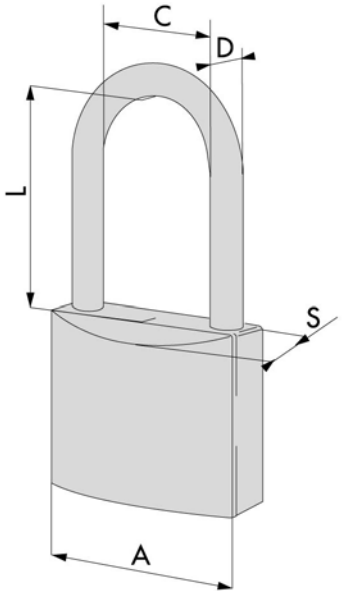

A	C	D	L	S	Perni	
30	16,2	4,7	24,0	13,8	4	21011 30
40	22,1	6,3	40,0	13,8	5	21011 40
50	27,9	7,9	80,0	17,0	5	21011 50

Corpo monoblocco ottone smerigliato
Arco lungo acciaio carbonitrurato nichelato
Doppio sistema di bloccaggio arco
2 chiavi

23099	mm 30	arco h 24	SC	12	Pz	**8,5050**
23100	mm 40	arco h 40	SC	12	Pz	**9,9960**
23101	mm 50	arco h 80	SC	6	Pz	**15,5400**

Cod	Specifiche	Cf	Imb	UM	Listino

LUCCHETTO OTTONE 21090

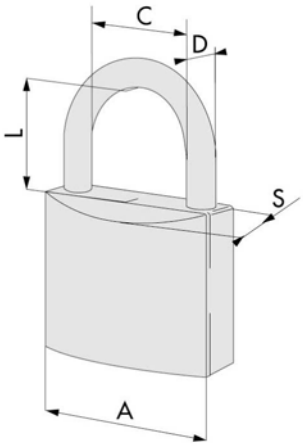

A	C	D	L	S	Perni	
25	13,5	3,9	13,1	12,0	4	21010 25
30	16,2	4,7	16,9	13,8	4	21010 30
50	27,9	7,9	28,7	17,0	5	21010 50

Corpo monoblocco ottone smerigliato
Arco normale acciaio carbonitrurato nichelato
Doppio sistema di bloccaggio arco
2 chiavi

87414	mm 30	BL	6*	Pz	**7,9800**

LUCCHETTO OTTONE COMBINAZIONE 21190

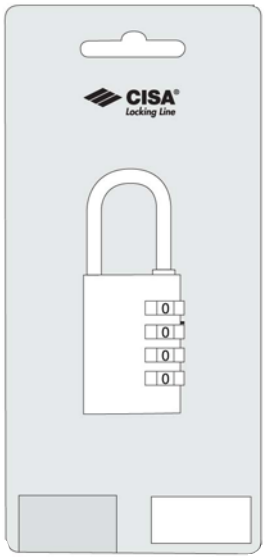

A	C	D	L	S	Perni	
20	9,0	3,0	21,5	14,0		21190 20
30	14,0	5,0	25,0	15,0		21190 30
40	22,0	6,0	26,0	18,0		21190 40

Corpo monoblocco ottone smerigliato
Arco acciaio cementato nichelato
Testa antistrappo
Combinazione meccanica variabile

90160	mm 20	3 cifrature	BL	6	Pz	**13,0620**
90161	mm 30	3 cifrature	BL	6	Pz	**16,1280**
90162	mm 40	4 cifrature	BL	6	Pz	**25,6200**

Machieraldo
Ferramenta & Casalinghi

Cod	Specifiche	Cf	Imb	UM	Listino

LUCCHETTO OTTONE SERRANDE 21610

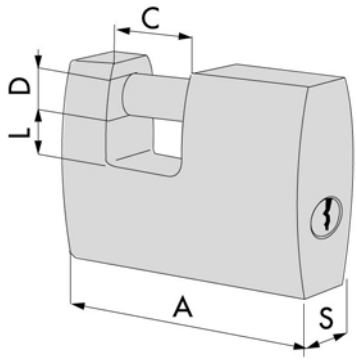

A	C	D	L	S	Perni	
63	19,0	10,0	14,0	18,5	5	21610 63
70	22,0	12,0	13,5	20,0	5	21610 70
90	35,0	12,0	18,2	22,5	5	21610 90

Corpo monoblocco ottone smerigliato
Arco acciaio cementato nichelato
Testa antistrappo
2 chiavi

90157	mm 63	SC	6	Pz	**26,4600**
23102	mm 70	SC	6	Pz	**28,5200**
23103	mm 90	SC	3	Pz	**38,6200**

LUCCHETTO OTTONE INCAM.SERRANDE 21810

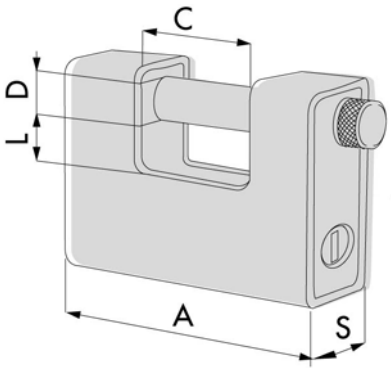

A	C	D	L	S	Perni	
66	33,0	10,0	14,0	22,7	5	21810 65
77	37,0	12,0	17,0	29,2	5	21810 80

Corpo monoblocco ottone camicia acciaio nichelato
Arco acciaio cementato nichelato
Piastrina protezione acciaio carbonitrurato
2 chiavi

90158	mm 65	SC	3	Pz	**51,8700**
90159	mm 80	SC	3	Pz	**55,2300**

Cod	Specifiche	Cf	Imb	UM	Listino

LUCCHETTO OTTONE 22010

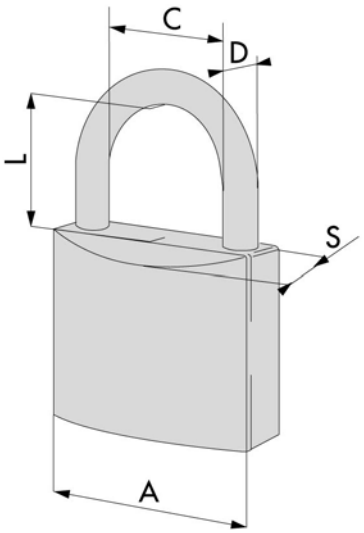

A	C	D	L	S	Perni	
20	12,0	3,5	13,0	12,5	4	22010 20
25	13,5	4,5	15,0	12,5	4	22010 25
30	17,0	5,0	17,0	14,5	4	22010 30
40	24,0	6,0	23,0	16,5	5	22010 40
50	29,5	8,0	27,5	17,5	5	22010 50
60	35,0	10,0	37,5	20,0	5	22010 60

Corpo monoblocco ottone smerigliato
Arco normale acciaio carbonitrurato nichelato
Doppio sistema di bloccaggio arco
2 chiavi

21178	mm 20	SC	12*	Pz	**12,2850**
21179	mm 25	SC	12*	Pz	**12,5800**

LUCCHETTO OTTONE 22010 KA

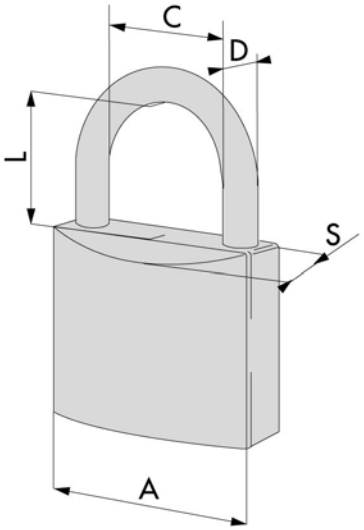

A	C	D	L	S	Perni	
30	17,0	5,0	17,0	14,5	4	22010 30
40	24,0	6,0	23,0	16,5	5	22010 40
50	29,5	8,0	27,5	17,5	5	22010 50

Corpo monoblocco ottone smerigliato
Arco normale acciaio carbonitrurato nichelato
Doppio sistema di bloccaggio arco
Cifratura unica KA
2 chiavi

21295	mm 30	cifratura unica	SC	12	Pz	**15,8400**
21296	mm 40	cifratura unica	SC	12	Pz	**18,5800**
21297	mm 50	cifratura unica	SC	6	Pz	**22,1200**

Cod	Specifiche	Cf	Imb	UM	Listino

LUCCHETTO OTTONE ARCO LUNGO 22011

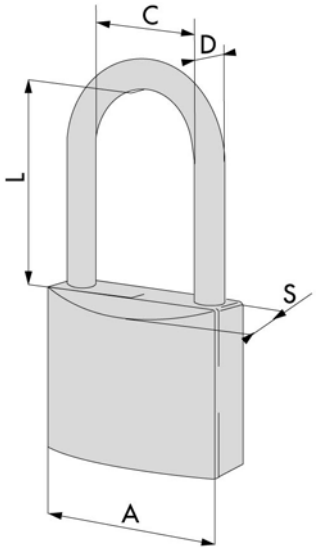

A	C	D	L	S	Perni	
30	17,0	5,0	24,0	14,5	4	22011 30
40	24,0	6,0	40,0	16,5	5	22011 40
50	29,5	8,0	80,0	17,5	5	22011 50

Corpo monoblocco ottone smerigliato
Arco lungo acciaio carbonitrurato nichelato
Doppio sistema di bloccaggio arco
2 chiavi

21184	mm 30 arco h 24	SC	12	Pz	**13,8800**

LUCCHETTO OTTONE ARCO EXTRA LUNGO 22011

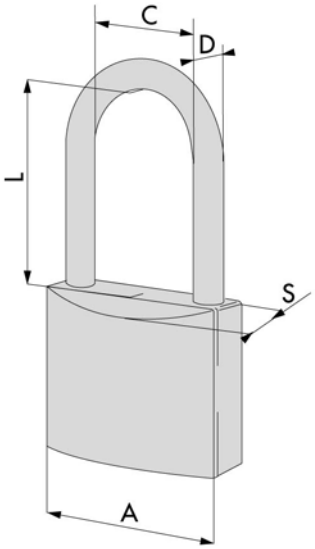

A	C	D	L	S	Perni	
30	17,0	5,0	65,0	14,5	4	22011 31
40	24,0	6,0	63,5	16,5	5	22011 41
50	29,5	8,0	127,0	17,5	5	22011 52

Corpo monoblocco ottone smerigliato
Arco lungo acciaio carbonitrurato nichelato
Doppio sistema di bloccaggio arco
2 chiavi

53523	mm 30 arco h 65,0	SC	12	Pz	**14,6600**
53524	mm 40 arco h 63,5	SC	12	Pz	**19,4400**
53525	mm 50 arco h 127,0	SC	6	Pz	**24,9600**

LUCCHETTO OTTONE ARCO INOX 26020

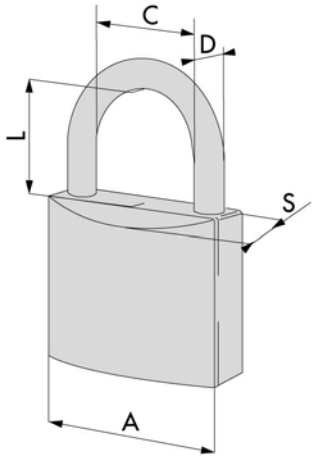

A	C	D	L	S	Perni	
30	17,0	5,0	17,0	14,5	4	26020 30
40	24,0	6,0	23,0	16,5	5	26020 40

Corpo monoblocco ottone cromato
Arco normale acciaio inox
Doppio sistema di bloccaggio arco
2 chiavi

35847	mm 30	SC	12	Pz	**30,5800**
35848	mm 40	SC	12	Pz	**35,1000**

LUCCHETTO OTTONE ARCO INOX LUNGO 26021

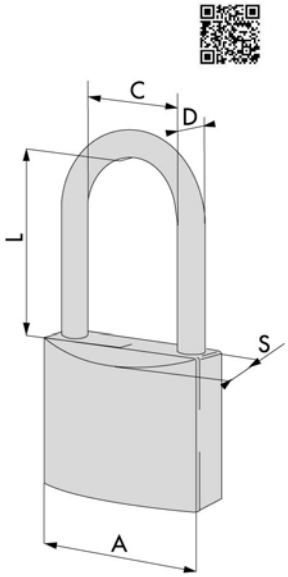

A	C	D	L	S	Perni	
40	24,0	6,0	40,0	16,5	5	26021 40

Corpo monoblocco ottone cromato
Arco lungo acciaio inox mm 40
Doppio sistema di bloccaggio arco
2 chiavi

35851	mm 40 arco h 40	SC	12	Pz	**38,7200**

Cod	Specifiche	Cf	Imb UM	Listino

LUCCHETTO CORAZZATO SERRANDE 28550

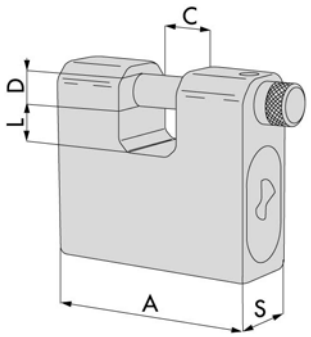

A	C	D	L	S	Perni	
66	20,0	10,0	11,0	25,0	5	28550 66
75	27,0	12,0	13,5	28,0	5	28550 75
84	36,0	12,0	17,5	28,0	5	28550 84

Corpo monoblocco acciaio carbonitrurato
Trattamento anticorrosivo nichelatura chimica
Arco acciaio cementato
Piastrina protezione acciaio carbonitrurato
Chiave profilo LIM - 2 chiavi 00401-00-1 cod.82050

90156	mm 66	SC	6	Pz	**52,4800**
30277	mm 75	SC	6	Pz	**59,0800**
30278	mm 84	SC	6	Pz	**65,5400**

LUCCHETTO CORAZZATO SERRANDE 28550 KA

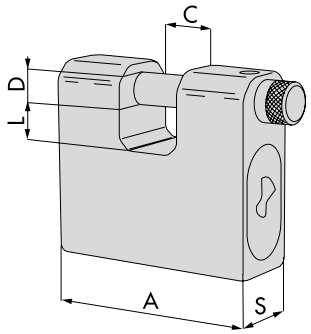

A	C	D	L	S	Perni	
84	36,0	12,0	17,5	28,0	5	28550 84

Corpo monoblocco acciaio carbonitrurato
Trattamento anticorrosivo nichelatura chimica
Arco acciaio cementato
Piastrina protezione acciaio carbonitrurato
Chiave profilo LIM - 2 chiavi 00401-00-1 cod.82050
Cifratura unica KA

08792	mm 84 cifratura unica	SC	6	Pz	**99,7500**

BLOCCASERRANDE ACCIAIO OTTONATO 06302



Kit blocca serrande avvolgibili
Acciaio ottonato
Spiaggiale piatto
Parapolvere smontabile

37267	mm 25	SC		Pz	**86,1000**

Cod	Specifiche	Cf	Imb UM	Listino

CILINDRO LEVETTA 72210

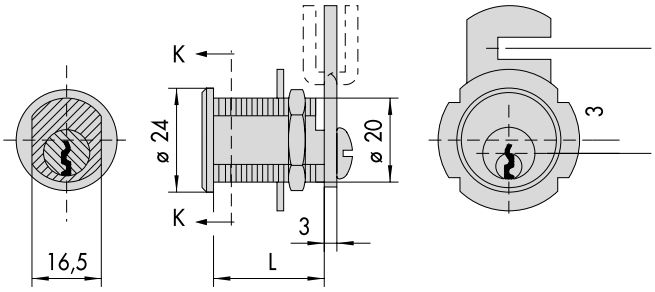

L
16,5
20
25
30



Ottone
Diametro mm 20
Estrazione chiave in posizione verticale
Angolazione apertura 180^
2 chiavi 01420-00-1 cod.82064
Levetta inclusa

20594	72210-16-0	ottone smerigl.	SC	12	Pz	**21,9000**
20595	72210-20-0	ottone smerigl.	SC	12	Pz	**23,3200**
20596	72210-25-0	ottone smerigl.	SC	12	Pz	**25,0200**
20597	72210-30-0	ottone smerigl.	SC	12	Pz	**26,9200**
83542	72210-16-0	ottone nichelato	SC	12	Pz	**25,8300**
83543	72210-20-0	ottone nichelato	SC	12	Pz	**27,3000**
83544	72210-25-0	ottone nichelato	SC	12	Pz	**28,7700**
83545	72210-30-0	ottone nichelato	SC	12	Pz	**31,0800**

LEVETTA CILINDRI DIRITTA 06412



Acciaio zincato
Dimensione mm 16x41,5 profilo piatto
Adatta per cilindri serie 72210

87669	06412-01-0	SC	12*	Pz	**2,2000**

Cod	Specifiche	Cf	Imb	UM	Listino

CILINDRO APPLICARE TONDO 0G200

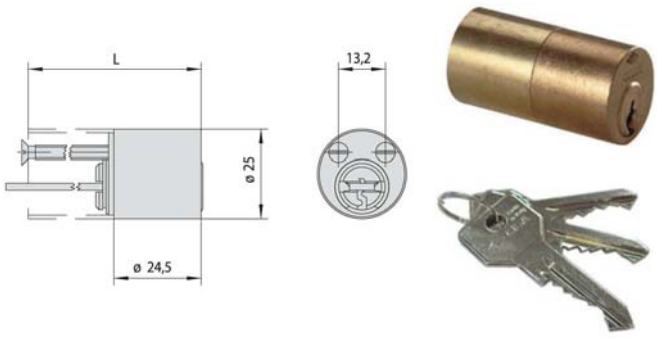

Cilindro ottone a tubo
Perni bronzo antiusura
Molle bronzo fosforoso
3 chiavi 01070-10-1 cod.82054
Per serrature 1A611 50111 50131 50181 11611

90153	0G200-55-0 mm 55	6	Pz		**32,3000**
75601	0G200-65-0 mm 65	6	Pz		**40,5400**
75602	0G200-75-0 mm 75	6	Pz		**41,1600**

CILINDRO APPLICARE TONDO DOPPIO 02106



Coppia cilindri ottone esterno a tubo
Perni bronzo antiusura
Molle bronzo fosforoso
3 chiavi 01310-00-1 cod.82057
Per serrature:
50421 50461 50471 50521 50561 50571 50171

20604	02106-00-0 mm 50	6	Pz		**44,0400**

CILINDRO APPLICARE TONDO DOPPIO 02139



Coppia cilindri ottone esterno a tubo
Perni bronzo antiusura
Molle bronzo fosforoso
3 chiavi 01310-00-1 cod.82057
Per serrature 11521 11721 11726 11921 11926

21157	02139-00-0 mm 50	6	Pz		**44,0400**

CILINDRO APPLICARE TONDO DOPPIO 02145



Coppia cilindri ottone esterno a tubo
Perni bronzo antiusura
Molle bronzo fosforoso
3 chiavi 01310-00-1 cod.82057
Per serrature 11661 11671 11761 11771

21158	02145-00-0 mm 50	6	Pz		**47,1400**

Cod	Specifiche	Cf	Imb	UM	Listino

CILINDRO APPLICARE TONDO DOPPIO 0G150



Coppia cilindri ottone esterno a tubo
Perni ottone
Molle bronzo fosforoso
3 chiavi 01070-10-1 cod.82054
Per serrature 1A631 1A721 1A731

90152	0G150-00-0 mm 55		6	Pz	**46,6200**

CILINDRO APPLICARE TONDO 0G500

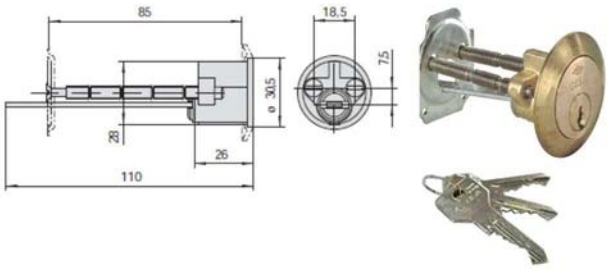

Cilindro ottone applicare fisso
Perni bronzo antiusura
Molle bronzo fosforoso
3 chiavi 01070-10-1 cod.82054
Per serrature 1A610 50111 50131 50181 11611

84485	0G500-00-0	SC	6	Pz	**27,6200**

PROLUNGA CILINDRO TONDO KIT 07165

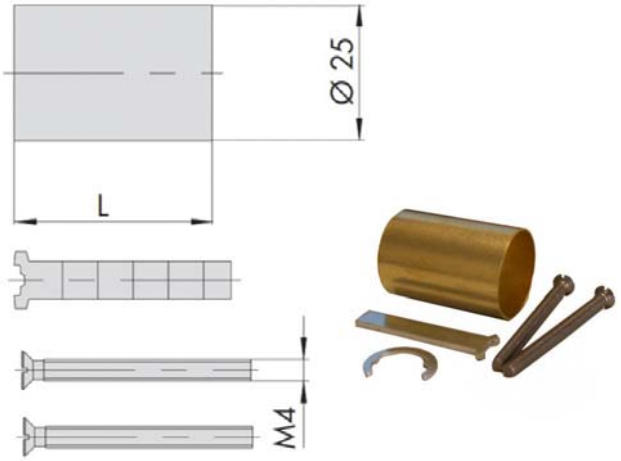

Prolunga cilindri a tubo
Lunghezza mm 36/46/56/76
Lunghezza totale cilindro e tubo mm 60/70/80/100
Per cilindri OG150 OG200 02106 02139 02145

90145	07165-00-0 mm 36x 60		12	Pz	**6,2000**
90146	07165-01-0 mm 46x 70		12	Pz	**6,8000**
90147	07165-02-0 mm 56x 80		12	Pz	**7,4000**
87594	07165-04-0 mm 76x100		12	Pz	**12,5000**

CILINDRO ESTERNO 02649

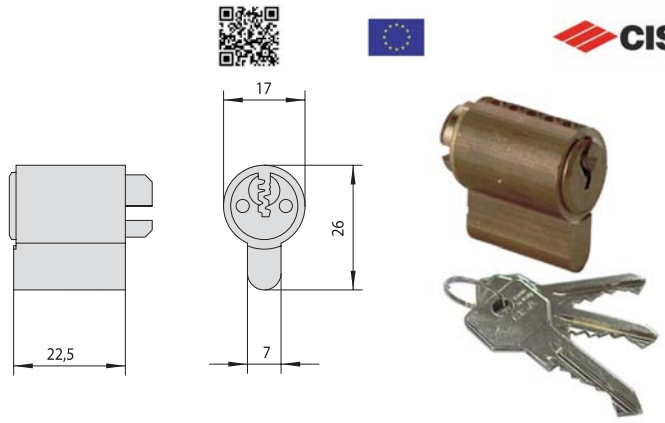

Cilindro ottone smerigliato
Per comando esterno 07078-28-0
Perni bronzo antiusura
Controperni cilindrici ottone
3 chiavi 01310-00-1 cod.82057

90148	02649-10-0 mm 10		6	Pz	**23,2800**

CILINDRO ESTERNO 02649

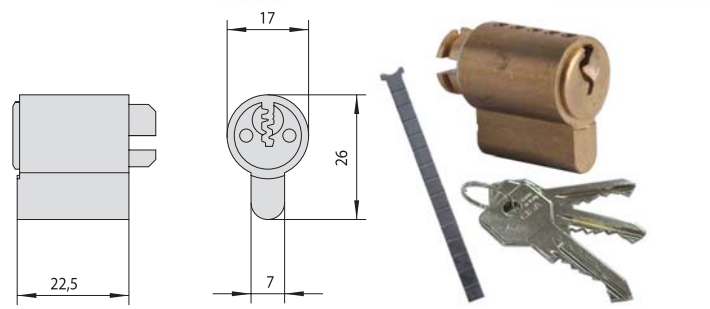

Cilindro ottone smerigliato
Per comando esterno 07078-29-0
Perni bronzo antiusura
Controperni cilindrici ottone
3 chiavi 01310-00-1 cod.82057

Cod	Specifiche		Cf	Imb	UM	Listino
90149	02649-11-0	mm 11		6	Pz	**23,2800**

CILINDRO INFILARE OVALE 08210

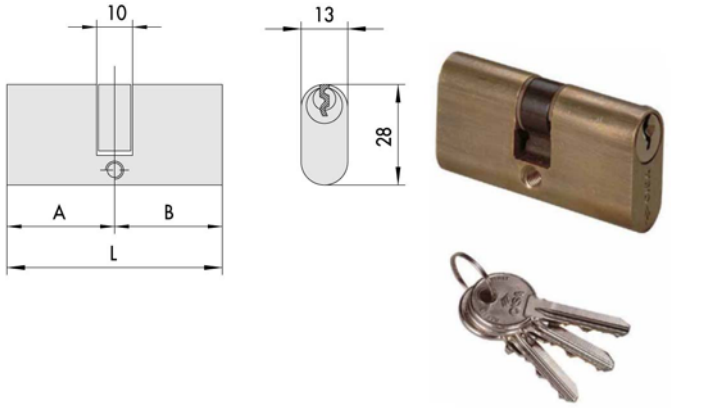

Cilindro ottone
Perni bronzo antiusura
Camma acciaio sinterizzato
3 chiavi 01425-00-1 cilindro 81923
3 chiavi 01410-00-1 cod.82062 cilindri 20605/20606
90150/81924/81925/81926/81927/81928

Cod	Specifiche		Cf	Imb	UM	Listino
81923	08210-01-0	41,4-20,7-20,7	SC	12	Pz	**14,7800**
20605	08210-02-0	55,4-27,7-27,7	SC	12	Pz	**14,7800**
20606	08210-05-0	60,0-30,0-30,0	SC	12	Pz	**15,6600**
90150	08210-06-0	62,7-27,7-35,0	SC	12	Pz	**15,6600**
81924	08210-12-0	70,0-30,0-40,0	SC	12	Pz	**17,6400**
81925	08210-13-0	70,0-35,0-35,0	SC	12	Pz	**17,6400**
81926	08210-14-0	72,7-27,7-45,0	SC	6	Pz	**17,6400**
81927	08210-16-0	80,7-27,7-53,0	SC	6	Pz	**19,5600**
81928	08210-18-0	80,0-40,0-40,0	SC	6	Pz	**19,5600**

CILINDRO INFILARE OVALE 08210 KA

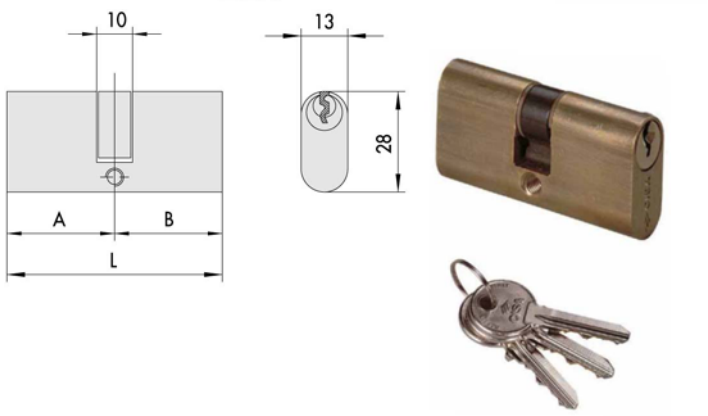

Cilindro ottone
Perni bronzo antiusura
Camma acciaio sinterizzato
3 chiavi 01410-00-1 cod.82062
Cifratura unica KA

Cod	Specifiche		Cf	Imb	UM	Listino
82385	08210-02-0	55,4-27,7-27,7	SC	12	Pz	**25,8300**
82386	08210-05-0	60,0-30,0-30,0	SC	12	Pz	**26,9850**
82387	08210-06-0	62,7-27,7-35,0	SC	12	Pz	**26,9850**

CILINDRO INFILARE OVALE 08210 CHIAVE SX

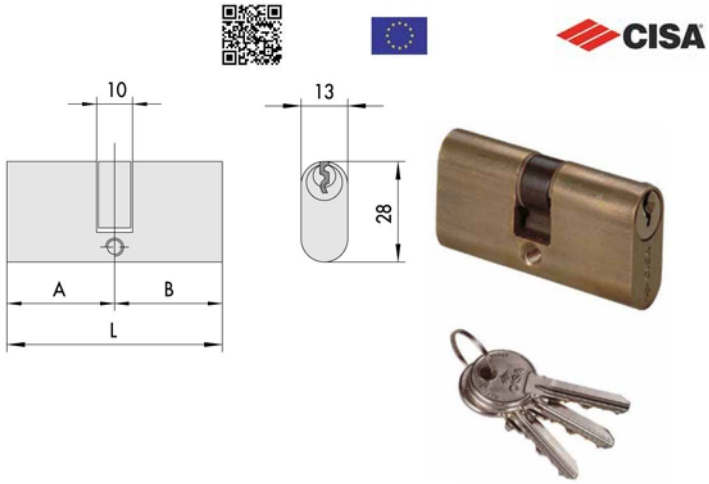

Cilindro ottone
Perni bronzo antiusura
Camma acciaio sinterizzato
3 chiavi sinistre 01410-00-2 cod.82063

Cod	Specifiche		Cf	Imb	UM	Listino
83532	08210-02-0	55,4-27,7-27,7	SC	12	Pz	**19,8450**
83533	08210-05-0	60,0-30,0-30,0	SC	12	Pz	**19,9710**
83534	08210-06-0	62,7-27,7-35,0	SC	12	Pz	**19,9710**

CILINDRO INFILARE OVALE NICHELATO 08210

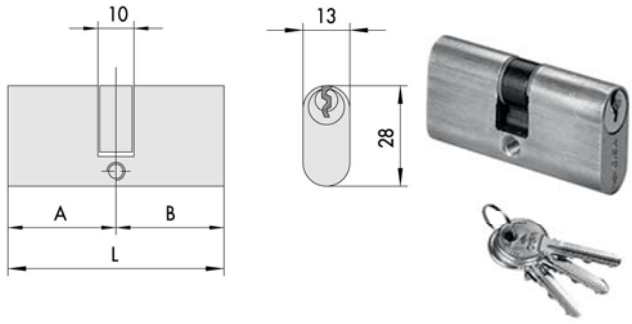

Cilindro ottone nichelato
Perni bronzo antiusura
Camma acciaio sinterizzato
3 chiavi 01410-00-1 cod.82062

Cod	Specifiche		Cf	Imb	UM	Listino
87576	08210-02-0	55,4-27,7-27,7	SC	12	Pz	**16,8000**
87577	08210-05-0	60,0-30,0-30,0	SC	12	Pz	**17,6800**
87578	08210-06-0	62,5-27,7-35,0	SC	12	Pz	**17,6800**
87579	08210-12-0	70,0-30,0-40,0	SC	12	Pz	**19,6600**

CILINDRO INF.OVALE NICHELATO 08210 KA

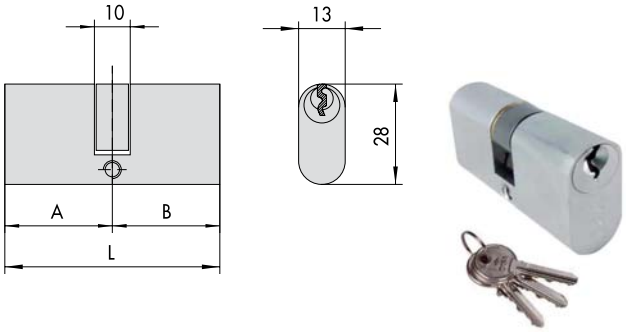

Cilindro ottone nichelato
Perni bronzo antiusura
Camma acciaio sinterizzato
3 chiavi 01410-00-1 cod.82062
Cifratura unica KA

Cod	Specifiche		Cf	Imb	UM	Listino
88044	08210-05-0	60,0-30,0-30,0	SC	12	Pz	**29,2950**

CILINDRO INFILARE OVALE POMOLO 08230

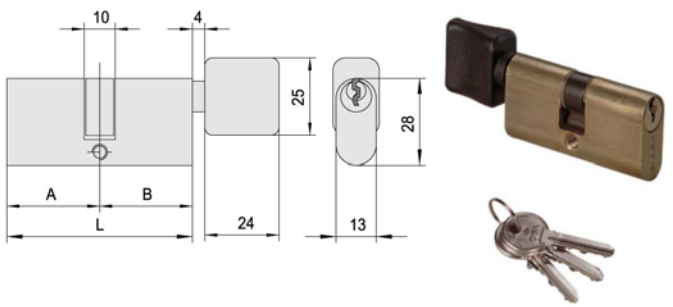

Cilindro ottone con pomolo
Perni bronzo antiusura
Camma acciaio sinterizzato
3 chiavi 01410-00-1 cod.82062

Cod	Specifiche		Cf	Imb	UM	Listino
90151	08230-02-0	55,4-27,7-27,7+P	SC	6	Pz	**30,8400**

CILINDRO INFILARE 0G300

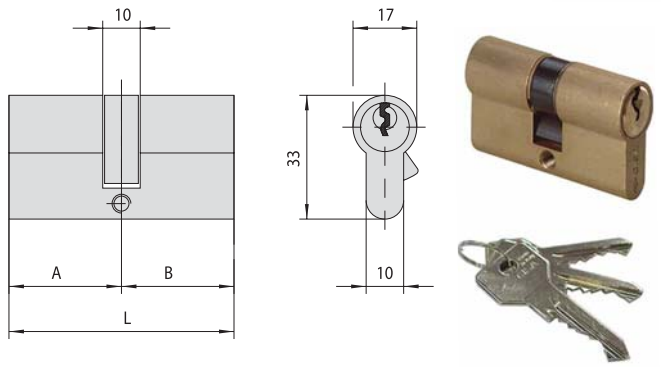

Cilindro ottone
Perni ottone e acciaio cementato
Camma sporgenza 30^ acciaio sinterizzato
3 chiavi 01070-01-1 cilindro 82369
3 chiavi 01070-10-1 cod.82054 cilindri 08787/82371
90137/82372/90135/20610/82373/82374/90138/82375/
20611/82376/21159/82377/82378/08788/82379/08789/
82380/08790/82381/82382/20612/82383/82384
3 chiavi 01070-05-1 cod.82052 cilindri 82370/20607
20608/90134/20609/90136

Cod	Specifiche		Cf	Imb	UM	Listino
82369	0G300-02-0	43,4-21,7-21,7	SC	12	Pz	**15,7000**
82370	0G300-04-0	49,8-24,9-24,9	SC	12	Pz	**15,7000**
20607	0G300-05-0	53,0-26,5-26,5	SC	12	Pz	**15,5800**
20608	0G300-06-0	59,0-26,5-32,5	SC	12	Pz	**15,3400**
08787	0G300-07-0	59,0-29,5-29,5	SC	6	Pz	**15,8200**
82371	0G300-08-0	62,0-29,5-32,5	SC	12	Pz	**16,8000**
90134	0G300-09-0	63,0-26,5-36,5	SC	12	Pz	**16,8000**
90137	0G300-26-0	64,0-29,5-34,5	SC	12	Pz	**16,7200**
82372	0G300-10-0	65,0-32,5-32,5	SC	12	Pz	**16,8000**
20609	0G300-11-0	69,0-26,5-42,5	SC	12	Pz	**17,5200**
90135	0G300-12-0	69,0-29,5-39,5	SC	12	Pz	**17,3800**
20610	0G300-13-0	69,0-34,5-34,5	SC	12	Pz	**17,3800**
82373	0G300-14-0	72,0-29,5-42,5	SC	6	Pz	**19,1400**
82374	0G300-15-0	73,0-36,5-36,5	SC	6	Pz	**19,1400**
90138	0G300-27-0	74,0-29,5-44,5	SC	6	Pz	**19,8450**
82375	0G300-28-0	74,0-34,5-39,5	SC	6	Pz	**19,0000**
90136	0G300-16-0	79,0-26,5-52,5	SC	6	Pz	**20,6000**
20611	0G300-17-0	79,0-29,5-49,5	SC	6	Pz	**20,6000**
82376	0G300-19-0	79,0-34,5-44,5	SC	6	Pz	**20,6000**
21159	0G300-18-0	79,0-39,5-39,5	SC	6	Pz	**20,6000**
82377	0G300-30-0	84,0-39,5-44,5	SC	6	Pz	**23,2600**
82378	0G300-20-0	89,0-29,5-59,5	SC	6	Pz	**26,8000**
08788	0G300-32-0	89,0-34,5-54,5	SC	6	Pz	**28,1400**
82379	0G300-21-0	89,0-39,5-49,5	SC	6	Pz	**26,8000**
08789	0G300-29-0	89,0-44,5-44,5	SC	6	Pz	**26,9600**
82380	0G300-24-0	99,0-29,5-69,5	SC	6	Pz	**34,2000**
08790	0G300-22-0	99,0-34,5-64,5	SC	6	Pz	**34,2000**
82381	0G300-25-0	99,0-39,5-59,5	SC	6	Pz	**34,2000**
82382	0G300-23-0	99,0-49,5-49,5	SC	6	Pz	**34,4200**
20612	0G300-37-0	109,0-29,5-79,5	SC	6	Pz	**42,7600**
82383	0G300-36-0	109,0-49,5-59,5	SC	6	Pz	**43,0800**
82384	0G300-52-0	119,0-29,5-89,5	SC	6	Pz	**52,9800**

CILINDRO INFILARE NICHELATO 0G300

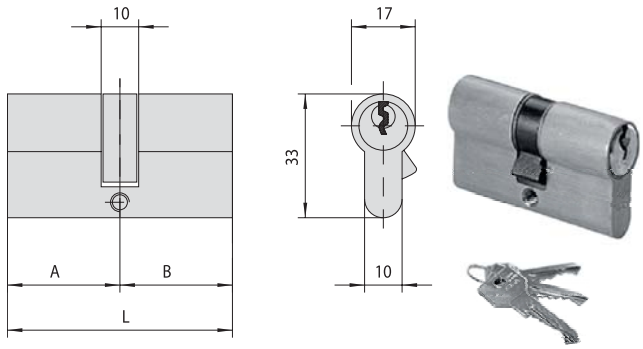

Cilindro ottone nichelato
Perni ottone e acciaio cementato
Camma sporgenza 30^ acciaio sinterizzato
3 chiavi 01070-10-1 cod.82054 cilindri 87555/87556 87565/87558/87559/87560/87561/87563/87562
3 chiavi 01070-05-1 cod.82052 cilindri 87552/87553 87554/87557

Cod	Specifiche		Cf	Imb	UM	Listino
87552	0G300-04-0	49,8-24,9-24,9	SC	12	Pz	**18,5010**
87553	0G300-05-0	53,0-26,5-26,5	SC	6	Pz	**18,5010**
87554	0G300-06-0	59,0-26,5-32,5	SC	12	Pz	**18,6900**
87555	0G300-08-0	62,0-29,5-32,5	SC	12	Pz	**18,4600**
87556	0G300-09-0	63,0-25,5-36,5	SC	12	Pz	**18,4600**
87565	0G300-26-0	64,0-29,5-34,5	SC	12	Pz	**18,4600**
87557	0G300-10-0	65,0-32,5-32,5	SC	12	Pz	**18,4600**
87558	0G300-11-0	69,5-26,5-42,5	SC	12	Pz	**19,2400**
87559	0G300-12-0	69,5-29,5-39,5	SC	12	Pz	**19,2400**
87560	0G300-13-0	69,5-34,5-34,5	SC	12	Pz	**19,2400**
87561	0G300-17-0	79,0-29,5-49,5	SC	6	Pz	**22,6000**
87562	0G300-18-0	79,0-39,5-39,5	SC	6	Pz	**22,6000**
87563	0G300-19-0	79,0-34,5-44,5	SC	6	Pz	**22,6000**
87564	0G300-21-0	89,0-39,5-49,5	SC	6	Pz	**28,5800**

CILINDRO INFILARE NICHELATO 0G300 KA

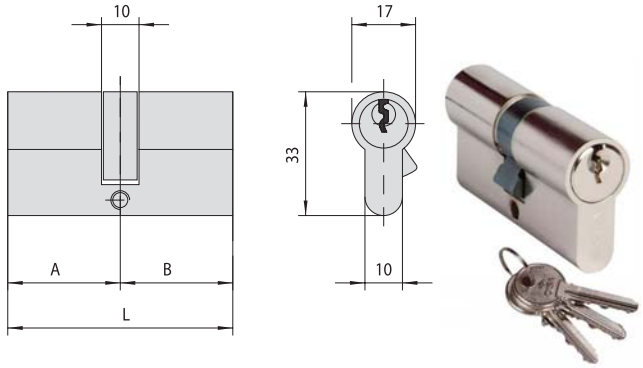

Cilindro ottone nichelato
Perni ottone e acciaio cementato
Camma sporgenza 30^ acciaio sinterizzato
3 chiavi 01070-10-1 cod.82054 cilindri 87555/87556 87565/87558/87559/87560/87561/87563/87562
3 chiavi 01070-05-1 cod.82052 cilindri 87552/87553 87554/87557
Cifratura unica KA

Cod	Specifiche		Cf	Imb	UM	Listino
88037	0G300-05-0	53,0-26,5-26,5	SC	12	Pz	**28,6000**
88038	0G300-06-0	59,0-26,5-32,5	SC	12	Pz	**28,6000**
88039	0G300-07-0	59,0-29,5-29,5	SC	12	Pz	**28,6000**
88040	0G300-12-0	69,0-29,5-39,5	SC	12	Pz	**30,4000**
88041	0G300-13-0	69,0-34,5-34,5	SC	12	Pz	**30,4000**
88042	0G300-17-0	79,0-29,5-49,5	SC	6	Pz	**33,6000**
88043	0G300-18-0	79,0-39,5-39,5	SC	6	Pz	**33,6000**

CILINDRO INFILARE 0G300 CHIAVE SX

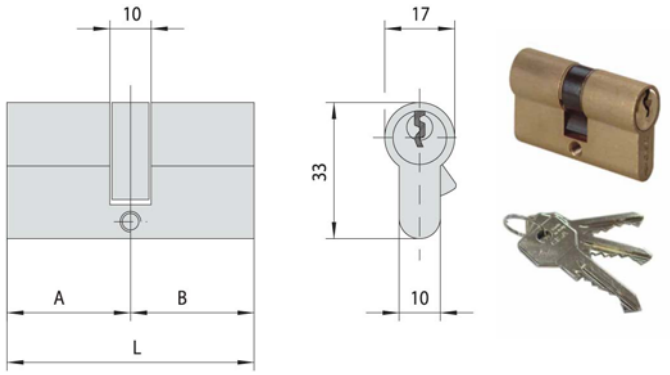

Cilindro ottone
Perni ottone e acciaio cementato
Camma sporgenza 30^ acciaio sinterizzato
3 chiavi sinistre 01070-05-2 cod.82053 cilindro 83535
3 chiavi sinistre 01070-10-2 cod.82055 cilindri 83536/83537

Cod	Specifiche		Cf	Imb	UM	Listino
83535	0G300-06-0	59,0-26,5-32,5	SC	12	Pz	**20,2020**
83536	0G300-07-0	59,0-29,5-29,5	SC	12	Pz	**20,2020**
83537	0G300-13-0	69,0-34,5-34,5	SC	12	Pz	**21,8400**

CILINDRO INFILARE POMOLO 0G302

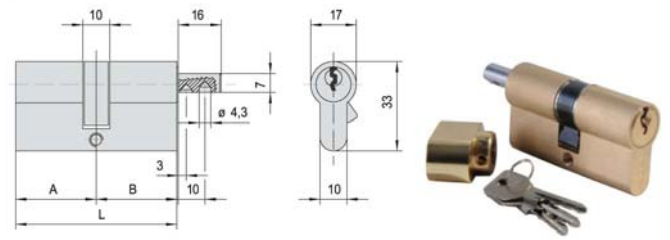

Cilindro ottone con pomolo lucido
Perni bronzo antiusura
Camma sporgenza 30^ acciaio sinterizzato
Controperni cilindrici ottone antigrimaldello
3 chiavi 01070-10-1 cod.82054

Cod	Specifiche		Cf	Imb	UM	Listino
92357	0G302-07-0	59,0-29,5-29,5+P	SC	6	Pz	**36,4000**
92359	0G302-10-0	65,0-32,5-32,5+P	SC	6	Pz	**40,3200**
92358	0G302-82-0	69,0-29,5-39,5+P	SC	6	Pz	**39,9000**
92360	0G302-20-0	89,0-29,5-59,5+P	SC	6	Pz	**49,3500**

CILINDRO INFILARE SMERIGLIATO 0G304

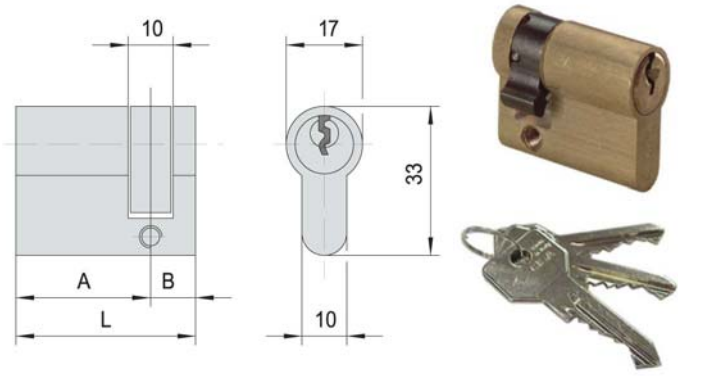

Mezzo cilindro ottone
Perni ottone e acciaio cementato
Camma acciaio sinterizzato regolabile 8 posizioni
3 chiavi 01070-10-1 cod.82054

Cod	Specifiche		Cf	Imb	UM	Listino
90139	0G304-02-0	39,5-10,0-29,5	SC	12	Pz	**14,9200**
90140	0G304-07-0	44,5-10,0-34,5	SC	12	Pz	**15,6450**
87572	0G304-03-0	49,5-10,0-39,5	SC	12	Pz	**15,9000**
87573	0G304-04-0	59,5-10,0-49,5	SC	12	Pz	**16,8600**
87574	0G304-05-0	69,5-10,0-59,5	SC	12	Pz	**18,3400**
87575	0G304-06-0	79,5-10,0-69,5	SC	6	Pz	**19,3600**

CILINDRO INFILARE NICHELATO 0G304

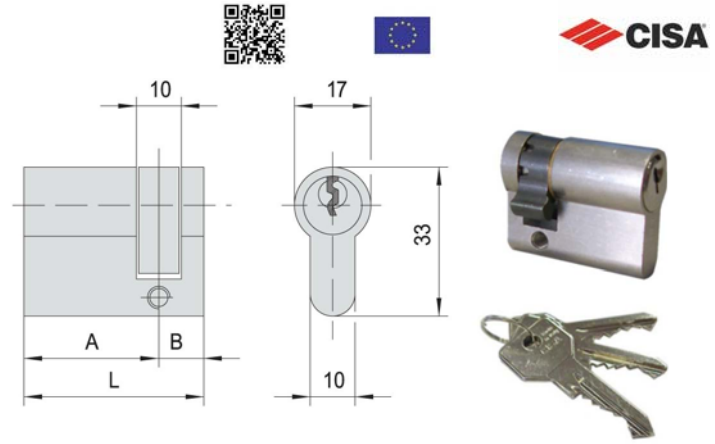

Mezzo cilindro ottone nichelato
Perni ottone e acciaio cementato
Camma acciaio sinterizzato regolabile 8 posizioni
3 chiavi 01070-10-1 cod.82054

Cod	Specifiche		Cf	Imb	UM	Listino
90141	0G304-02-0	39,5-10,0-29,5	SC	12	Pz	**16,3400**
87571	0G304-09-0	42,5-10,0-32,5	SC	12	Pz	**17,3250**
87570	0G304-07-0	44,5-10,0-34,5	SC	12	Pz	**17,3250**
87566	0G304-03-0	49,5-10,0-39,5	SC	12	Pz	**17,6820**
87567	0G304-04-0	59,5-10,0-49,5	SC	12	Pz	**18,7950**
87568	0G304-05-0	69,5-10,0-59,5	SC	12	Pz	**20,1600**
87569	0G304-06-0	79,5-10,0-69,5	SC	12	Pz	**21,2100**

CILINDRO INFILARE NICHELATO 0G304 KA

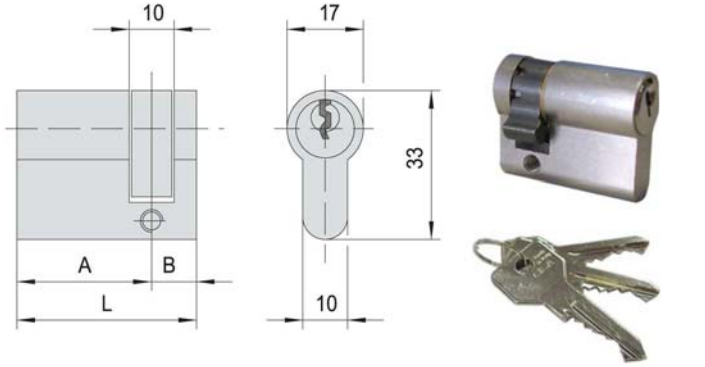

Mezzo cilindro ottone nichelato
Perni ottone e acciaio cementato
Camma acciaio sinterizzato regolabile 8 posizioni
3 chiavi 01070-10-1 cod.82054
Cifratura unica KA

Cod	Specifiche		Cf	Imb	UM	Listino
88045	0G304-02-0	39,5-10,0-29,5	SC	12	Pz	**22,2000**

CILINDRO INFILARE ASIX P8 0Q311



Cilindro ottone nichelato frizionato
Utilizzo simultaneo 2 chiavi
Sistema a 6 perni attivi + 2 passivi
Perni e controperni acciaio carbonitrurato
Camma sporgenza 30^ acciaio sinterizzato
Molle bronzo fosforoso e acciaio
Protezione antitrapano
BKP resistente Bumping brevetto depositato
3 chiavi Asix 00670-10-0 cod.85663
Duplicazione chiavi con Personal Card

Cod	Specifiche		Cf	Imb	UM	Listino
85668	0Q311-07-0	59,0-29,5-29,5	SC	6	Pz	**33,2200**
85669	0Q311-06-0	61,0-27,5-33,5	SC	6	Pz	**35,0600**
85670	0Q311-09-0	63,0-27,5-35,5	SC	6	Pz	**35,0600**
85671	0Q311-26-0	64,0-29,5-34,5	SC	6	Pz	**35,0600**
85672	0Q311-10-0	65,0-32,5-32,5	SC	6	Pz	**35,0600**
85673	0Q311-13-0	69,0-34,5-34,5	SC	6	Pz	**36,9200**
85674	0Q311-12-0	69,0-39,5-29,5	SC	6	Pz	**36,9200**
85675	0Q311-11-0	70,0-27,5-42,5	SC	6	Pz	**38,7600**
85676	0Q311-27-0	74,0-29,5-44,5	SC	6	Pz	**38,7600**
85677	0Q311-28-0	74,0-34,5-39,5	SC	6	Pz	**38,7600**
85678	0Q311-17-0	79,0-29,5-49,5	SC	6	Pz	**40,6000**
85679	0Q311-19-0	79,0-34,5-44,5	SC	6	Pz	**40,6000**
85680	0Q311-18-0	79,0-39,5-39,5	SC	6	Pz	**40,6000**
85681	0Q311-33-0	84,0-29,5-54,5	SC	6	Pz	**43,0800**
85682	0Q311-31-0	84,0-34,5-49,5	SC	6	Pz	**43,0800**
85683	0Q311-30-0	84,0-39,5-44,5	SC	6	Pz	**43,0800**
85684	0Q311-20-0	89,0-29,5-59,5	SC	6	Pz	**45,5400**
85685	0Q311-32-0	89,0-34,5-54,5	SC	6	Pz	**45,5400**
85686	0Q311-21-0	89,0-39,5-49,5	SC	6	Pz	**45,5400**
85687	0Q311-29-0	89,0-44,5-44,5	SC	6	Pz	**45,5400**
85688	0Q311-41-0	94,0-29,5-64,5	SC	6	Pz	**48,0000**
85689	0Q311-38-0	94,0-34,5-59,5	SC	6	Pz	**48,0000**
85690	0Q311-42-0	94,0-39,5-54,5	SC	6	Pz	**48,0000**

CILINDRO INFILARE ASIX P8 0Q311



Cilindro ottone nichelato frizionato
Utilizzo simultaneo 2 chiavi
Sistema a 6 perni attivi + 2 passivi
Perni e controperni acciaio carbonitrurato
Camma sporgenza 30^ acciaio sinterizzato
Molle bronzo fosforoso e acciaio
Protezione antitrapano
BKP resistente Bumping brevetto depositato
3 chiavi Asix 00670-10-0 cod.85663
Duplicazione chiavi con Personal Card

Cod	Specifiche		Cf	Imb	UM	Listino
85691	0Q311-39-0	94,0-44,5-49,5	SC	6	Pz	**48,0000**
85692	0Q311-24-0	99,0-29,5-69,5	SC	6	Pz	**50,4600**
85693	0Q311-22-0	99,0-34,5-64,5	SC	6	Pz	**50,4600**
85694	0Q311-25-0	99,0-39,5-59,5	SC	6	Pz	**50,4600**
85695	0Q311-43-0	99,0-44,5-54,5	SC	6	Pz	**50,4600**
85696	0Q311-23-0	99,0-49,5-49,5	SC	6	Pz	**50,4600**
85697	0Q311-44-0	104,0-39,5-64,5	SC	6	Pz	**52,9000**
85698	0Q311-54-0	104,0-44,5-59,5	SC	6	Pz	**52,9000**
85699	0Q311-56-0	104,0-29,5-74,5	SC	6	Pz	**52,9000**
85700	0Q311-49-0	104,0-34,5-69,5	SC	6	Pz	**52,9000**
85701	0Q311-64-0	104,0-54,5-49,5	SC	6	Pz	**52,9000**
85748	0Q311-37-0	109,0-29,5-79,5	SC	6	Pz	**55,3800**
85747	0Q311-57-0	109,0-34,5-74,5	SC	6	Pz	**55,3800**
85750	0Q311-35-0	109,0-39,5-69,5	SC	6	Pz	**55,3800**
85749	0Q311-45-0	109,0-44,5-64,5	SC	6	Pz	**55,3800**
85751	0Q311-36-0	109,0-49,5-59,5	SC	6	Pz	**55,5000**
85752	0Q311-70-0	109,0-54,5-54,5	SC	6	Pz	**55,4400**
85753	0Q311-77-0	114,0-29,5-84,5	SC	6	Pz	**57,8600**
85754	0Q311-65-0	114,0-49,5-64,5	SC	6	Pz	**57,8600**
85755	0Q311-71-0	114,0-54,5-59,5	SC	6	Pz	**57,9600**
85756	0Q311-59-0	114,0-39,5-74,5	SC	6	Pz	**57,8600**
85757	0Q311-61-0	114,0-44,5-69,5	SC	6	Pz	**57,8600**
85758	0Q311-52-0	119,0-29,5-89,5	SC	6	Pz	**60,2800**
85759	0Q311-60-0	119,0-39,5-79,5	SC	6	Pz	**60,2800**
85760	0Q311-40-0	119,0-59,5-59,5	SC	6	Pz	**60,2800**
85761	0Q311-66-0	119,0-49,5-69,5	SC	6	Pz	**60,2800**
85762	0Q311-53-0	129,0-29,5-99,5	SC	6	Pz	**67,6800**

CILINDRO INF.NICHELATO ASIX P8 0Q314



Mezzo cilindro ottone nichelato
Utilizzo 1 chiave
Sistema a 6 perni attivi + 2 passivi
Perni e controperni acciaio carbonitrurato
Camma acciaio sinterizzato regolabile 8 posizioni
Molle bronzo fosforoso e acciaio
Protezione antitrapano
BKP resistente Bumping brevetto depositato
3 chiavi Asix 00670-10-0 cod.85663
Duplicazione chiavi con Personal Card

Cod	Specifiche		Cf	Imb	UM	Listino
85763	0Q314-02-0	39,5-10,0-29,5	SC	6	Pz	**27,0800**
85764	0Q314-03-0	49,5-10,0-39,5	SC	6	Pz	**29,5200**
85765	0Q314-04-0	59,5-10,0-49,5	SC	6	Pz	**33,2200**

CILINDRO INF.NICHELATO ASIX P8 V0Q314



Mezzo cilindro ottone nichelato
Utilizzo 1 chiave
Sistema a 6 perni attivi + 2 passivi
Perni e controperni acciaio carbonitrurato
Camma acciaio sinterizzato regolabile 8 posizioni
Molle bronzo fosforoso e acciaio
Protezione antitrapano
BKP resistente Bumping brevetto depositato
2 chiavi Asix 00670-10-0 cod.85663 + 1 cantiere
Duplicazione chiavi con Personal Card

Cod	Specifiche		Cf	Imb	UM	Listino
85766	0Q314-02-0	39,5-10,0-29,5	SC	6	Pz	**27,5100**

CILINDRO INF.NICHELATO ASIX P8 V0Q314 KA



Mezzo cilindro ottone nichelato
Utilizzo 1 chiave - Cifratura unica KA
Sistema a 6 perni attivi + 2 passivi
Perni e controperni acciaio carbonitrurato
Camma acciaio sinterizzato - Regolabile 8 posiz.
Molle bronzo fosforoso e acciaio
Protezione antitrapano
BKP resistente Bumping brevetto depositato
2 chiavi Asix 00670-10-0 cod.85663 + 1 cantiere
Duplicazione chiavi con Personal Card

Cod	Specifiche		Cf	Imb	UM	Listino
85767	0Q314-02-0	39,5-10,0-29,5	SC	6	Pz	**32,3400**

CILINDRO INF.NICHELATO ASIX P8 SD0Q317



Cilindro ottone nichelato
Utilizzo 1 chiave e 1 pomolo
Sistema a 6 perni attivi + 2 passivi
Perni e controperni acciaio carbonitrurato
Camma acciaio sinterizzato regolabile 8 posizioni
Molle bronzo fosforoso e acciaio
Protezione antitrapano
BKP resistente Bumping brevetto depositato
5 chiavi Asix 00670-10-0 cod.85663 + 1 cantiere
Duplicazione chiavi con Personal Card

Cod	Specifiche		Cf	Imb	UM	Listino
85769	0Q317-07-0	59,0-29,5-29,5	SC	6	Pz	**41,1600**

CILINDRO INF.NICHELATO ASIX P8 0Q317



Cilindro ottone nichelato
Utilizzo 1 chiave e 1 pomolo
Sistema a 6 perni attivi + 2 passivi
Perni e controperni acciaio carbonitrurato
Camma acciaio sinterizzato regolabile 8 posizioni
Molle bronzo fosforoso e acciaio
Protezione antitrapano
BKP resistente Bumping brevetto depositato
3 chiavi Asix 00670-10-0 cod.85663
Duplicazione chiavi con Personal Card

Cod	Specifiche		Cf	Imb	UM	Listino
85768	0Q317-07-0	59,0-29,5-29,5	SC	6	Pz	**36,9200**

CILINDRO APP.TONDO ASIX P8 0Q210



Cilindro ottone a tubo nichelato
Sistema a 6 perni attivi + 2 passivi
Perni e controperni acciaio carbonitrurato
Camma acciaio sinterizzato
Molle bronzo fosforoso e acciaio
Protezione antitrapano - Resistente Bumping
3 chiavi Asix 00670-10-0 cod.85663
Duplicazione chiavi con Personal Card
Adatto serrature Cisa 1A611 11611 50111 50116
50131 50181 50411 50481 50511 50581 54316 54341

Cod	Specifiche		Cf	Imb	UM	Listino
85667	0Q210-55-0	mm 55	SC		Pz	**43,0800**

Cod	Specifiche		Cf	Imb	UM	Listino

CILINDRO APP.TONDO DOPPIO ASIX P8 0Q116



Coppia cilindri ottone esterno a tubo nichelato
Sistema a 6 perni attivi + 2 passivi
Perni e controperni acciaio carbonitrurato
Camma acciaio sinterizzato
Molle bronzo fosforoso e acciaio
Protezione antitrapano - Resistente Bumping
3 chiavi Asix 00670-10-0 cod.85663
Duplicazione chiavi con Personal Card
Adatto serrature Cisa 50121 50126 50141 50161
50171 50421 50461 50471 50521 50561 50571

85664	0Q116-00-0	mm 50	SC		Pz	**67,6800**

CILINDRO APP.TONDO DOPPIO ASIX P8 0Q149



Coppia cilindri ottone esterno a tubo nichelato
Sistema a 6 perni attivi + 2 passivi
Perni e controperni acciaio carbonitrurato
Camma acciaio sinterizzato
Molle bronzo fosforoso e acciaio
Protezione antitrapano - Resistente Bumping
3 chiavi Asix 00670-10-0 cod.85663
Duplicazione chiavi con Personal Card
Adatto serrature Cisa 11521 11721 11726 11921
11926

85665	0Q149-00-0	mm 55	SC		Pz	**67,6800**

CILINDRO APP.TONDO DOPPIO ASIX P8 0Q150



Coppia cilindri ottone esterno a tubo nichelato
Sistema a 6 perni attivi + 2 passivi
Perni e controperni acciaio carbonitrurato
Camma acciaio sinterizzato
Molle bronzo fosforoso e acciaio
Protezione antitrapano - Resistente Bumping
3 chiavi Asix 00670-10-0 cod.85663
Duplicazione chiavi con Personal Card
Adatto serrature Cisa 1A631 1A721 1A731

85666	0Q150-00-0	mm 55	SC		Pz	**67,6800**

CILINDRO INFILARE NICHELATO 0A310

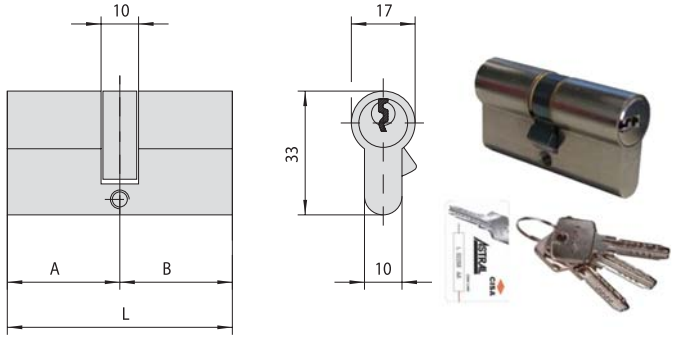

Cilindro ottone nichelato
Sistema a 10 perni
Camma sporgenza 30^ acciaio sinterizzato
Protezione antitrapano
3 chiavi Astral punzonate code card
Cod.82047/86487

31145	0A310-05-0	55,4-27,7-27,7	SC	12	Pz	**55,6500**
90142	0A310-07-0	59,0-29,5-29,5	SC	12	Pz	**59,6400**
31146	0A310-06-0	61,2-27,7-33,5	SC	12	Pz	**63,8400**
90143	0A310-09-0	65,2-27,7-35,5	SC	12	Pz	**63,8400**
31148	0A310-13-0	69,0-34,5-34,5	SC	12	Pz	**67,8300**
90144	0A310-12-0	69,0-29,5-39,5	SC	12	Pz	**67,8300**
31147	0A310-11-0	70,2-27,7-42,5	SC	12	Pz	**72,2400**
31149	0A310-17-0	79,0-29,5-49,5	SC	12	Pz	**76,2300**

CILINDRO INFILARE ASTRAL 0A3S1

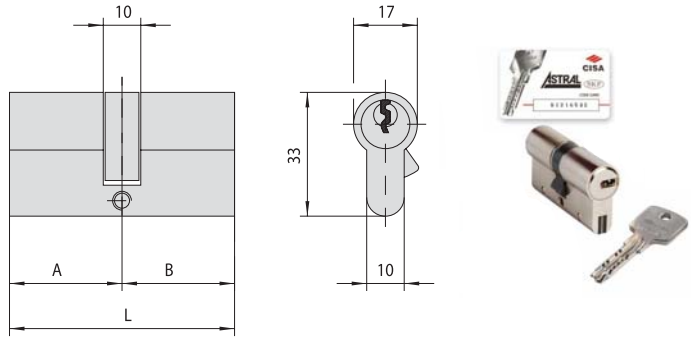

Cilindro ottone nichelato frizionato
Utilizzo simultaneo 2 chiavi
Sistema a 6 perni attivi + 4 passivi
Perni e controperni acciaio cementato
Camma sporgenza 30^ acciaio sinterizzato
Molle bronzo fosforoso e acciaio
Protezione antitrapano
BKP resistente Bumping brevetto depositato
3 chiavi 00620-01-0 cod.82047
Duplicazione chiavi con Code Card

Cod	Specifiche		Cf	Imb	UM	Listino
86042	0A3S1-06-0	61,2-27,7-33,5	SC	12	Pz	**79,8000**
69117	0A3S1-12-0	69,0-29,5-39,5	SC	12	Pz	**92,4000**
86043	0A3S1-13-0	69,0-34,5-34,5	SC	12	Pz	**85,0500**
69118	0A3S1-17-0	79,0-29,5-49,5	SC	12	Pz	**102,6900**
86044	0A3S1-18-0	79,0-39,5-39,5	SC	12	Pz	**95,3400**
69120	0A3S1-39-0	94,0-44,5-49,5	SC	6	Pz	**118,4400**

CILINDRO INFILARE POMOLO ASTRAL 0A3S7



Cilindro ottone nichelato con pomolo
Sistema a 6 perni attivi + 4 passivi
Perni e controperni acciaio cementato
Camma sporgenza 30^ acciaio sinterizzato
Molle bronzo fosforoso e acciaio
Protezione antitrapano
BKP resistente Bumping brevetto depositato
3 chiavi 00620-01-0 cod.82047
Duplicazione chiavi con Code Card

Cod	Specifiche		Cf	Imb	UM	Listino
69122	0A3S7-12-0	69,0-29,5-39,5+P	SC	6	Pz	**125,5800**
69123	0A3S7-90-0	79,0-29,5-49,5+P	SC	6	Pz	**136,5000**

CILINDRO APP.TONDO ASTRAL 0A210



Cilindro ottone nichelato a tubo
Sistema a 10 perni
Molle bronzo fosforoso
BKP resistente Bumping brevetto depositato
3 chiavi 00620-01-0 cod.82047
Duplicazione chiavi con Code Card
Per serrature 1A611 11611 50111 50131 50181
50411 50481 50511 50581 54316 54341

Cod	Specifiche		Cf	Imb	UM	Listino
83541	0A210-50-0	mm 50	SC	6	Pz	**64,0500**

CILINDRO APP.TONDO DOPPIO ASTRAL 0A116



Coppia cilindri ottone nichelato esterno a tubo
Sistema a 10 perni
Molle bronzo fosforoso
BKP resistente Bumping brevetto depositato
3 chiavi 00620-01-0 cod.82047
Duplicazione chiavi con Code Card
Per serrature 50121 50126 50141 50161 50171
50211 50221 50421 50461 50471 50521 50561 50571

Cod	Specifiche		Cf	Imb	UM	Listino
83538	0A116-00-0	mm 50	SC	6	Pz	**85,2600**

Cod	Specifiche	Cf	Imb	UM	Listino

CILINDRO APP.TONDO DOPPIO ASTRAL 0A149



Coppia cilindri ottone nichelato esterno a tubo
Sistema a 10 perni
Molle bronzo fosforoso
BKP resistente Bumping brevetto depositato
3 chiavi 00620-01-0 cod.82047
Duplicazione chiavi con Code Card
Per serrature 11721 11921

83539	0A149-00-0 mm 50	SC	6	Pz	**85,2600**

CILINDRO APP.TONDO DOPPIO ASTRAL 0A150



Coppia cilindri ottone nichelato esterno a tubo
Sistema a 10 perni
Molle bronzo fosforoso
BKP resistente Bumping brevetto depositato
3 chiavi 00620-01-0 cod.82047
Duplicazione chiavi con Code Card
Per serrature 1A631 1A721 1A731

83540	0A150-00-0 mm 55	SC	6	Pz	**85,2600**

CILINDRO INFILARE SPILLO 02400

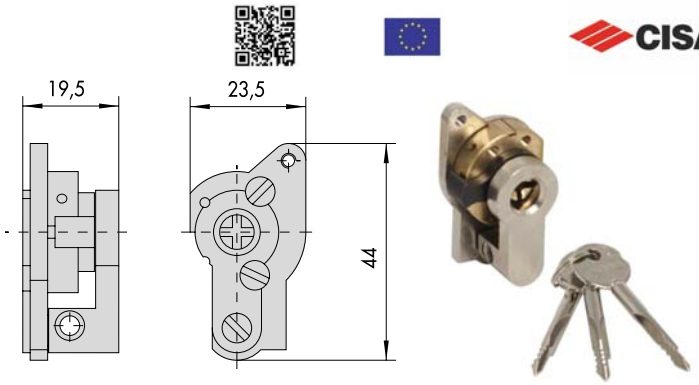

Cilindro ottone
Perni bronzo antiusura
Controperni ottone cilindrici a fungo
Molle bronzo fosforoso
Dimensioni mm 23,5x19,5 h 44,0
3 chiavi spillo 00210-00-0
Adatte serrature Cisa serie 16000 46000

85256	02400-10-0	12	Pz		**33,4400**

SERRATURA INFILARE LEGNO 5C011

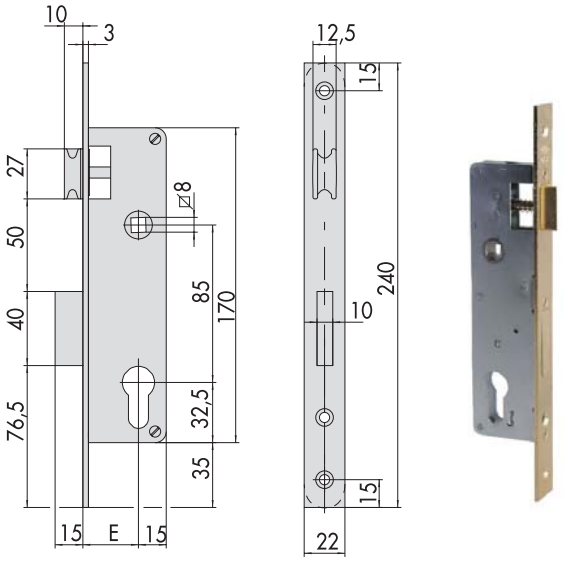

E= 21 - 25 - 30
Serratura zincata infilare legno
Frontale acciaio ottonato
Catenaccio 1 mandata e scrocco - Ambidestra
Cilindro non incluso
Contropiastra inclusa - Frontale 22x240

31466	5C011-20-0	SC	Pz	**32,3400**
31467	5C011-25-0	SC	Pz	**34,2000**
31468	5C011-30-0	SC	Pz	**34,2000**

Cod	Specifiche	Cf	Imb UM	Listino

SERRATURA INFILARE LEGNO 5C611

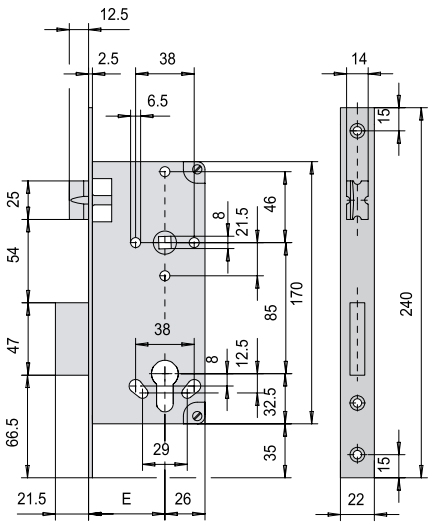



E= 35 - 40 - 45 - 50 - 60 - 70

Serratura verniciata nera infilare legno
Frontale acciaio ottonato
Catenaccio 2 mandate e scrocco - Ambidestra
Predisposta protettore cilindro
Cilindro non incluso
Contropiastra inclusa - Frontale 22x240
Bordi quadri

31469	5C611-35-0	SC	Pz	**18,5200**
31470	5C611-40-0	SC	Pz	**17,0400**
31471	5C611-45-0	SC	Pz	**17,0400**
31472	5C611-50-0	SC	Pz	**17,0400**
31473	5C611-60-0	SC	Pz	**17,0400**
31474	5C611-70-0	SC	Pz	**18,5200**

Cod	Specifiche	Cf	Imb UM	Listino

SERRATURA INFILARE LEGNO 5C631

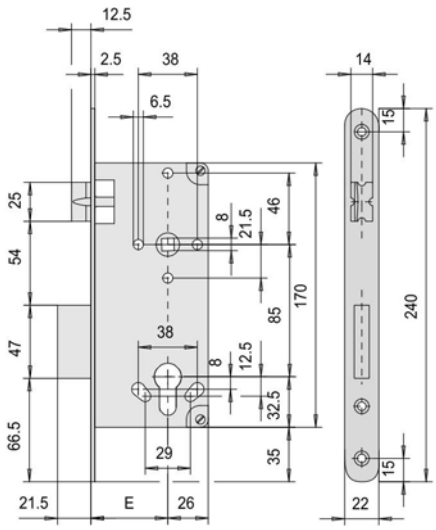

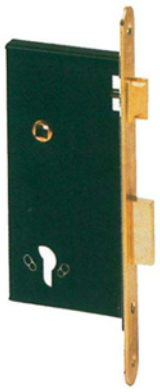

E= 35 - 40 - 45 - 50 - 60 - 70

Serratura verniciata nera infilare legno
Frontale acciaio ottonato
Catenaccio 2 mandate e scrocco - Ambidestra
Predisposta protettore cilindro
Cilindro non incluso
Contropiastra inclusa - Frontale 22x240
Bordi tondi

51228	5C631-35-0	SC	Pz	**18,5200**
51229	5C631-40-0	SC	Pz	**17,0400**
51230	5C631-45-0	SC	Pz	**17,0400**
51231	5C631-50-0	SC	Pz	**17,0400**
51232	5C631-60-0	SC	Pz	**17,0400**
00879	5C631-70-0	SC	Pz	**18,5200**

Cod	Specifiche	Cf	Imb UM	Listino

SERRATURA INFILARE MULTIPUNTO 49426



Serratura infilare interasse mm 85
Frontale U acciaio verniciato nero
mm 24x2300 riducibile mm 150+350
3 catenacci di chiusura
Scrocco reversibile e regolabile mm 11/17 quadro 8
Trasmissione ad ingranaggi - Entrata mm 25-30-35
Foro cilindro - Predisposta protettore cilindro
Cilindro non incluso
Altezza scatola 247
Adatta per portoncini ingresso e porte balcone

83510	49426-25-0	SC	Pz	**120,1000**
83511	49426-30-0	SC	Pz	**120,1000**
83512	49426-35-0	SC	Pz	**120,1000**

SERRATURA INFILARE MULTIPUNTO 49526

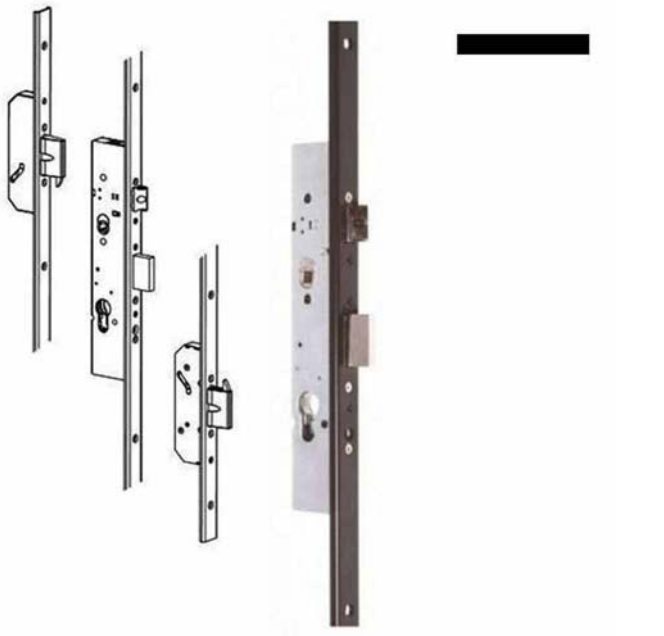

Serratura infilare interasse mm 85
Frontale piatto acciaio verniciato nero
mm 24x2300 riducibile mm 150+350
3 catenacci di chiusura
Scrocco reversibile e regolabile mm 11/17 quadro 8
Trasmissione ad ingranaggi - Entrata mm 25-30-35
Foro cilindro - Predisposta protettore cilindro
Cilindro non incluso
Altezza scatola 247
Adatta per portoncini ingresso e porte balcone

83513	49526-25-0	SC	Pz	**117,6200**
83514	49526-30-0	SC	Pz	**117,6200**
83515	49526-35-0	SC	Pz	**117,6200**

RULLO SERRATURE INF.MULTIPUNTO 06000



Rullo inserto nylon
Ricambio serrature multipunto serie 49000
Applicabile in sostituzione scrocco
Regolabile da mm 2,5 a mm 15,5

84360	06000-00-0	BU	12 Pz	**15,0000**

SERRATURA APPLICARE LEGNO 50111

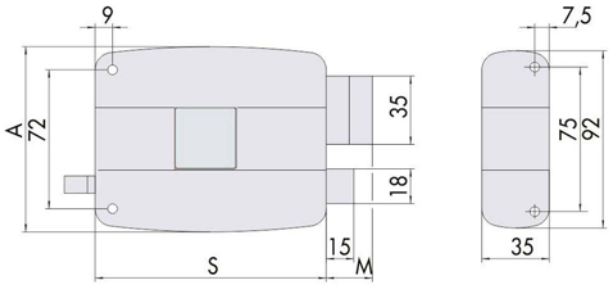

E	S	A	M
40	80	94	24
50	100	95	24
60	120	96	24
70	140	97	24



Serratura verniciata rossa applicare legno
Tirante e pomolo interno
Catenaccio 2 mandate e scrocco
Cilindro 0G200-55-0
3 chiavi 01070-10-1 cod.82054

Cod	Specifiche		Cf	Imb UM	Listino
20546	50111-40-1	Dx	SC	Pz	**59,6400**
20547	50111-40-2	Sx	SC	Pz	**59,6400**
20548	50111-50-1	Dx	SC	Pz	**59,6400**
20549	50111-50-2	Sx	SC	Pz	**59,6400**
20550	50111-60-1	Dx	SC	Pz	**60,9400**
20551	50111-60-2	Sx	SC	Pz	**60,9400**
20552	50111-70-1	Dx	SC	Pz	**60,9400**
20553	50111-70-2	Sx	SC	Pz	**60,9400**

SERRATURA APPLICARE LEGNO 50121

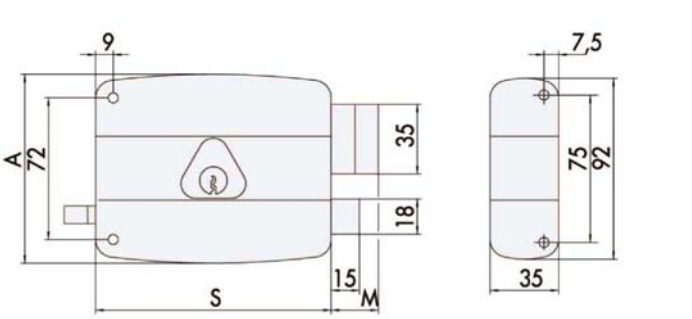

E	S	A	M
40	80	94	24
50	100	95	24
60	120	96	24
70	140	97	24



Serratura verniciata rossa applicare legno
Tirante e cilindro interno
Catenaccio 2 mandate e scrocco
Cilindro 02106-00-0
3 chiavi 01070-10-1 cod.82054

Cod	Specifiche		Cf	Imb UM	Listino
20554	50121-40-1	Dx	SC	Pz	**55,7600**
20555	50121-40-2	Sx	SC	Pz	**56,0700**
20556	50121-50-1	Dx	SC	Pz	**55,7600**
20557	50121-50-2	Sx	SC	Pz	**55,7600**
20558	50121-60-1	Dx	SC	Pz	**57,0000**
20559	50121-60-2	Sx	SC	Pz	**57,0000**
20560	50121-70-1	Dx	SC	Pz	**57,0000**
20561	50121-70-2	Sx	SC	Pz	**57,0000**

Cod	Specifiche	Cf	Imb UM	Listino

SERRATURA APPLICARE LEGNO 50131

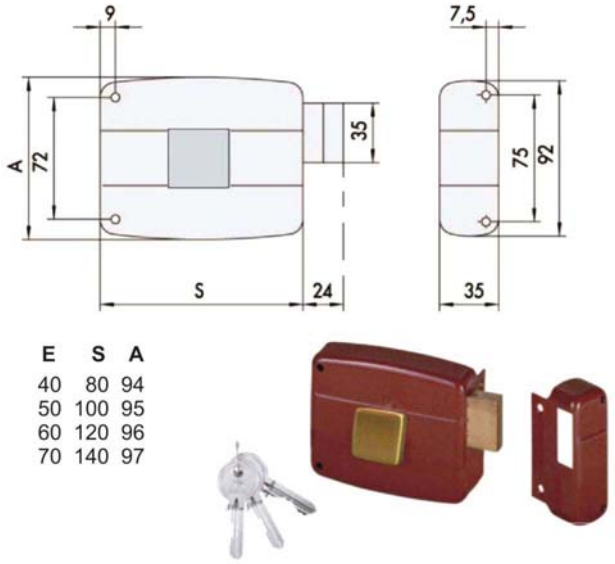

Serratura verniciata rossa applicare legno
Pomolo interno
Solo catenaccio 2 mandate
Cilindro 0G200-55-0
3 chiavi 01070-10-1 cod.82054

20562	50131-40-1	Dx	SC	Pz	**54,6000**
20563	50131-40-2	Sx	SC	Pz	**54,6000**
20564	50131-50-1	Dx	SC	Pz	**54,6000**
20565	50131-50-2	Sx	SC	Pz	**54,6000**
20566	50131-60-1	Dx	SC	Pz	**55,6400**
20567	50131-60-2	Sx	SC	Pz	**55,6400**
20568	50131-70-1	Dx	SC	Pz	**55,6400**
20569	50131-70-2	Sx	SC	Pz	**55,6400**

Cod	Specifiche	Cf	Imb UM	Listino

SERRATURA APPLICARE LEGNO 50141

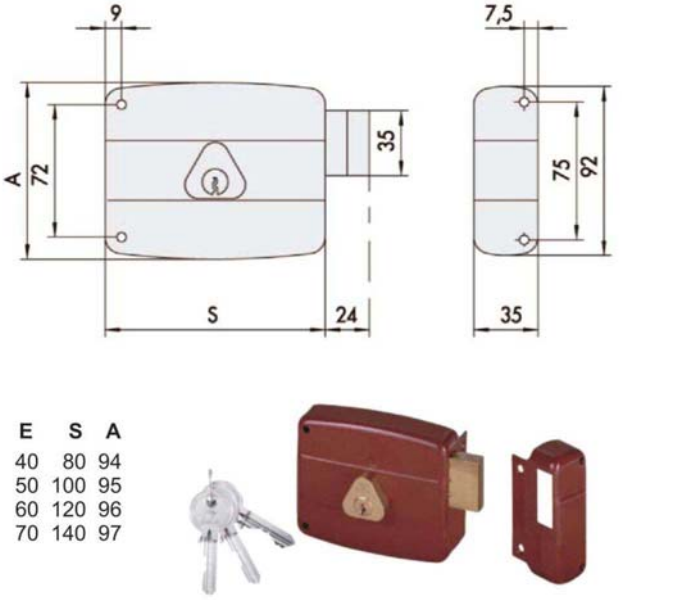

Serratura verniciata rossa applicare legno
Cilindro interno
Solo catenaccio 2 mandate
Cilindro 02106-00-0
3 chiavi 01070-10-1 cod.82054

20570	50141-40-1	Dx	SC	Pz	**53,5800**
20571	50141-40-2	Sx	SC	Pz	**53,5800**
20572	50141-50-1	Dx	SC	Pz	**53,5800**
20573	50141-50-2	Sx	SC	Pz	**53,5800**
20574	50141-60-1	Dx	SC	Pz	**54,6800**
20575	50141-60-2	Sx	SC	Pz	**54,6800**
20576	50141-70-1	Dx	SC	Pz	**54,6800**
20577	50141-70-2	Sx	SC	Pz	**54,6800**

Cod	Specifiche	Cf	Imb UM	Listino

SERRATURA APPLICARE LEGNO 50171

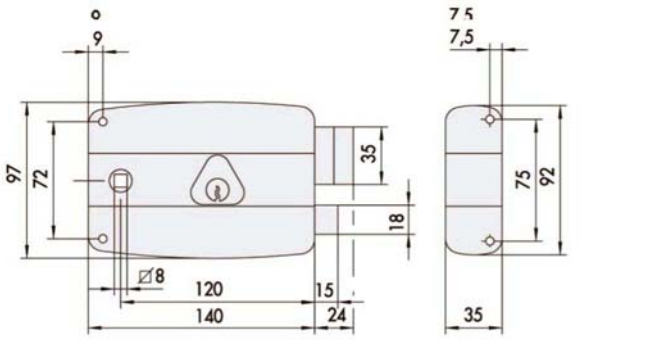



Serratura verniciata rossa applicare legno
Cilindro interno - Catenaccio 2 mandate e scrocco
azionabile solo da quadro
Quadro maniglia passante
Misura scatola mm 140x97 - Entrata mm 60
Cilindro 02106-00-0
3 chiavi 01070-10-1 cod.82054

20578	50171-60-1	Dx	SC	Pz	**42,2200**
20579	50171-60-2	Sx	SC	Pz	**42,2200**

SERRATURA APPLICARE LEGNO 50181

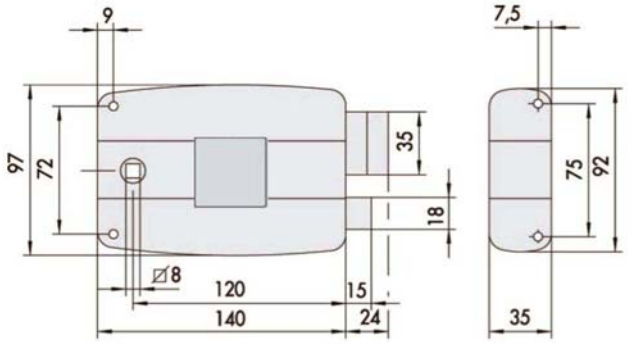



Serratura verniciata rossa applicare legno
Pomolo interno - Catenaccio 2 mandate e scrocco
azionabile solo da quadro
Quadro maniglia passante
Misura scatola mm 140x97 - Entrata mm 60
Cilindro 0G200-55-0
3 chiavi 01070-10-1 cod.82054

82479	50181-60-1	Dx	SC	Pz	**71,4400**
82480	50181-60-2	Sx	SC	Pz	**71,4400**

Cod	Specifiche	Cf	Imb UM	Listino

SERRATURA APPLICARE LEGNO 50211

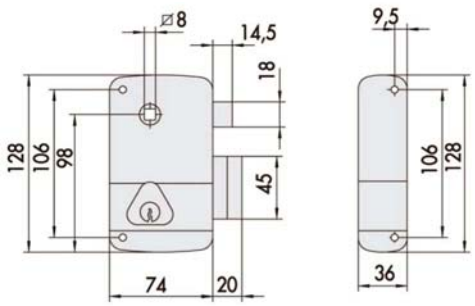



Serratura verniciata rossa applicare legno
Cilindro interno - Catenaccio 2 mandate e scrocco
Quadro maniglia passante
Misura scatola mm 74x128 - Entrata mm 45
Cilindro 02106-00-0
3 chiavi 01070-10-1 cod.82054

20580	50211-45-1	Dx	SC	Pz	**68,4600**
20581	50211-45-2	Sx	SC	Pz	**68,4600**

SERRATURA SICUREZZA SEMPLICE 56152

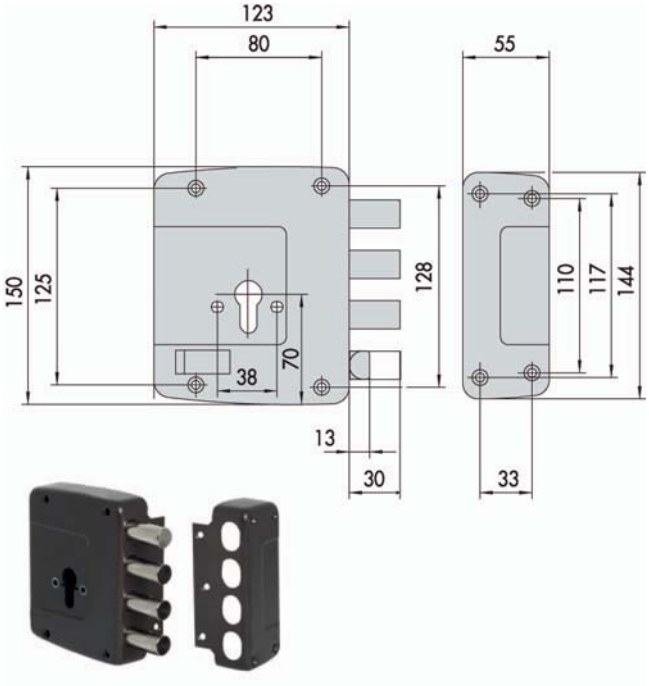

Serratura cilindro europeo applicare legno
Fori protettore mm 38
Catenacci laterali 4 pistoni
Entrata mm 64
Cilindro non incluso
Scatola 123x150

83528	56152-60-1	Dx	SC	Pz	**149,5800**
83529	56152-60-2	Sx	SC	Pz	**149,5800**

Cod	Specifiche		Cf	Imb UM	Listino

SERRATURA SICUREZZA TRIPLICE 56162

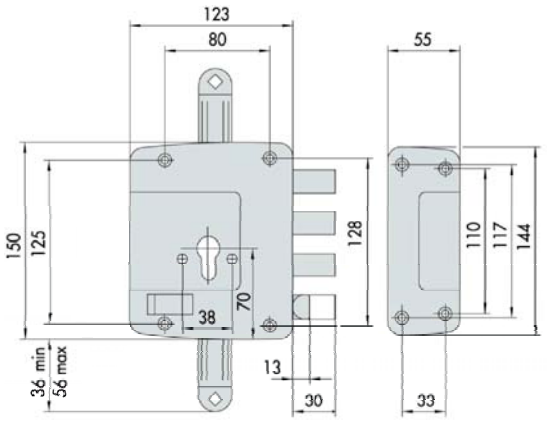



Serratura triplice
Cilindro europeo applicare legno
Fori protettore mm 38
Catenacci laterali 4 pistoni
Entrata mm 64
Aste e cilindro non inclusi
2 chiusure verticali
Scatola 123x150

83530	56162-60-1	Dx	SC	Pz	**151,2000**
83531	56162-60-2	Sx	SC	Pz	**151,2000**

Cod	Specifiche		Cf	Imb UM	Listino

SERRATURA SICUREZZA QUINTUPLICE 56172

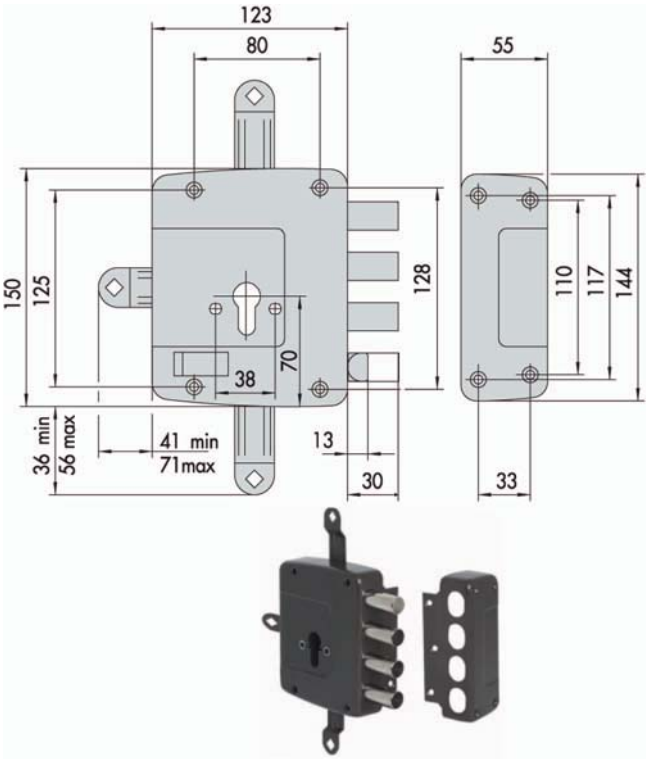

Serratura quintuplice
Cilindro europeo applicare legno
Fori protettore mm 38
Catenacci laterali 4 pistoni
Entrata mm 64
Aste e cilindro non inclusi
2 chiusure verticali
Scatola 123x150
Deviatore incluso

85802	56172-60-1	Dx	SC	Pz	**197,6400**
85803	56172-60-2	Sx	SC	Pz	**180,8100**

Cod	Specifiche	Cf	Imb UM	Listino

SERRATURA SICUREZZA SEMPLICE 57152

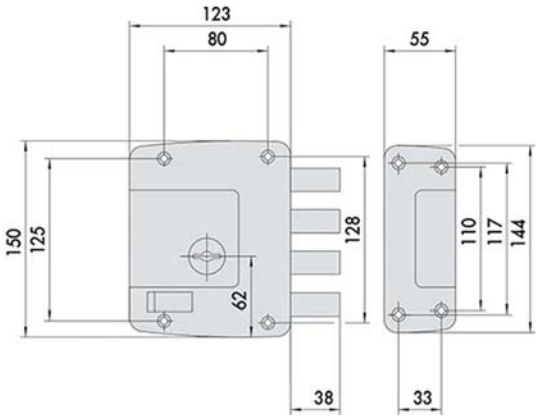

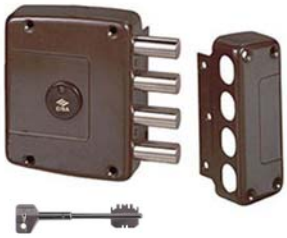

Serratura doppia mappa applicare legno
Catenacci laterali 4 pistoni
3 chiavi 00125-00
Entrata mm 64
Scatola 123x150

73400	57152-60-1	Dx	SC	Pz	**198,0000**
73401	57152-60-2	Sx	SC	Pz	**198,0000**

Cod	Specifiche	Cf	Imb UM	Listino

SERRATURA SICUREZZA TRIPLICE 57162

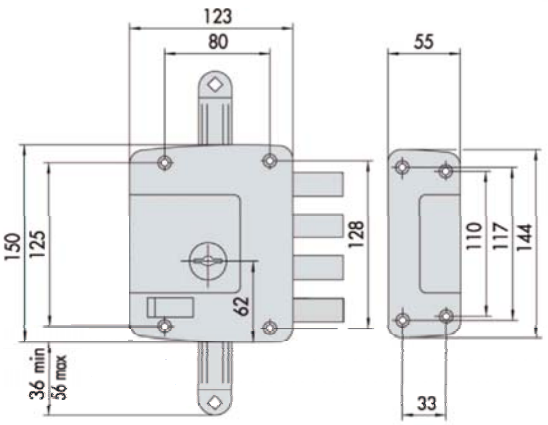



Serratura triplice doppia mappa
Applicare legno
Catenacci laterali 4 pistoni
3 chiavi 00125-00
2 chiusure verticali
Entrata mm 64
Aste non incluse
Scatola 123x150

73402	57162-60-1	Dx	SC	Pz	**199,6200**
73403	57162-60-2	Sx	SC	Pz	**199,6200**

Cod	Specifiche		Cf	Imb UM	Listino

SERRATURA SICUREZZA QUINTUPLICE 57172

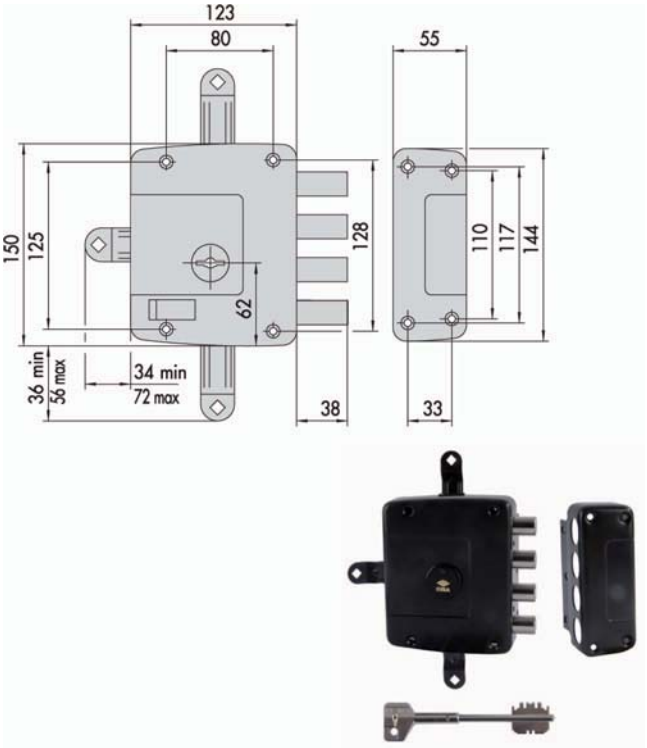

Serratura quintuplice doppia mappa
Applicare legno
Catenacci laterali 4 pistoni
3 chiavi 00125-00
4 chiusure verticali
Entrata mm 64
Aste non incluse
Scatola 123x150
Deviatore incluso

73404	57172-60-1	Dx	SC	Pz	**250,8200**
73405	57172-60-2	Sx	SC	Pz	**250,8200**

Cod	Specifiche		Cf	Imb UM	Listino

SERRATURA INFILARE FERRO 42012

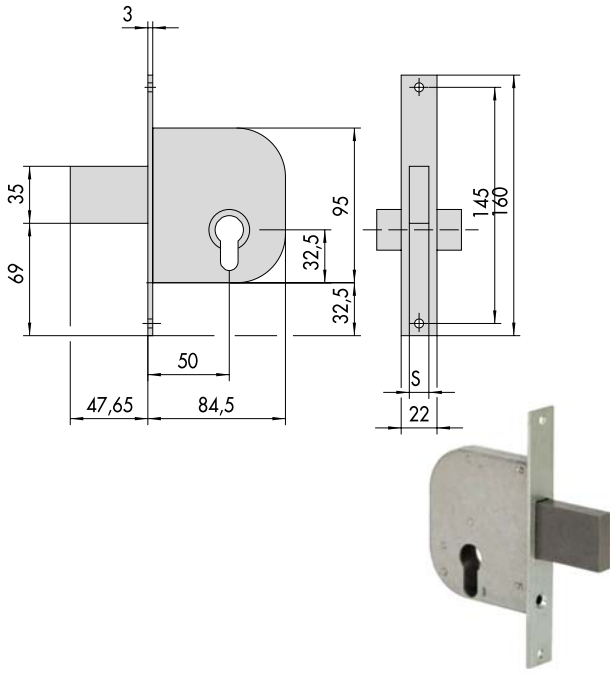

Serratura zincata infilare ferro
Scrocco con catenaccio incorporato 1 mandata
Ambidestra
Cilindro non incluso
Scatola 95 - Frontale 22x160

83438	42012-50-0	SC	2* Pz	**44,8400**

SERRATURA INFILARE FERRO 42020

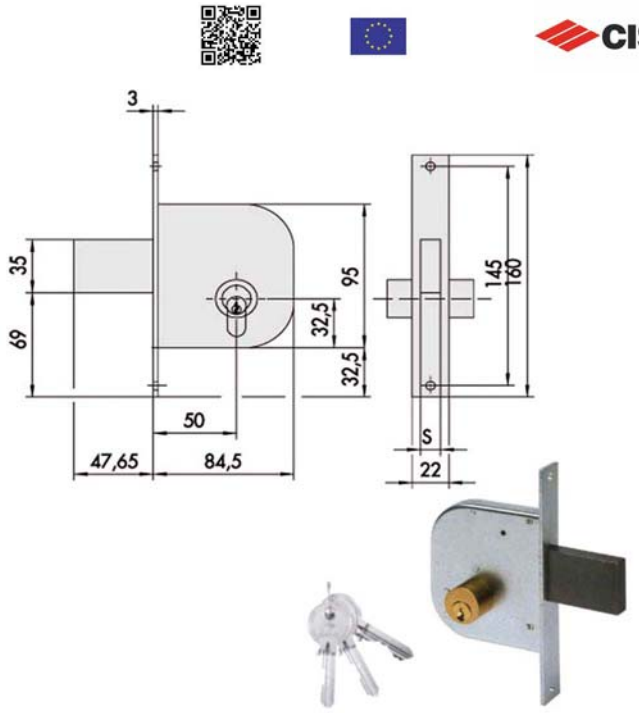

Serratura zincata infilare ferro
Solo catenaccio 2 mandate
Ambidestra
Cilindro incluso
Scatola 95 - Frontale 22x160
3 chiavi 01330-00-1

87587	42020-50-0	SC	2* Pz	**82,2200**

Cod	Specifiche	Cf	Imb UM	Listino

SERRATURA INFILARE FERRO 42022

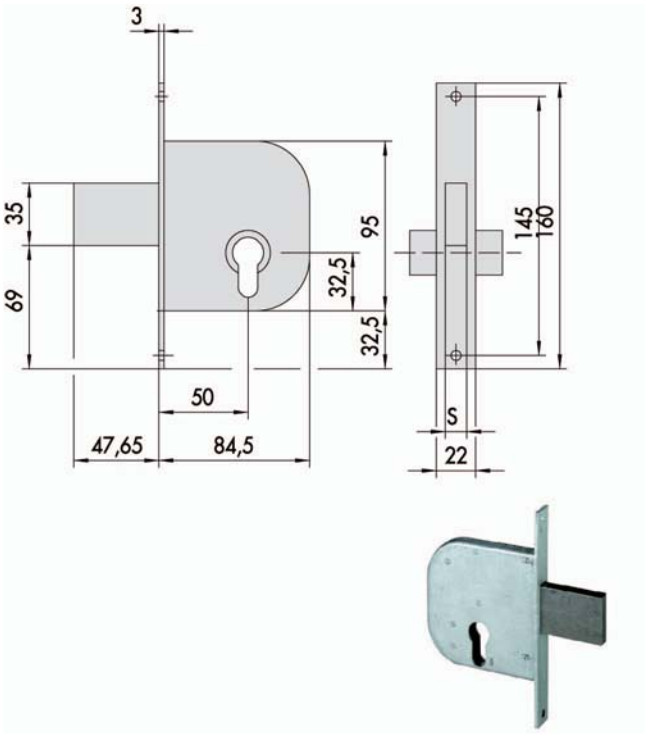

Serratura zincata infilare ferro
Scrocco con catenaccio incorporato 2 mandate
Ambidestra
Cilindro non incluso
Scatola 95 - Frontale 22x160

87588 42022-50-0 SC 2* Pz **41,0000**

SERRATURA INFILARE FERRO 42030

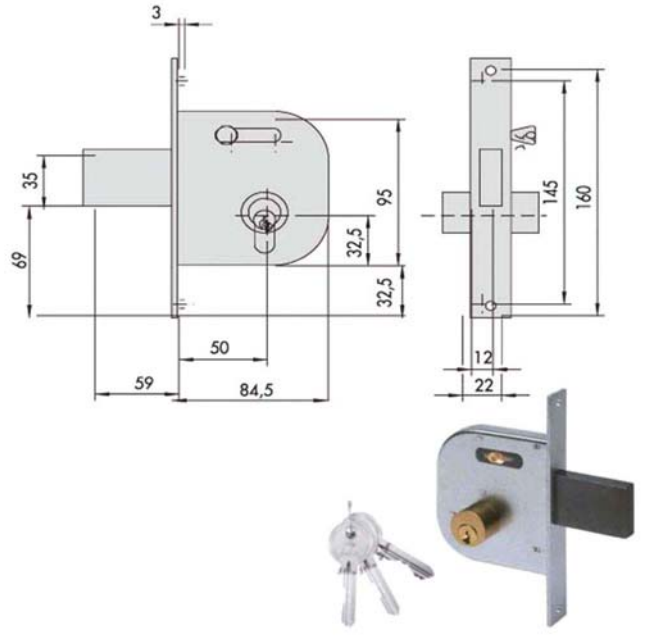

Serratura zincata infilare ferro
Scrocco con catenaccio incorporato 1 mandata
Pomolo interno
Ambidestra
Cilindro incluso
Scatola 95 - Frontale 22x160
3 chiavi 01330-00-1 cod.82061

87589 42030-50-0 SC 2* Pz **88,0000**

Cod	Specifiche	Cf	Imb UM	Listino

SERRATURA INFILARE FERRO 42032

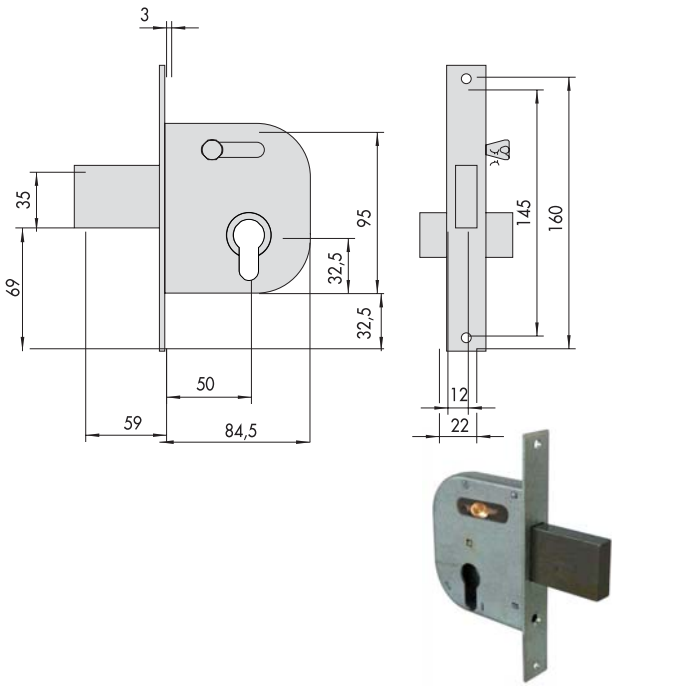

Serratura zincata infilare ferro
Scrocco con catenaccio incorporato 1 mandata
Pomolo interno
Ambidestra
Cilindro non incluso
Scatola 95 - Frontale 22x160

87590 42032-50-0 SC 2* Pz **45,7600**

SERRATURA INFILARE FERRO 42112

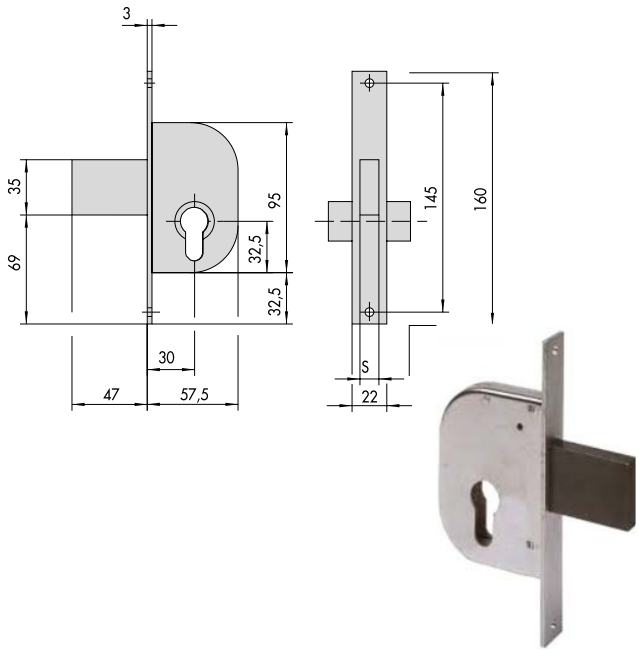

Serratura zincata infilare ferro
Solo scrocco
Ambidestra
Cilindro non incluso
Scatola 95 - Frontale 22x160

83439 42112-30-0 SC 2* Pz **41,0000**

Cod	Specifiche	Cf	Imb UM	Listino

SERRATURA INFILARE FERRO 42120



Serratura zincata infilare ferro
Solo catenaccio 1 mandata
Ambidestra
Cilindro incluso
Scatola 95 - Frontale 22x160
3 chiavi 01330-00-1 cod.82061

Cod	Specifiche	Cf	Imb UM	Listino
83440	42120-30-0	SC	2* Pz	**76,7000**

SERRATURA INFILARE FERRO 42212

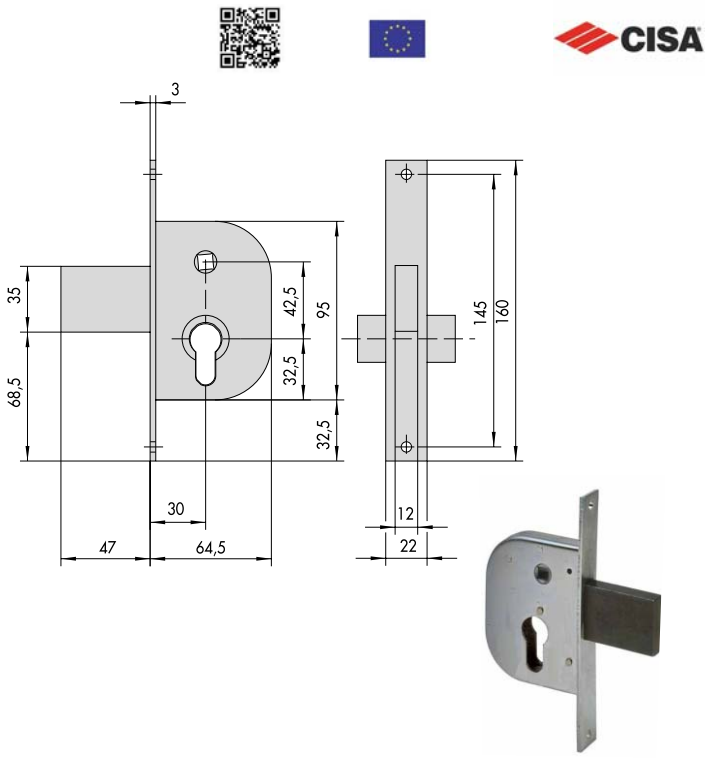

Serratura zincata infilare ferro
Scrocco con dispositivo bloccaggio
Quadro maniglia passante - Ambidestra
Cilindro non incluso
Scatola 95 - Frontale 22x160

Cod	Specifiche	Cf	Imb UM	Listino
02157	42212-30-0	SC	2* Pz	**44,8400**

SERRATURA INFILARE FERRO 42210

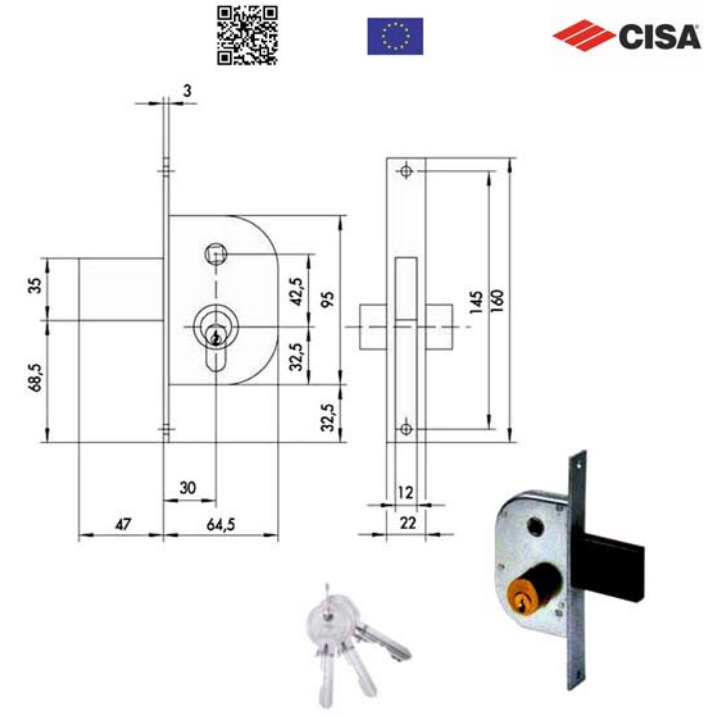

Serratura zincata infilare ferro
Scrocco con dispositivo bloccaggio
Quadro maniglia passante - Ambidestra
Cilindro incluso
Scatola 95 - Frontale 22x160
3 chiavi 01330-00-1 cod.82061

Cod	Specifiche	Cf	Imb UM	Listino
83441	42210-30-0	SC	2* Pz	**86,3000**

SERRATURA INFILARE FERRO 42310



Serratura zincata infilare ferro
Scrocco con catenaccio incorporato 1 mandata
Quadro maniglia passante - Ambidestra
Cilindro incluso
Scatola 95 - Frontale 22x160
3 chiavi 01330-00-1 cod.82061

Cod	Specifiche	Cf	Imb UM	Listino
83442	42310-50-0	SC	2* Pz	**91,0000**

Cod	Specifiche	Cf	Imb UM	Listino

SERRATURA INFILARE FERRO 42312

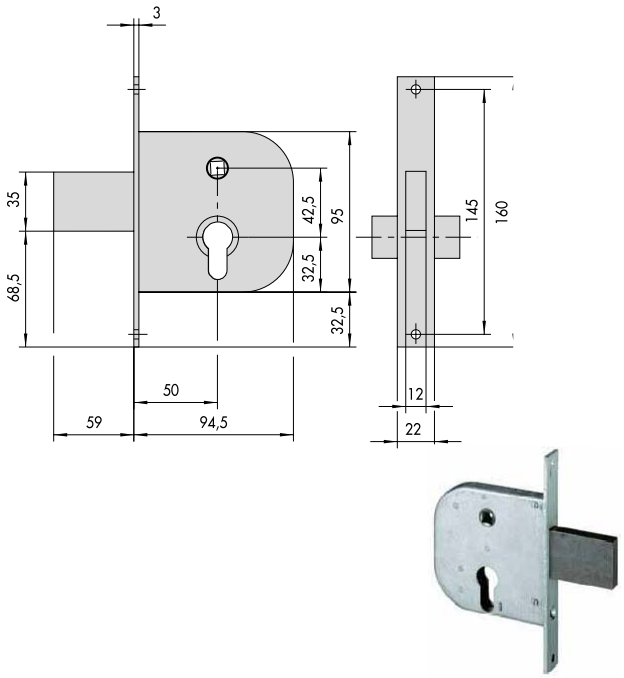

Serratura zincata infilare ferro
Scrocco con catenaccio incorporato 1 mandata
Quadro maniglia passante - Ambidestra
Cilindro non incluso
Scatola 95 - Frontale 22x160

02158	42312-50-0	SC	2* Pz	**49,2600**

SERRATURA INFILARE FERRO 42422

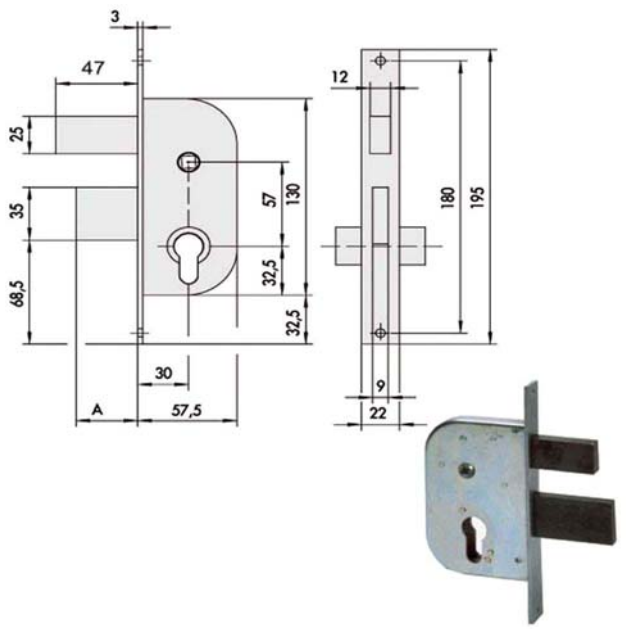

Serratura zincata infilare ferro
Scrocco azionato da maniglia
Catenaccio 2 mandate
Quadro maniglia passante - Ambidestra
Cilindro non incluso
Scatola 130 - Frontale 22x195

87591	42422-30-0	SC	2* Pz	**47,1800**

SERRATURA INFILARE FERRO 42412

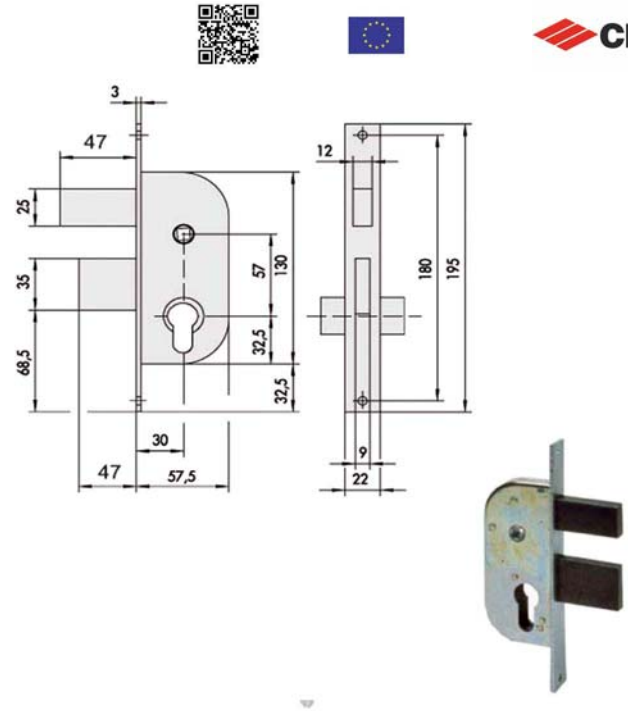

Serratura zincata infilare ferro
Scrocco azionato da chiave e maniglia
Catenaccio 1 mandata
Quadro maniglia passante - Ambidestra
Cilindro non incluso
Scatola 130 - Frontale 22x195

83443	42412-30-0	SC	2* Pz	**54,4600**

SERRATURA INFILARE FERRO 42512

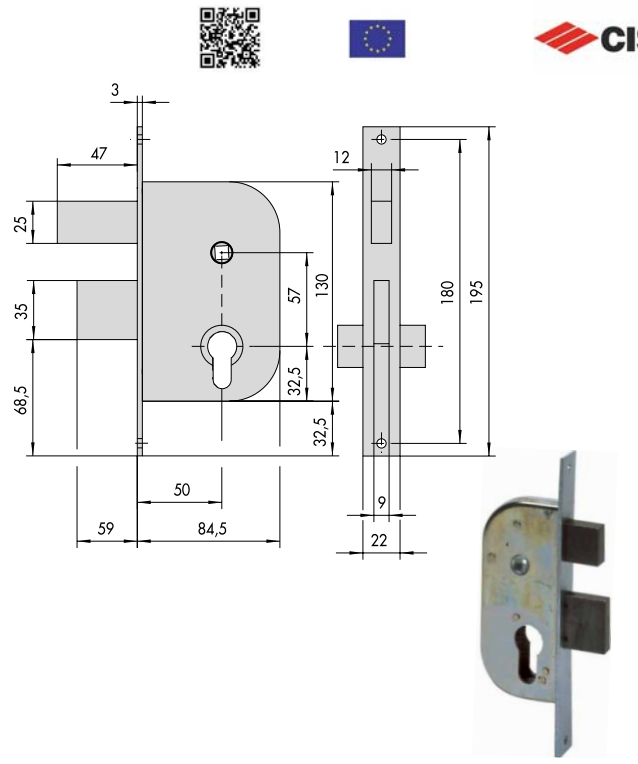

Serratura zincata infilare ferro
Scrocco azionato da chiave e maniglia
Catenaccio 2 mandate
Quadro maniglia passante - Ambidestra
Cilindro non incluso
Scatola 130 - Frontale 22x195

02159	42512-50-0	SC	2* Pz	**59,2400**

Cod	Specifiche	Cf	Imb	UM	Listino

SERRATURA INFILARE FASCE ALL 44120

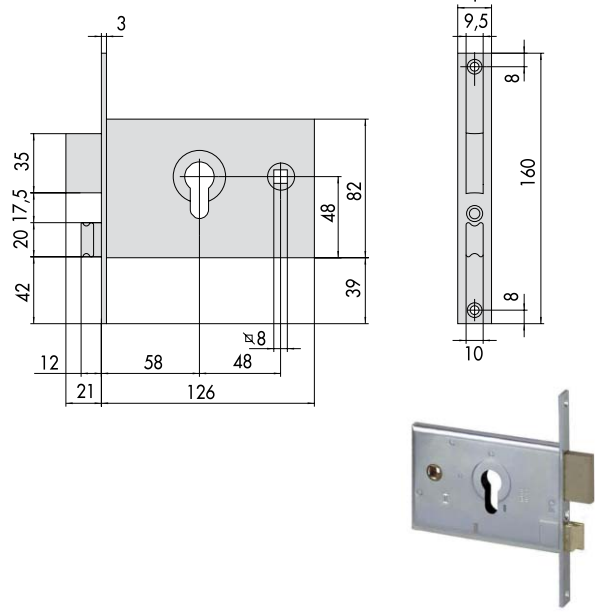

Serratura fasce alluminio infilare
Scrocco reversibile
Catenaccio 2 mandate
Zincata - Ambidestra - Entrata mm 58
Cilindro non incluso
Scatola 82 - Frontale 16x160

22462	44120-60-0	SC	12	Pz	**46,6400**

SERRATURA INFILARE FASCE ALL 44145

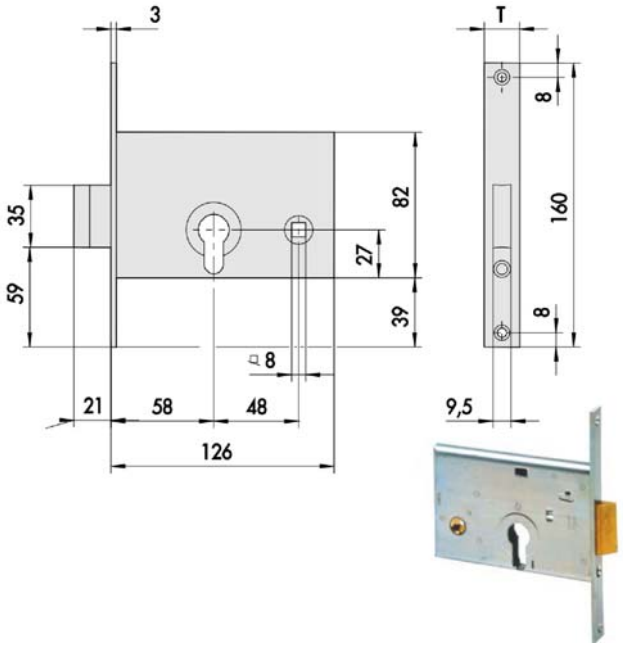

Serratura fasce alluminio infilare
Scrocco catenaccio incorporato reversibile
Catenaccio 1 mandata
Zincata - Ambidestra
Cilindro non incluso
Scatola 44 - Frontale 16x160

00266	44145-60-0	SC		Pz	**45,1500**

Cod	Specifiche	Cf	Imb	UM	Listino

SERRATURA INFILARE FASCE ALL 44150

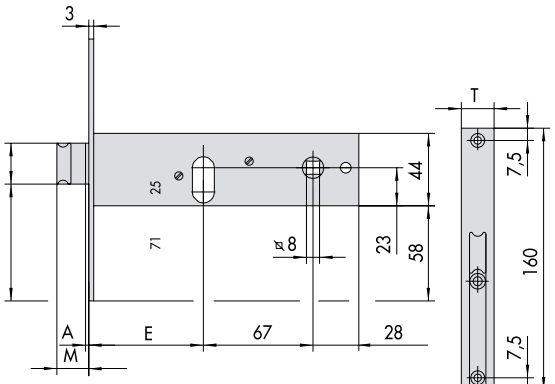

E	T	M
60	16	19
70	16	28
80	16	28
90	16	28



Serratura fasce alluminio infilare
Scrocco catenaccio incorporato reversibile
Catenaccio 1 mandata (60) 2 mandate (70/80/90)
Zincata - Ambidestra
Cilindro non incluso
Scatola 44 - Frontale 16x160

81937	44150-60-0	SC	12	Pz	**16,6200**
22463	44150-70-0	SC	12	Pz	**16,6200**
81938	44150-80-0	SC	12	Pz	**16,6200**
81939	44150-90-0	SC	12	Pz	**22,1000**

SERRATURA INFILARE FASCE ALL 44151

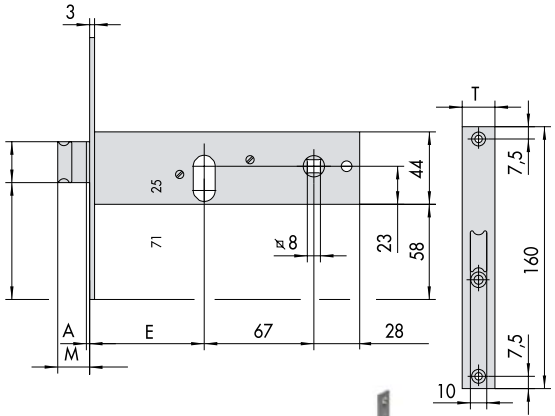

E	T	M
60	20	19
70	20	28
80	20	28
90	20	28



Serratura fasce alluminio infilare
Scrocco catenaccio incorporato reversibile
Catenaccio 1 mandata (60) 2 mandate (70/80/90)
Zincata - Ambidestra
Cilindro non incluso
Scatola 44 - Frontale 20x160

81940	44151-60-0	SC	12	Pz	**16,6400**
81941	44151-70-0	SC	12	Pz	**16,5800**
81942	44151-80-0	SC	12	Pz	**16,5800**

Machieraldo
Ferramenta & Casalinghi

Cod	Specifiche	Cf	Imb	UM	Listino

SERRATURA INFILARE FASCE ALL 44151

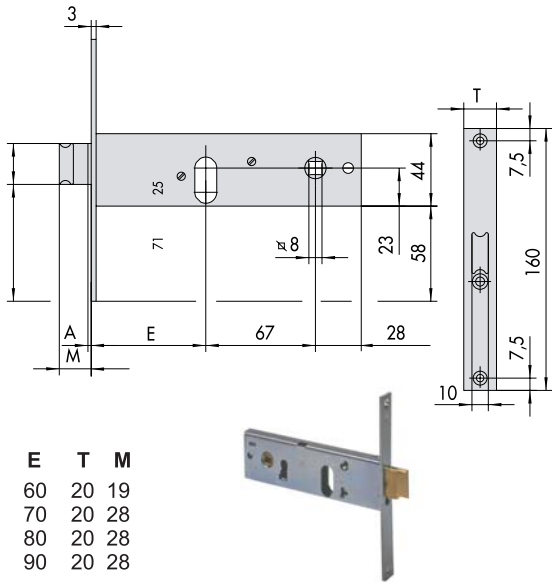

E	T	M
60	20	19
70	20	28
80	20	28
90	20	28

Serratura fasce alluminio infilare
Scrocco catenaccio incorporato reversibile
Catenaccio 1 mandata (60) 2 mandate (70/80/90)
Zincata - Ambidestra
Cilindro non incluso
Scatola 44 - Frontale 20x160

81943	44151-90-0	SC	12	Pz	**22,1000**

SERRATURA INFILARE FASCE ALL 44155

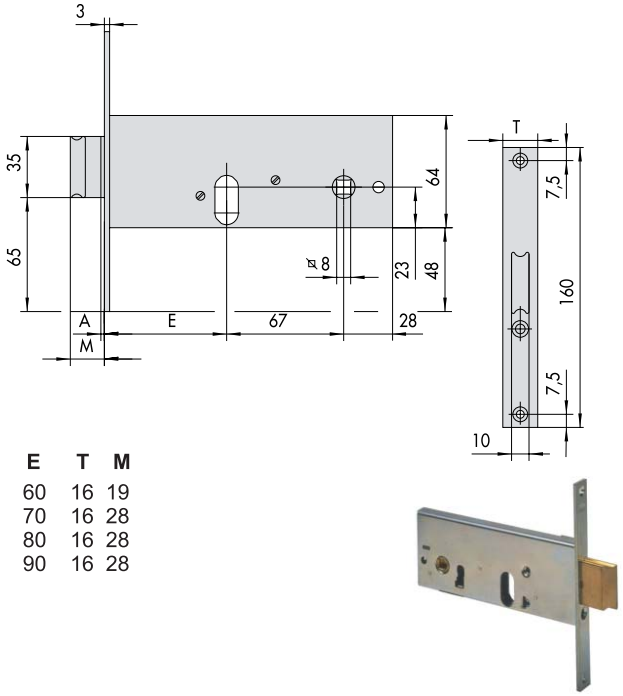

E	T	M
60	16	19
70	16	28
80	16	28
90	16	28

Serratura fasce alluminio infilare
Scrocco catenaccio incorporato reversibile
Catenaccio 1 mandata (60) 2 mandate (70/80/90)
Zincata - Ambidestra
Cilindro non incluso
Scatola 64 - Frontale 16x160

81944	44155-60-0	SC	12	Pz	**20,3800**
81945	44155-70-0	SC	12	Pz	**20,3800**
81946	44155-80-0	SC	12	Pz	**20,3800**
81947	44155-90-0	SC	12	Pz	**26,2800**

Cod	Specifiche	Cf	Imb	UM	Listino

SERRATURA INFILARE FASCE ALL 44156

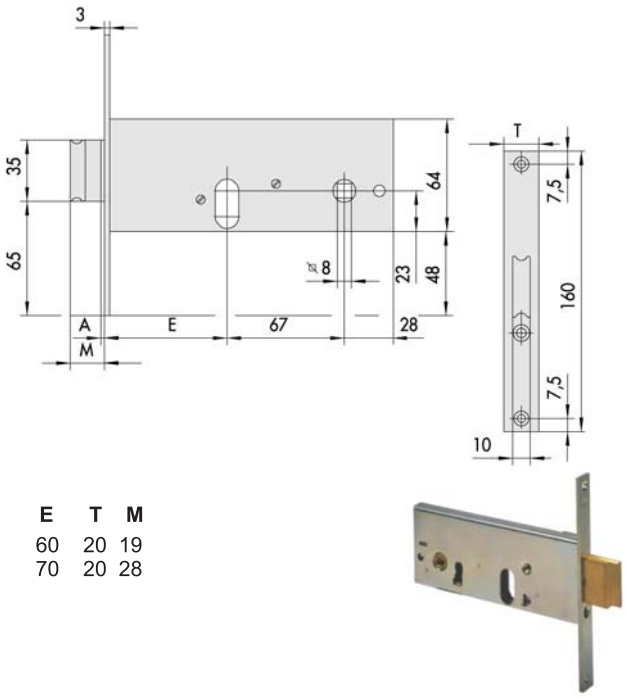

E	T	M
60	20	19
70	20	28

Serratura fasce alluminio infilare
Scrocco catenaccio incorporato reversibile
Catenaccio 1 mandata (60) 2 mandate (70)
Zincata - Ambidestra
Cilindro non incluso
Scatola 64 - Frontale 20x160

81948	44156-60-0	SC	12	Pz	**20,3800**
81949	44156-70-0	SC	12	Pz	**20,3800**

SERRATURA INFILARE MONTANTI ALL 44220

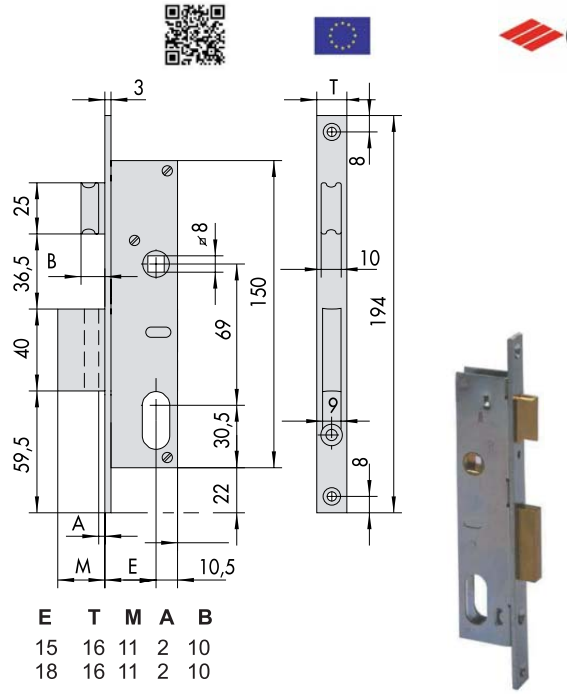

E	T	M	A	B
15	16	11	2	10
18	16	11	2	10

Serratura montanti alluminio infilare
Zincata - Catenaccio
Scrocco reversibile azionabile solo da quadro
1 mandata ambidestra
Cilindro non incluso
Scatola 150 - Frontale 16x194

30626	44220-15-0	SC	12	Pz	**30,2600**
81950	44220-18-0	SC	12	Pz	**30,9800**

Cod	Specifiche	Cf	Imb	UM	Listino

SERRATURA INFILARE MONTANTI ALL 44221

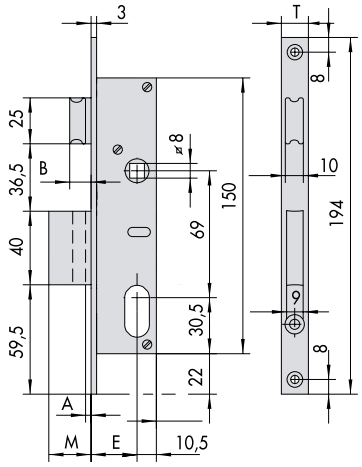



E	T	M	A	B
15	20	11	2	10
18	20	11	2	10
25	20	11	2	10
30	20	11	2	10
35	20	11	2	10

Serratura montanti alluminio infilare
Zincata - Catenaccio
Scrocco reversibile azionabile:
E 15/18 solo da quadro
E 25/30/35 sia quadro che chiave
1 mandata ambidestra
Cilindro non incluso
Scatola 150 - Frontale 20x194

30627	44221-15-0	SC	12	Pz	**30,2600**
82365	44221-18-0	SC	12	Pz	**30,9800**
82366	44221-25-0	SC	12	Pz	**31,1000**
82367	44221-30-0	SC	12	Pz	**31,1000**
82368	44221-35-0	SC	12	Pz	**31,1000**

Cod	Specifiche	Cf	Imb	UM	Listino

SERRATURA INFILARE MONTANTI ALL 44225

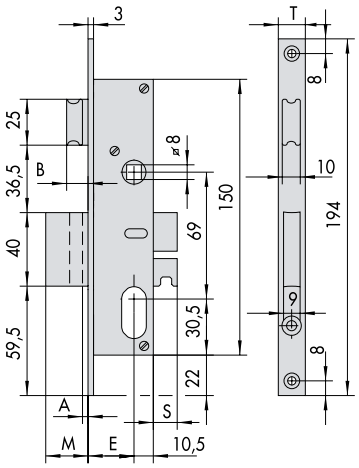



E	T	M	A	B	S
18	16	18	2	10	13
25	16	18	2	10	13

Serratura montanti alluminio infilare
Zincata - Catenaccio
Scrocco reversibile azionabile solo da quadro
2 mandate ambidestra
Cilindro non incluso
Scatola 150 - Frontale 16x194

83479	44225-18-0	SC	12	Pz	**35,0000**
83480	44225-25-0	SC	12	Pz	**35,0000**

SERRATURA INFILARE MONTANTI ALL 44226

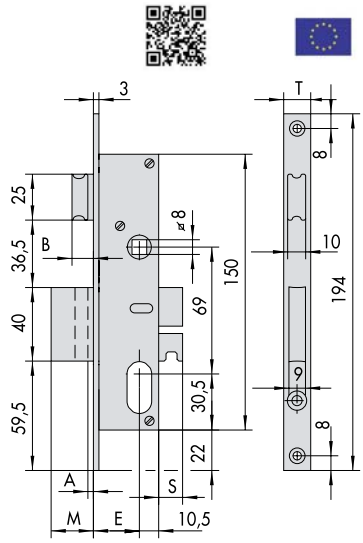



E	T	M	A	B	S
18	20	18	2	10	13

Serratura montanti alluminio infilare
Zincata - Catenaccio
Scrocco reversibile azionabile solo da quadro
2 mandate ambidestra
Cilindro non incluso
Scatola 150 - Frontale 20x194

83481	44226-18-0	SC	12	Pz	**35,0000**

Machieraldo
Ferramenta & Casalinghi

Cod	Specifiche	Cf	Imb	UM	Listino

SERRATURA INFILARE MONTANTI ALL 44230

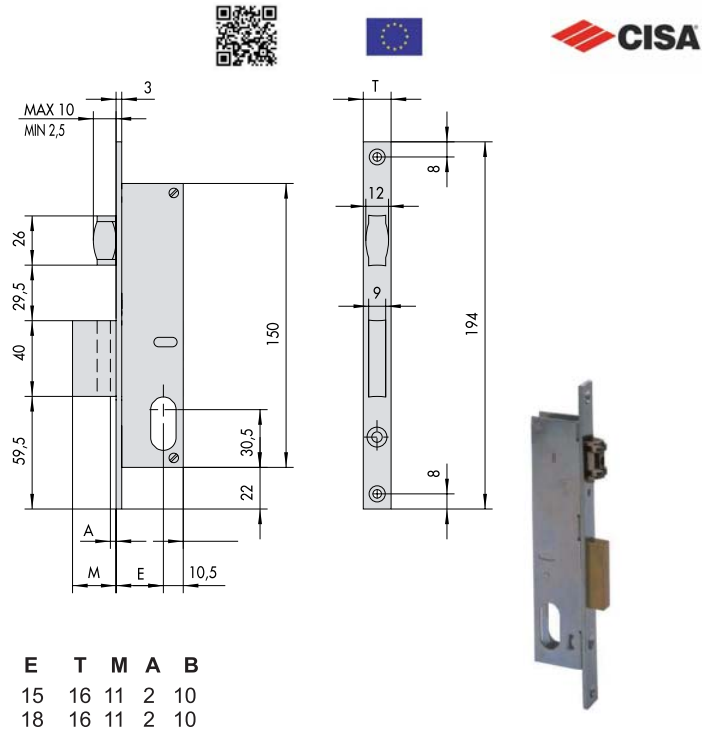

E	T	M	A	B
15	16	11	2	10
18	16	11	2	10

Serratura montanti alluminio infilare
Zincata - Catenaccio - Rullo regolabile 2,5/16,5
1 mandata ambidestra
Cilindro non incluso
Scatola 150 - Frontale 16x194

30628	44230-15-0	SC	12	Pz	**30,2600**
83482	44230-18-0	SC	12	Pz	**30,9800**

SERRATURA INFILARE MONTANTI ALL 44231

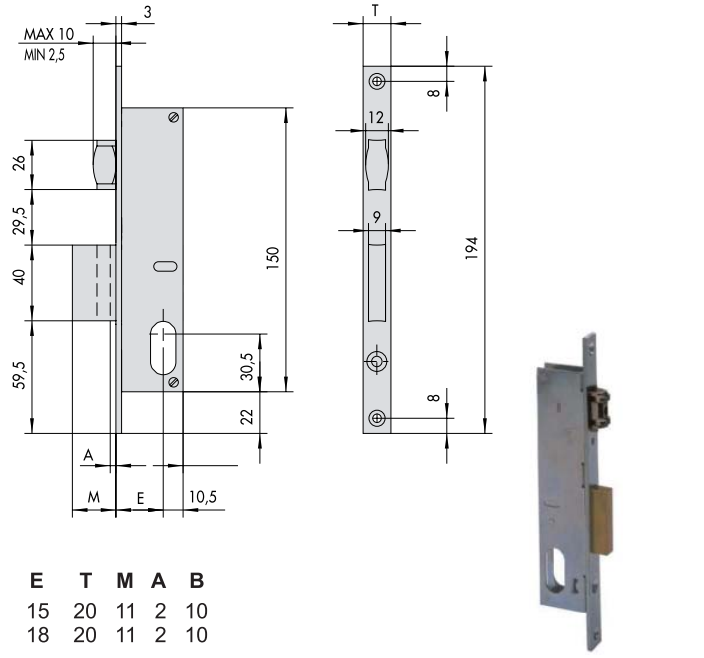

E	T	M	A	B
15	20	11	2	10
18	20	11	2	10

Serratura montanti alluminio infilare
Zincata - Catenaccio - Rullo regolabile 2,5/16,5
1 mandata ambidestra
Cilindro non incluso
Scatola 150 - Frontale 20x194

30629	44231-15-0	SC	12	Pz	**30,2600**
83483	44231-18-0	SC	12	Pz	**30,9800**

SERRATURA INFILARE MONTANTI ALL 44235

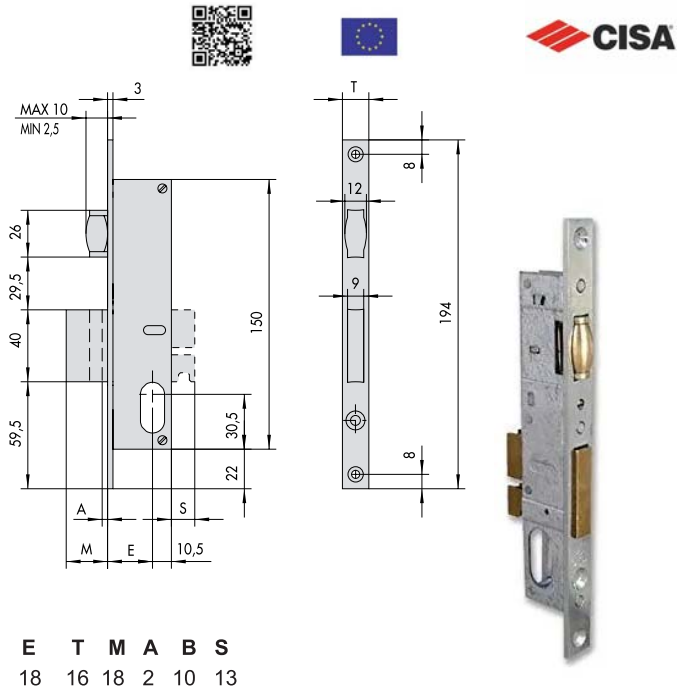

E	T	M	A	B	S
18	16	18	2	10	13

Serratura montanti alluminio infilare
Zincata - Catenaccio - Rullo regolabile
2 mandate ambidestra
Cilindro non incluso
Scatola 150 - Frontale 16x194

83484	44235-18-0	SC	12	Pz	**36,6400**

SERRATURA INFILARE MONTANTI ALL 44240

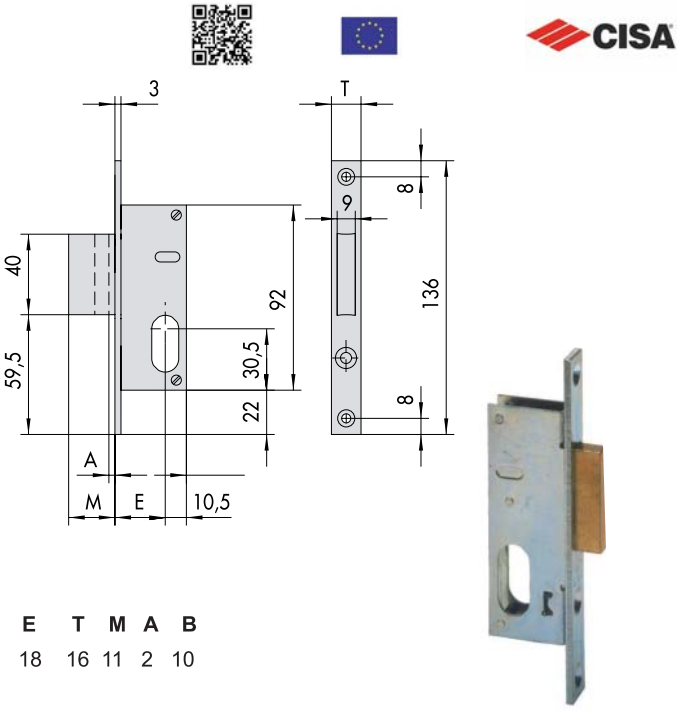

E	T	M	A	B
18	16	11	2	10

Serratura montanti alluminio infilare
Zincata - Catenaccio
1 mandata ambidestra
Cilindro non incluso
Scatola 92 - Frontale 16x136

83485	44240-18-0	SC	12	Pz	**24,6600**

Cod	Specifiche	Cf	Imb	UM	Listino

SERRATURA INFILARE MONTANTI ALL 44246

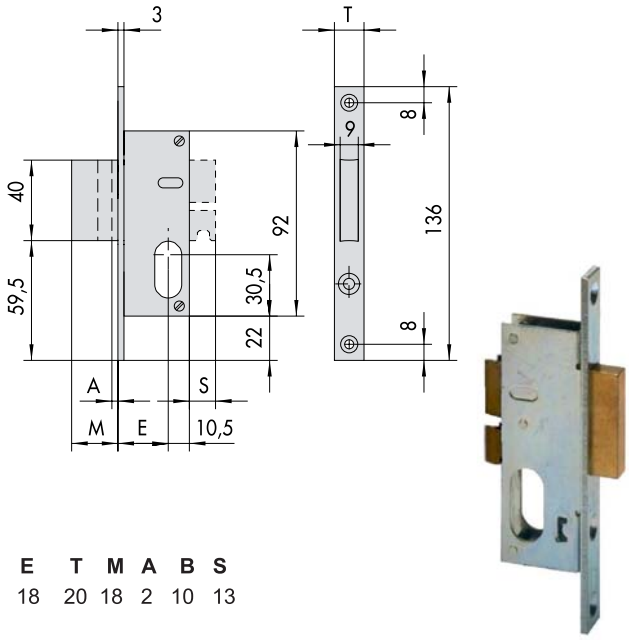

E	T	M	A	B	S
18	20	18	2	10	13

Serratura montanti alluminio infilare
Zincata - Catenaccio
2 mandate ambidestra
Cilindro non incluso
Scatola 92 - Frontale 20x136

83486	44246-18-0	SC	12	Pz	**29,4000**

SERRATURA INFILARE FASCE ALL 44360

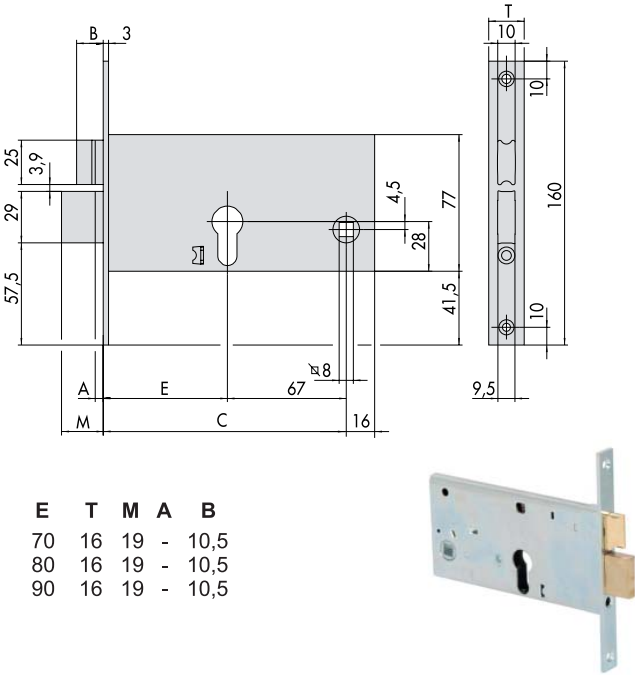

E	T	M	A	B
70	16	19	-	10,5
80	16	19	-	10,5
90	16	19	-	10,5

Serratura fasce alluminio infilare
Scrocco reversibile
Catenaccio 2 mandate
Zincata - Ambidestra
Cilindro non incluso
Scatola 77 - Frontale 16x160

22464	44360-70-0	SC	12	Pz	**28,6000**
86217	44360-80-0	SC	12	Pz	**28,3500**
86218	44360-90-0	SC	12	Pz	**33,6000**

SERRATURA INFILARE FASCE ALL 44361

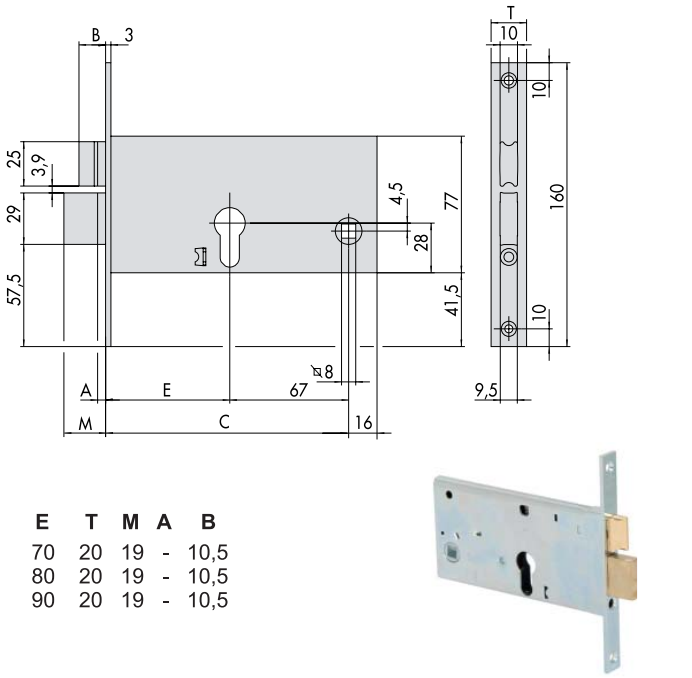

E	T	M	A	B
70	20	19	-	10,5
80	20	19	-	10,5
90	20	19	-	10,5

Serratura fasce alluminio infilare
Scrocco reversibile
Catenaccio 2 mandate
Zincata - Ambidestra
Cilindro non incluso
Scatola 77 - Frontale 20x160

83476	44361-70-0	SC	12	Pz	**27,7200**
86219	44361-80-0	SC	12	Pz	**27,7200**
86220	44361-90-0	SC	12	Pz	**33,0200**

SERRATURA INFILARE FASCE ALL 44370

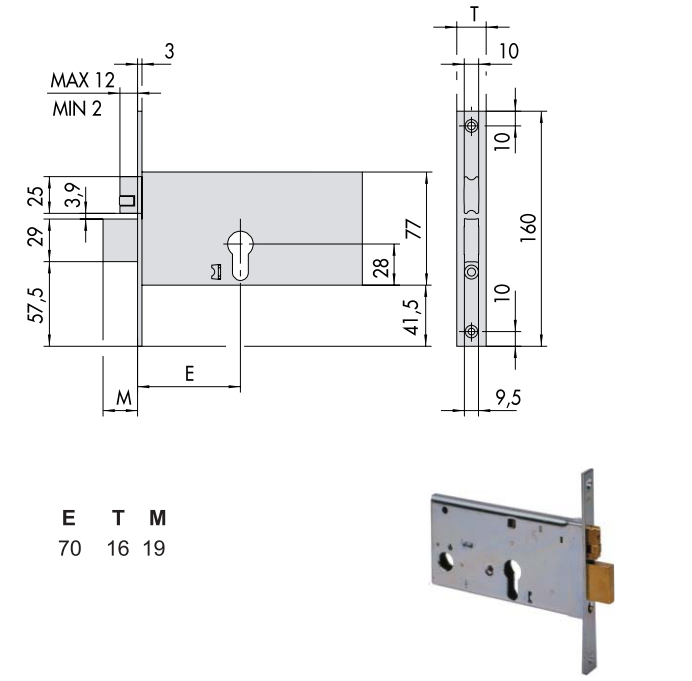

E	T	M
70	16	19

Serratura fasce alluminio infilare
Rullo regolabile
Catenaccio 2 mandate
Zincata - Ambidestra
Cilindro non incluso
Scatola 77 - Frontale 16x160

83477	44370-70-0	SC	12	Pz	**32,5800**

Cod	Specifiche	Cf	Imb UM	Listino

SERRATURA INFILARE FASCE ALL 44371

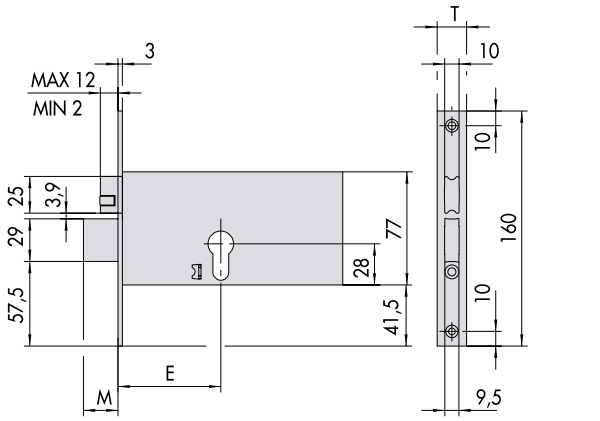



E	T	M
70	20	19

Serratura fasce alluminio infilare
Rullo regolabile
Catenaccio 2 mandate
Zincata - Ambidestra
Cilindro non incluso
Scatola 77 - Frontale 20x160

83478	44371-70-0	SC	12	Pz	**32,1300**

SERRATURA INFILARE FASCE ALL 44460

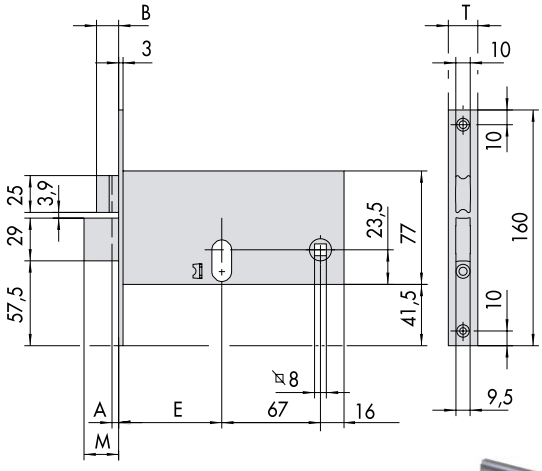



E	T	M	A	B
70	16	19	-	19
80	16	19	-	19
90	16	19	-	19

Serratura fasce alluminio infilare
Scrocco reversibile
Catenaccio 2 mandate
Zincata - Ambidestra
Cilindro non incluso
Scatola 77 - Frontale 16x160

22465	44460-70-0	SC	12	Pz	**27,3600**
82357	44460-80-0	SC	12	Pz	**27,3600**
82358	44460-90-0	SC	12	Pz	**32,9000**

Cod	Specifiche	Cf	Imb UM	Listino

SERRATURA INFILARE FASCE ALL 44461

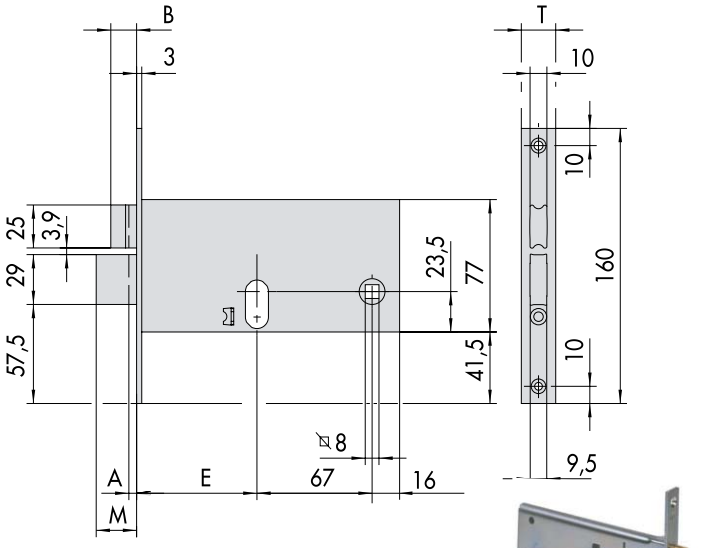

E	T	M	A	B
70	20	19	-	10,5
80	20	19	-	10,5
90	20	19	-	10,5

Serratura fasce alluminio infilare
Scrocco reversibile
Catenaccio 2 mandate
Zincata - Ambidestra
Cilindro non incluso
Scatola 77 - Frontale 20x160

82615	44461-70-0	SC	12	Pz	**26,5400**
00880	44461-80-0	SC		Pz	**26,5400**
00881	44461-90-0	SC	12	Pz	**31,9000**

Cod	Specifiche	Cf	Imb	UM	Listino

SERRATURA INFILARE FASCE ALL 44470

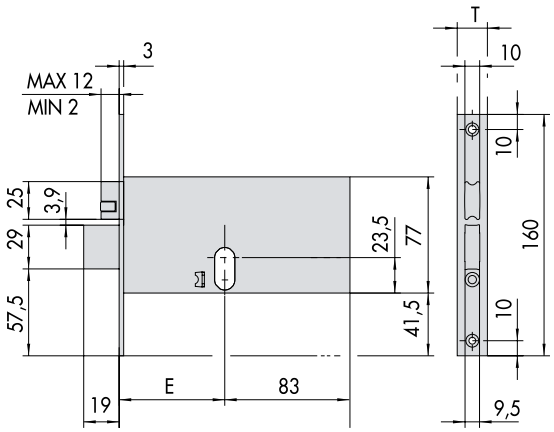



E	T
70	16

Serratura fasce alluminio infilare
Rullo regolabile
Catenaccio 2 mandate
Zincata - Ambidestra
Cilindro non incluso
Scatola 77 - Frontale 16x160

83446	44470-70-0	SC	12	Pz	**32,5800**

SERRATURA INFILARE FASCE ALL 44471

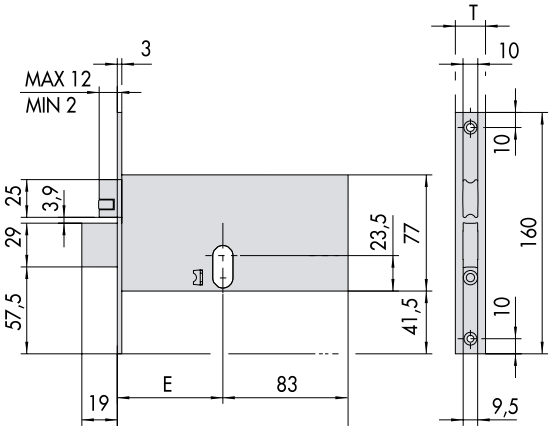



E	T
70	20

Serratura fasce alluminio infilare
Rullo regolabile
Catenaccio 2 mandate
Zincata - Ambidestra
Cilindro non incluso
Scatola 77 - Frontale 20x160

83451	44471-70-0	SC	12	Pz	**32,5800**

SERRATURA INFILARE MONTANTI ALL 44661

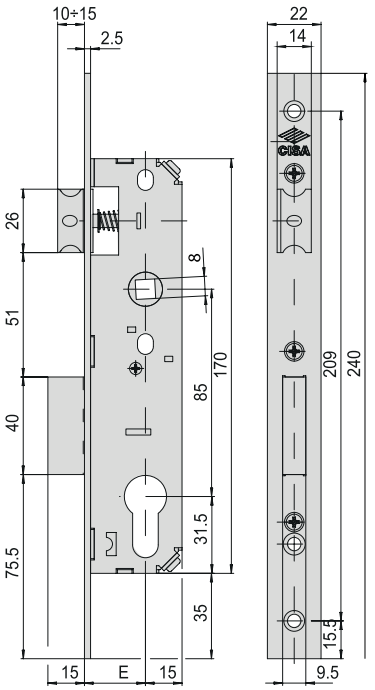



E= 20 - 25 - 30

Serratura montanti alluminio infilare
Catenaccio 1 mandata - Scrocco regolabile e reversibile
Zincata - Ambidestra
Cilindro non incluso
Scatola 170 - Frontale 22x240

87709	44661-20-0	SC	12	Pz	**34,7800**
87710	44661-25-0	SC	12	Pz	**34,7800**
87711	44661-30-0	SC	12	Pz	**34,7800**

Cod	Specifiche	Cf	Imb	UM	Listino

SERRATURA INFILARE MONTANTI ALL 44666

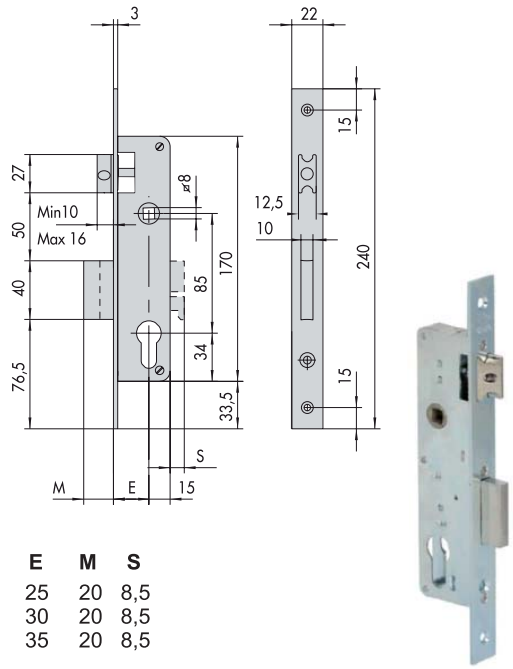

E	M	S
25	20	8,5
30	20	8,5
35	20	8,5

Serratura montanti alluminio infilare
Frontale inox
Scrocco regolabile e reversibile
Catenaccio 2 mandate decentrato sporgenza mm 8,5
Ambidestra
Cilindro non incluso
Scatola 170 - Frontale 22x240

83490	44666-25-0	SC	12	Pz	**41,3700**
83491	44666-30-0	SC	12	Pz	**41,3700**
83494	44666-35-0	SC	12	Pz	**41,3700**

SERRATURA INFILARE MONTANTI ALL 44671

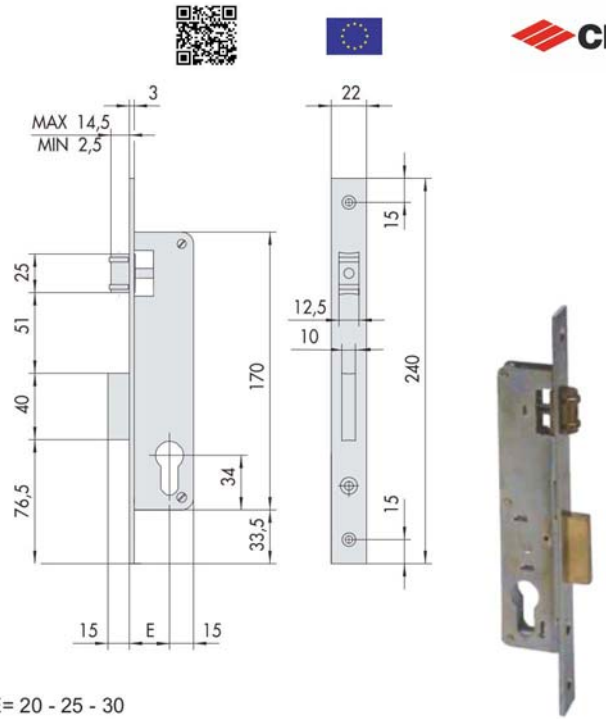

E= 20 - 25 - 30

Serratura montanti alluminio infilare
Frontale inox - Catenaccio 1 mandata
Rullo regolabile 2,5/14,0
Ambidestra
Cilindro non incluso
Scatola 170 - Frontale 22x240

00725	44671-20-0	SC	12	Pz	**37,5900**

SERRATURA INFILARE MONTANTI ALL 44671

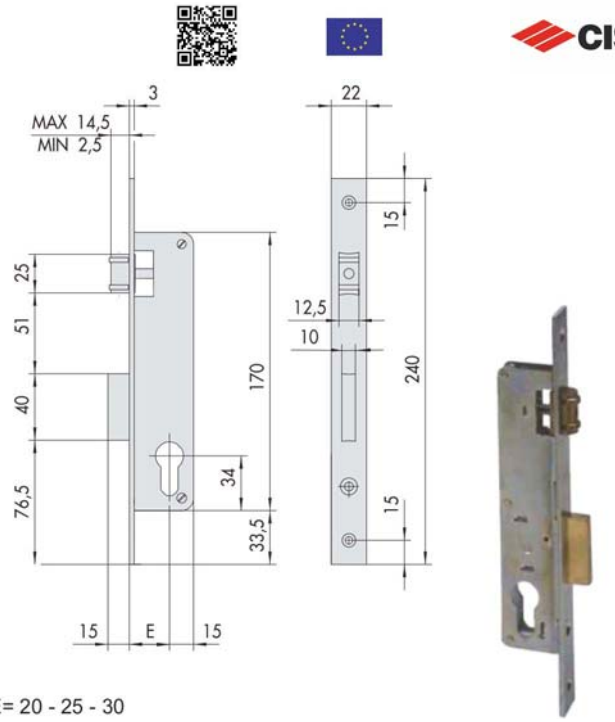

E= 20 - 25 - 30

Serratura montanti alluminio infilare
Frontale inox - Catenaccio 1 mandata
Rullo regolabile 2,5/14,0
Ambidestra
Cilindro non incluso
Scatola 170 - Frontale 22x240

83495	44671-25-0	SC	12	Pz	**38,1200**
00726	44671-30-0	SC	12	Pz	**37,5900**

SERRATURA INFILARE MONTANTI ALL 45010

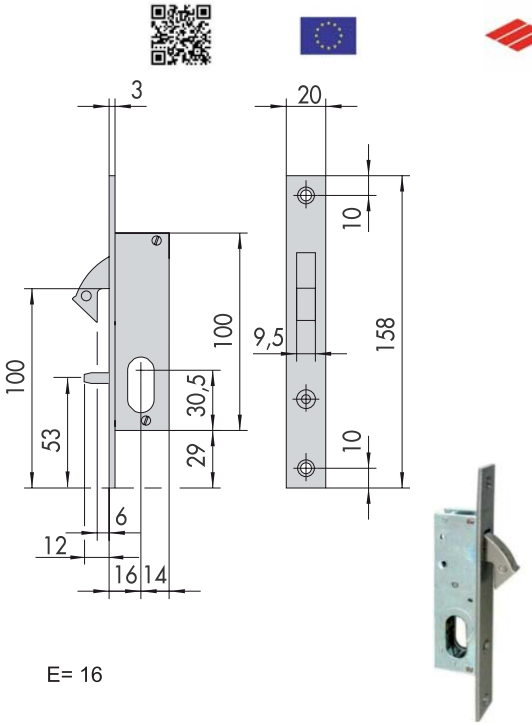

E= 16

Serratura montanti alluminio infilare
Zincata - Gancio a mandata acciaio nichelato
Contropiastra piana acciaio zincato
Ambidestra
Cilindro non incluso
Scatola 100 - Frontale 20x158

85232	45010-16-0	SC		Pz	**35,7400**

Cod	Specifiche	Cf	Imb	UM	Listino

SERRATURA INFILARE MONTANTI ALL 45110

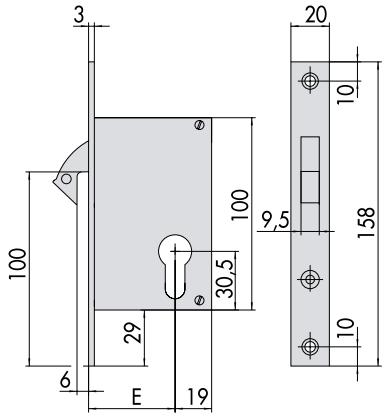



E= 30 - 35 - 40 - 45 - 50 - 60

Serratura montanti alluminio infilare
Zincata - Gancio a mandata acciaio lamellare
Ambidestra
Cilindro non incluso
Scatola 100 - Frontale 20x158

82359	45110-30-0	SC		Pz	**39,7000**
82360	45110-35-0	SC		Pz	**39,7000**
82361	45110-40-0	SC		Pz	**39,7000**
82362	45110-45-0	SC		Pz	**39,7000**
82363	45110-50-0	SC		Pz	**39,7000**
82364	45110-60-0	SC		Pz	**39,7000**

Cod	Specifiche	Cf	Imb	UM	Listino

SERRATURA INFILARE MONTANTI ALL 46210

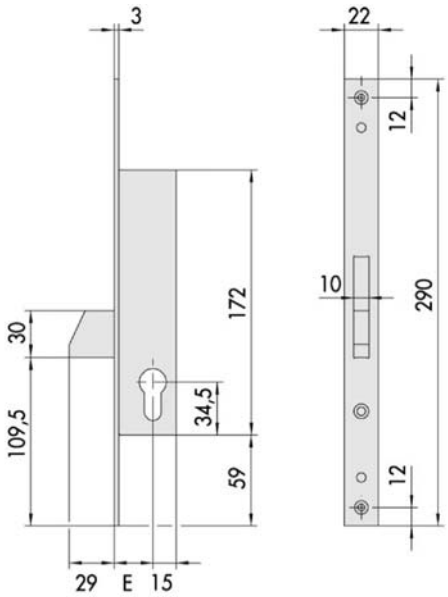



E= 25 - 30 - 35

Serratura montanti alluminio infilare
Frontale inox - Catenaccio basculante
Ambidestra
Cilindro non incluso
Scatola 172 - Frontale 22x290

83496	46210-25-0	SC	12	Pz	**33,2000**
83497	46210-30-0	SC	12	Pz	**33,2000**
83498	46210-35-0	SC	12	Pz	**33,2000**

SERRATURA INFILARE MONTANTI ALL 46215

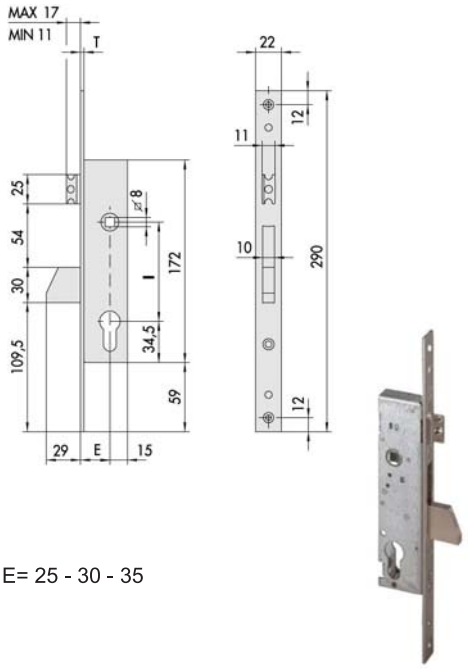

E= 25 - 30 - 35

Serratura montanti alluminio infilare
Frontale inox - Catenaccio basculante
Scrocco reversibile
Ambidestra
Cilindro non incluso
Scatola 172 - Frontale 22x290

Cod	Specifiche	Cf	Imb	UM	Listino
82265	46215-25-0	SC	12	Pz	**35,9800**
82266	46215-30-0	SC	12	Pz	**35,9800**
82267	46215-35-0	SC	12	Pz	**35,9800**

SERRATURA INFILARE MONTANTI ALL 46220

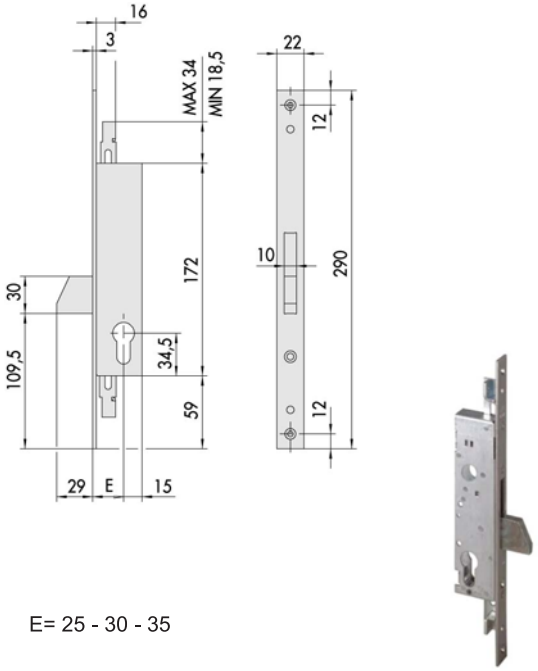

E= 25 - 30 - 35

Serratura montanti alluminio infilare triplice
Frontale inox - Catenaccio basculante
Ambidestra - Perni filettati fissaggio prolunghe
Cilindro e aste non inclusi
Scatola 172 - Frontale 22x290

Cod	Specifiche	Cf	Imb	UM	Listino
82262	46220-25-0	SC	12	Pz	**33,7800**

SERRATURA INFILARE MONTANTI ALL 46220

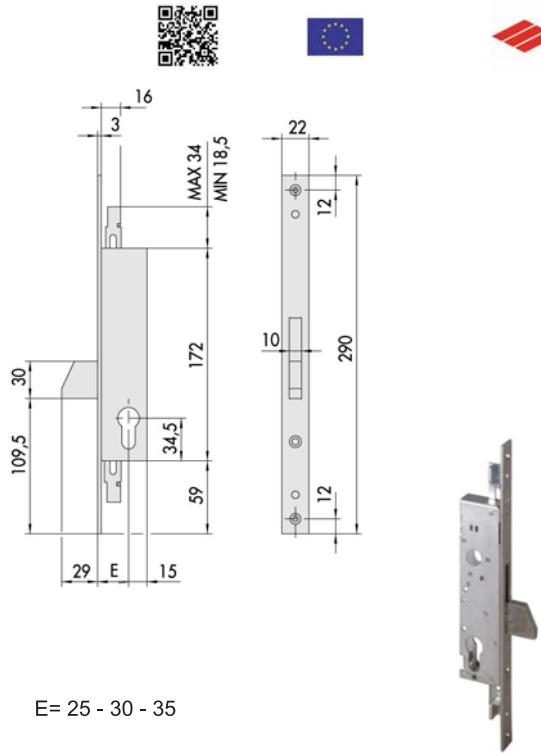

E= 25 - 30 - 35

Serratura montanti alluminio infilare triplice
Frontale inox - Catenaccio basculante
Ambidestra - Perni filettati fissaggio prolunghe
Cilindro e aste non inclusi
Scatola 172 - Frontale 22x290

Cod	Specifiche	Cf	Imb	UM	Listino
82263	46220-30-0	SC	12	Pz	**33,7800**
82264	46220-35-0	SC	12	Pz	**33,7800**

SERRATURA INFILARE MONTANTI ALL 46225

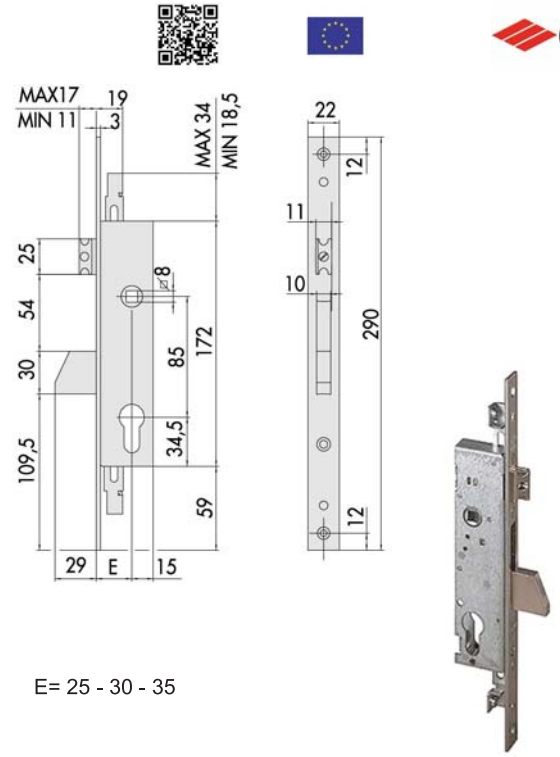

E= 25 - 30 - 35

Serratura montanti alluminio infilare triplice
Frontale inox - Catenaccio basculante
Scrocco reversibile
Ambidestra - Perni filettati fissaggio prolunghe
Cilindro e aste non inclusi
Scatola 172 - Frontale 22x290

Cod	Specifiche	Cf	Imb	UM	Listino
82268	46225-25-0	SC	12	Pz	**37,2200**
82269	46225-30-0	SC	12	Pz	**37,2200**

Cod	Specifiche	Cf	Imb	UM	Listino

SERRATURA INFILARE MONTANTI ALL 46225

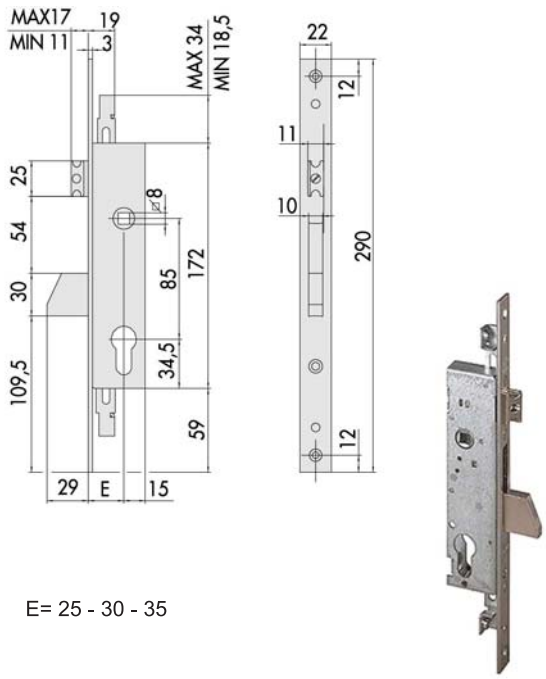

E= 25 - 30 - 35

Serratura montanti alluminio infilare triplice
Frontale inox - Catenaccio basculante
Scrocco reversibile
Ambidestra - Perni filettati fissaggio prolunghe
Cilindro e aste non inclusi
Scatola 172 - Frontale 22x290

82270	46225-35-0	SC	12	Pz	**37,2200**

SERRATURA INFILARE MONTANTI ALL 46230

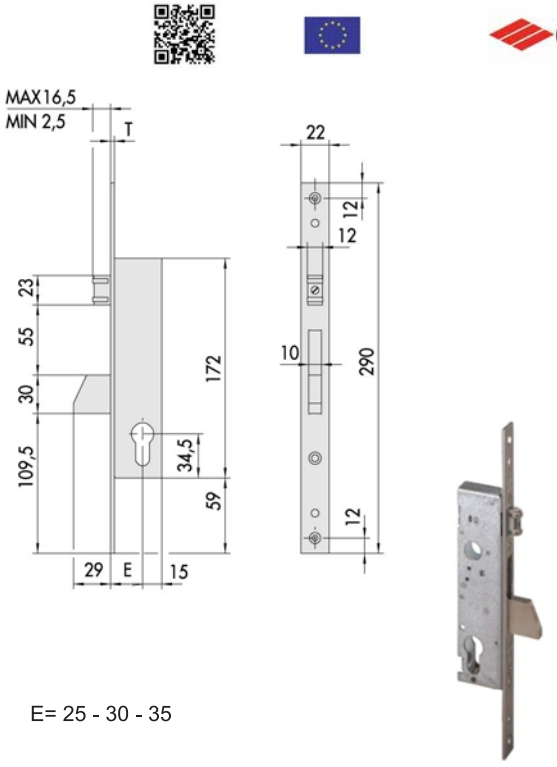

E= 25 - 30 - 35

Serratura montanti alluminio infilare
Frontale inox - Catenaccio basculante
Rullo regolabile 2,5/16,5
Ambidestra
Cilindro non incluso
Scatola 172 - Frontale 22x290

82271	46230-25-0	SC	12	Pz	**39,0600**
82272	46230-30-0	SC	12	Pz	**39,0600**

Cod	Specifiche	Cf	Imb	UM	Listino

SERRATURA INFILARE MONTANTI ALL 46230

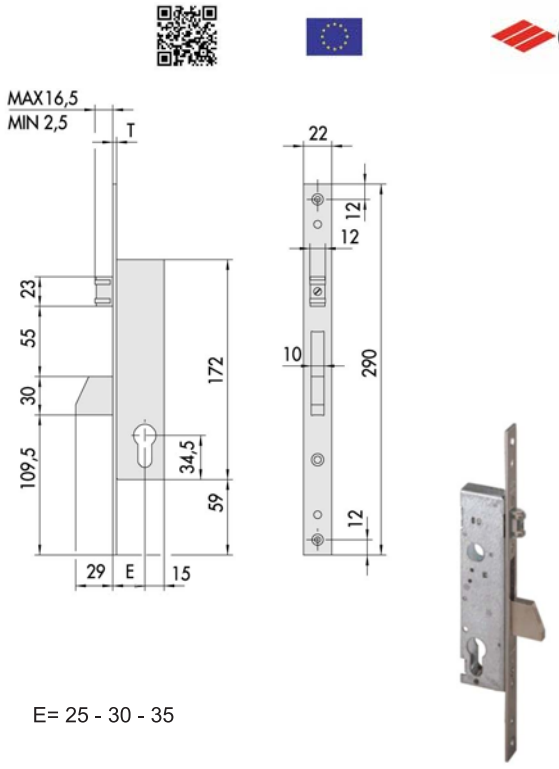

E= 25 - 30 - 35

Serratura montanti alluminio infilare
Frontale inox - Catenaccio basculante
Rullo regolabile 2,5/16,5
Ambidestra
Cilindro non incluso
Scatola 172 - Frontale 22x290

82273	46230-35-0	SC	12	Pz	**39,0600**

SERRATURA INFILARE MONTANTI ALL 46250

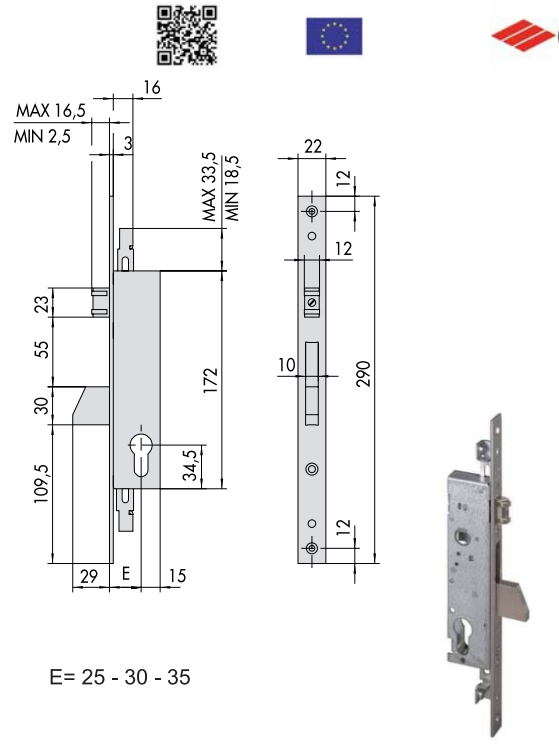

E= 25 - 30 - 35

Serratura montanti alluminio infilare triplice
Frontale inox - Catenaccio basculante
Rullo regolabile 2,5/16,5
Ambidestra - Perni filettati fissaggio prolunghe
Cilindro e aste non inclusi
Scatola 172 - Frontale 22x290

82274	46250-25-0	SC	12	Pz	**40,4000**
82275	46250-30-0	SC	12	Pz	**40,4000**
82276	46250-35-0	SC	12	Pz	**40,4000**

Cod	Specifiche	Cf	Imb	UM	Listino

SERRATURA INFILARE MONTANTI ALL 46270

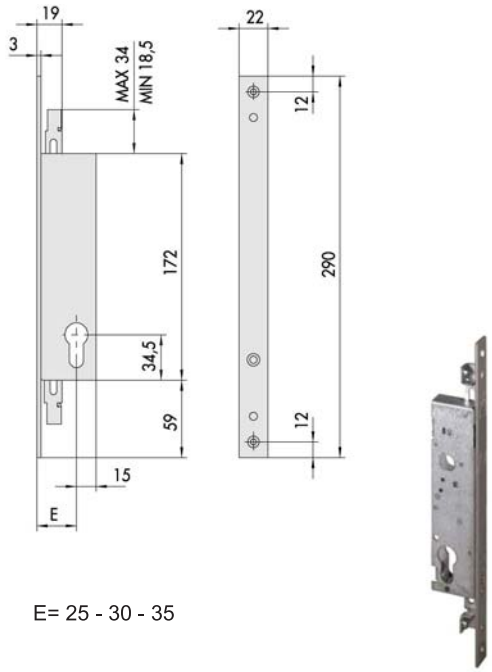

E= 25 - 30 - 35

Serratura montanti alluminio infilare triplice
Frontale inox
Ambidestra - Perni filettati fissaggio prolunghe
Cilindro e aste non inclusi
Scatola 172 - Frontale 22x290

82277	46270-25-0	SC	12	Pz	**34,2000**
82278	46270-30-0	SC	12	Pz	**34,2000**
82279	46270-35-0	SC	12	Pz	**34,2000**

Cod	Specifiche	Cf	Imb	UM	Listino

SERRATURA INFILARE MONTANTI ALL 46305

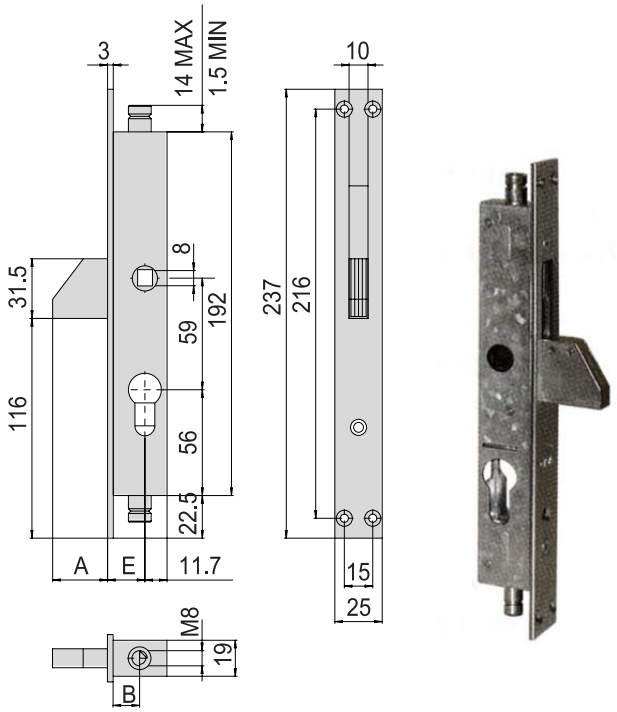

E	A	B
19,7	29	14

Serratura montanti alluminio infilare triplice
Frontale inox - Catenaccio basculante
Ambidestra
Cilindro e aste non inclusi
Scatola 192 - Frontale 25x237

00368	46305-19-0	SC	24	Pz	**57,6000**

SERRATURA INFILARE MONTANTI ALL 46820

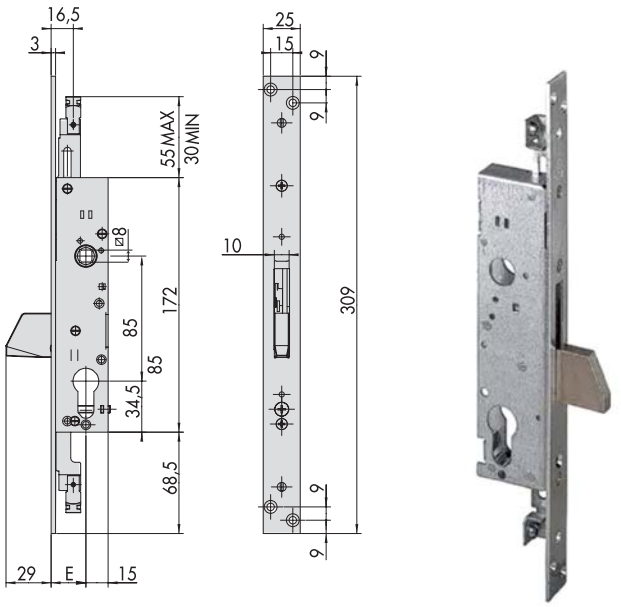

E=25

Serratura montanti alluminio infilare triplice
Frontale inox - Catenaccio basculante
Ambidestra - Perni filettati fissaggio prolunghe
Cilindro e aste non inclusi
Scatola 172 - Frontale 25x290

00367	46820-25-0	SC	12	Pz	**31,9200**

Cod	Specifiche	Cf	Imb	UM	Listino

SERRATURA INFILARE MONTANTI ALL 49225

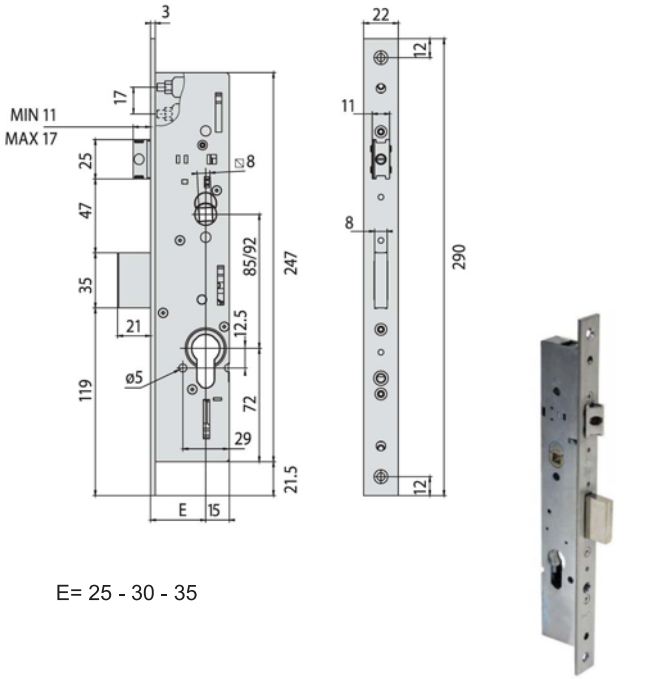

E= 25 - 30 - 35

Serratura montanti alluminio infilare triplice
Frontale inox - Catenaccio 2 mandate
Scrocco reversibile regolabile mm 11/17
Ambidestra
Cilindro non incluso
Scatola 247 - Frontale 22x290

83499	49225-25-0	SC	12	Pz	**59,4000**
83500	49225-30-0	SC	12	Pz	**59,4000**
83501	49225-35-0	SC	12	Pz	**59,4000**

Cod	Specifiche	Cf	Imb	UM	Listino

SERRATURA INFILARE MONTANTI ALL 49250

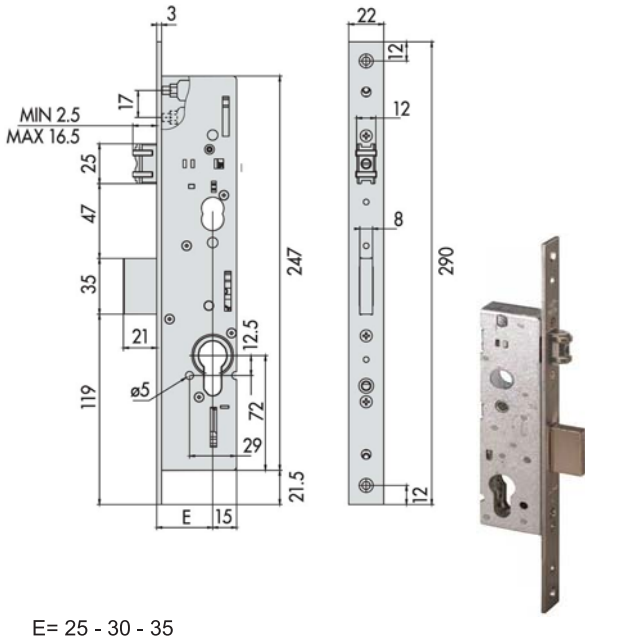

E= 25 - 30 - 35

Serratura montanti alluminio infilare triplice
Frontale inox - Catenaccio 2 mandate
Rullo regolabile mm 2,5/16,5
Ambidestra
Cilindro non incluso
Scatola 247 - Frontale 22x290

83502	49250-25-0	SC	12	Pz	**59,4000**
83503	49250-30-0	SC	12	Pz	**59,4000**
83504	49250-35-0	SC	12	Pz	**59,3000**

Cod	Specifiche	Cf	Imb UM	Listino

SERRATURA INFILARE FERRO 52526

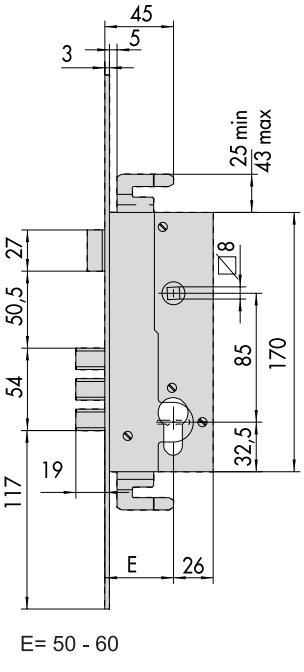

E= 50 - 60



Serratura zincata infilare ferro triplice
Catenacci acciaio nichelato 2 mandate
Scrocco nichelato
Predisposta protettore cilindro
Quadro maniglia mm 8
Ambidestra
Cilindro non incluso
Scatola 170 - Frontale 25x350

00727	52526-50-0	SC	Pz	**125,7900**
00728	52526-60-0	SC	Pz	**125,7900**

Cod	Specifiche	Cf	Imb UM	Listino

SERRATURA INFILARE FERRO 56010

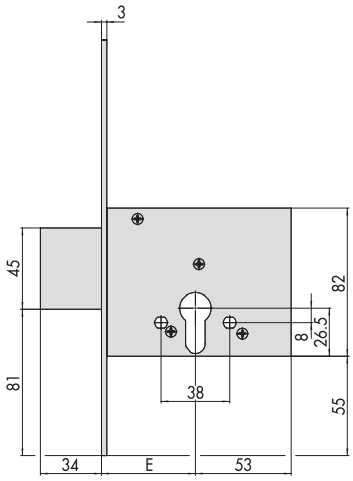

E= 50 - 60 - 70



Serratura zincata infilare ferro
Catenaccio acciaio zincato 3 mandate
Predisposta protettore cilindro
Ambidestra
Cilindro non incluso
Scatola 82 - Frontale 25x230

87584	56010-50-0	SC	Pz	**83,0800**
87585	56010-60-0	SC	Pz	**83,0800**
87586	56010-70-0	SC	Pz	**83,0800**

Cod	Specifiche	Cf	Imb	UM	Listino

SERRATURA INFILARE FERRO 56013

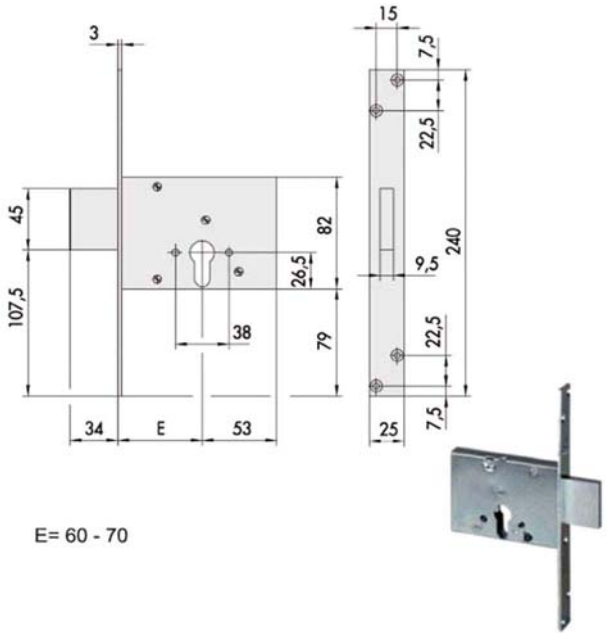

Serratura zincata infilare ferro
Frontale acciaio zincato
Catenaccio 3 mandate - Ambidestra
Predisposta protettore cilindro
Cilindro non incluso
Scatola 82 - Frontale 25x240

84358	56013-60-0	SC	12	Pz	**30,2000**
84359	56013-70-0	SC	12	Pz	**30,2000**

SERRATURA INFILARE FASCE FERRO 56016

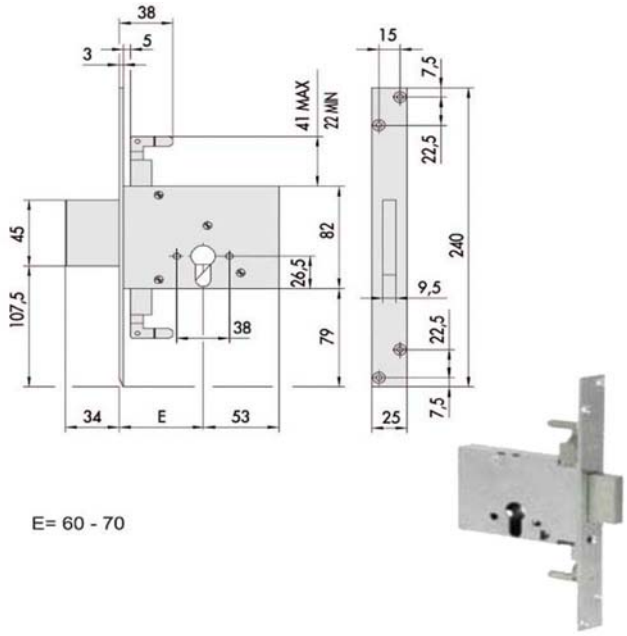

Serratura infilare ferro triplice
Frontale acciaio zincato
Solo catenaccio 3 mandate - Ambidestra
Predisposta protettore cilindro
Scatola 82 - Frontale 25x240
Cilindro non incluso

82481	56016-60-0	SC	12	Pz	**37,0000**
82482	56016-70-0	SC	12	Pz	**37,0000**

Cod	Specifiche	Cf	Imb	UM	Listino

SERRATURA INFILARE FERRO 56250

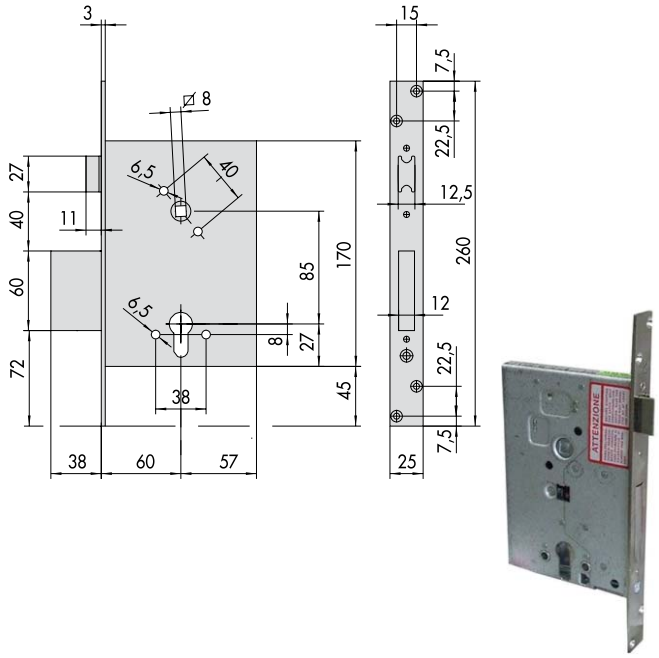

Serratura zincata infilare ferro
Catenaccio acciaio zincato 3 mandate
Predisposta protettore cilindro
Scrocco nichelato
Quadro maniglia mm 8
Ambidestra
Cilindro non incluso
Scatola 170 - Frontale 25x260 acciaio satinato

85211	56250-60-0	SC		Pz	**82,5300**

Cod	Specifiche	Cf	Imb	UM	Listino

SERRATURA INFILARE FERRO 56255

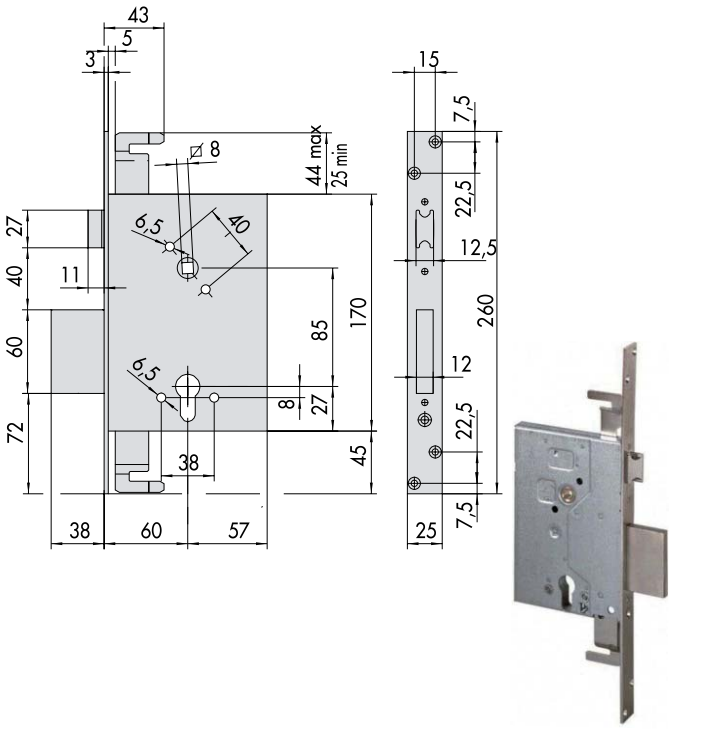

Serratura zincata infilare ferro triplice
Catenaccio acciaio zincato 3 mandate
Predisposta protettore cilindro
Scrocco nichelato
Quadro maniglia mm 8
Ambidestra
Cilindro non incluso
Scatola 170 - Frontale 25x260

Cod	Specifiche	Cf	Imb	UM	Listino
85212	56255-60-0	SC		Pz	**135,8200**

SERRATURA INFILARE FERRO 57010

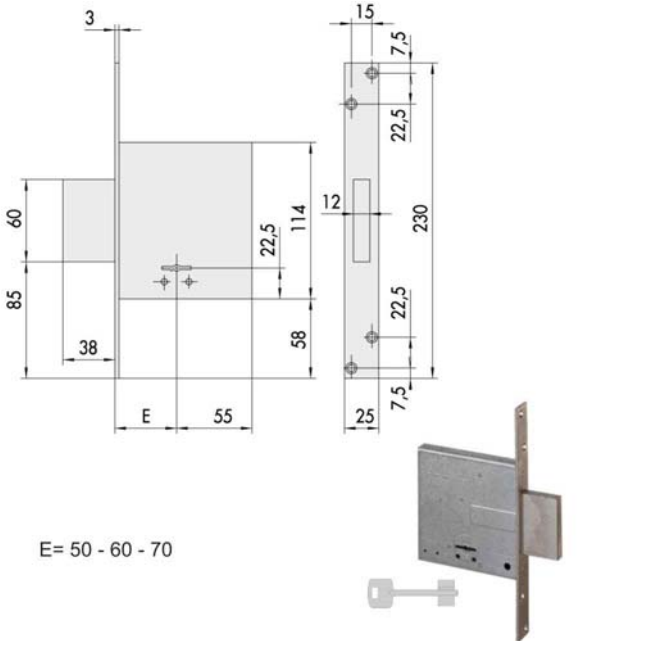

Serratura zincata infilare ferro
Solo catenaccio - Ambidestra
Doppia mappa 4 mandate
Contropiastra inclusa
Scatola 114 - Frontale 25x230
3 chiavi 00100-00-1 cod.82044

Cod	Specifiche	Cf	Imb	UM	Listino
20582	57010-50-0	SC		Pz	**90,2400**
20583	57010-60-0	SC		Pz	**90,2400**
20584	57010-70-0	SC		Pz	**91,5600**

SERRATURA INFILARE FERRO 57013

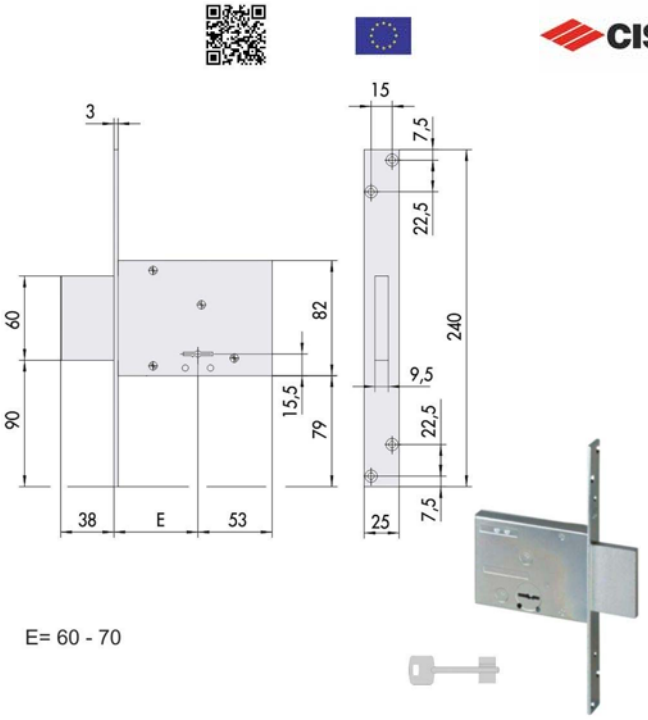

Serratura zincata infilare ferro
Catenaccio acciaio zincato
Doppia mappa 4 mandate
Ambidestra
Scatola 82 - Frontale 25x240
2 chiavi 00100-00-1 cod.82044

Cod	Specifiche	Cf	Imb	UM	Listino
82280	57013-60-0	SC	12	Pz	**35,7000**
82281	57013-70-0	SC	12	Pz	**35,7000**

Cod	Specifiche	Cf	Imb UM	Listino

SERRATURA INFILARE FERRO 57013 KA

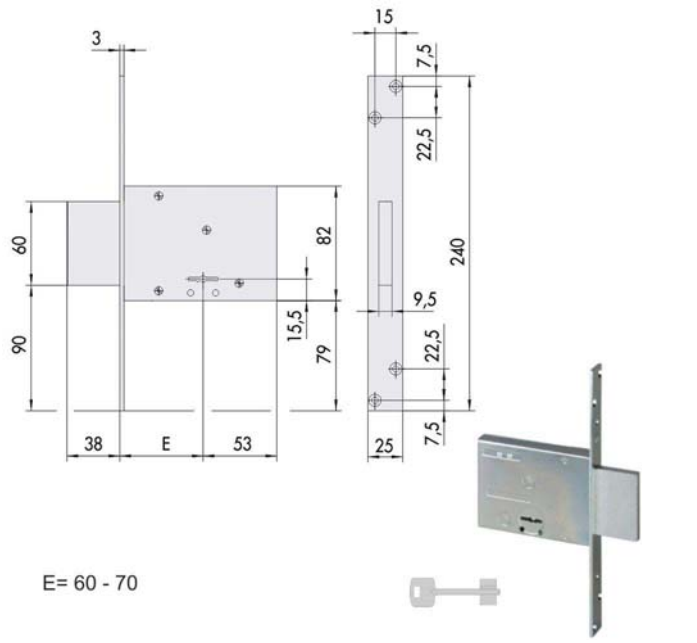

Serratura zincata infilare ferro
Catenaccio acciaio zincato
Doppia mappa 4 mandate
Ambidestra
Scatola 82 - Frontale 25x240
1 chiave 00100-00-1 cod.82044
Cifratura unica KA

82282	57013-62-0	cifratura unica	SC	12	Pz	**35,8200**
82283	57013-72-0	cifratura unica	SC	12	Pz	**35,8200**

SERRATURA INFILARE FERRO 57015

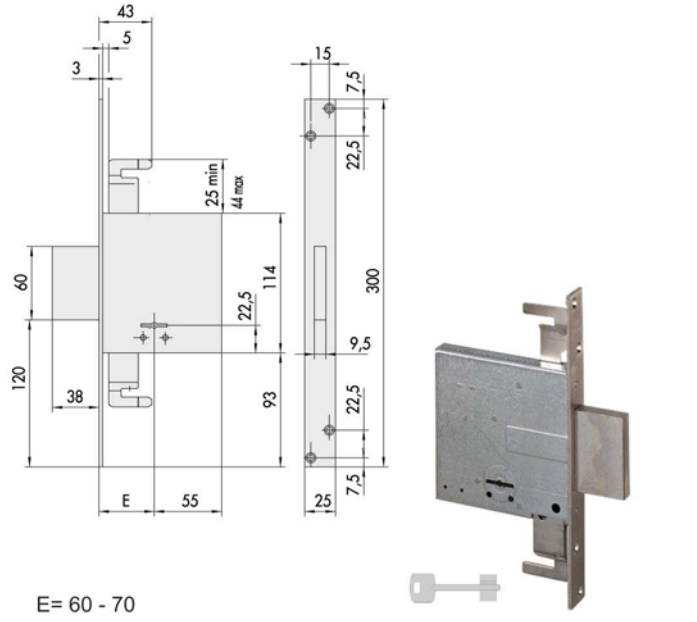

Serratura zincata infilare ferro triplice
Catenaccio acciaio zincato
Doppia mappa 4 mandate
Ambidestra
Scatola 114 - Frontale 25x300
Contropiastra inclusa
3 chiavi 00100-00-1 cod.82044

85229	57015-60-0	SC	Pz	**117,2600**
85230	57015-70-0	SC	Pz	**117,2600**

Cod	Specifiche	Cf	Imb UM	Listino

SERRATURA INFILARE FERRO 57016

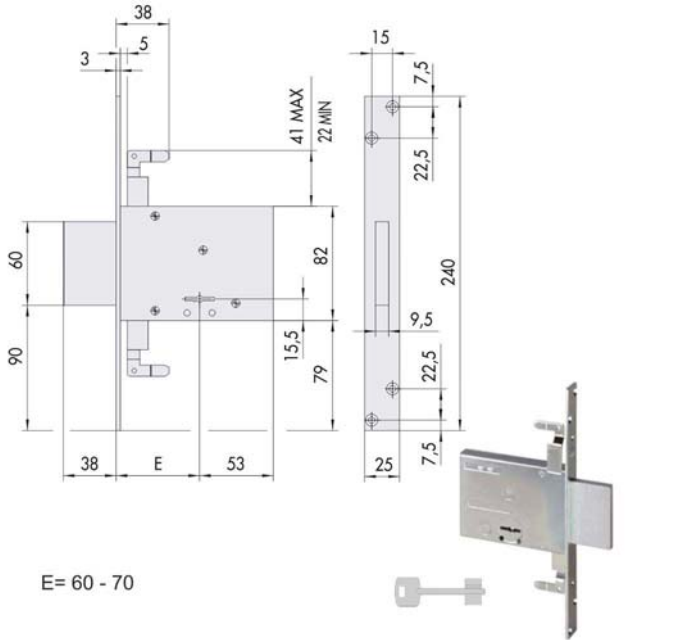

Serratura zincata infilare ferro triplice
Catenaccio acciaio zincato
Doppia mappa 4 mandate
Ambidestra
Scatola 82 - Frontale 25x240
2 chiavi 00100-00-1 cod.82044

82483	57016-60-0	SC	12	Pz	**45,3800**
82484	57016-70-0	SC	12	Pz	**45,3800**

SERRATURA INFILARE FERRO 57020

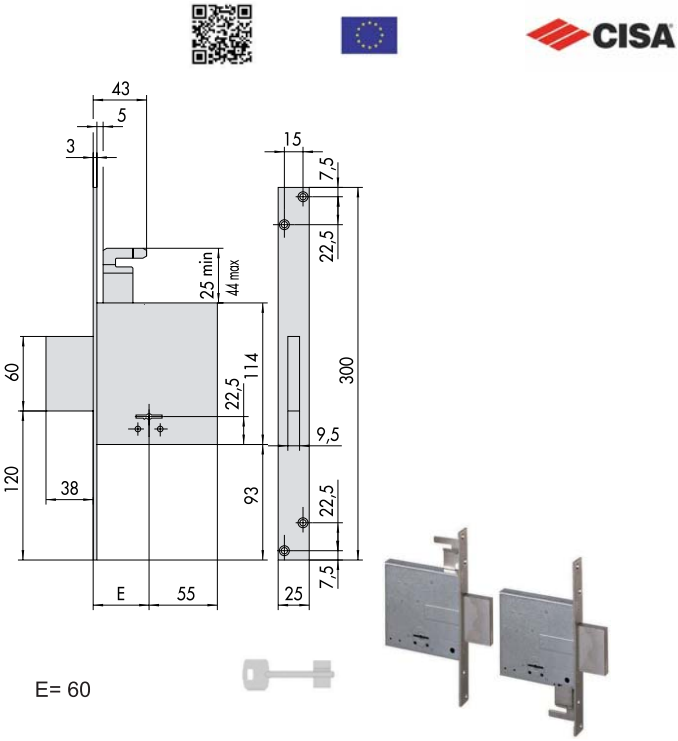

Serratura zincata infilare ferro
Catenaccio acciaio zincato
Doppia mappa 4 mandate
Predisposizione 1 chiusura supplementare
Ambidestra
Scatola 114 - Frontale 25x300
2 contropiastre incluse
3 chiavi 00100-00-1 cod.82044

85231	57020-60-0	SC	Pz	**181,4400**

Machieraldo
Ferramenta & Casalinghi

SERRATURA INFILARE FERRO 57211

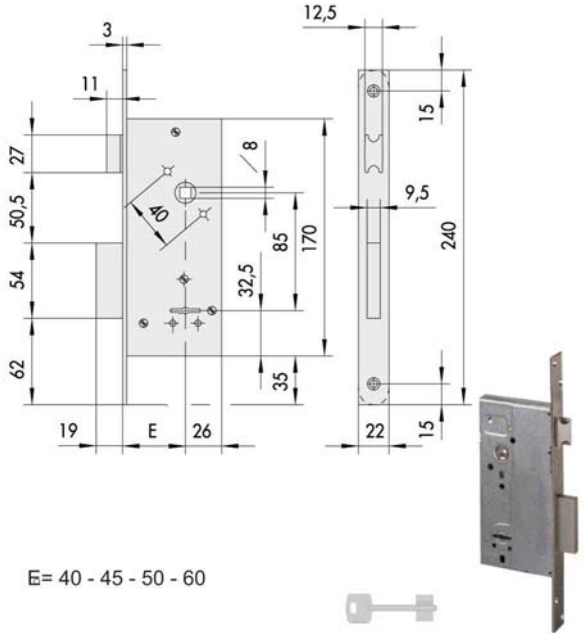

Serratura infilare ferro
Catenaccio e scrocco - Ambidestra
Doppia mappa 2 mandate
Contropiastra inclusa
Scatola 170 - Frontale 22x240
3 chiavi 00100-00-1 cod.82044

Cod	Specifiche	Cf	Imb UM	Listino
20585	57211-40-0	SC	Pz	**109,4000**
20586	57211-45-0	SC	Pz	**109,4000**
20587	57211-50-0	SC	Pz	**109,4000**
20588	57211-60-0	SC	Pz	**109,4000**

SERRATURA INFILARE FERRO 57215

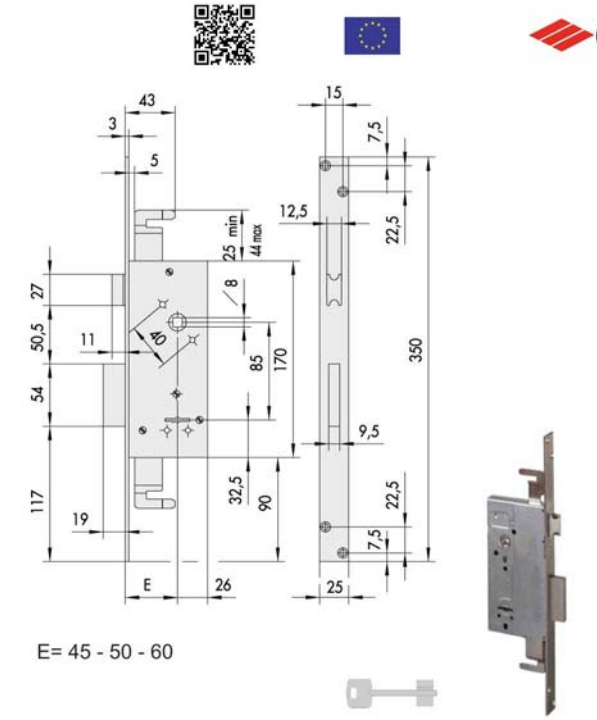

Serratura infilare ferro triplice
Catenaccio e scrocco - Ambidestra
Doppia mappa 2 mandate
Contropiastra inclusa
Scatola 170 - Frontale 25x350
3 chiavi 00100-00-1 cod.82044

Cod	Specifiche	Cf	Imb UM	Listino
20589	57215-45-0	SC	Pz	**147,8000**
20590	57215-50-0	SC	Pz	**147,8000**

SERRATURA INFILARE FERRO 57215

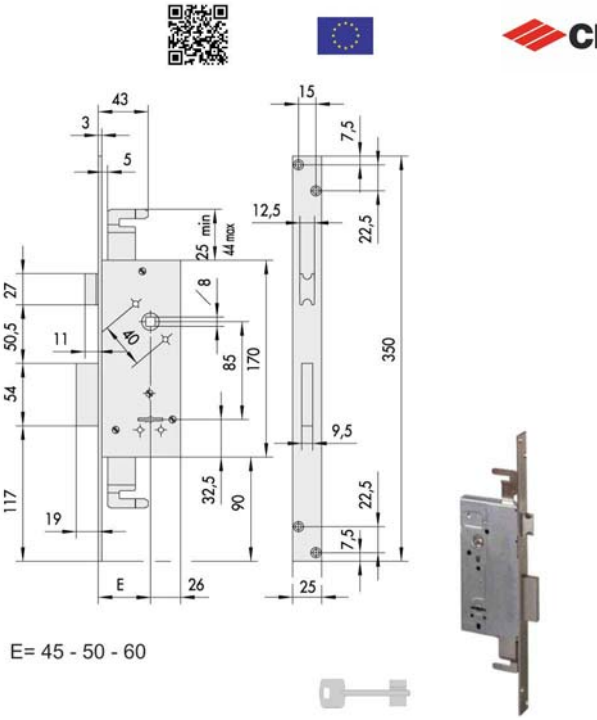

Serratura infilare ferro triplice
Catenaccio e scrocco - Ambidestra
Doppia mappa 2 mandate
Contropiastra inclusa
Scatola 170 - Frontale 25x350
3 chiavi 00100-00-1 cod.82044

Cod	Specifiche	Cf	Imb UM	Listino
20591	57215-60-0	SC	Pz	**147,8000**

SERRATURA INFILARE DM MULTIPUNTO 57218

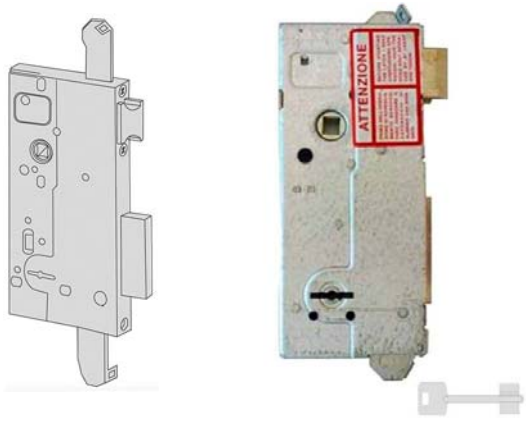

E= 45 - 50 - 60
Serratura doppia mappa infilare interasse mm 85
Catenaccio - Scrocco reversibile
Ricambio serrature multipunto
Adatte serrature Cisa serie 57831 57833 57835
Scatola 170x70
3 chiavi 00100-00-1 cod.82044

Cod	Specifiche	Cf	Imb UM	Listino
85233	57218-45-0	SC	Pz	**114,5200**
85234	57218-50-0	SC	Pz	**114,5200**

Cod	Specifiche	Cf	Imb UM	Listino

SERRATURA INFILARE DM MULTIPUNTO 57218

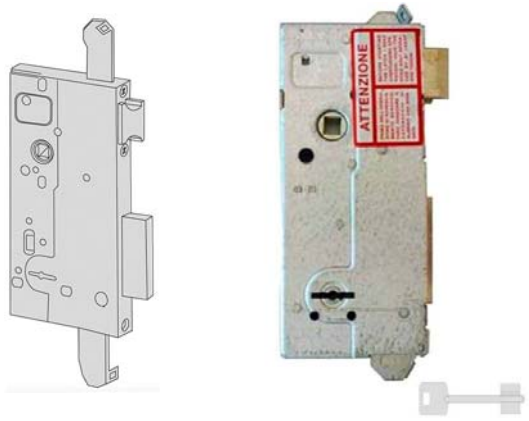

E= 45 - 50 - 60

Serratura doppia mappa infilare interasse mm 85
Catenaccio - Scrocco reversibile
Ricambio serratura multipunto
Adatte serratura Cisa serie 57831 57833 57835
Scatola 170x70
3 chiavi

00724	57218-60-0	SC	Pz	**114,8000**

SERRATURA INFILARE FERRO 57220

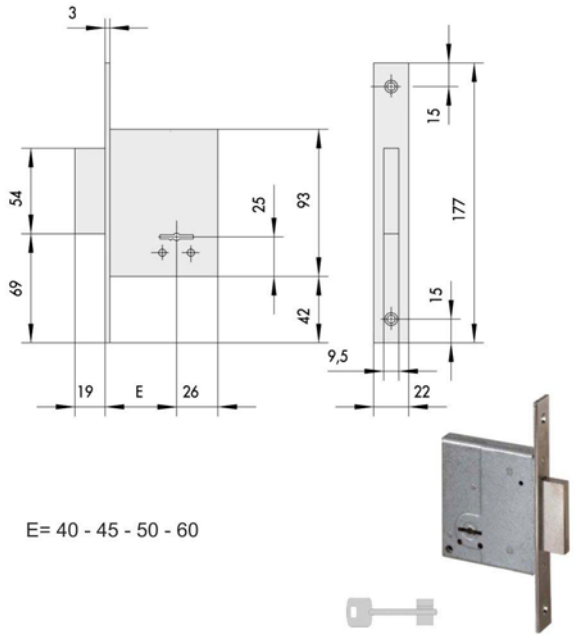

E= 40 - 45 - 50 - 60

Serratura infilare ferro
Solo catenaccio - Ambidestra
Doppia mappa 2 mandate
Contropiastra inclusa
Scatola 93 - Frontale 25x240
3 chiavi 00100-00-1 cod.82044

51233	57220-40-0	SC	Pz	**80,6800**
82474	57220-45-0	SC	Pz	**80,6800**
82475	57220-50-0	SC	Pz	**80,6800**
82476	57220-60-0	SC	Pz	**80,6800**

SERRATURA INFILARE FERRO 57225

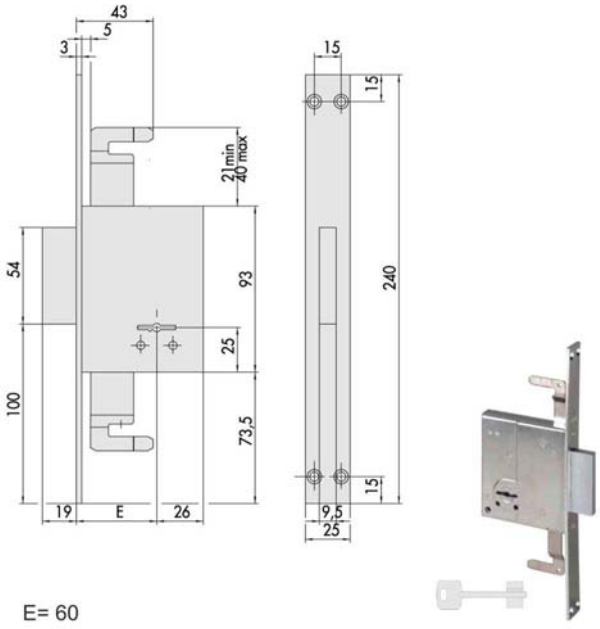

E= 60

Serratura infilare ferro triplice
Solo catenaccio - Ambidestra
Doppia mappa 2 mandate
Contropiastra inclusa
Scatola 93 - Frontale 25x240
3 chiavi 00100-00-1 cod.82044

28569	57225-60-0	SC	Pz	**113,8200**

SERRATURA INFILARE FERRO 57226

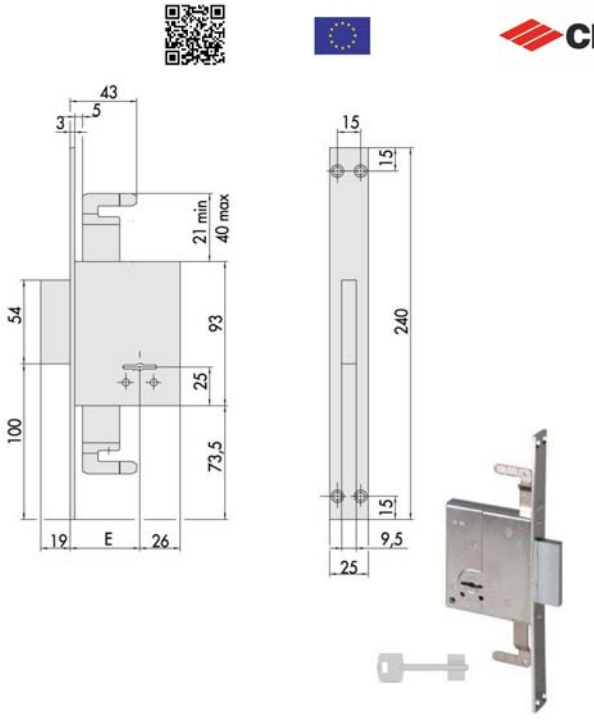

Serratura infilare ferro triplice
Solo catenaccio - Ambidestra
Doppia mappa 2 mandate
Contropiastra inclusa
Scatola 93 - Frontale 25x240
2 chiavi 00100-00-1 cod.82044

83505	57226-50-0	SC	12	Pz	**46,8000**
83506	57226-60-0	SC	12	Pz	**46,8000**

Cod	Specifiche	Cf	Imb UM	Listino

SERRATURA INFILARE FERRO 57250

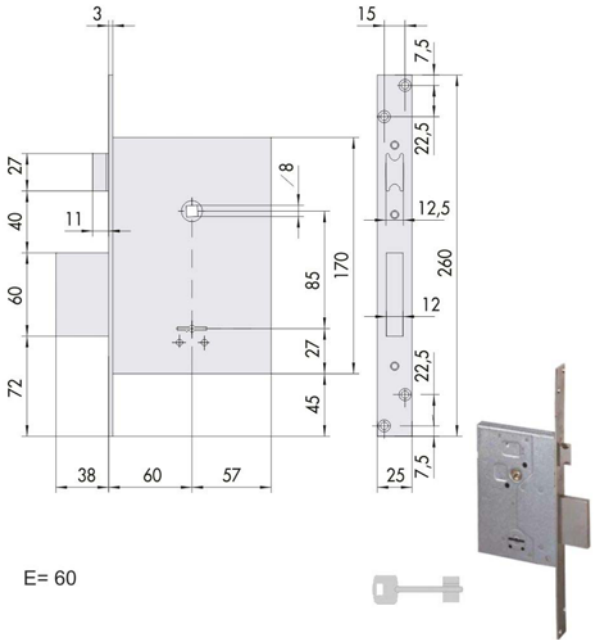

Serratura infilare ferro
Catenaccio e scrocco - Ambidestra
Doppia mappa 4 mandate
Contropiastra inclusa
Scatola 170 - Frontale 25x260
3 chiavi 00100-00-1 cod.82044

20592 57250-60-0 SC Pz **117,3800**

SERRATURA INFILARE FERRO 57255

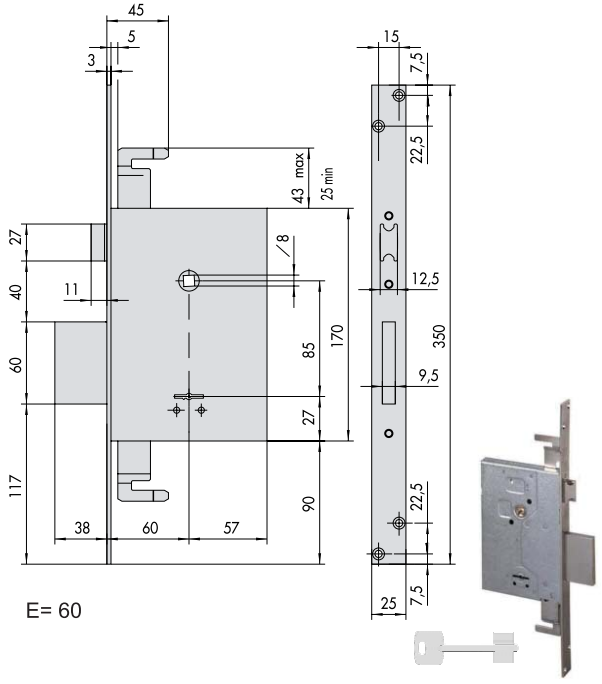

Serratura infilare ferro triplice
Catenaccio e scrocco - Ambidestra
Doppia mappa 4 mandate
Contropiastra inclusa
Scatola 170 - Frontale 25x350
3 chiavi 00100-00-1 cod.82044

20593 57255-60-0 SC 5 Pz **154,0400**

Cod	Specifiche	Cf	Imb UM	Listino

SERRATURA INFILARE FASCE ALL 57312

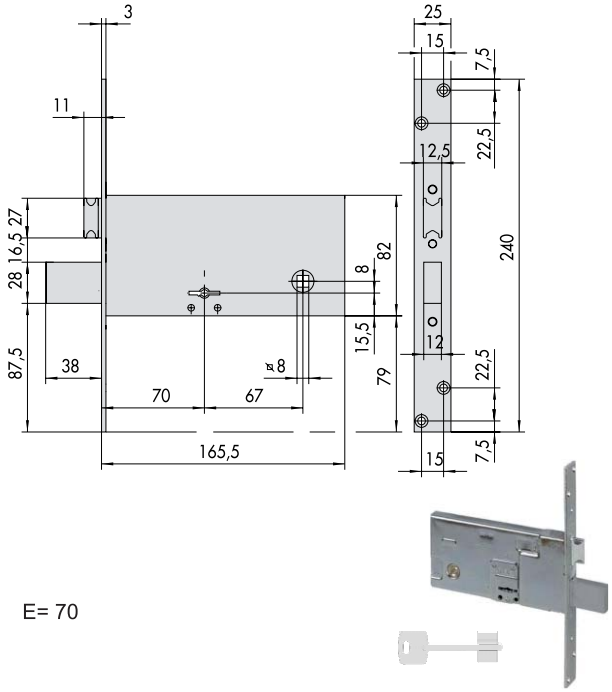

Serratura fasce alluminio infilare
Catenaccio e scrocco - Ambidestra
Doppia mappa 4 mandate
Scatola 82 - Frontale 25x240
3 chiavi 00100-00-1 cod.82044

02155 57312-73-0 SC Pz **110,0800**

SERRATURA INFILARE FASCE ALL 57317

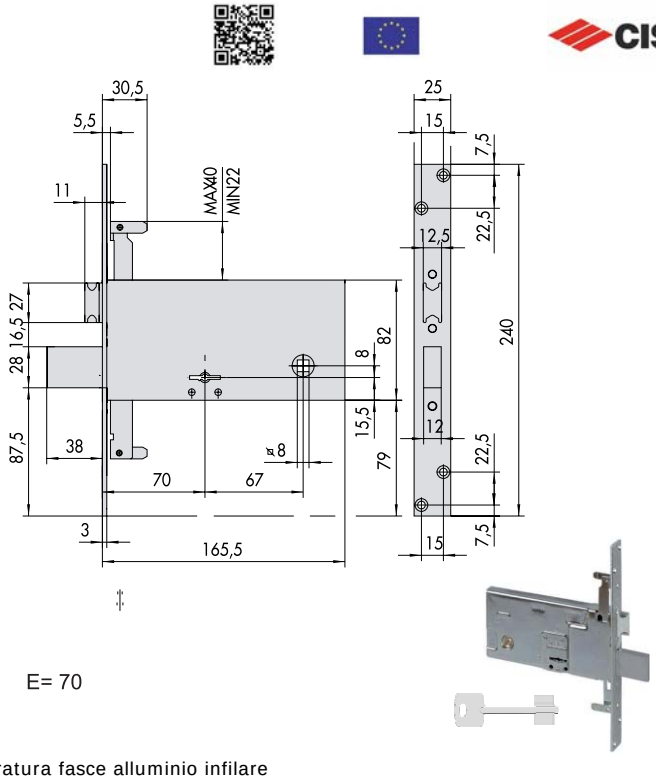

Serratura fasce alluminio infilare
Catenaccio e scrocco - Ambidestra
Doppia mappa 4 mandate
Scatola 82 - Frontale 25x240
3 chiavi 00100-00-1 cod.82044

02156 57317-73-0 SC 12 Pz **116,6400**

Cod	Specifiche	Cf	Imb UM	Listino

SERRATURA INFILARE FASCE ALL 57320

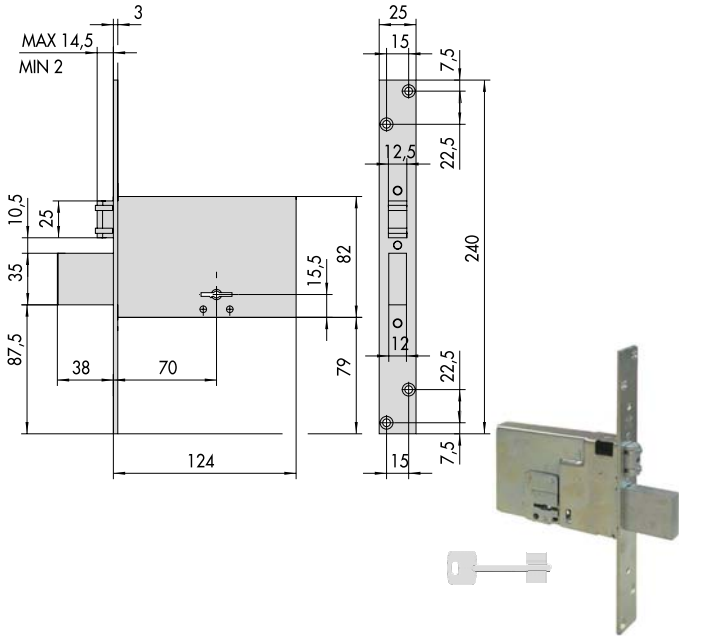

Serratura fasce alluminio infilare
Zincata - Catenaccio acciaio nichelato
Rullo regolabile mm 2/14,5
Doppia mappa 4 mandate
Viti fissaggio - Ambidestra
Scatola 82 - Frontale inox 25x240
3 chiavi 00100-00-1 cod.82044

86221 57320-73-0 SC 12 Pz **110,0800**

SERRATURA INFILARE FASCE ALL 57325

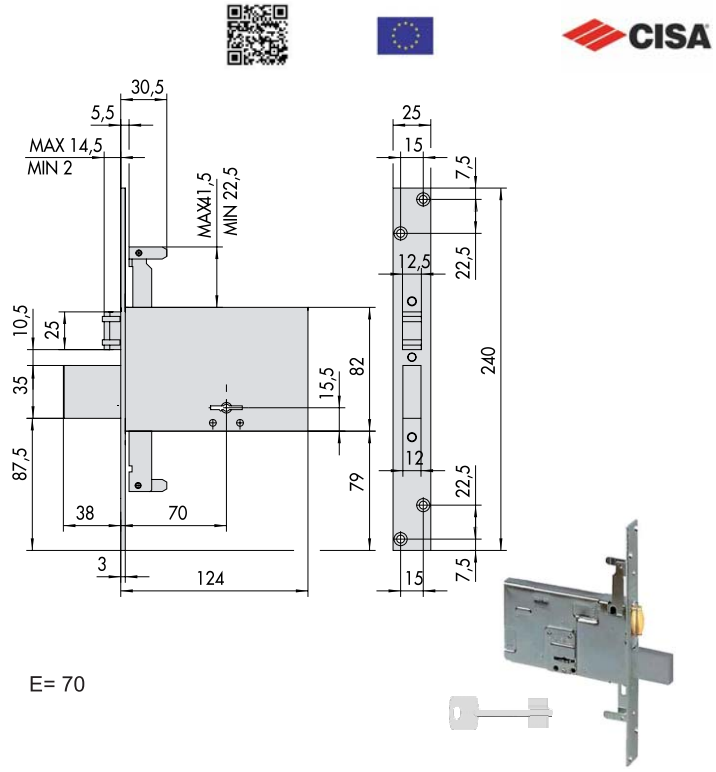

E= 70

Serratura fasce alluminio infilare triplice
Catenaccio e rullo regolabile mm 2/14,5
Ambidestra
Doppia mappa 4 mandate
Scatola 82 - Frontale 25x240
3 chiavi 00100-00-1 cod.82044

83508 57325-73-0 SC 12 Pz **116,6400**

Cod	Specifiche	Cf	Imb UM	Listino

SERRATURA INFILARE FASCE ALL 57336

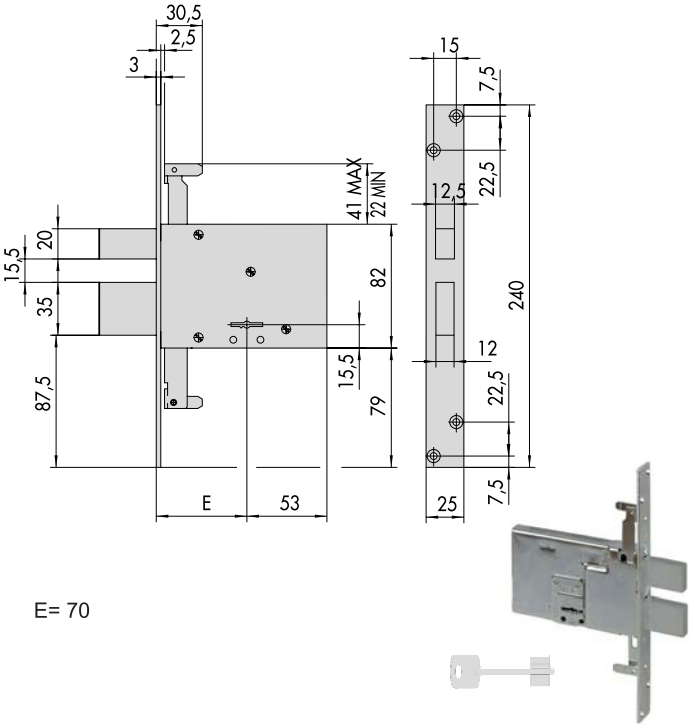

E= 70

Serratura fasce alluminio infilare triplice
Doppio catenaccio
Ambidestra
Doppia mappa 4 mandate
Scatola mm 82 - Frontale 25x240
2 chiavi 00100-00-1 cod.82044

83509 57336-70-0 SC 12 Pz **91,7700**

Cod	Specifiche	Cf	Imb	UM	Listino

SERRATURA INFILARE FASCE ALL 57352

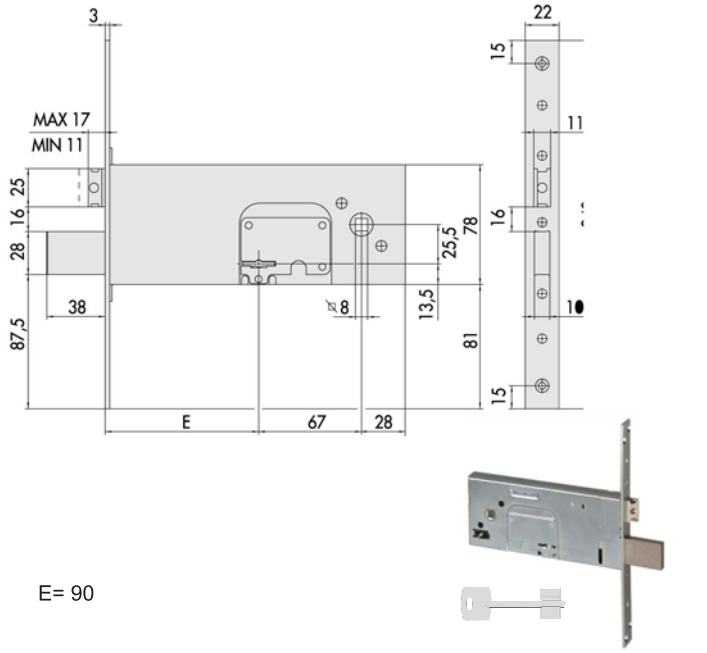

E= 90

Serratura fasce alluminio infilare
Zincata - Catenaccio acciaio nichelato
Scrocco reversibile regolabile mm 11/17
Doppia mappa 4 mandate
Ambidestra
Scatola 78 - Frontale inox 22x240
3 chiavi 00100-00-1 cod.82044

85225	57352-90-0	SC	12	Pz	**110,0800**

SERRATURA INFILARE FASCE ALL 56357

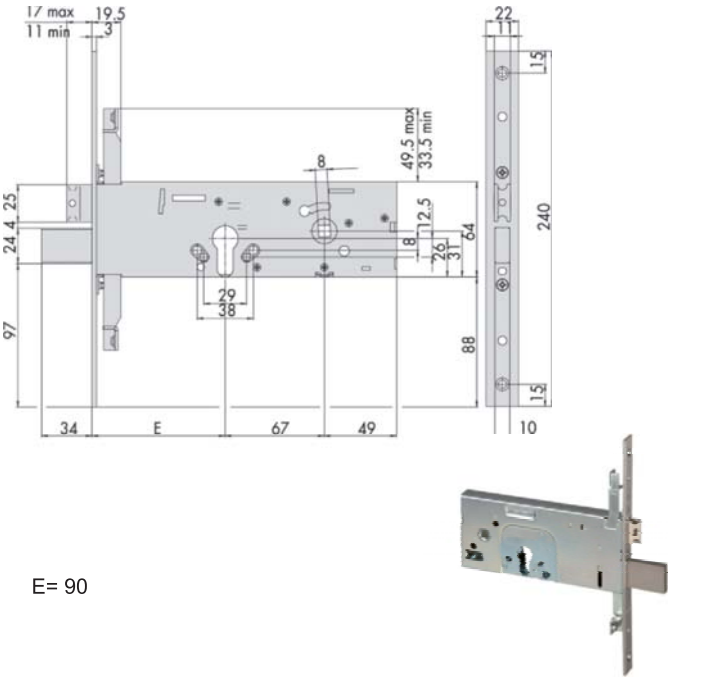

E= 90

Serratura fasce alluminio infilare triplice
Zincata - Catenaccio e scrocco reversibile
3 mandate - Predisposta protettore cilindro
Ambidestra
Cilindro non incluso
Scatola 64 - Frontale inox 22x240

85224	56357-90-0	SC		Pz	**59,6400**

Cod	Specifiche	Cf	Imb	UM	Listino

SERRATURA INFILARE FASCE ALL 57357

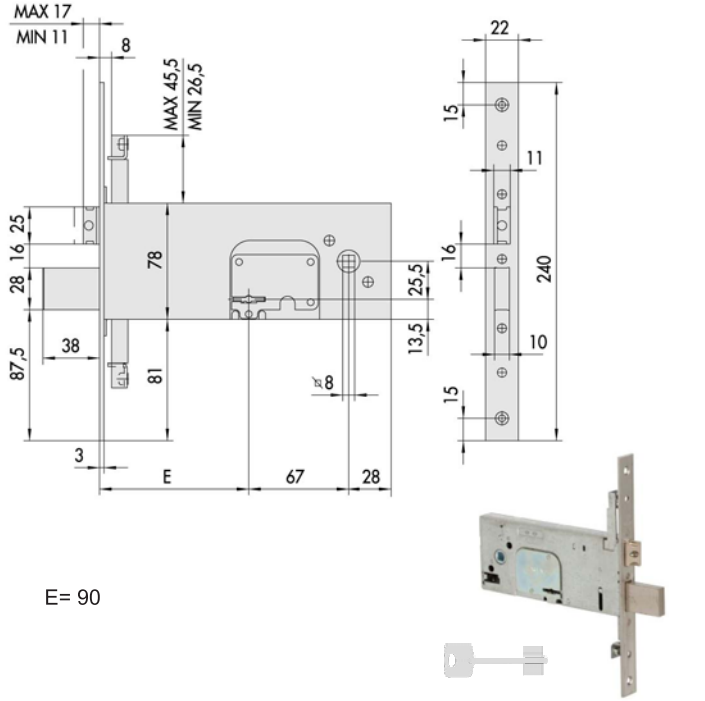

E= 90

Serratura fasce alluminio infilare triplice
Zincata - Catenaccio e scrocco regolabile
Doppia mappa 4 mandate
Ambidestra
Scatola 78 - Frontale inox 22x240
3 chiavi 00100-00-1 cod.82044

85226	57357-90-0	SC	12	Pz	**116,6400**

Cod	Specifiche	Cf	Imb	UM	Listino

SERRATURA INFILARE FASCE ALL 57360

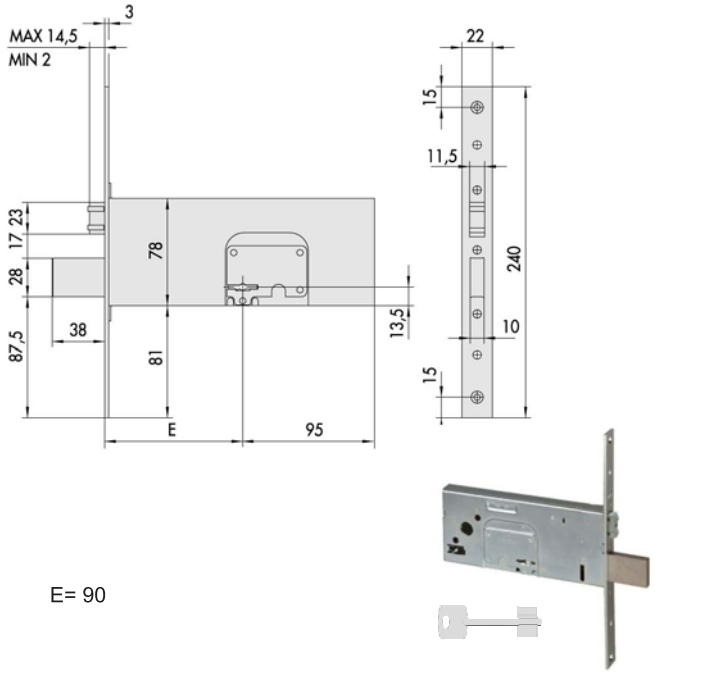

E= 90

Serratura fasce alluminio infilare
Zincata - Catenaccio acciaio nichelato
Rullo regolabile mm 2/14,5
Doppia mappa 4 mandate
Ambidestra
Scatola 78 - Frontale inox 22x240
3 chiavi 00100-00-1 cod.82044

Cod	Specifiche	Cf	Imb	UM	Listino
85227	57360-90-0	SC	12	Pz	**110,0800**

SERRATURA INFILARE FASCE ALL 57365

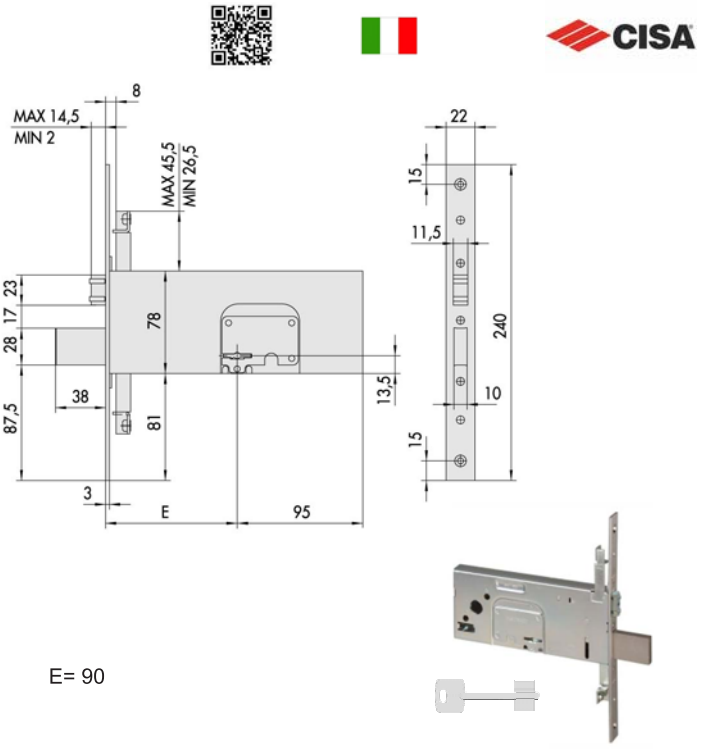

E= 90

Serratura fasce alluminio infilare triplice
Zincata - Catenaccio acciaio nichelato
Rullo regolabile mm 2/14,5
Doppia mappa 4 mandate
Ambidestra
Scatola 78 - Frontale inox 22x240
3 chiavi 00100-00-1 cod.82044

Cod	Specifiche	Cf	Imb	UM	Listino
85228	57365-90-0	SC	12	Pz	**116,6400**

SERRATURA APPLICARE FERRO 50471

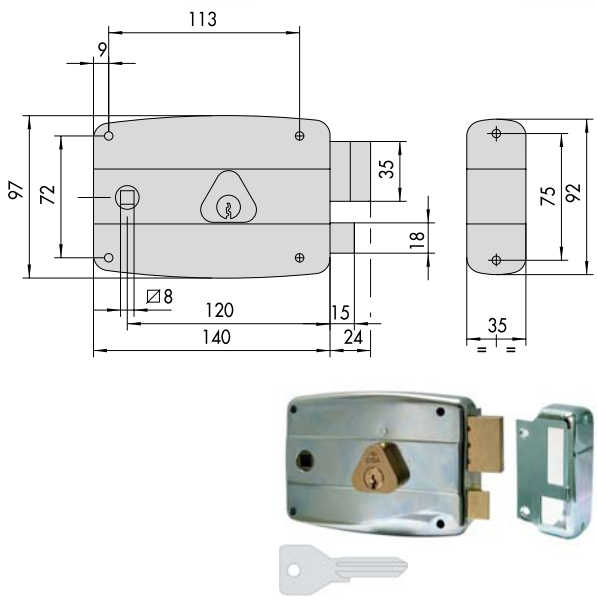

Serratura zincata applicare ferro
Cilindro interno - Catenaccio 2 mandate e scrocco azionabile solo da quadro
Quadro maniglia passante
Con aletta fissaggio
Entrata mm 60
Cilindro 02106-00-0
3 chiavi 01070-10-1 cod.82054

82477	50471-60-1	Dx	SC	Pz	**42,4400**
82478	50471-60-2	Sx	SC	Pz	**42,4400**

SERRATURA APPLICARE FERRO 50571

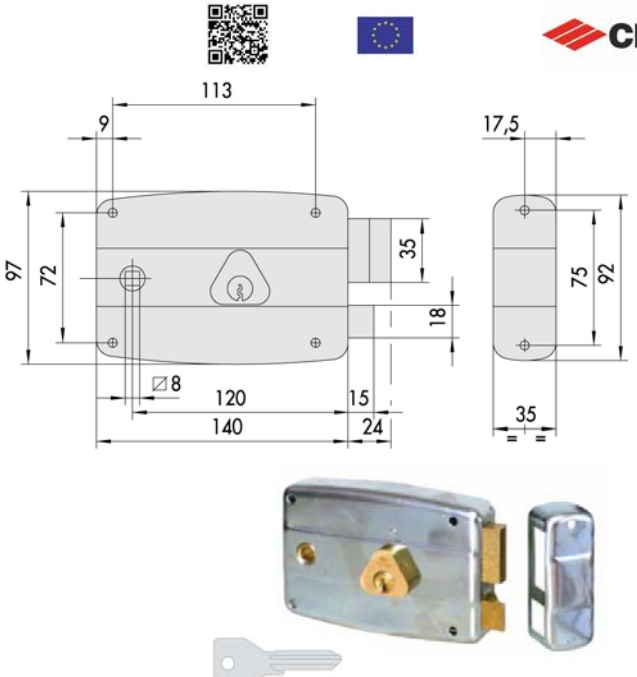

Serratura zincata applicare ferro
Cilindro interno - Catenaccio 2 mandate e scrocco azionabile solo da quadro
Quadro maniglia passante
Senza aletta fissaggio
Entrata mm 60
Cilindro 02106-00-0
3 chiavi 01070-10-1 cod.82054

20598	50571-60-1	Dx	SC	Pz	**39,3800**
20599	50571-60-2	Sx	SC	Pz	**39,3800**

Machieraldo
Ferramenta & Casalinghi

ELETTROSERRATURA INF.LEGNO 12011

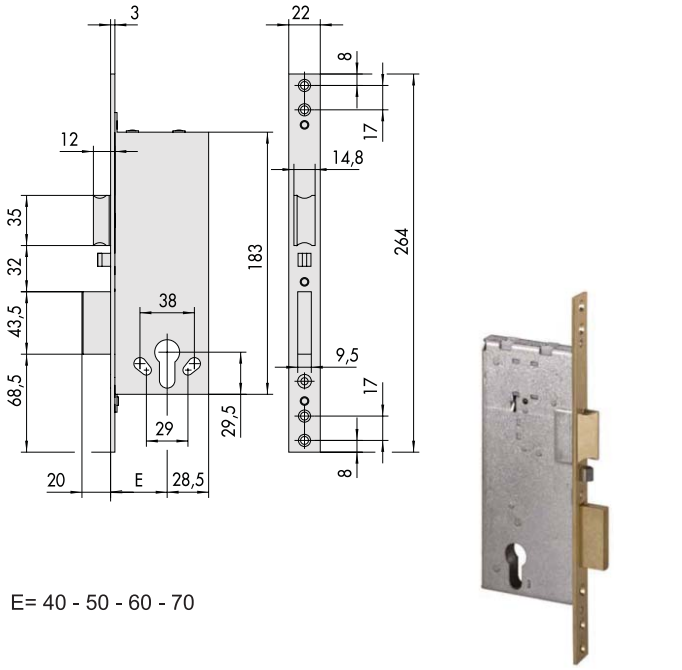

E= 40 - 50 - 60 - 70

Elettroserratura V 12 porte legno infilare
Scrocco e catenacci ritorno automatico 2 mandate
Ambidestra - Contropiastra inclusa
Cilindro non incluso
Scatola 183 - Frontale 22x264

20539	12011-40-0		SC	Pz	**161,8400**
20540	12011-50-0		SC	Pz	**161,9000**
20541	12011-60-0		SC	Pz	**161,9000**
82354	12011-70-0		SC	Pz	**161,9000**

ELETTROSERRATURA INF.FASCE ALL 14010

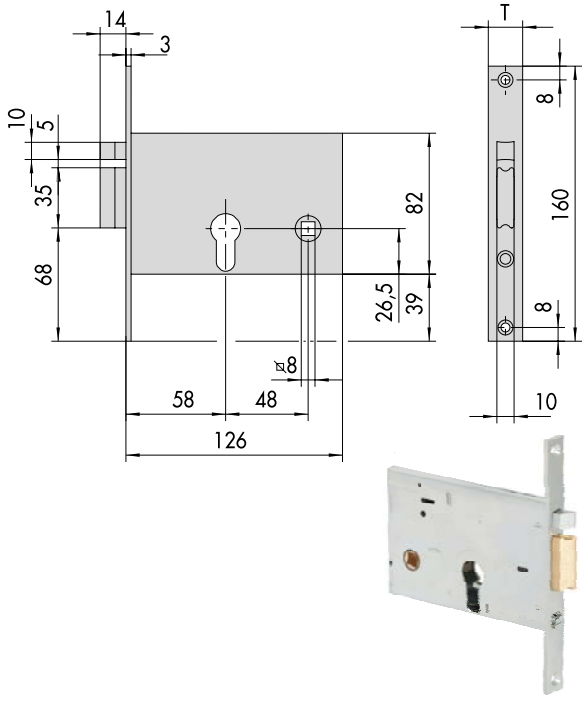

Elettroserratura V 12 porte alluminio infilare
Zincata - Scrocco autobloccante
Cilindro non incluso
Scatola 126 - Frontale 16x160

20542	14010-60-1	Dx	SC	Pz	**115,8600**
20543	14010-60-2	Sx	SC	Pz	**115,8600**

ELETTROSERRATURA INF.MONT.ALL 14020

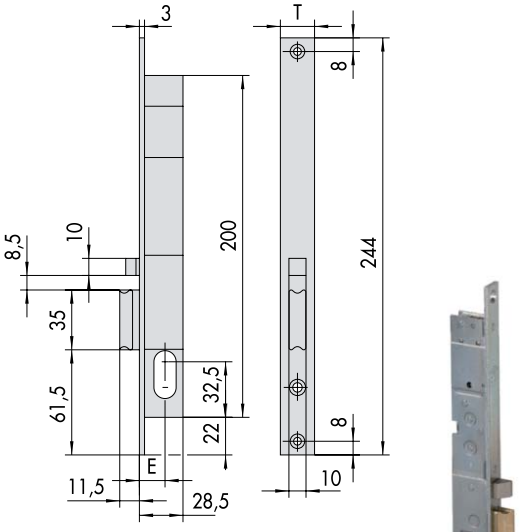

E	T
15	16
18	16

Elettroserratura V 12 porte alluminio infilare
Zincata - Scrocco autobloccante
Cilindro non incluso
Scatola 200 - Frontale 16x244

51225	14020-15-1	Dx	SC	Pz	**114,1800**
51226	14020-15-2	Sx	SC	Pz	**114,1800**

ELETTROSERRATURA INF.MONT.ALL 14021

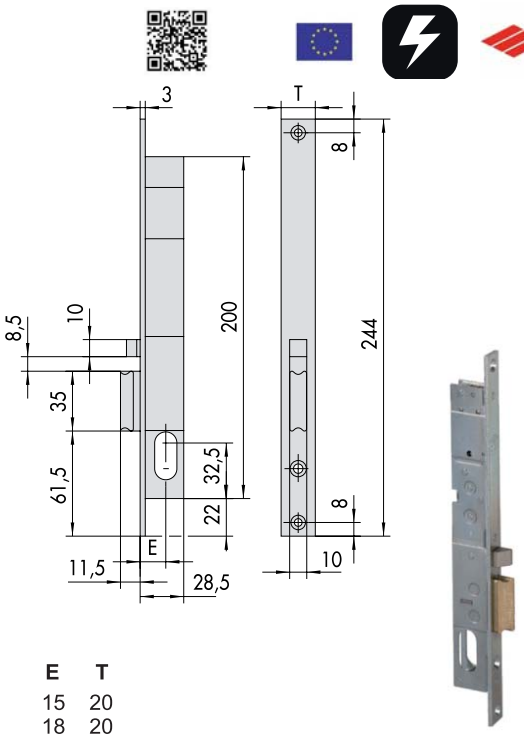

E	T
15	20
18	20

Elettroserratura V 12 porte alluminio infilare
Zincata - Scrocco autobloccante
Cilindro non incluso
Scatola 200 - Frontale 20x244

82355	14021-15-1	Dx	SC	Pz	**114,1800**
82356	14021-15-2	Sx	SC	Pz	**114,1800**
20544	14021-18-1	Dx	SC	Pz	**115,3200**
20545	14021-18-2	Sx	SC	Pz	**115,3200**

Cod	Specifiche	Cf	Imb UM	Listino

ELETTROSERRATURA INF.FASCE ALL 14350

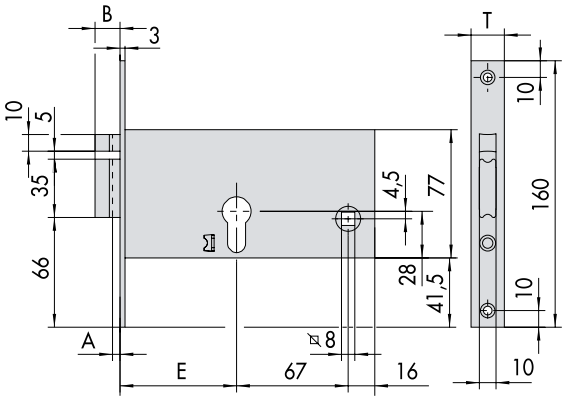

E	T	B	A
70	16	10,5	-
80	16	10,5	-
90	16	10,5	-



Elettroserratura V 12 porte alluminio infilare
Zincata - Scrocco autobloccante
Ambidestra
Cilindro non incluso
Fermo a giorno
Scatola 77 - Frontale 16x160

81955	14350-70-0	SC	Pz	**72,8400**
81956	14350-80-0	SC	Pz	**72,8400**
81957	14350-90-0	SC	Pz	**78,2600**

Cod	Specifiche	Cf	Imb UM	Listino

ELETTROSERRATURA INF.FASCE ALL 14351

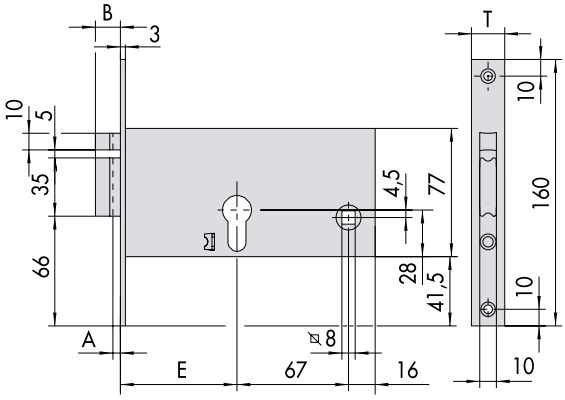

E	T	B	A
70	20	10,5	-
80	20	10,5	-
90	20	10,5	-



Elettroserratura V 12 porte alluminio infilare
Zincata - Scrocco autobloccante
Ambidestra
Cilindro non incluso
Fermo a giorno
Scatola 77 - Frontale 20x160

81958	14351-70-0	SC	Pz	**72,8400**
81959	14351-80-0	SC	Pz	**72,8400**
81960	14351-90-0	SC	Pz	**78,2600**

ELETTROSERRATURA INF.FASCE ALL 14450

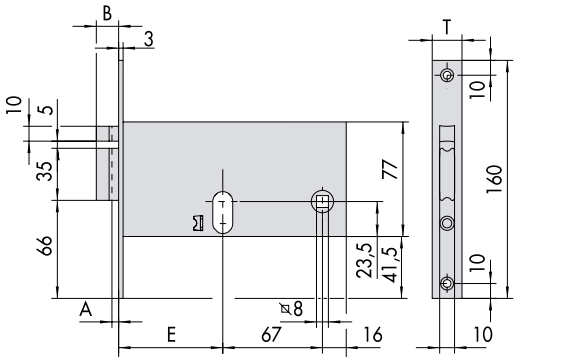



E	T	B	A
70	16	10,5	-
80	16	10,5	-
90	16	10,5	-

Elettroserratura V 12 porte alluminio infilare
Zincata - Scrocco autobloccante
Ambidestra
Cilindro non incluso
Fermo a giorno
Scatola 77 - Frontale 16x160

81961	14450-70-0	SC	Pz	**72,8400**

Machieraldo
Ferramenta & Casalinghi

Cod	Specifiche	Cf	Imb UM	Listino

ELETTROSERRATURA INF.FASCE ALL 14450

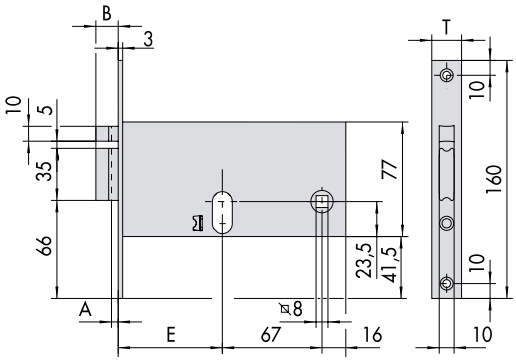



E	T	B	A
70	16	10,5	-
80	16	10,5	-
90	16	10,5	-

Elettroserratura V 12 porte alluminio infilare
Zincata - Scrocco autobloccante
Ambidestra
Cilindro non incluso
Fermo a giorno
Scatola 77 - Frontale 16x160

81962	14450-80-0	SC	Pz	**72,8400**
81963	14450-90-0	SC	Pz	**78,2600**

ELETTROSERRATURA INF.FASCE ALL 14451

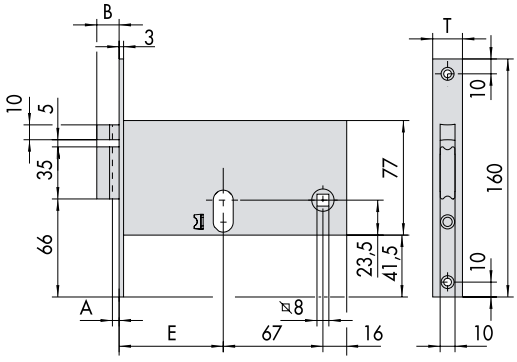



E	T	B	A
70	20	10,5	-
80	20	10,5	-
90	20	10,5	-

Elettroserratura V 12 porte alluminio infilare
Zincata - Scrocco autobloccante
Ambidestra
Cilindro non incluso
Fermo a giorno
Scatola 77 - Frontale 20x160

81964	14451-70-0	SC	Pz	**72,8400**
81965	14451-80-0	SC	Pz	**72,8400**
81966	14451-90-0	SC	Pz	**78,2600**

Cod	Specifiche	Cf	Imb UM	Listino

ELETTROSERRATURA INF.FASCE ALL 14460

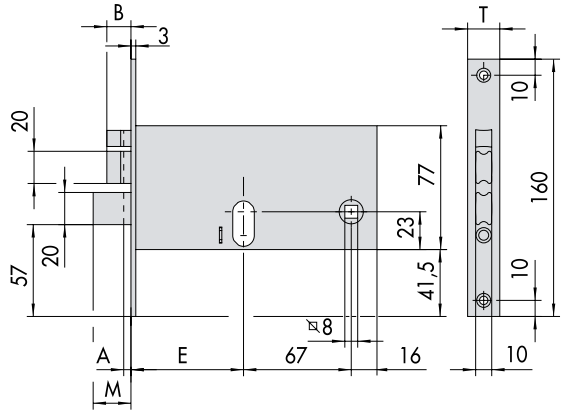



E	T	B	A	M
70	16	10,5	-	19
80	16	10,5	-	19
90	16	10,5	-	19

Elettroserratura V 12 porte alluminio infilare
Zincata - Catenaccio 2 mandate
Scrocco autobloccante
Ambidestra
Cilindro non incluso
2 mandate
Scatola 77 - Frontale 16x160

81967	14460-70-0	SC	Pz	**82,6400**
81968	14460-80-0	SC	Pz	**82,6400**
81969	14460-90-0	SC	Pz	**87,8800**

ELETTROSERRATURA INF.FASCE ALL 14461

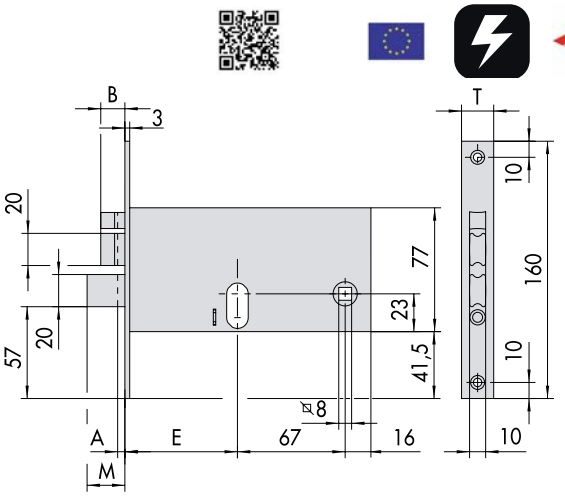



E	T	B	A	M
70	20	10,5	-	19
80	20	10,5	-	19
90	20	10,5	-	19

Elettroserratura V 12 porte alluminio infilare
Zincata - Catenaccio 2 mandate
Scrocco autobloccante
Ambidestra
Cilindro non incluso
2 mandate
Scatola 77 - Frontale 20x160

81970	14461-70-0	SC	Pz	**82,6400**
00886	14461-80-0	SC	Pz	**81,3400**

Cod	Specifiche	Cf	Imb UM	Listino

ELETTROSERRATURA INF.FASCE ALL 14461

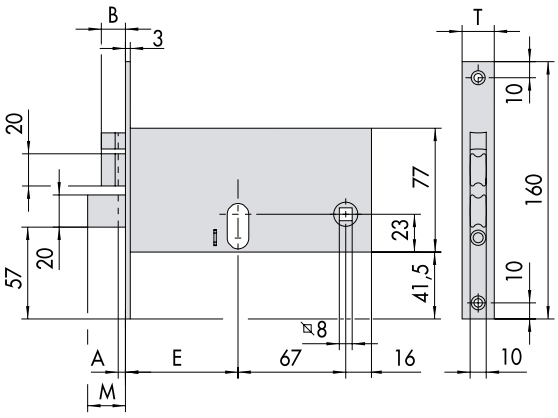



E	T	B	A	M
70	20	10,5	-	19
80	20	10,5	-	19
90	20	10,5	-	19

Elettroserratura V 12 porte alluminio infilare
Zincata - Catenaccio 2 mandate
Scrocco autobloccante
Ambidestra
Cilindro non incluso
2 mandate
Scatola 77 - Frontale 20x160

00887	14461-90-0	SC	Pz	**86,5200**

ELETTROSERRATURA INF.FASCE ALL 14510

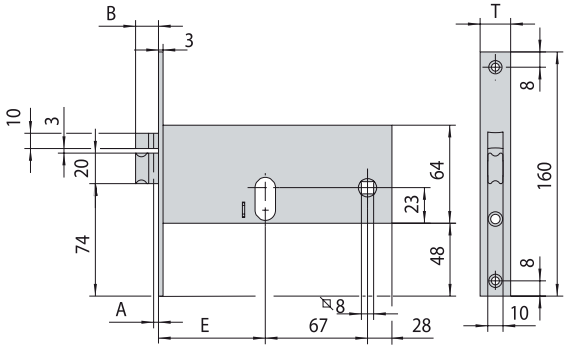



E	T	B	A
70	16	10,5	-
80	16	10,5	-
90	16	10,5	-

Elettroserratura V 12 porte alluminio infilare
Zincata - Scrocco autobloccante
Ambidestra
Cilindro non incluso
Fermo a giorno
Scatola 64 - Frontale 16x160

81971	14510-70-0	SC	Pz	**72,8400**
81972	14510-80-0	SC	Pz	**72,8400**
00888	14510-90-0	SC	Pz	**78,2600**

Cod	Specifiche	Cf	Imb UM	Listino

ELETTROSERRATURA INF.FASCE ALL 14511

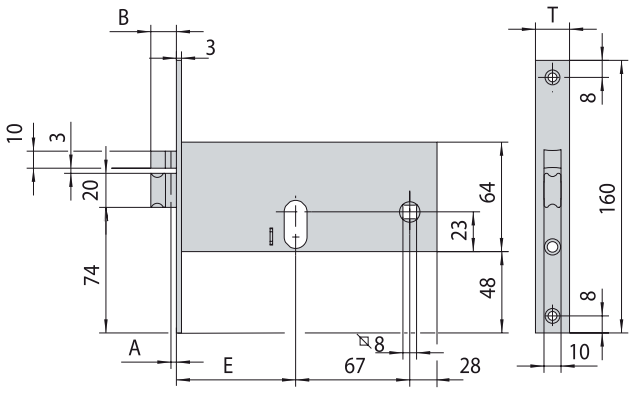



E	T	B	A
70	20	10,5	-
80	20	10,5	-
90	20	10,5	-

Elettroserratura V 12 porte alluminio infilare
Zincata - Scrocco autobloccante
Ambidestra
Cilindro non incluso
Fermo a giorno
Scatola 64 - Frontale 20x160

00889	14511-70-0	SC	Pz	**72,8400**
00890	14511-80-0	SC	Pz	**72,8400**
00891	14511-90-0	SC	Pz	**78,2600**

ELETTROSERRATURA INF.MONT.ALL 16205

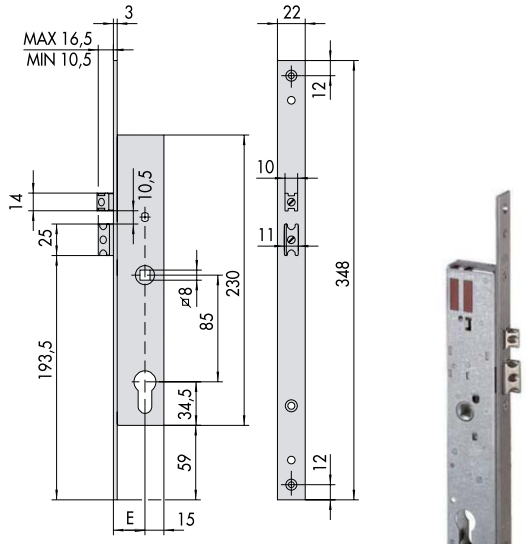

E= 25 - 30 - 35

Elettroserratura V 12 porte alluminio infilare
Zincata - Scrocco autobloccante regolabile
da 10,5 a 16,5 mm
Ambidestra
Cilindro non incluso
Scatola 230 - Frontale inox 22x348

86208	16205-25-0	SC	6	Pz	**108,1000**
86209	16205-30-0	SC	6	Pz	**108,1000**
86210	16205-35-0	SC	6	Pz	**108,1000**

Cod	Specifiche	Cf	Imb	UM	Listino

ELETTROSERRATURA INF.MONT.ALL 16215

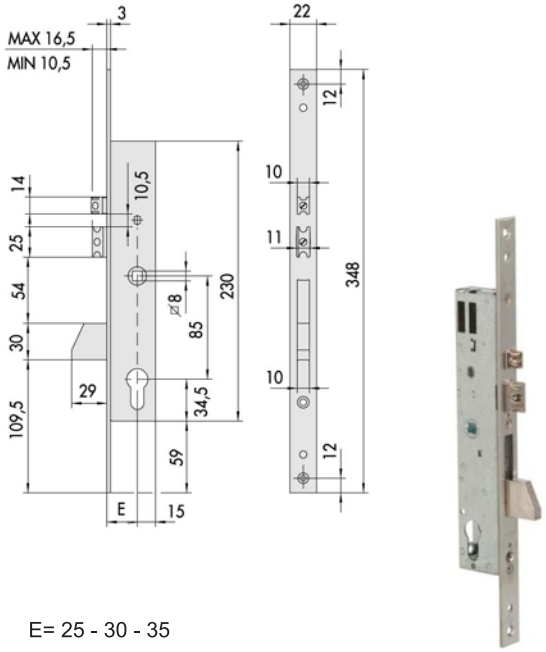

E= 25 - 30 - 35

Elettroserratura V 12 porte alluminio infilare
Zincata - Catenaccio e scrocco autobloccante
regolabile da 10,5 a 16,5 mm
Ambidestra
Cilindro non incluso
Scatola 230 - Frontale inox 22x348

86211	16215-25-0	SC	6	Pz	**114,2000**
86212	16215-30-0	SC	6	Pz	**114,2000**
86213	16215-35-0	SC	6	Pz	**114,2000**

ELETTROSERRATURA INF.MONT.ALL 16225

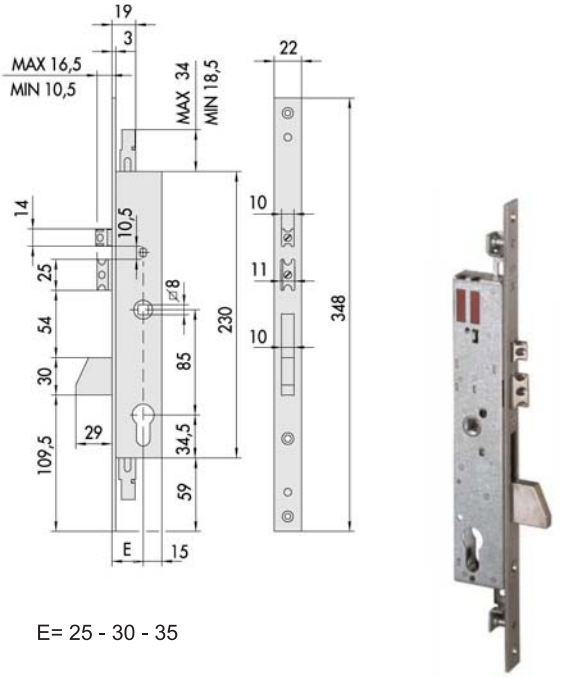

E= 25 - 30 - 35

Elettroserratura V 12 porte all.infilare triplice
Zincata - Catenaccio e scrocco autobloccante
regolabile da 10,5 a 16,5 mm
Ambidestra
Cilindro non incluso
Scatola 230 - Frontale inox 22x348

86214	16225-25-0	SC	6	Pz	**117,6200**

Cod	Specifiche	Cf	Imb	UM	Listino

ELETTROSERRATURA INF.MONT.ALL 16225

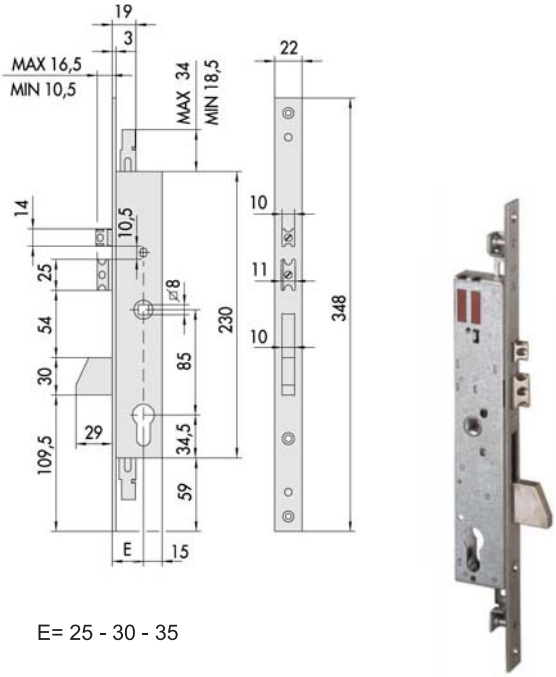

E= 25 - 30 - 35

Elettroserratura V 12 porte all.infilare triplice
Zincata - Catenaccio e scrocco autobloccante
regolabile da 10,5 a 16,5 mm
Ambidestra
Cilindro non incluso
Scatola 230 - Frontale inox 22x348

86215	16225-30-0	SC	6	Pz	**117,6200**
86216	16225-35-0	SC	6	Pz	**117,6200**

ELETTROSERRATURA INF.MONT.ALL 19225

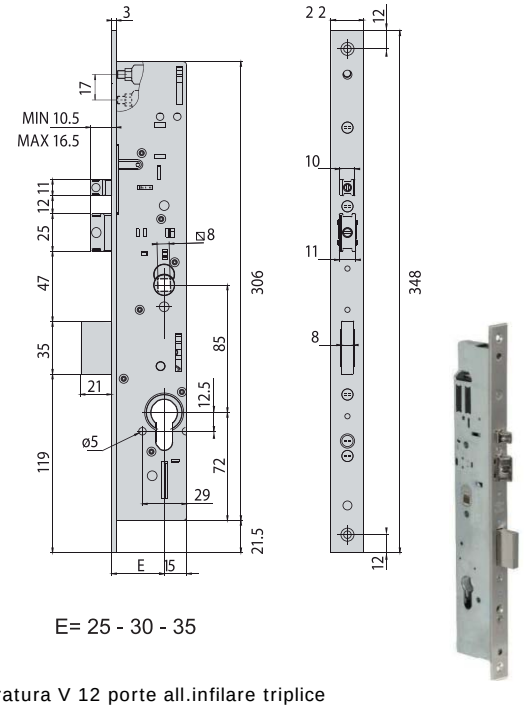

E= 25 - 30 - 35

Elettroserratura V 12 porte all.infilare triplice
Frontale inox - Catenaccio zincato e scrocco
autobloccante regolabile da 10,5 a 16,5 mm
Ambidestra
Cilindro non incluso
Scatola 306 - Frontale 22x348

81952	19225-25-0	SC		Pz	**137,5400**

Cod	Specifiche	Cf	Imb UM	Listino

ELETTROSERRATURA INF.MONT.ALL 19225

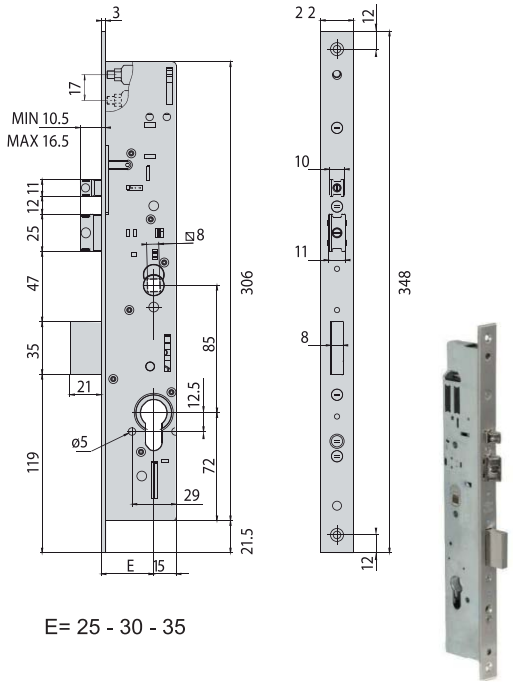

E= 25 - 30 - 35

Elettroserratura V 12 porte all.infilare triplice
Frontale inox - Catenaccio zincato e scrocco autobloccante regolabile da 10,5 a 16,5 mm
Ambidestra
Cilindro non incluso
Scatola 306 - Frontale 22x348

81953	19225-30-0	SC	Pz	**137,5400**
81954	19225-35-0	SC	Pz	**137,5400**

ELETTROSERRATURA INF.MULTIPUNTO 19426

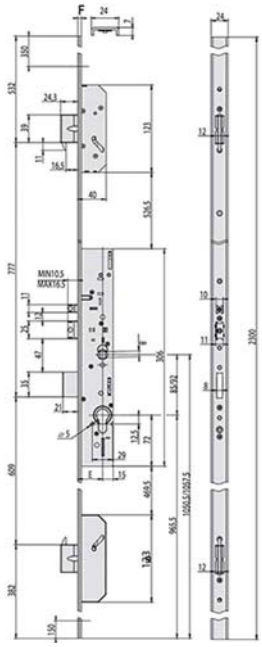



Elettroserratura V12 infilare interasse mm 85
Frontale U mm 24x2300 riducibile mm 150+350
3 catenacci di chiusura 2 mandate
Scrocco e pistone regolabili mm 10,5/16,5
Trasmissione ad ingranaggi - Entrata mm 25-30-35
Cilindro non incluso
Scatola 306
Adatta per portoncini ingresso e porte balcone

83516	19426-25-0	SC	Pz	**221,0200**

Cod	Specifiche	Cf	Imb UM	Listino

ELETTROSERRATURA INF.MULTIPUNTO 19426

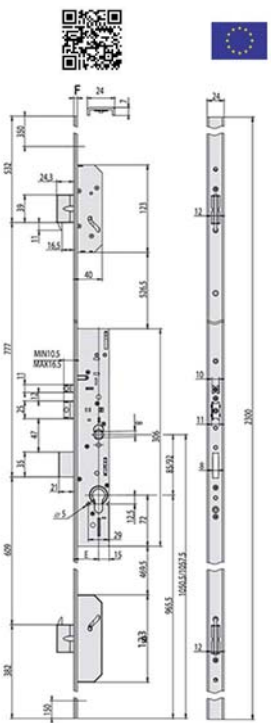



Elettroserratura V12 infilare interasse mm 85
Frontale U mm 24x2300 riducibile mm 150+350
3 catenacci di chiusura 2 mandate
Scrocco e pistone regolabili mm 10,5/16,5
Trasmissione ad ingranaggi - Entrata mm 25-30-35
Cilindro non incluso
Scatola 306
Adatta per portoncini ingresso e porte balcone

83517	19426-30-0	SC	Pz	**221,0200**
83518	19426-35-0	SC	Pz	**221,0200**

ELETTROSERRATURA INF.MULTIPUNTO 19526

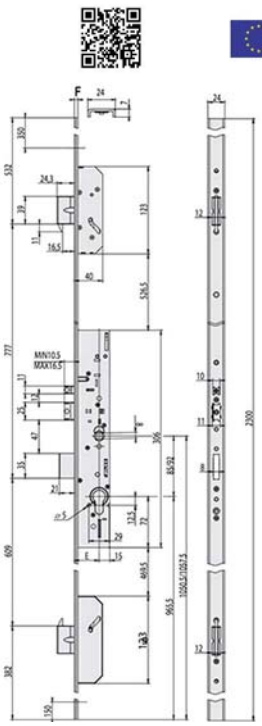



Elettroserratura V12 infilare interasse mm 85
Frontale piatto mm 24x2300 riducibile mm 150+350
3 catenacci di chiusura 2 mandate
Scrocco e pistone regolabili mm 10,5/16,5
Trasmissione ad ingranaggi - Entrata mm 25-30-35
Cilindro non incluso
Scatola 306
Adatta per portoncini ingresso e porte balcone

83519	19526-25-0	SC	Pz	**216,6600**

Cod	Specifiche	Cf	Imb UM	Listino

ELETTROSERRATURA INF.MULTIPUNTO 19526

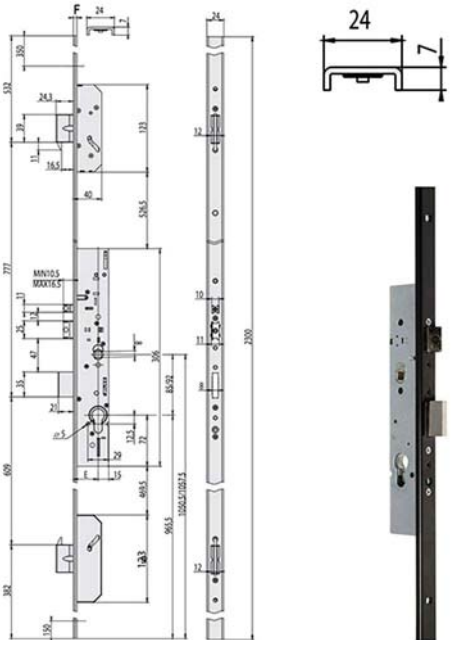

Elettroserratura V12 infilare interasse mm 85
Frontale piatto mm 24x2300 riducibile mm 150+350
3 catenacci di chiusura 2 mandate
Scrocco e pistone regolabili mm 10,5/16,5
Trasmissione ad ingranaggi - Entrata mm 25-30-35
Cilindro non incluso
Scatola 306
Adatta per portoncini ingresso e porte balcone

83520	19526-30-0	SC	Pz	**216,6600**
83521	19526-35-0	SC	Pz	**216,6600**

ELETTROSERRATURA APPLICARE LEGNO 1A611

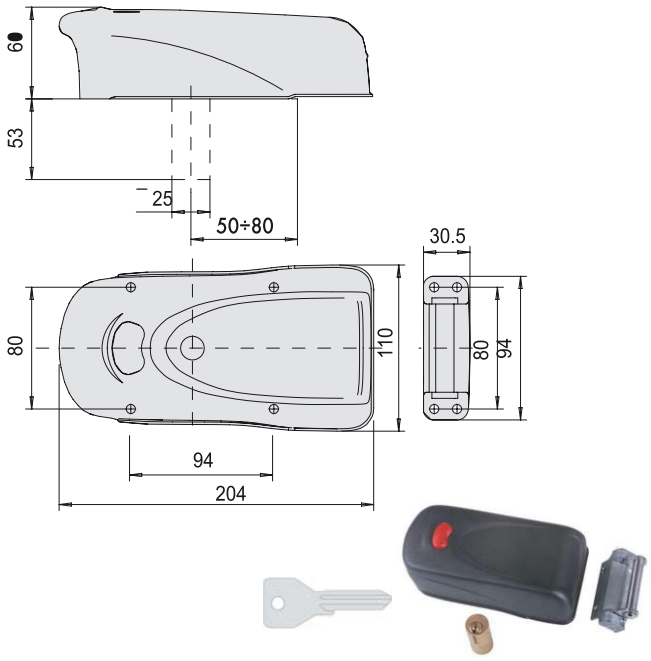

Elettroserratura V 12 porte legno applicare
Scudo protezione acciaio verniciato
Bocchette metallo - Pulsante interno
Catenaccio gancio rotante - Cilindro 0G200-55-0
Reversibile - Entrata regolabile mm 50/60/70/80
3 chiavi 01070-10-1 cod.82054

40706	1A611-00-0	SC	Pz	**80,2000**

ELETTROSERRATURA APPLICARE FERRO 1A721

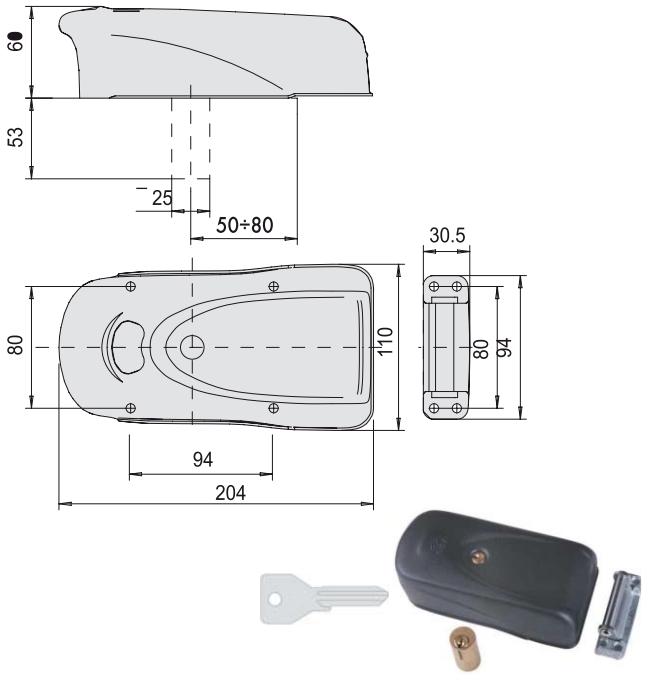

Elettroserratura V 12 porte ferro applicare
Scudo protezione acciaio verniciato
Bocchette metallo - Piastra e sottobocchetta
Catenaccio gancio rotante - Cilindro 0G150-00-0
Reversibile - Entrata regolabile mm 50/60/70/80
3 chiavi 01070-10-1 cod.82054

40705	1A721-00-0	SC	Pz	**79,7600**

ELETTROSERRATURA APPLICARE FERRO 1A731

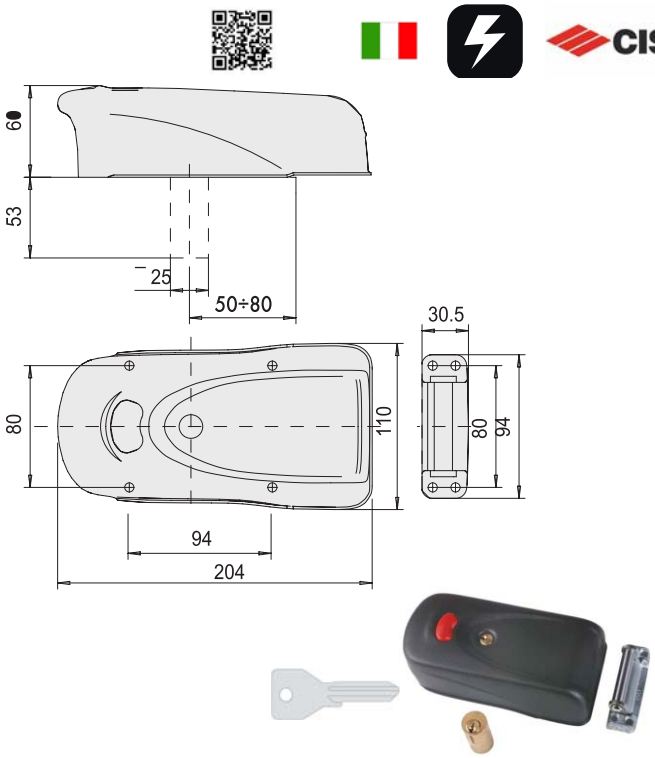

Elettroserratura V 12 applicare
Scudo protezione acciaio verniciato
Bocchette metallo - Piastra e sottobocchetta
Pulsante interno - Fermo a giorno
Catenaccio gancio rotante - Cilindro 0G150-00-0
Reversibile - Entrata regolabile mm 50/60/70/80
3 chiavi 01070-10-1 cod.82054

84364	1A731-00-0	SC	Pz	**85,4800**

ELETTROSERRATURA APPLICARE LEGNO 11611

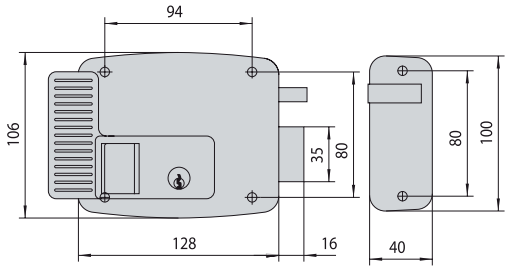



E= 50 - 60 - 70 - 80

Elettroserratura V 12 porte legno applicare
Zincata - Scrocco autobloccante
Bocchette metallo - Pulsante interno
Cilindro OG200.55.0
Misure mm 128x106
3 chiavi 01070-10-1 cod.82054

Cod							Listino
20535	11611-50-1	Dx	SC	6	Pz		**68,8000**
20536	11611-50-2	Sx	SC	6	Pz		**68,8000**
20537	11611-60-1	Dx	SC	5	Pz		**68,8000**
20538	11611-60-2	Sx	SC	5	Pz		**68,8000**
81929	11611-70-1	Dx	SC	5	Pz		**68,8000**
81930	11611-70-2	Sx	SC	5	Pz		**68,8000**
81931	11611-80-1	Dx	SC	5	Pz		**68,8000**
81932	11611-80-2	Sx	SC	5	Pz		**68,8000**

ELETTROSERRATURA APPLICARE FERRO 11721

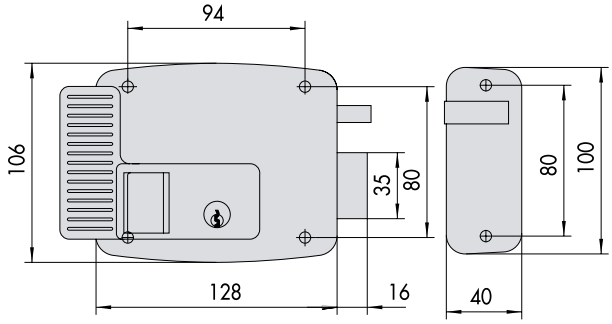



E= 50 - 60 - 70 - 80

Elettroserratura V 12 porte ferro applicare
Zincata - Scrocco autobloccante
Tettuccio protettivo - Sottobocchetta
Cilindro 02139-00-0
Misure mm 128x106
3 chiavi 01070-10-1 cod.82054

Cod							Listino
20523	11721-50-1	Dx	SC	5	Pz		**69,8000**
20524	11721-50-2	Sx	SC	5	Pz		**69,8000**
20525	11721-60-1	Dx	SC	5	Pz		**69,8000**
20526	11721-60-2	Sx	SC	5	Pz		**69,8000**
20527	11721-70-1	Dx	SC	5	Pz		**69,8000**
20528	11721-70-2	Sx	SC	5	Pz		**69,8000**

ELETTROSERRATURA APPLICARE FERRO 11721

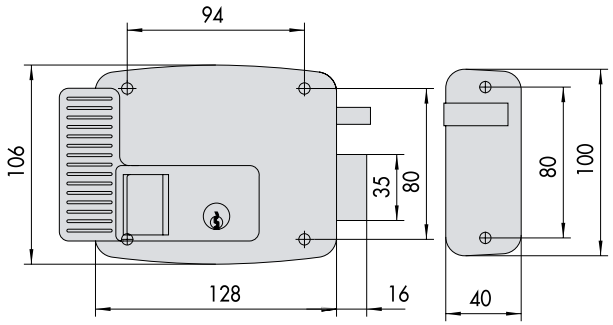



E= 50 - 60 - 70 - 80

Elettroserratura V 12 porte ferro applicare
Zincata - Scrocco autobloccante
Tettuccio protettivo - Sottobocchetta
Cilindro 02139-00-0
Misure mm 128x106
3 chiavi 01070-10-1 cod.82054

Cod							Listino
21856	11721-80-1	Dx	SC	5	Pz		**69,8000**
21857	11721-80-2	Sx	SC	5	Pz		**69,8000**

ELETTROSERRATURA APPLICARE FERRO 11761

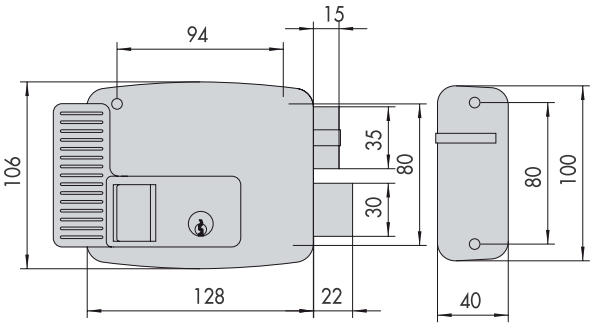



E= 50 - 60 - 70 - 80

Elettroserratura V 12 porte ferro applicare
Zincata - Catenaccio due mandate manuale
Tettuccio protettivo - Sottobocchetta
Cilindro 02145-00-0
Misure mm 128x106
3 chiavi 01070-10-1 cod.82054

Cod							Listino
20529	11761-50-1	Dx	SC	5	Pz		**105,1200**
20530	11761-50-2	Sx	SC	5	Pz		**105,1200**
20531	11761-60-1	Dx	SC	5	Pz		**105,1200**
20532	11761-60-2	Sx	SC	5	Pz		**105,1200**
20533	11761-70-1	Dx	SC	5	Pz		**105,1200**
20534	11761-70-2	Sx	SC	5	Pz		**105,1200**
82352	11761-80-1	Dx	SC	5	Pz		**105,1200**
82353	11761-80-2	Sx	SC	5	Pz		**105,1200**

Cod	Specifiche		Cf	Imb UM	Listino

ELETTROSERRATURA APPLICARE FERRO 11823

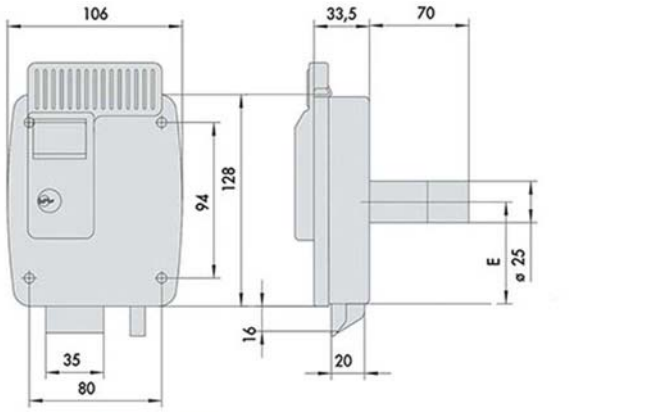



Elettroserratura V 12 porte ferro applicare
Zincata - Scrocco autobloccante
Cilindro 02142-00-0 lunghezza esterna mm 70
Misure mm 128x106
Adatta cancelli automatizzati e basculanti
3 chiavi 01070-10-1 cod.82054

00884	11823-80-1	Dx	SC		Pz	**81,7200**
00885	11823-80-2	Sx	SC		Pz	**81,7200**

ELETTROSERRATURA APPLICARE FERRO 11921

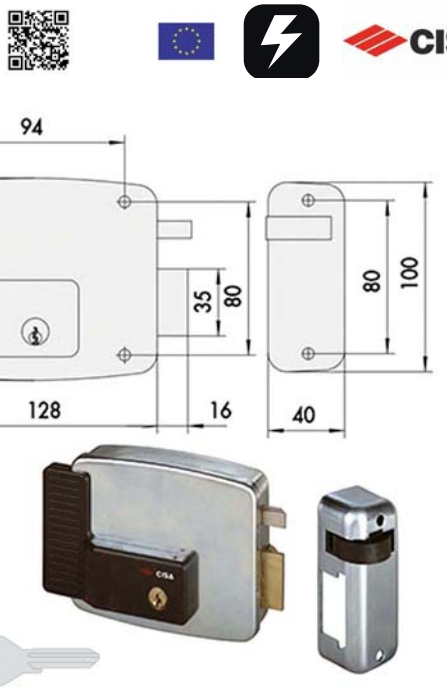

Elettroserratura V 12 porte ferro applicare
Zincata - Scrocco autobloccante
Cilindro 02139-00-0
Fermo a giorno
3 chiavi 01070-10-1 cod.82054

00882	11921-60-1	Dx	SC		Pz	**66,0800**
00883	11921-60-2	Sx	SC		Pz	**66,0800**

ELETTROSERRATURA APPLICARE FERRO 11921

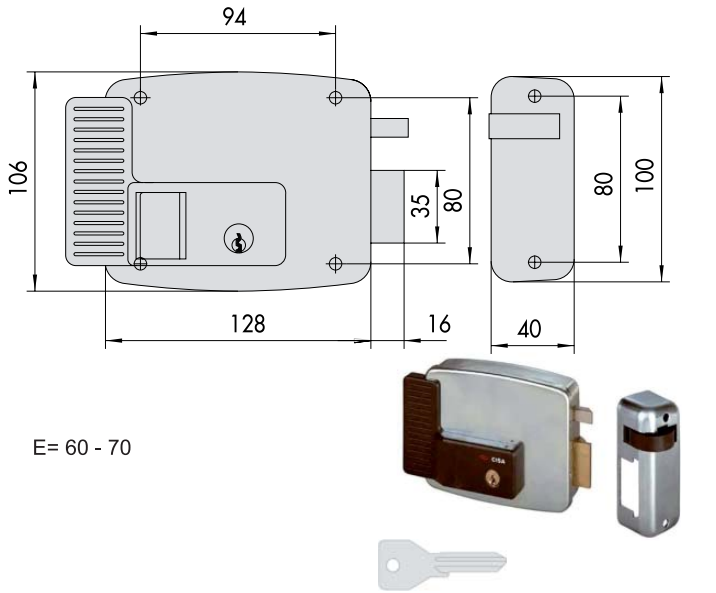

E= 60 - 70

Elettroserratura V 12 porte ferro applicare
Zincata - Scrocco autobloccante
1/2 giro rovesciato
Cilindro 02139-00-0
Misure mm 128x106
3 chiavi 01070-10-1 cod.82054

81933	11921-60-3	Dx	SC	5	Pz	**76,6000**
81934	11921-60-4	Sx	SC	5	Pz	**76,6000**
81935	11921-70-3	Dx	SC	5	Pz	**76,6000**
81936	11921-70-4	Sx	SC	5	Pz	**76,6000**

Cod	Specifiche	Cf	Imb UM	Listino

SERRATURA SICUREZZA TRIPLICE 56505

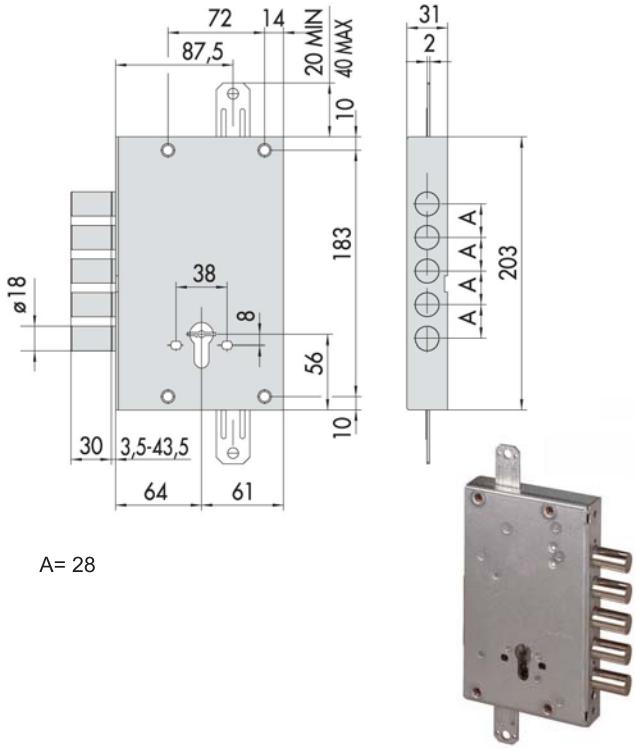

A= 28

Serratura cilindro europeo a planare
Catenacci laterali 5 pistoni
Interasse catenacci mm 28
2 chiusure verticali
Scatola 125x203 - Entrata mm 64
Cilindro non incluso

85253	56505-28-B	SC	Pz	**145,8000**

SERRATURA SICUREZZA TRIPLICE 56515

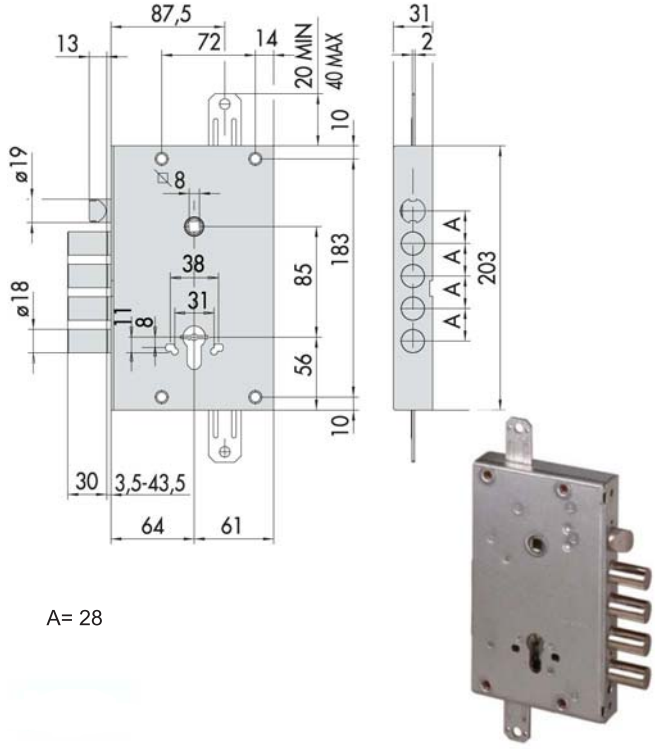

A= 28

Serratura cilindro europeo a planare
Catenacci laterali 4 pistoni e scrocco reversibile
Interasse catenacci mm 28/38
Sporgenza da chiusa mm 2,5
2 chiusure verticali
Scatola 125x203 - Entrata mm 64
Cilindro non incluso

82471	56515-28-B	SC	Pz	**170,9400**
00896	56515-38-B	SC	Pz	**170,9400**

Cod	Specifiche	Cf	Imb UM	Listino

SERRATURA SICUREZZA TRIPLICE 56515 00CA

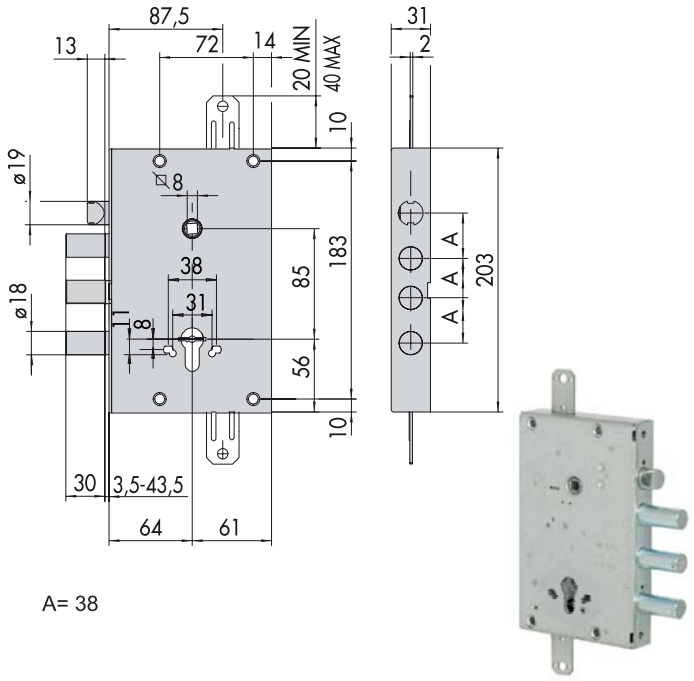

A= 38

Serratura cilindro europeo a planare
Catenacci laterali 3 pistoni e scrocco reversibile
Interasse catenacci mm 38
Sporgenza da chiusa mm 3,5
2 chiusure verticali
Scatola 125x203 - Entrata mm 64
Cilindro non incluso

82472	56515-58-B00CA	SC	Pz	**160,8000**

Cod	Specifiche	Cf	Imb UM	Listino

SERRATURA SICUREZZA TRIPLICE 56515 00PG

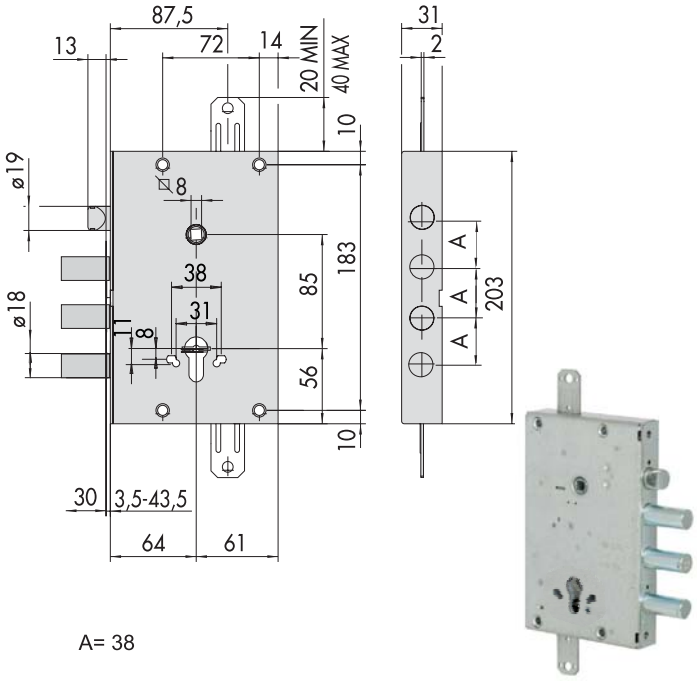

A= 38

Serratura cilindro europeo a planare
Catenacci laterali 3 pistoni e scrocco reversibile
Interasse catenacci mm 38
Sporgenza da chiusa mm 21,5
2 chiusure verticali
Scatola 146x203 - Entrata mm 64
Adatta per porte sicurezza ALIAS
Cilindro non incluso

82473	56515-58-B00PG	SC	6	Pz	**160,8000**

SERRATURA SICUREZZA TRIPLICE 57515

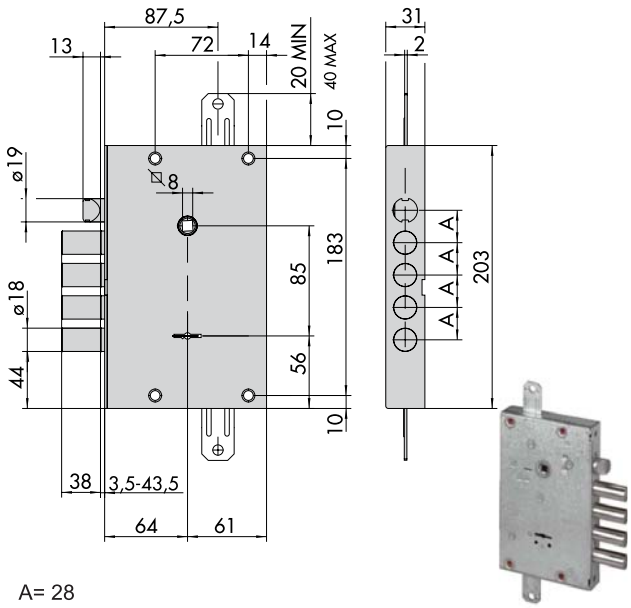

A= 28

Serratura doppia mappa a planare
Catenacci laterali 4 pistoni e scrocco reversibile
Interasse catenacci mm 28
2 chiusure verticali
Scatola 125x203 - Entrata mm 64

85254	57515-28-0	SC	Pz	**192,4000**

Cod	Specifiche	Cf	Imb UM	Listino

SERRATURA SICUREZZA TRIPLICE 57515

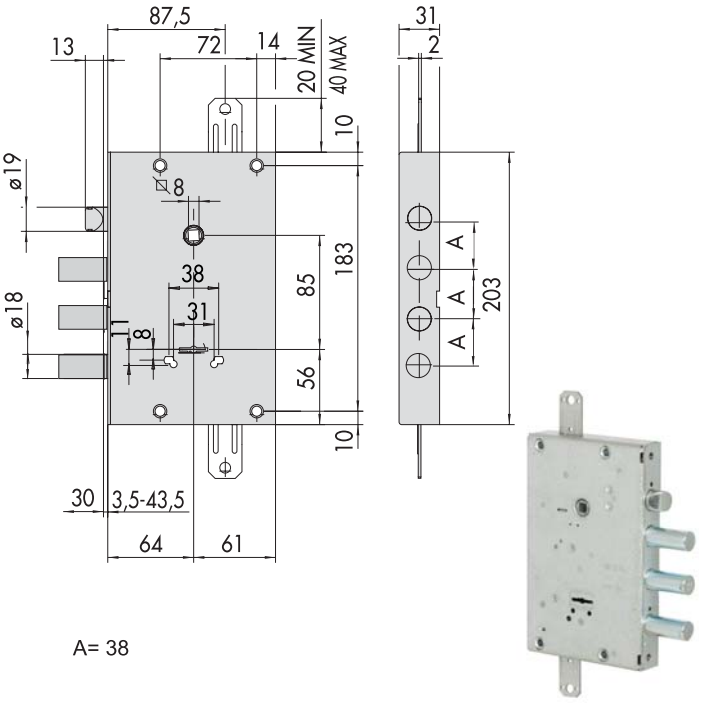

A= 38

Serratura doppia mappa a planare
Catenacci laterali 3 pistoni e scrocco reversibile
Interasse catenacci mm 38
2 chiusure verticali
Scatola 125x203 - Entrata mm 64

85255	57515-38-0	SC	Pz	**202,0200**

Cod	Specifiche	Cf	Imb UM	Listino

SERRATURA SICUREZZA TRIPLICE 57516 00PG

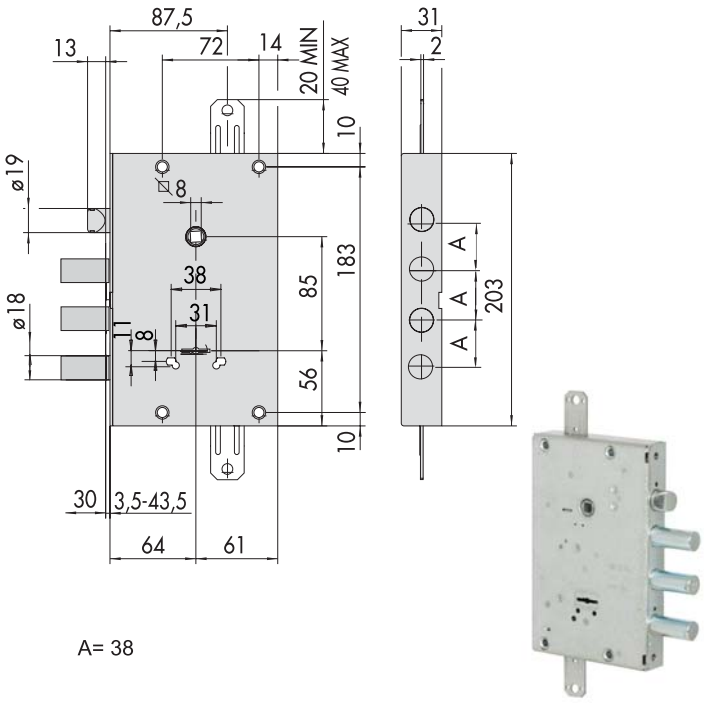

A= 38

Serratura doppia mappa a planare
Catenacci laterali 3 pistoni e scrocco reversibile
Interasse catenacci mm 38
Sporgenza da chiusa mm 21,5
2 chiusure verticali
Scatola 125x203 - Entrata mm 85,5
Adatta per porte sicurezza ALIAS

85805	57516-58-0.00PG	SC	Pz	**207,9600**

Cod	Specifiche	Cf	Imb UM	Listino

SERRATURA SICUREZZA TRIPLICE 57655

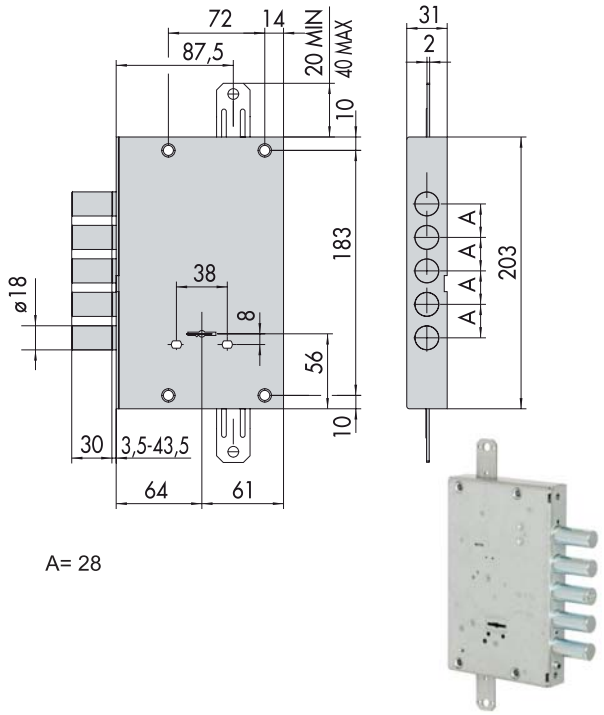

Serratura doppia mappa a planare
Catenacci laterali 5 pistoni
Interasse catenacci mm 28
2 chiusure verticali
Scatola 125x203 - Entrata mm 64
Sistema gorges Cambio Facile

Cod					
86045	57655-28-A		SC	Pz	**247,3800**

SERRATURA SICUREZZA TRIPLICE 57665

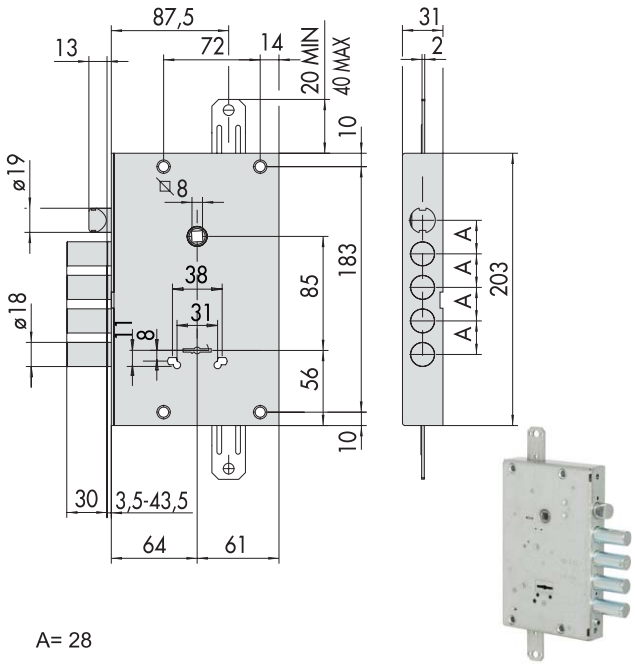

Serratura doppia mappa a planare
Catenacci laterali 4 pistoni e scrocco reversibile
Interasse catenacci mm 28
2 chiusure verticali
Scatola 125x203 - Entrata mm 64
Sistema gorges Cambio Facile

Cod					
86046	57665-28-A		SC	Pz	**247,3800**

Cod	Specifiche	Cf	Imb UM	Listino

CHIAVI CAMBIOFACILE DM 06520



Kit chiavi serrature doppia mappa CambioFacile
Composizione:
Pz 3 chiavi 1.00163.00.1
Pz 1 chiave di cambio
Adatto per modifica cifratura gorges
Utilizzabile anche su serrature montate

Cod					
85217	06520-10-1	Pz 3	SS	Cf	**100,3600**

CHIAVI CAMBIOFACILE DM 06520



Kit chiavi serrature doppia mappa CambioFacile
Composizione:
Pz 3 chiavi 1.00162.00.1
Pz 1 attrezzo di cambio
Adatto per modifica cifratura gorges
Utilizzabile anche su serrature montate

Cod					
84362	06520-50-1	Pz 3	SS	Cf	**100,3600**

Cod	Specifiche	Cf	Imb	UM	Listino

CHIAVI CAMBIOFACILE DM 06520



Kit chiavi serrature doppia mappa CambioFacile
Composizione:
Pz 3 chiavi 1.00163.00.1
Pz 1 attrezzo di cambio
Adatto per modifica cifratura gorges
Utilizzabile anche su serrature montate

Cod	Specifiche	Cf	Imb	UM	Listino
85799	06520-60-1 Pz 3	SS		Cf	**101,0100**

GORGES RICAMBIO 07590



Ricambio gorges per serrature sicurezza
Dotazione 3 chiavi 1.00102.00.1
Adatto serrature Cisa:
57210 57211 57215 57217 57800

Cod	Specifiche	Cf	Imb	UM	Listino
85263	07590-12-0	SC	6	Pz	**74,6400**

GORGES RICAMBIO 07590



Ricambio gorges per serrature sicurezza
Dotazione 3 chiavi 1.00100.00.1
Adatto serrature Cisa:
17352 17353 17357 17358 57013 57016 57030
57035 57312 57313 57317 57318 57320 57325
57330 57333 57335 57336 57352 57353 57357
57358 57360 57365 57370 57375

Cod	Specifiche	Cf	Imb	UM	Listino
85264	07590-23-0	SC	6	Pz	**74,0400**

GORGES RICABMIO 07590



Ricambio gorges per serrature sicurezza
Dotazione 3 chiavi 1.00120.00.1
Adatto serrature Cisa:
57500 57502 57505 57507
57510 57512 57515 57517
57520 57525 57530 57535
1.57115.60.1 1.57125.60.1 1.57135.60.01

Cod	Specifiche	Cf	Imb	UM	Listino
85265	07590-25-0	SC	6	Pz	**102,1400**

Cod	Specifiche	Cf	Imb UM	Listino

SERRATURA INFILARE TAGLIAFUOCO 43000

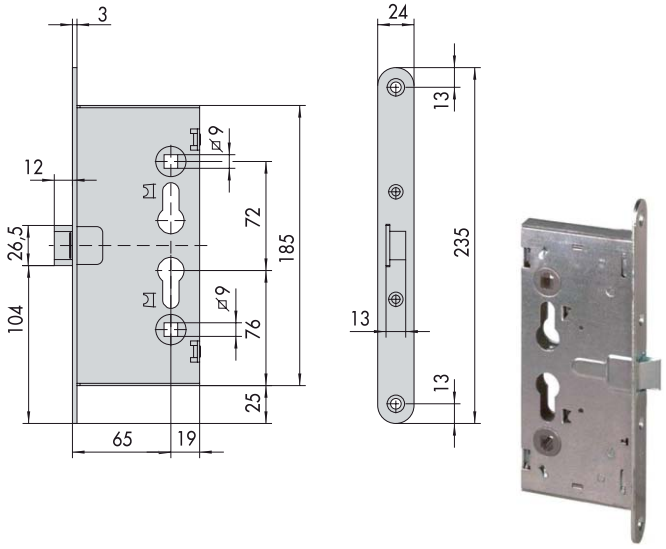

Serratura porte tagliafuoco infilare
Zincata - Scrocco Q9
Scatola 84x185
Frontale mm 24x235 - Entrata mm 65
Cilindro non incluso

83522 43000-65-0 quadro 9 SC 12 Pz **25,1200**

SERRATURA INFILARE TAGLIAFUOCO 43020

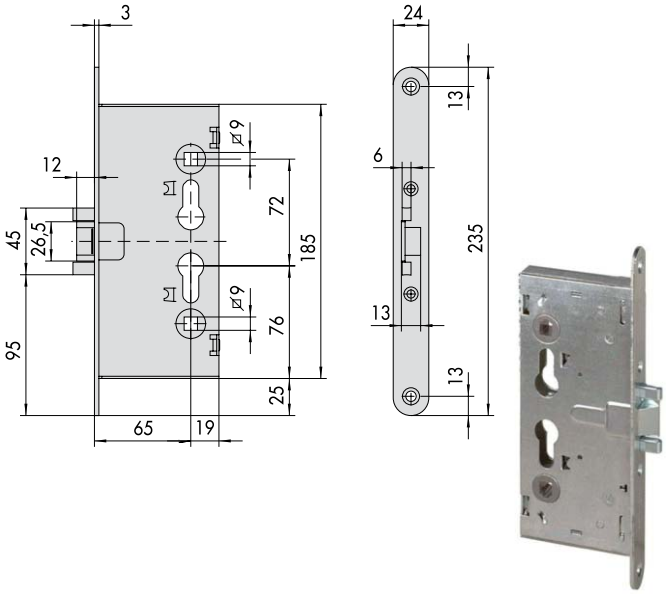

Serratura porte tagliafuoco infilare
Zincata - Scrocco/catenaccio Q9 - 1 mandata
Scatola 84x185
Frontale mm 24x235 - Entrata mm 65
Cilindro non incluso

83523 43020-65-0 quadro 9 SC 12 Pz **26,8000**

Cod	Specifiche	Cf	Imb UM	Listino

SERRATURA INFILARE TAGLIAFUOCO 43110

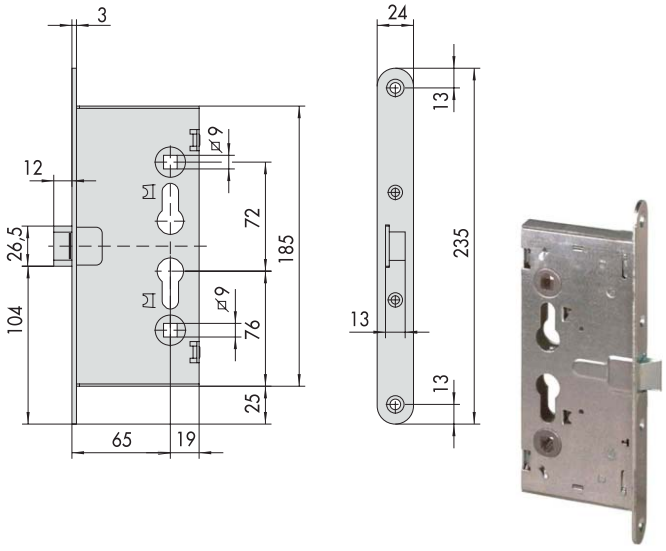

Serratura porte tagliafuoco infilare
Zincata - Scrocco Q9 - 1 mandata
Funzionamento interno maniglione e/o chiave
Funzionamento esterno scrocco azionato da chiave
o da maniglia se abilitata da chiave
Scatola 84x185
Frontale mm 24x235 - Entrata mm 65
Cilindro non incluso
Abbinabile maniglioni antipanico Cisa 59600/59711

83524 43110-65-0 quadro 9 SC 6 Pz **60,4800**

SERRATURA INFILARE TAGLIAFUOCO 43120

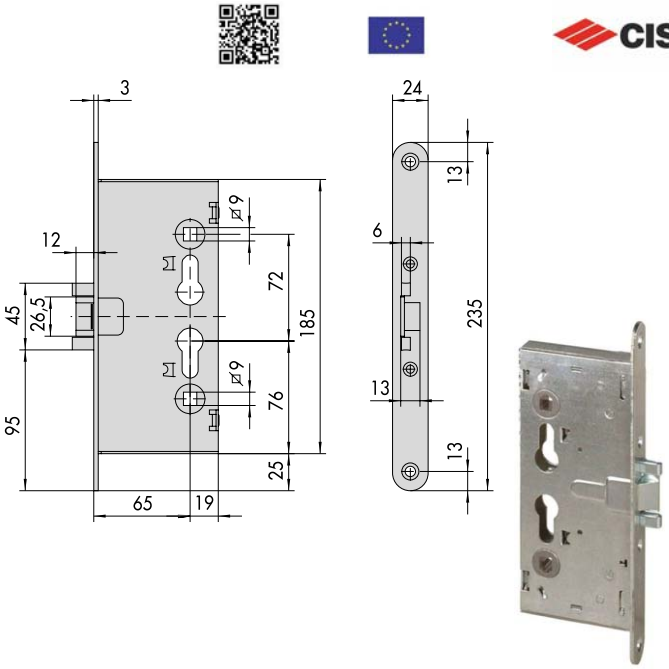

Serratura porte tagliafuoco infilare
Zincata - Catenaccio - Scrocco Q9 - 1 mandata
Funzionamento interno maniglione e/o chiave
Funzionamento esterno scrocco/catenaccio azionato
da chiave
Scatola 84x185
Frontale mm 24x235 - Entrata mm 65
Cilindro non incluso
Abbinabile maniglioni antipanico Cisa 59600/59711

84486 43120-65-0 quadro 9 SC 6 Pz **77,2200**

Cod	Specifiche	Cf	Imb UM	Listino

SERRATURA INFILARE TAGLIAFUOCO 43130

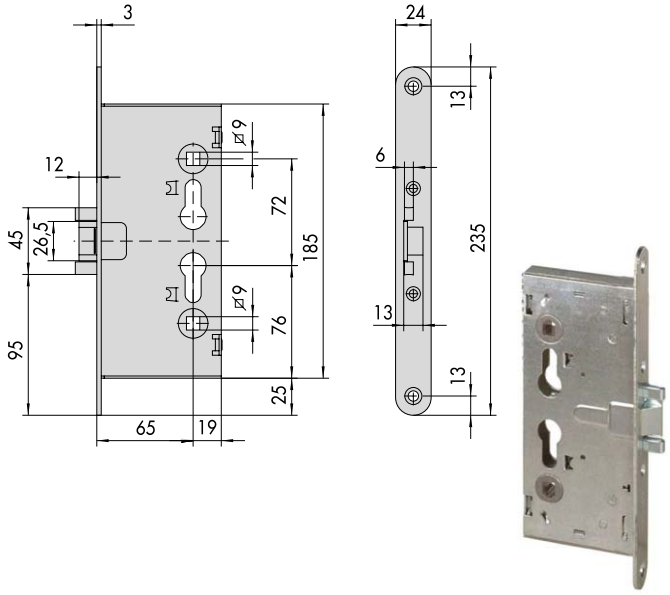

Serratura porte tagliafuoco infilare
Zincata - Catenaccio - Scrocco Q9 - 1 mandata
Funzionamento interno maniglione e/o chiave
Funzionamento esterno scrocco/catenaccio azionato da chiave e scrocco azionato da maniglia
Scatola 84x185
Frontale mm 24x235 - Entrata mm 65
Cilindro non incluso
Abbinabile maniglioni antipanico Cisa 59600/59711

84487	43130-65-0	quadro 9	SC	6	Pz	**80,3600**

ELETTROSERRATURA INF.TAGLIAFUOCO 13110

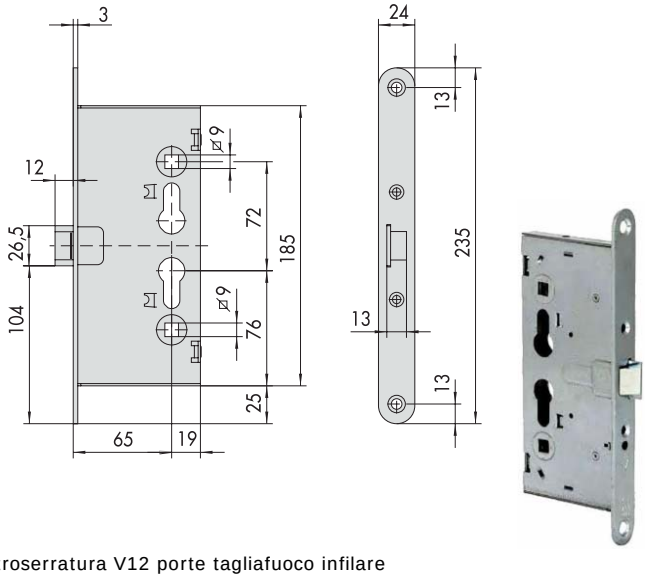

Elettroserratura V12 porte tagliafuoco infilare
Zincata - Scrocco Q9 - Ambidestra
Scatola 84x185
Frontale mm 24x235 - Entrata mm 65
Cilindro non incluso
Abbinabile maniglioni antipanico Cisa 59600/59711

83525	13110-65-0	SC	Pz	**219,2200**

ELETTROSERRATURA INF.TAGLIAFUOCO 13160

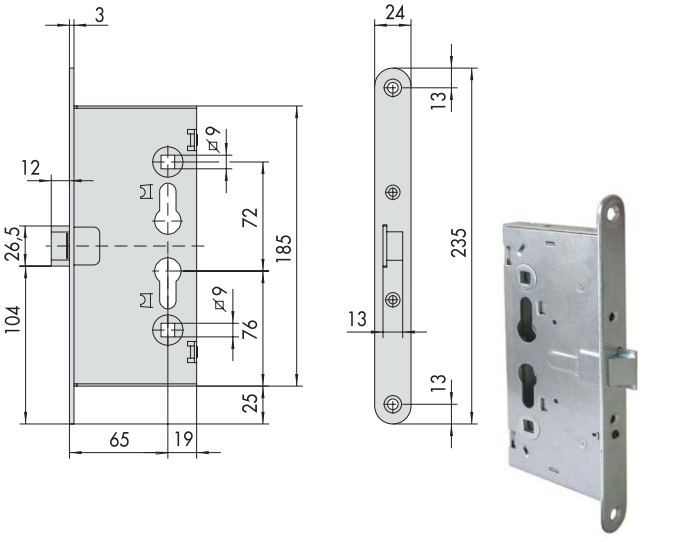

Elettroserratura V12 porte tagliafuoco infilare
Zincata - Scrocco Q9
Scatola mm 84x185
Frontale mm 24x235 - Entrata mm 65
Cilindro non incluso
Abbinabile maniglioni antipanico Cisa 59600/59711
Adatta per porte antipanico a tirare

83526	13160-65-1	Dx	SC	Pz	**208,0400**
83527	13160-65-2	Sx	SC	Pz	**208,0400**

MANIGLIA SERRATURE TAGLIAFUOCO 07076

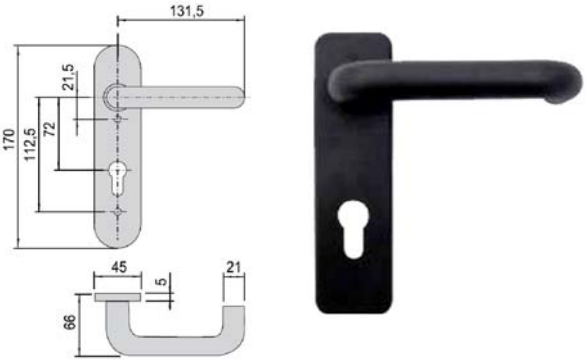

Maniglia serrature tagliafuoco
Placca foro cilindro europeo mm 55x170
Applicazione esterna
Abbinabile maniglioni antipanico serie 59600 e 59710 interasse mm 72
Adatto serrature Cisa 43110 43115 43120 43130

85259	07076-26-0	SC	6	Pz	**34,7600**

Cod	Specifiche	Cf	Imb	UM	Listino

MANIGLIA SERRATURE TAGLIAFUOCO 07070

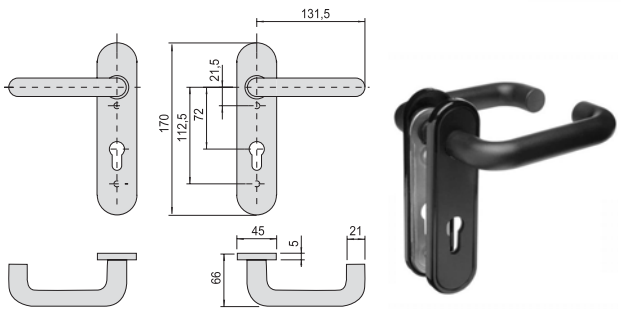

Coppia maniglie serrature tagliafuoco
Placca foro cilindro europeo mm 55x170
Adatta serrature Cisa 43000 43020 43025

84365	07070-26-0	Pz 2	SC	6	Cf	**25,1200**

POMOLO SERRATURE TAGLIAFUOCO 07076



Pomolo fisso serrature tagliafuoco
Placca foro cilindro europeo mm 55x170
Applicazione esterna
Abbinabile maniglioni antipanico serie 59600 e 59710 interasse mm 72
Adatto serrature Cisa 43110 43115 43120 43130

85258	07076-24-0		SC	6	Pz	**30,1600**

QUADRO MANIGLIE SDOPPIATO 07083

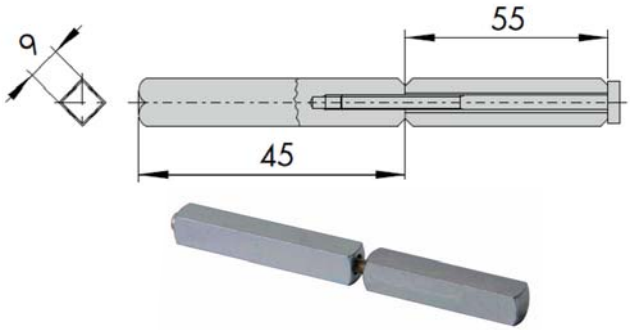

Acciaio
Sezione mm 9
Sdoppiato - Lunghezza mm 45+55
Adatto serrature tagliafuoco

85257	07083-52-0	mm 9	SC	6*	Pz	**10,4160**

Cod	Specifiche	Cf	Imb	UM	Listino

MANIGLIONE FAST LATERALE 59001



Maniglione uscite d'emergenza
Carter alluminio verniciato nero
Scrocco autobloccante - Chiusura laterale
Dotazione bocchette e viti fissaggio
Mano ambidestra - Barra orizzontale non inclusa

53513	59001-10-0		SC		Pz	**105,8000**

MANIGLIONE FAST LAT+VERT 59011



Maniglione uscite d'emergenza
Carter alluminio verniciato nero
Scrocco autobloccante - Chiusura lat + vert
Dotazione bocchette e viti fissaggio
Mano ambidestra - Barra orizzontale non inclusa

53514	59011-10-0		SC		Pz	**119,1000**

MANIGLIONE FAST VERTICALE 59016

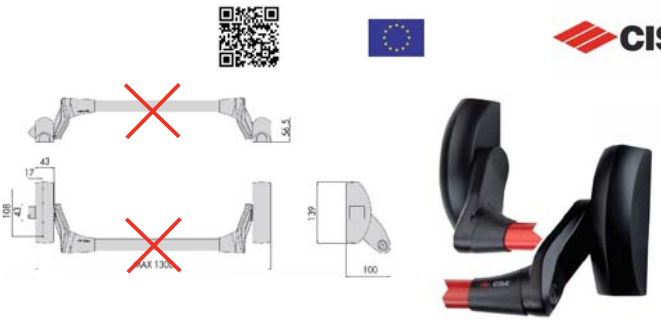

Maniglione uscite d'emergenza
Carter alluminio verniciato nero
Senza scrocco - Chiusura verticale
Dotazione bocchette e viti fissaggio
Mano ambidestra - Barra orizzontale non inclusa

53515	59016-10-0		SC		Pz	**90,7400**

Cod	Specifiche	Cf	Imb	UM	Listino

MANIGLIONE FAST PUSH PAD LATERALE 59061



Maniglione uscite d'emergenza
Carter alluminio verniciato nero
Scrocco autobloccante - Chiusura laterale
Dotazione bocchette e viti fissaggio
Mano ambidestra - Barra orizzontale non inclusa

Cod	Specifiche	Cf	Imb	UM	Listino
85804	59061-10-0	SC	Pz		**117,9600**

MANIGLIONE FAST PUSH 59607

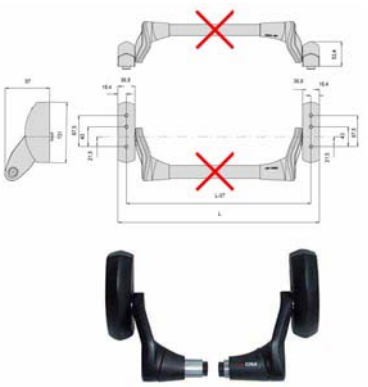

Maniglione uscite d'emergenza
Carter alluminio verniciato nero
Componenti interni acciaio zincato
Dotazione bocchette e viti fissaggio
Mano ambidestra - Barra orizzontale non inclusa
Adatto serrature infilare tagliafuoco

Cod	Specifiche	Cf	Imb	UM	Listino
85474	59607-10-0	SC	Pz		**152,1600**

MANIGLIONE FAST PUSH 59617

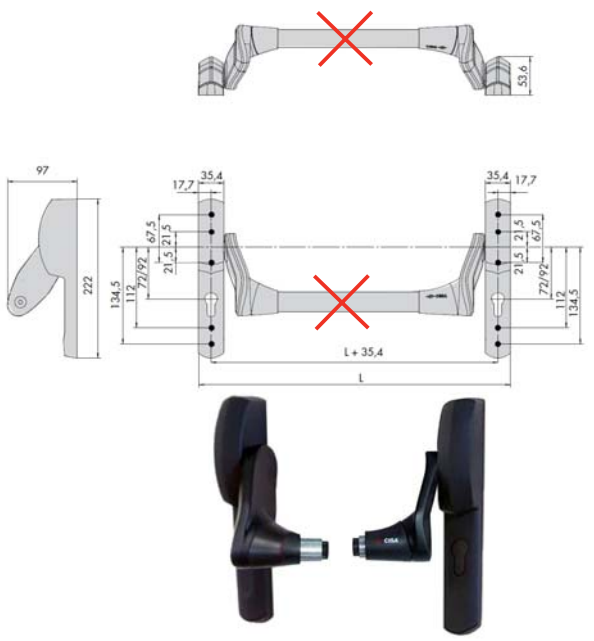

Maniglione uscite d'emergenza
Carter alluminio verniciato nero
Componenti interni acciaio zincato
Dotazione bocchette e viti fissaggio
Mano ambidestra - Barra orizzontale non inclusa
Adatto serrature infilare tagliafuoco interasse 72

Cod	Specifiche	Cf	Imb	UM	Listino
85475	59617-00-0	SC	Pz		**161,3800**

MANIGLIONE PRESTIGE LATERALE 59301

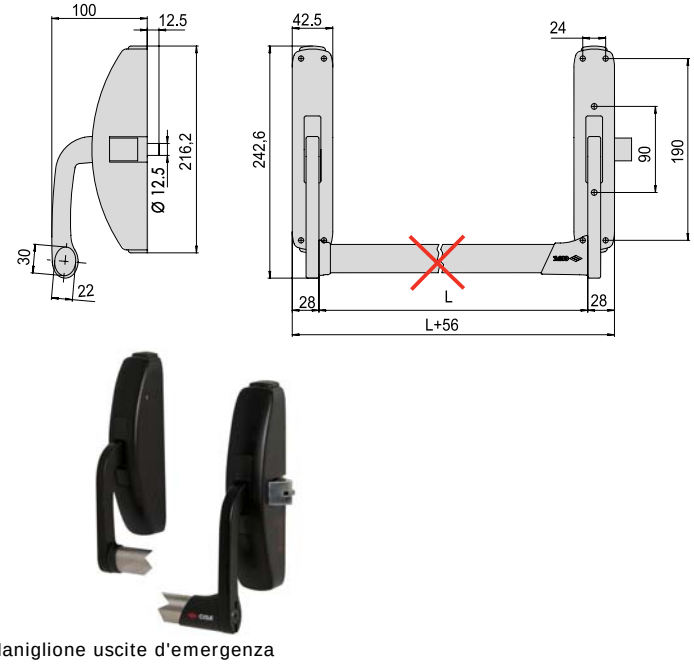

Maniglione uscite d'emergenza
Carter acciaio verniciato nero
Scrocco autobloccante - Chiusura laterale
Dotazione bocchette e viti fissaggio
Mano ambidestra - Barra orizzontale non inclusa

Cod	Specifiche	Cf	Imb	UM	Listino
85471	59301-10-0	SC	Pz		**209,6000**

Cod	Specifiche	Cf	Imb UM	Listino

MANIGLIONE PRESTIGE LAT+VERT 59311

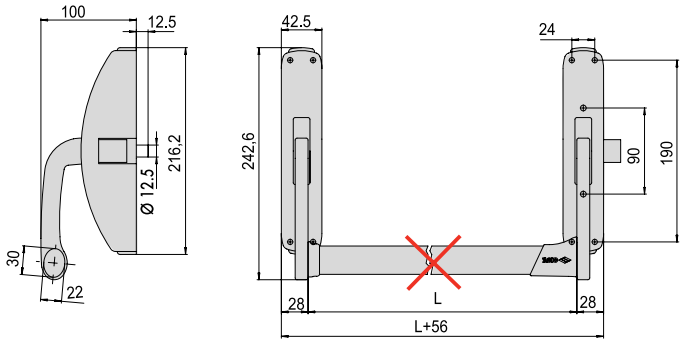



Maniglione uscite d'emergenza
Carter acciaio verniciato nero
Scrocco autobloccante - Chiusura lat + vert
Dotazione bocchette e viti fissaggio
Mano ambidestra - Barra orizzontale non inclusa

85472	59311-10-0	SC	Pz	**226,1000**

MANIGLIONE PRESTIGE VERTICALE 59316

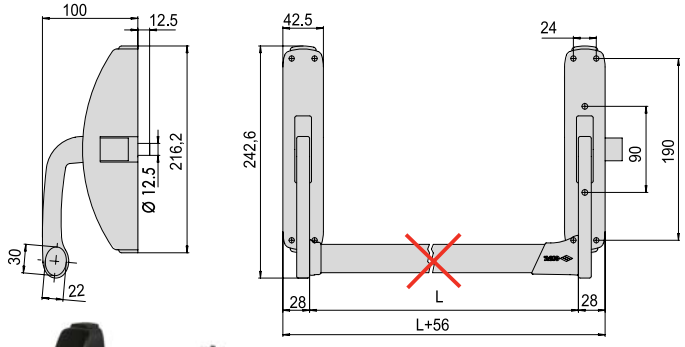



Maniglione uscite d'emergenza
Carter acciaio verniciato nero
Senza scrocco - Chiusura verticale
Dotazione bocchette e viti fissaggio
Mano ambidestra - Barra orizzontale non inclusa

85473	59316-10-0	SC	Pz	**209,6000**

Cod	Specifiche	Cf	Imb UM	Listino

BARRA ORIZZONTALE MANIGLIONI 07007



Barra ovale
Acciaio verniciato rosso
Adatta per maniglioni uscite d'emergenza

38051	07007-13-0	cm 90	SC	Pz	**14,3800**
38052	07007-14-0	cm 120	SC	Pz	**16,5400**
90167	07007-15-0	cm 150	SC	Pz	**25,2600**

MANIGLIONE FAST TOUCH 59711

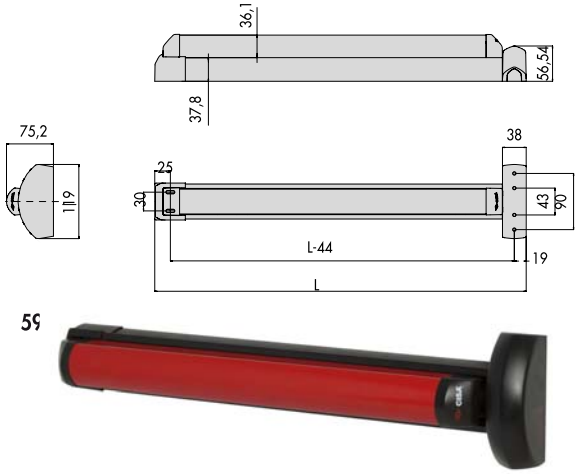

Maniglione uscite d'emergenza
Carter alluminio verniciato nero
Barra alluminio verniciato rosso
Scrocco autobloccante
Accorciabile fino a mm 300
Chiusura con chiave e/o con maniglia
Componenti interni acciaio zincato
Mano ambidestra - Lunghezza mm 1200
Adatto serrature infilare tagliafuoco Sikurexit,
Heavy Duty, serie 52810 e 52830

85476	59711-00-0	SC	Pz	**240,1800**

Cod	Specifiche		Cf	Imb UM	Listino

MANIGLIONE FAST TOUCH LATERALE 59801



Maniglione uscite d'emergenza
Carter alluminio verniciato nero
Barra alluminio verniciato rosso
Scrocco autobloccante - Chiusura laterale
Accorciabile fino a mm 300
Mano ambidestra - Lunghezza mm 840/1200

53517	59801-11-0 cm 84		SC	Pz	**160,6000**
53516	59801-10-0 cm 120		SC	Pz	**185,2000**

MANIGLIONE FAST TOUCH LAT+VERT 59811

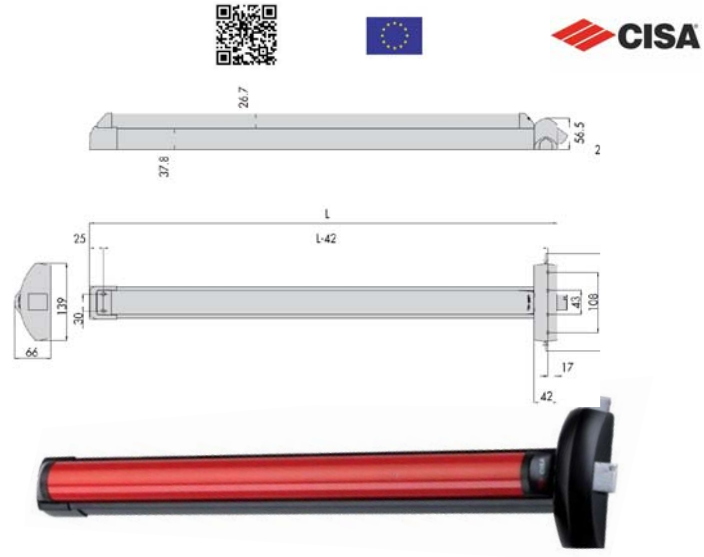

Maniglione uscite d'emergenza
Carter alluminio verniciato nero
Barra alluminio verniciato rosso
Scrocco autobloccante - Chiusura lat + vert
Accorciabile fino a mm 300
Mano ambidestra - Lunghezza mm 840/1200

85268	59811-11-0 cm 84		SC	Pz	**175,2000**
53518	59811-10-0 cm 120		SC	Pz	**199,8000**

Cod	Specifiche		Cf	Imb UM	Listino

MANIGLIONE FAST TOUCH VERTICALE 59816



Maniglione uscite d'emergenza
Carter alluminio verniciato nero
Barra alluminio verniciato rosso
Senza scrocco - Chiusura verticale
Accorciabile fino a mm 300
Mano ambidestra - Lunghezza mm 840/1200

85269	59816-11-0 cm 84		SC	Pz	**160,6000**
53519	59816-10-0 cm 120		SC	Pz	**185,2000**

BOCCHETTA MANIGLIONI ANTIPANICO 07072

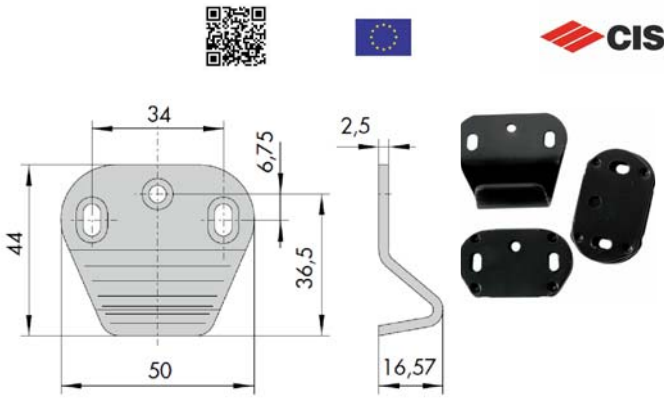

Acciaio verniciato nero
Bocchetta laterale e superiore angolare
Dotazione spessori
Adatta maniglioni antipanico Cisa serie 59001
59016 59311 59316 59801 59816
Dimensioni mm 50x44 spessore 2,5 angolo mm 16,57

84363	07072-21-0		SC	Pz	**8,2400**

Machieraldo
Ferramenta & Casalinghi

Cod	Specifiche	Cf	Imb UM	Listino

SCROCCO LATERALI MANIGLIONI FAST 07063



Scrocchi autobloccanti
Chiusura laterale
Completi di bocchette e aste
Abbinamento maniglioni 59011, 59016, 59811, 59816

53521	07063-51-0 mm 50 Pz 2	SC	Cf	**123,8800**

SCROCCO VERTICALI MANIGLIONI FAST 07063



Scrocchi autobloccanti
Chiusura verticale
Completi di bocchette e aste
Abbinamento maniglioni 59011, 59016, 59811, 59816

53522	07063-61-0 mm 60 Pz 2	SC	Cf	**123,8800**

PROLUNGA ASTE MANIGLIONI FAST 07064



Kit prolungamento aste superiori
Lunghezza mm 2250
Abbinamento maniglioni 59011, 59016, 59811, 59816

53520	07064-51-0 cm 225	SC	Pz	**42,5600**

ASTE VERTICALI MANIGLIONI 07081



Per azionamento chiusure supplementari
Abbinamento maniglioni art.59010/59015
Lunghezza aste cm 86/145

39270	07081-15-0 cm 86/145	SC	Cf	**22,6800**

SCROCCO VERTICALI MANIGLIONI 07063



Scrocchi autobloccanti
Chiusura verticale
Completi di bocchette
Abbinamento maniglioni 59010, 59015, 59810, 59815

39272	07063-60-0 mm 60 Pz 2	SC	Cf	**64,8900**

SCROCCO VERT.MANIGLIONI PRESTIGE 07063



Scrocchi autobloccanti
Chiusura verticale
Completi di bocchette superiori e pavimento
Abbinamento maniglioni 59311, 59316
Abbinamento aste 1.07081.06.0

85266	07063-30-0 mm 30 Pz 2	SC	Cf	**101,9600**

Cod	Specifiche	Cf	Imb UM	Listino

ASTE VERTICALI MANIGLIONI PRESTIGE 07081



Per azionamento chiusure supplementari
Lunghezza aste cm 101/120
Abbinamento maniglioni 59311, 59316
Abbinamento scrocchi 1.07081.06.0

85267	07081-06-0	SC	Cf	**41,9400**

INCONTRO ELETTRICO MANIGLIONI 07083

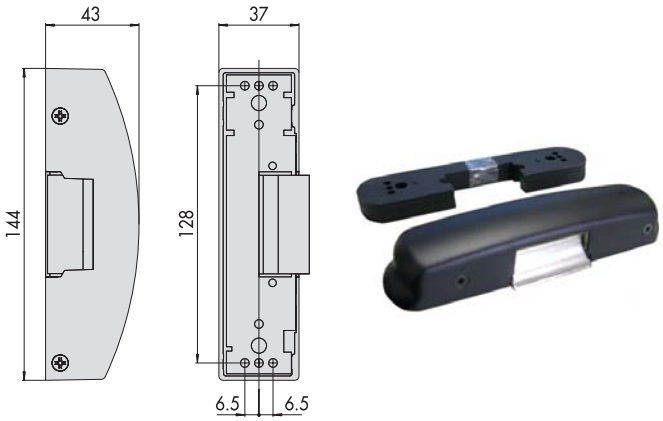

Scatola acciaio zincato
Carter lega alluminio verniciato nero
Controscrocco lega alluminio cromato
Adatto per maniglioni con scrocco laterale
Tensione Volt 12 ca

90172	07083-90-0	SC	Pz	**268,8000**

COMANDO ESTERNO MANIGLIONI 07078

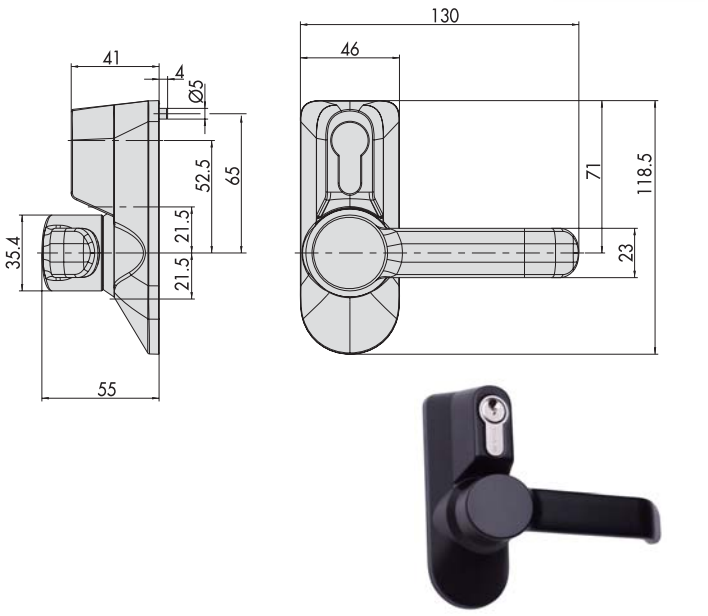

Maniglia e placca alluminio verniciate nere
Completa di cilindro superiore incorporato
Disabilitazione maniglia con chiave

73395	07078-38-0	SC	Pz	**55,4000**

COMANDO ESTERNO MANIGLIONI 07078

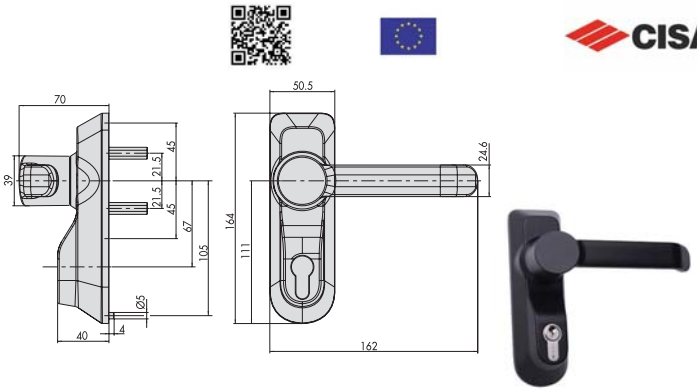

Maniglia e placca alluminio verniciate nere
Completa di cilindro inferiore incorporato
Disabilitazione maniglia con chiave

73396	07078-68-0	SC	Pz	**80,4000**

Cod	Specifiche	Cf	Imb UM	Listino

COMANDO ESTERNO MANIGLIONI 07078

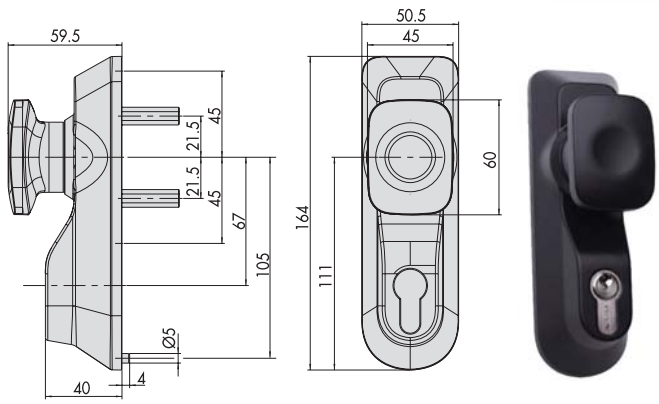

Pomolo e placca alluminio verniciate nere
Completa di cilindro inferiore incorporato
Disabilitazione pomolo con chiave

73397	07078-69-0		SC		Pz	**55,4000**

PLACCA ESTERNA MANIGLIONI CILINDRO 07176

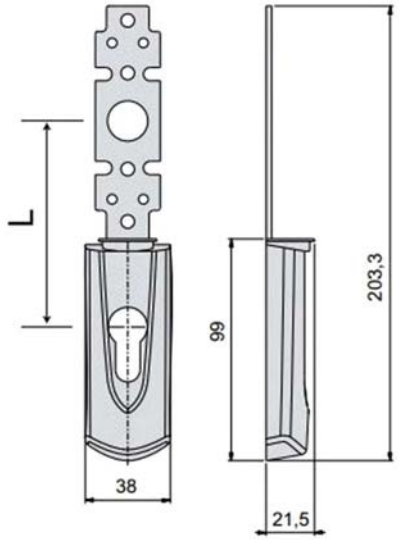

Placca alluminio verniciato nero
Interasse mm 72/85/92
Cilindro non incluso
Adatta maniglione Fast Touch cod. 85476
Dimensioni mm 38x21,5 h 203,3

00892	07176-61-0	L=72	SC	6	Pz	**11,6000**
00893	07176-62-0	L=85	SC	6	Pz	**11,6000**
00894	07176-63-0	L=92	SC	6	Pz	**11,6000**

Cod	Specifiche	Cf	Imb UM	Listino

PLACCA ESTERNA MANIGLIONI CIECA 07176

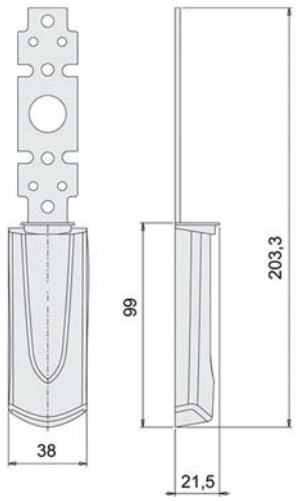

Placca alluminio verniciato nero
Adatta maniglione Fast Touch cod. 85476
Dimensioni mm 38x21,5 h 203,3

00895	07176-66-0		SC	6	Pz	**11,6000**

CHIUDIPORTA TRADIZIONALE 601

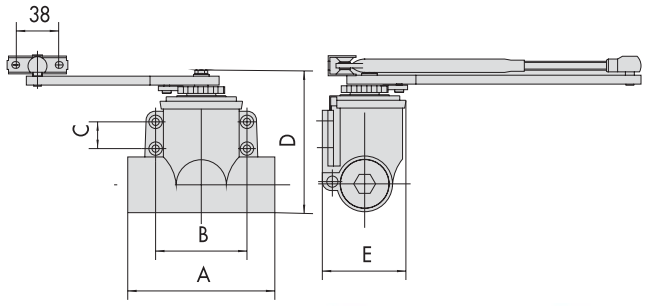



A	B	C	D	E
132	75,5	19	144	68
137	82	24	124	73
147	92	29	140	81

Corpo monoblocco ghisa
Braccetto acciaio senza arresto
Regolazione velocita' chiusura e forza colpo
Porte destre e sinistre a battente
60130 forza EN1 porte cm 75 dimensioni 123x105
60140 forza EN2 porte cm 85 dimensioni 123x118
60150 forza EN3 porte cm 95 dimensioni 140x133

83546	60130-01-0-98	oro	SC	2	Pz	**203,7000**
83547	60140-02-0-98	oro	SC	2	Pz	**237,5100**
83548	60150-03-0-98	oro	SC	2	Pz	**275,5200**

CHIUDIPORTA AEREODINAMICO 60460

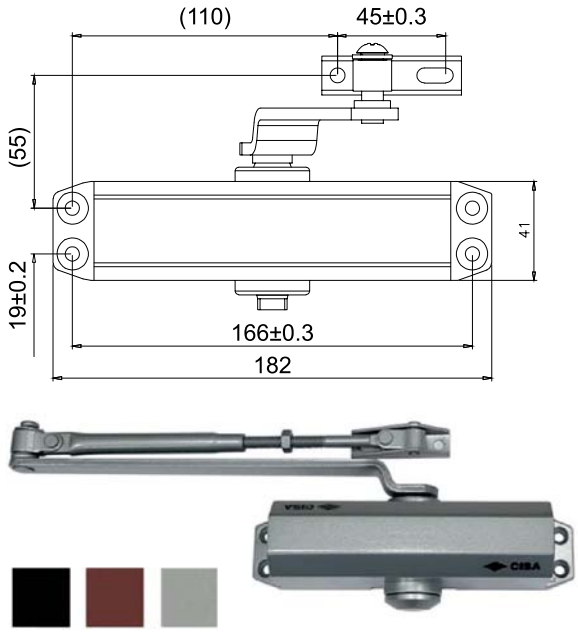

Corpo monoblocco lega alluminio - Multiforza
Braccetto acciaio senza arresto
Regolazione forza chiusura EN 2/3/4
Regolazione velocita' chiusura e forza colpo
Lunghezza mm 182 - Profondita' mm 60

Cod	Specifiche		Cf	Imb	UM	Listino
00369	60460-03-0-44	nero	SC	8	Pz	**35,5000**
00370	60460-03-0-88	marrone	SC	8	Pz	**36,1200**
00371	60460-03-0-97	alluminio	SC	8	Pz	**35,5000**

CHIUDIPORTA AEREODINAMICO C1415

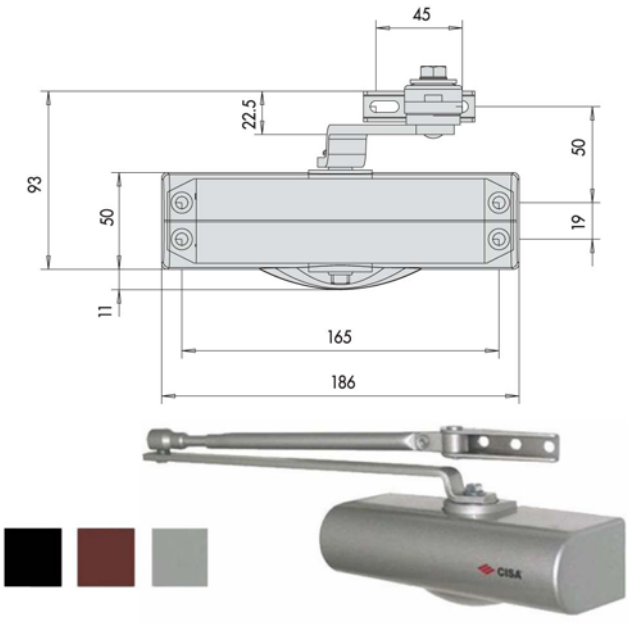

Corpo monoblocco lega alluminio - Multiforza
Braccetto acciaio senza arresto
Regolazione forza chiusura EN 2/3/4
Regolazione velocita' chiusura e forza colpo
Lunghezza mm 181 - Profondita' mm 59

Cod	Specifiche		Cf	Imb	UM	Listino
83109	C1415-03-0-44	nero	SC	6	Pz	**68,1600**
41341	C1415-03-0-88	marrone	SC	6	Pz	**68,1600**
41340	C1415-03-0-97	alluminio	SC	6	Pz	**68,1600**

CHIUDIPORTA AEREODINAMICO CON FERMO 60461

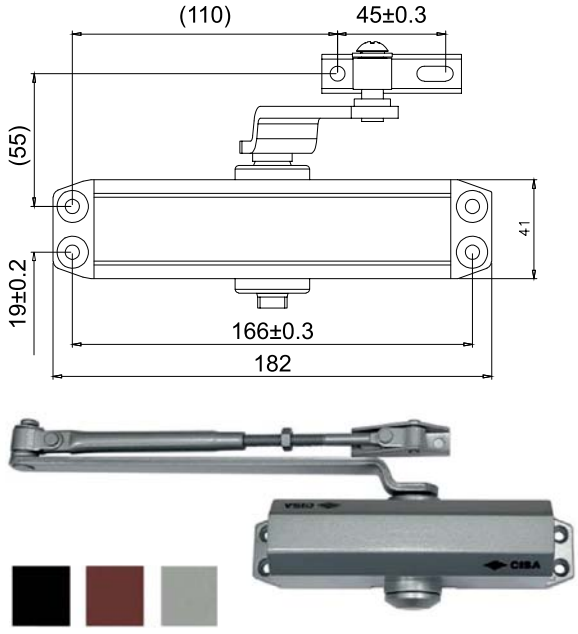

Corpo monoblocco lega alluminio - Multiforza
Braccetto acciaio con arresto
Regolazione forza chiusura EN 2/3/4
Regolazione velocita' chiusura e forza colpo
Lunghezza mm 182 - Profondita' mm 60

Cod	Specifiche		Cf	Imb	UM	Listino
00372	60461-03-0-44	nero	SC	12	Pz	**40,5800**
00373	60461-03-0-88	marrone	SC	12	Pz	**41,1600**
00374	60461-03-0-97	alluminio	SC	12	Pz	**40,5800**

CHIUDIPORTA AEREODINAMICO CON FERMO C1416

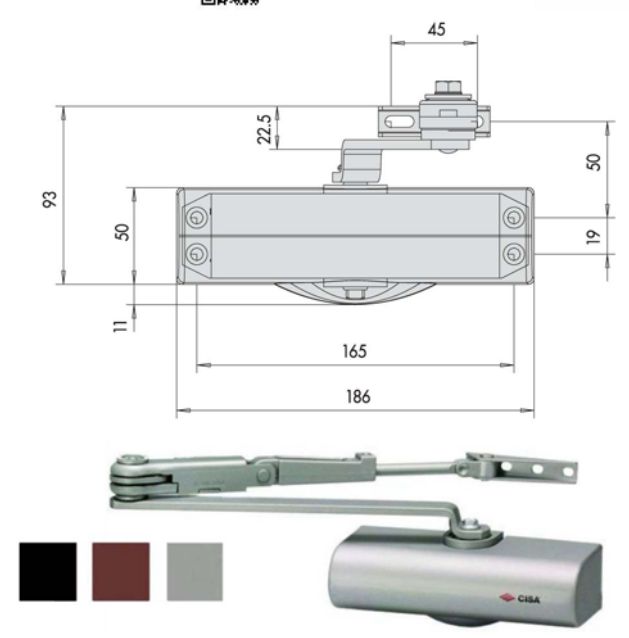

Corpo monoblocco lega alluminio - Multiforza
Braccetto acciaio con arresto
Regolazione forza chiusura EN 2/3/4
Regolazione velocita' chiusura e forza colpo
Lunghezza mm 186 - Profondita' mm 61

Cod	Specifiche		Cf	Imb	UM	Listino
83110	C1416-03-0-44	nero	SC	6	Pz	**73,3400**
41343	C1416-03-0-88	marrone	SC	6	Pz	**73,3400**
41342	C1416-03-0-97	alluminio	SC	6	Pz	**73,3400**

CHIUDICANCELLO CARDINE C1310



Corpo alluminio pressofuso
Meccanismo a molla regolabile
Funzione arresto 90^
Reversibile - Utilizzabile come apricancello
Adatto cancelli lunghezza massima cm 120 kg 55
Utilizzabile come cardine con staffa inclusa
Applicabile su cardine pre esistente, montante cancello o muratura con accessori non inclusi

Cod	Specifiche		Cf	Imb UM	Listino
85800	C1310-01-0	nero	SC	Pz	**204,9200**

STAFFA CHIUDICANCELLO RETROFIT 07155



Acciaio zincato
Staffa supporto regolabile
Adatta utilizzo chiudicancello C1310 in asse su cardine pre esistente

Cod	Specifiche		Cf	Imb UM	Listino
85801	07155-03-0	zincato	BU	Pz	**38,0200**

ADATTATORE SERRATURE TAGLIAFUOCO 07071

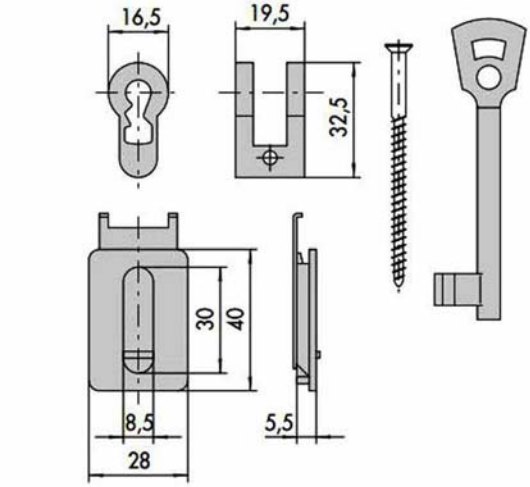

Adattatore cifrato serrature tagliafuoco
Dotazione:
Pz 1 chiave cifrata tipo patent 1/2/3/4
Pz 1 vite fissaggio
Pz 2 borchie nylon con otturatore abbinabili a maniglie serie 07070.12/14/16
Adatto serrature Cisa 43000 43020 43025

Cod	Specifiche		Cf	Imb UM	Listino
85795	07071-10-0	cifratura 1	BU	6 Pz	**3,2340**
85796	07071-10-0	cifratura 2	BU	6 Pz	**3,2340**
85797	07071-10-0	cifratura 3	BU	6 Pz	**3,2340**
85798	07071-10-0	cifratura 4	BU	6 Pz	**3,2340**

POMOLO SERRATURE OVALE 06355

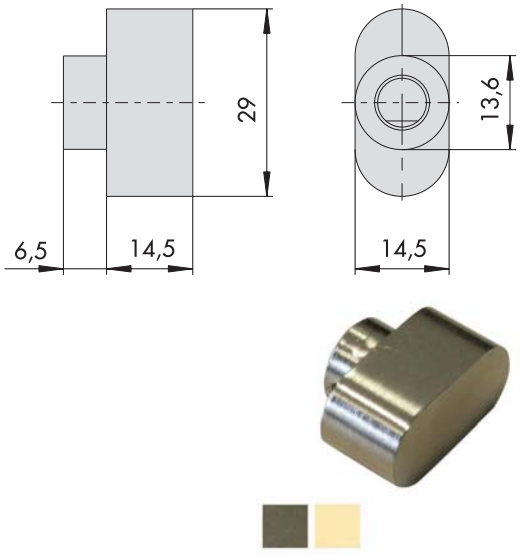

Ottone
Dimensioni mm 14,5x29 h 20,5

Cod	Specifiche		Cf	Imb UM	Listino
87580	06355-00-0	ottone nichelato	6	Pz	**15,2800**
87581	06355-00-0	ottone lucido	6	Pz	**15,2800**

Cod	Specifiche	Cf	Imb UM	Listino

BOCCHETTA TONDA 06010

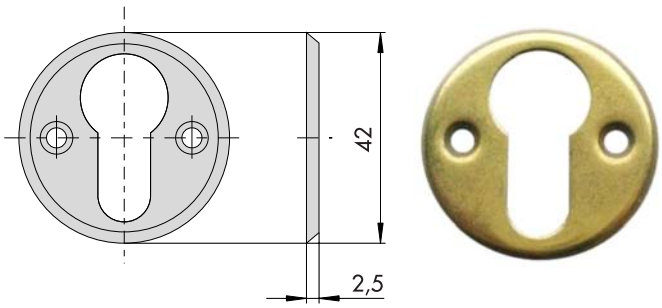

Ottone burattato
Abbinabile a cilindri profilo europeo
2 fori fissaggio
Dimensione mm 42 spessore mm 2,5

82249	06010-00-0 mm 42	100	Pz	**1,6600**

BOCCHETTA TONDA 06075

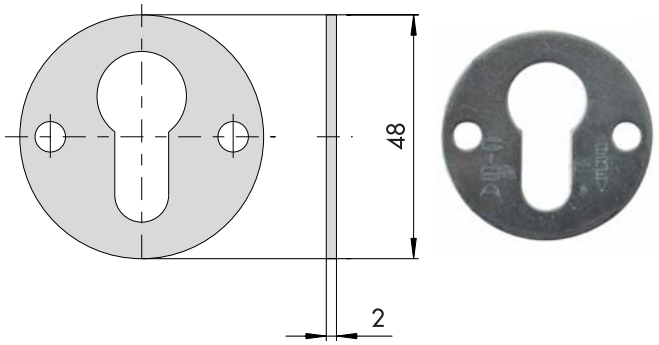

Acciaio zincato
Abbinabile a cilindri profilo europeo
2 fori fissaggio
Dimensione mm 48 spessore mm 2

86262	06075-00-0 mm 48	100	Pz	**1,6200**

BOCCHETTA OVALE 06012

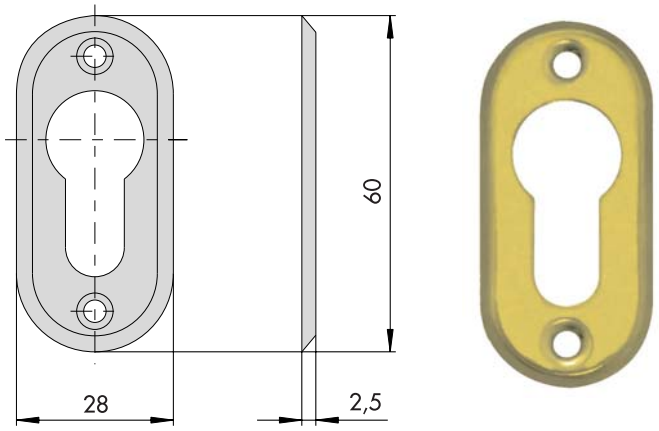

Ottone burattato
Abbinabile a cilindri profilo europeo
2 fori fissaggio
Dimensioni mm 28x40 spessore mm 2,5

82250	06012-00-0 mm 28x40	2*	Pz	**1,1800**

Cod	Specifiche	Cf	Imb UM	Listino

BOCCHETTA OVALE 06018

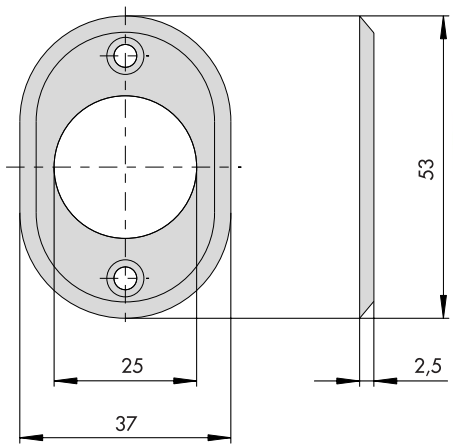



Ottone burattato
Abbinabile a cilindri profilo tondo diametro mm 25
2 fori fissaggio
Dimensioni mm 37x53 spessore mm 2,5

82251	06018-25-0 mm 37x53	100	Pz	**2,1600**

BOCCHETTA OVALE 06027

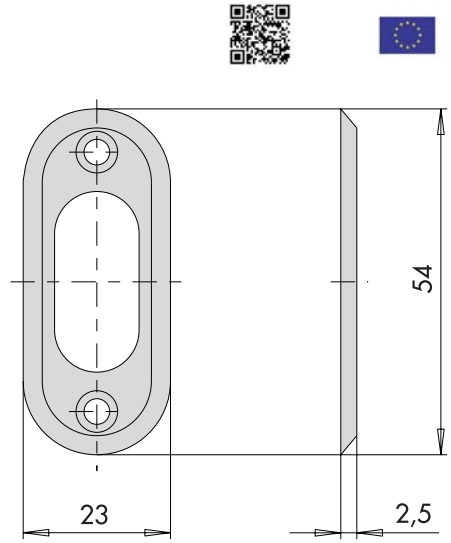



Ottone burattato
Abbinabile a cilindri profilo ovale
2 fori fissaggio
Dimensioni mm 23x54 spessore mm 2,5

82252	06027-00-0 mm 23x54	2*	Pz	**1,5800**

Cod	Specifiche	Cf	Imb UM	Listino

BOCCHETTA RETTANGOLARE 06043

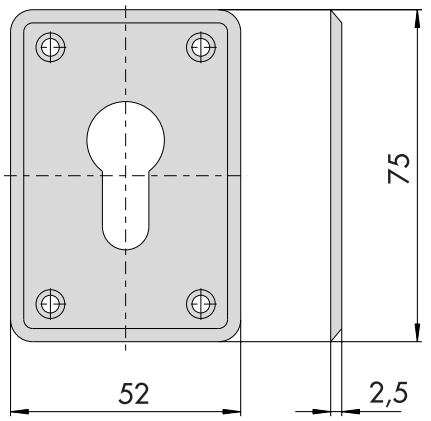

Ottone lucido
Abbinabile a cilindri profilo europeo
4 fori fissaggio
Dimensioni mm 52x75 spessore mm 2,5

82253 06043-00-0 mm 52x75 Pz **3,7200**

BOCCHETTA RETTANGOLARE 06012

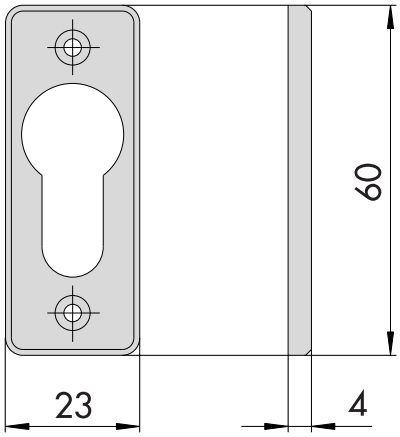

Nylon
Abbinabile a cilindri profilo europeo
2 fori fissaggio
Dimensioni mm 23x60 spessore mm 4

00364 06012-01-0 mm 23x60 100 Pz **2,6200**

BOCCHETTA RETTANGOLARE 06027

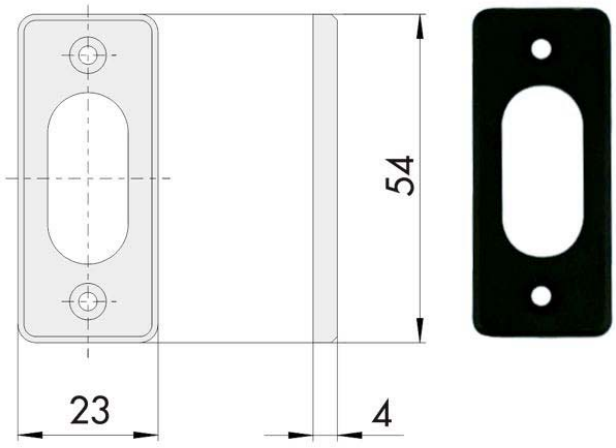

Nylon
Abbinabile a cilindri profilo ovale
2 fori fissaggio
Dimensioni mm 23x54 spessore mm 4

00365 06027-01-0 mm 23x54 100 Pz **1,5000**

BOCCHETTA RETTANGOLARE DM 06124

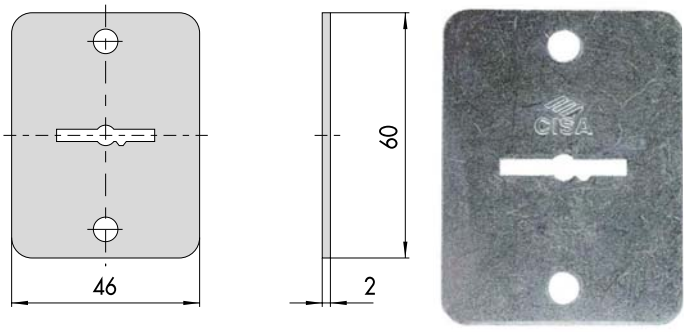

Acciaio zincato
Abbinabile a serrature doppia mappa
2 fori fissaggio
Dimensione mm 46x60 spessore mm 2,0

86263 06124-00-0 mm 46x60 12 Pz **3,4800**

BOCCHETTA RETTANGOLARE DM 06124

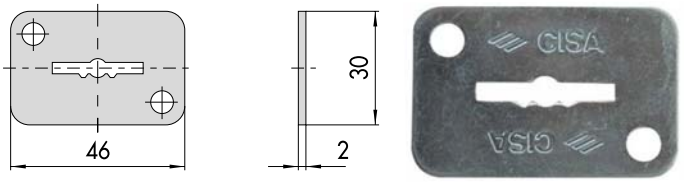

Acciaio zincato
Abbinabile a serrature doppia mappa
2 fori fissaggio
Dimensione mm 46x30 spessore mm 2,0

86264 06124-02-0 mm 46x30 12 Pz **3,4800**

Cod	Specifiche	Cf	Imb	UM	Listino

CONTROPIASTRA SERRATURE 06035

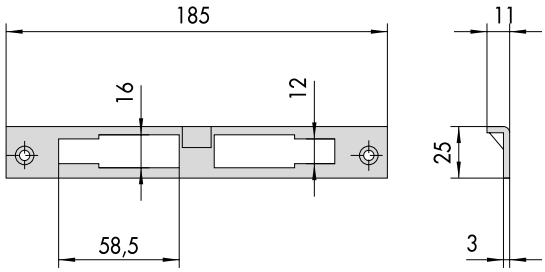

Ottone
Piastra angolare reversibile
Dimensioni mm 25x185
Adatto serrature Cisa:
12010 12011

87650 06035-00-0 6 Pz **17,6400**

CONTROPIASTRA SERRATURE 06062

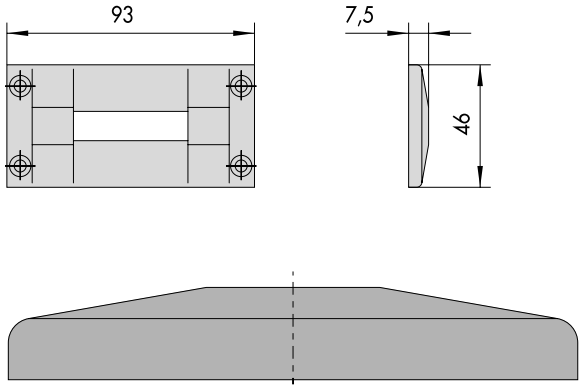

Nylon
Dimensioni mm 46x93
Adatto serrature Cisa:
14010 14020 14350 14450 14510 44110
44115 44140 44145 44150 44155 44160
44210 44227 44240 44245 44350 44450

87651 06062-00-0 25 Pz **4,5800**

CONTROPIASTRA SERRATURE 06072

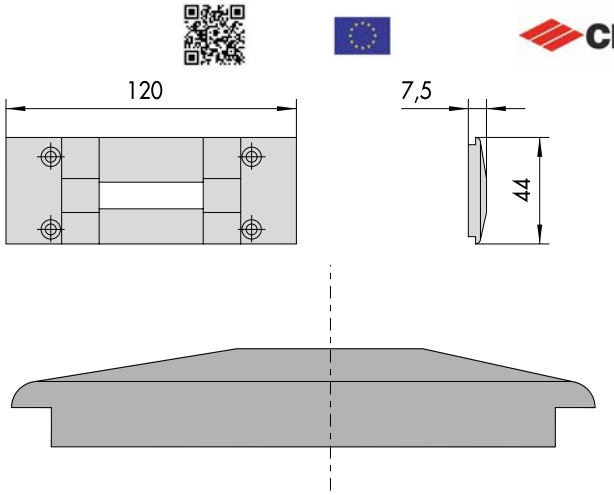

Nylon
Dimensioni mm 44x120
Adatto serrature Cisa:
14010 14020 14350 14450 14510 44110
44115 44140 44145 44150 44155 44160
44210 44227 44240 44245 44350 44450

87652 06072-00-0 25 Pz **4,5800**

CONTROPIASTRA SERRATURE 06141

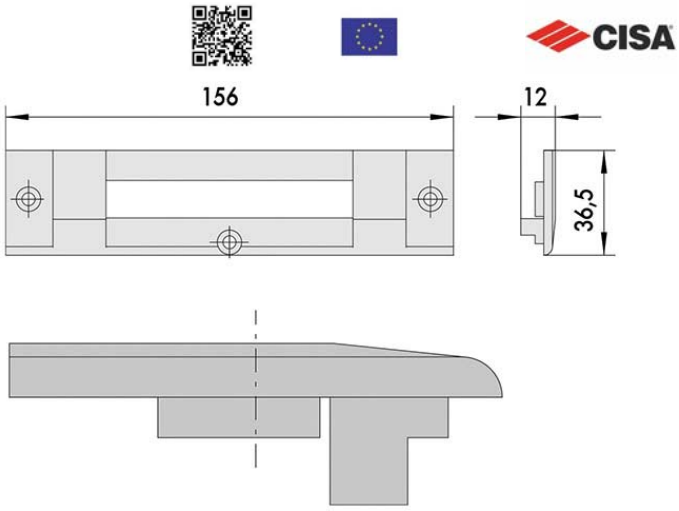

Nylon
Dimensioni mm 36,5x156
Adatto serrature Cisa:
17352 17357 46200 46210 46220
46420 57312 57317 57330 57335
57352 57357 57370 57375
1.06443.00.0 1.06443.05.0 1.06453.05.0

85215 06141-35-0 25 Pz **5,9600**

CONTROPIASTRA SERRATURE 06141

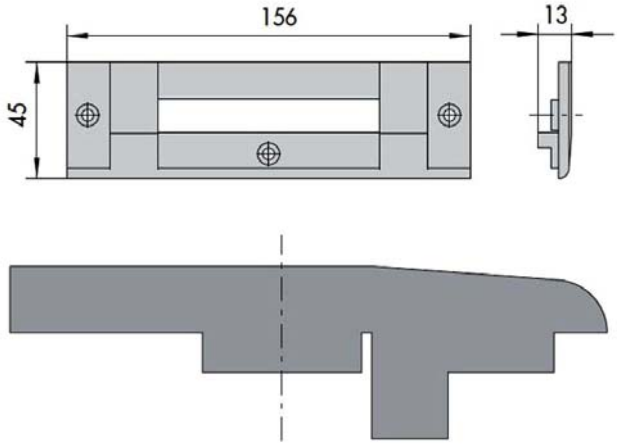

Nylon
Dimensioni mm 45x156
Adatto serrature Cisa:
17352 17357 46200 46210 46220
57312 57317 57330 57335 57352
57357 57370 57375
1-06453-05-0 1-06443-00-0 1-06443-05-0

87653 06141-37-0 25 Pz **5,9430**

Cod	Specifiche	Cf	Imb	UM	Listino

CONTROPIASTRA SERRATURE 06226

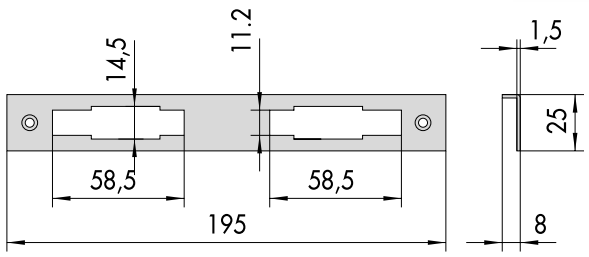

Acciaio ottonato
Piastra angolare
Dimensioni mm 25x195
Adatto serrature Cisa:
5C110 5C611 5C651

87654	06226-00-0	25	Pz	**5,9200**

CONTROPIASTRA SERRATURE 06232

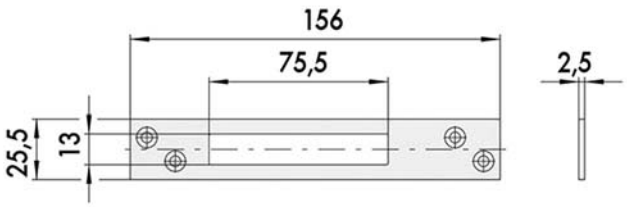

Acciaio zincato
Dimensioni mm 25,5x156
Adatta serrature Cisa:
17353 17358 56013 56016 56358 57013
57016 57030 57035 57223 57226 57333
57336

00710	06232-00-0	25	Pz	**5,1200**

CONTROPIASTRA SERRATURE 06277

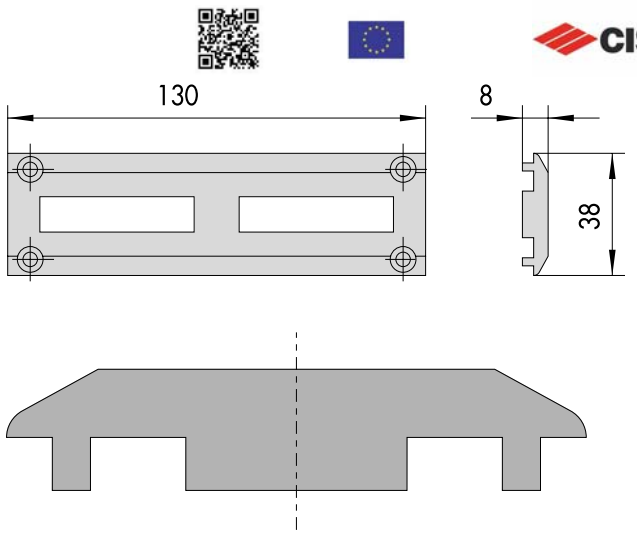

Nylon
Dimensioni mm 25x195
Adatto serrature Cisa:
44220 44221 44225 44226

87655	06277-10-0	25	Pz	**4,8000**

Cod	Specifiche	Cf	Imb	UM	Listino

CONTROPIASTRA SERRATURE 06277

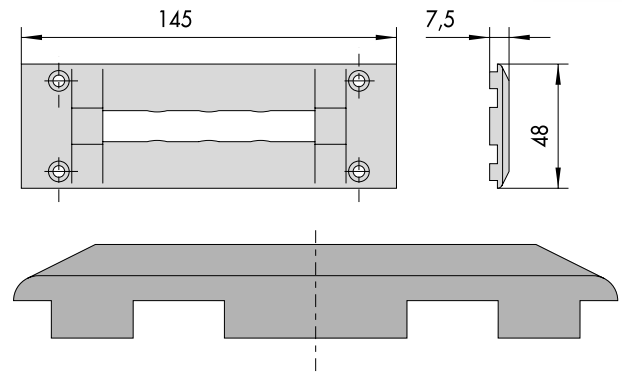

Nylon
Dimensioni mm 48x145
Adatto serrature Cisa:
14460 44120 44360 44460

87656	06277-14-0	25	Pz	**4,8000**

CONTROPIASTRA SERRATURE 06277

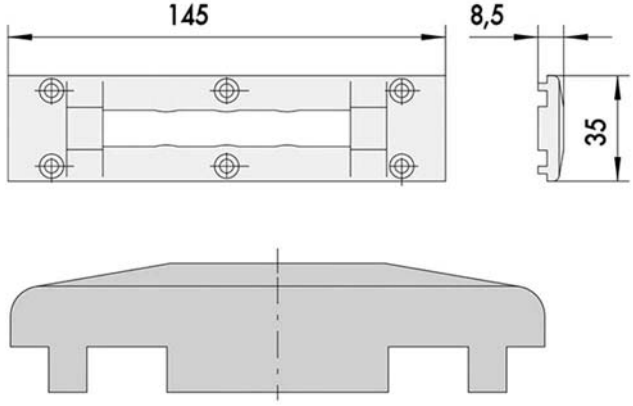

Nylon
Dimensioni mm 35x145
Adatto serrature Cisa:
14461 44121 44361 44461

87657	06277-41-0	25	Pz	**4,8000**

Cod	Specifiche	Cf	Imb	UM	Listino

CONTROPIASTRA SERRATURE 06277

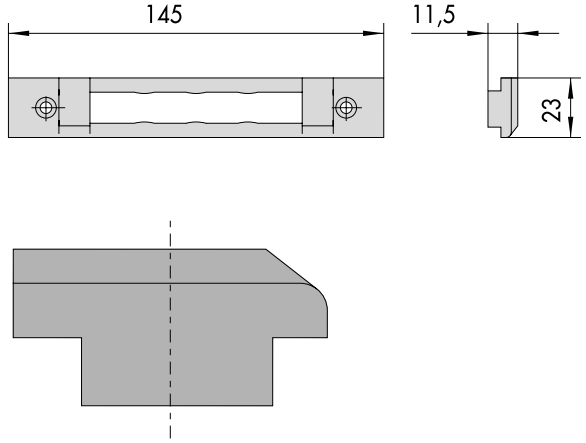

Nylon
Dimensioni mm 23x145
Adatto serrature Cisa:
14461 14462 44121 44361 44362 44461
44462

87658	06277-77-0	25	Pz		**5,5400**

CONTROPIASTRA SERRATURE 06277

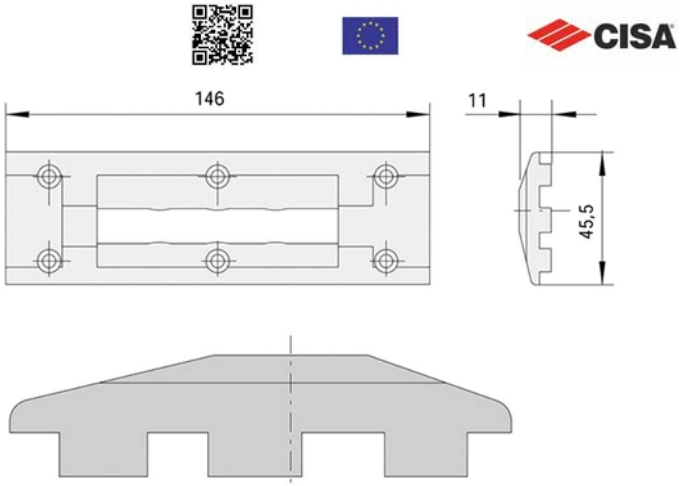

Nylon
Dimensioni mm 45,5x146
Adatto serrature Cisa:
14461 14462 44121 44361 44461

87659	06277-92-0	25	Pz		**6,5200**

CONTROPIASTRA SERRATURE 06287

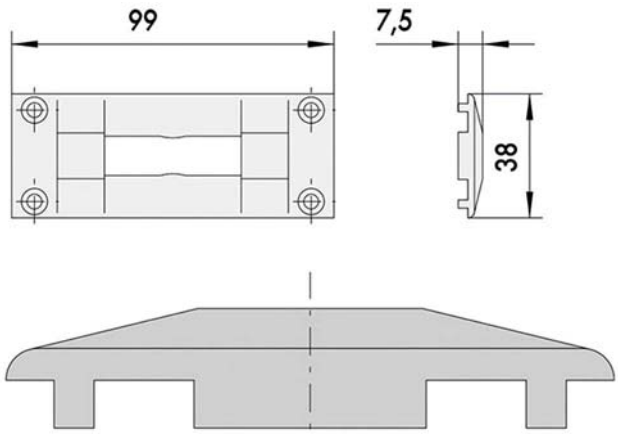

Nylon
Dimensioni mm 38x99
Adatto serrature Cisa:
14010 14011 14012 14017 14020 14021
14350 14351 14450 14451 14510 14511
44110 44111 44115 44116 44140 44141
44145 44146 44150 44151 44155 44156
44160 44161 44227 44228 44240 44241
44245 44246 44350 44351 44450 44451

87660	06287-02-0	25	Pz		**4,8000**

CONTROPIASTRA SERRATURE 06287

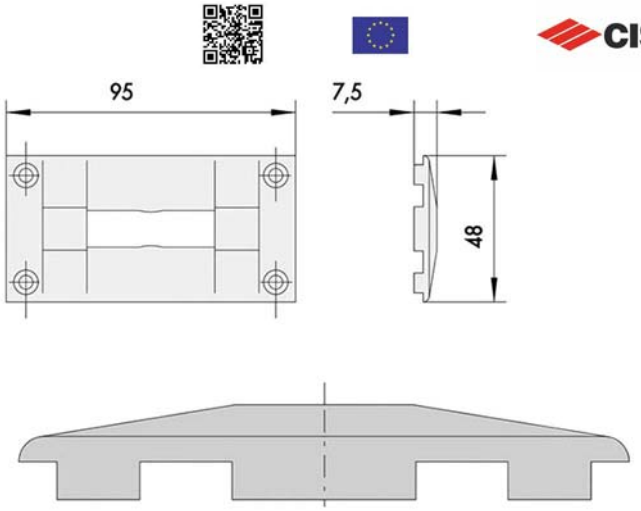

Nylon
Dimensioni mm 48x95
Adatto serrature Cisa:
14011 14012 14017 14020 14350 14450
14510 44110 44115 44140 44145 44150
44155 44160 44227 44240 44245 44350
44450

87661	06287-14-0	25	Pz		**4,8000**

Cod	Specifiche	Cf	Imb	UM	Listino

CONTROPIASTRA SERRATURE 06461

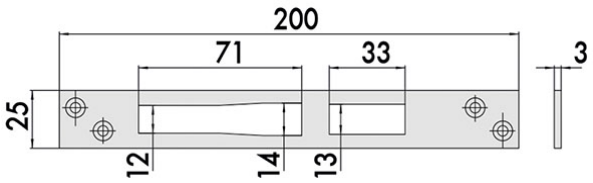

Acciao inox
Dimensioni mm 25x200
Adatta serrature Cisa:
46215 46217 46225 46227 46425 46435
46445 46525 46625 46725

87662 06461-01-0 12 Pz **11,1600**

CONTROPIASTRA SERRATURE 06462

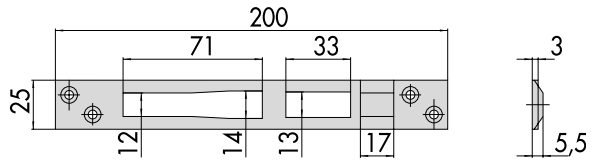

Acciao inox
Pattino nylon
Dimensioni mm 25x200
Adatta serrature Cisa:
16205 16207 16215 16217 16225 16227
16425 16435 16445 16525 16625 16725

87663 06462-01-0 12 Pz **16,4000**

CONTROPIASTRA SERRATURE 06463

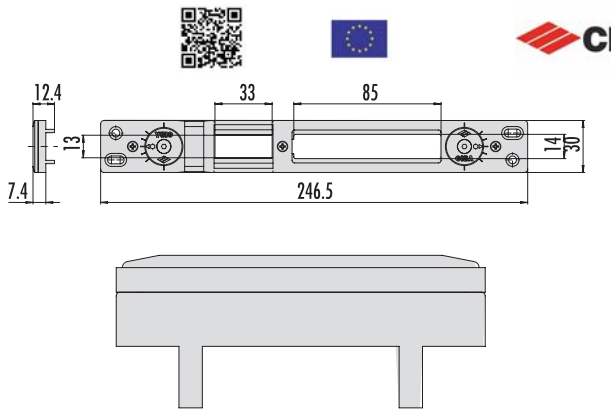

Acciaio verniciato nero
Pattino nylon - Vaschetta nylon copriforo
Regolazione laterale mm 2,5
Adatta serrature Cisa:
17300 56300 57300 43200 43700 43800
19000 49000 16000 46000 4A000 4A010
4A110 4A120 4A200 4A210
1-06443-00-21/23 1-06443-00-26/36 1-06443-00

87664 06463-57-0 12 Pz **14,1200**

Cod	Specifiche	Cf	Imb	UM	Listino

CONTROPIASTRA SERRATURE 06463

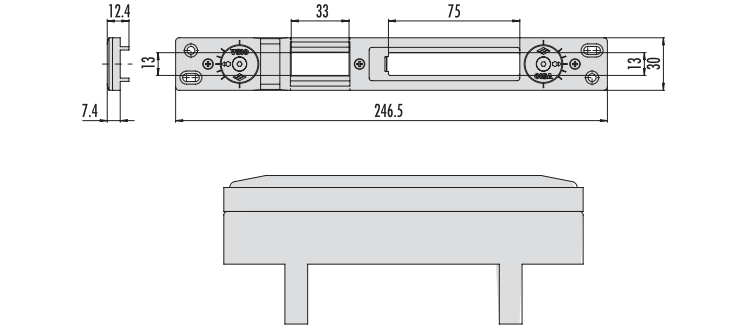

Acciaio verniciato nero
Pattino nylon - Vaschetta nylon copriforo
Regolazione laterale mm 2,5
Adatta serrature Cisa:
19000 49000 43200 43700 43800 4A000
4A010 4A100 4A120 4A200 4A210

87665 06463-67-0 12 Pz **14,1200**

CONTROPIASTRA SERRATURE 06463

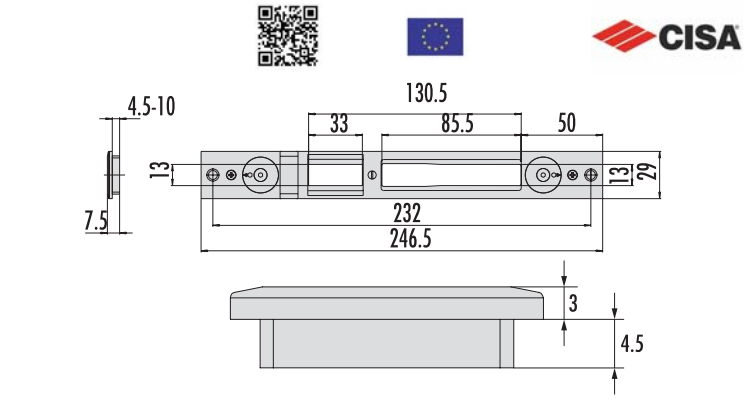

Acciaio verniciato nero
Pattino nylon - Vaschetta nylon copriforo
Regolazione laterale mm 2,5
Adatta serrature Cisa:
16000 46000

87666 06463-74-0 12 Pz **17,1400**

CONTROPIASTRA SERRATURE 06463

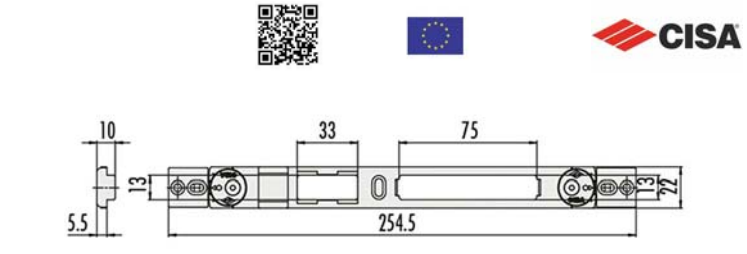

Acciaio verniciato nero
Dimensioni mm 22x254,5
Vaschetta nylon
Regolazione laterale mm 2,5
Adatta serrature Cisa:
19000 49000 43200 43700 43800 4A000
4A010 4A100 4A120 4A200 4A210

00711 06463-82-0 12 Pz **13,1600**

Cod	Specifiche	Cf	Imb UM	Listino

CONTROPIASTRA SERRATURE 06463

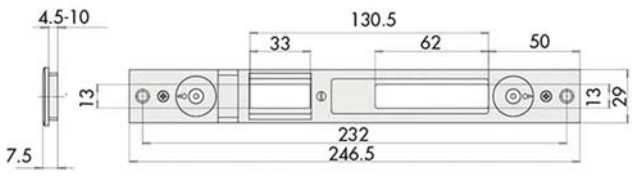

Acciaio verniciato nero
Dimensioni mm 29x246,5
Vaschetta nylon
Regolazione laterale mm 2,5
Adatta serrature Cisa:
19000 49000 43200 43700 43800 4A000
4A010 4A100 4A120 4A200 4A210

00712	06463-84-0	12	Pz	**17,1400**

CONTROPIASTRA SERRATURE 06465

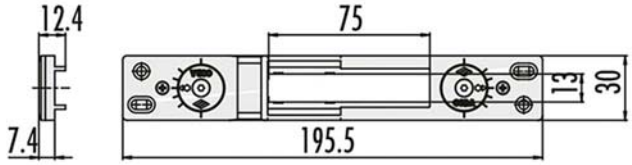

Acciaio verniciato nero
Dimensioni mm 30x195,5
Vaschetta nylon
Regolazione laterale mm 2,5
Adatta serrature Cisa:
1.06443.00.21/31 1.06443.00.0.26/36 1.06443.00.0
1.06443.05.0 17300 56300 57300 43200 43700
43800 19000 49000 16000 46000 4A000
4A110 4A120 4A200 4A210

00713	06465-57-0	12	Pz	**14,1200**

CONTROPIASTRA SERRATURE 06465

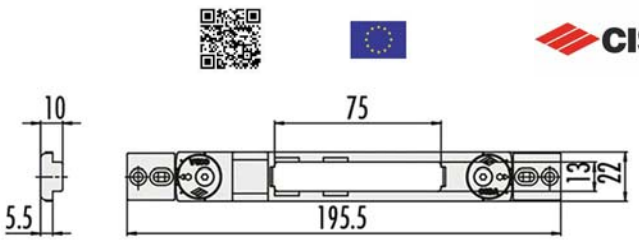

Acciaio verniciato nero
Dimensioni mm 22x195,5
Vaschetta nylon
Regolazione laterale mm 2,5
Adatta serrature Cisa:
1.06443.00.21/31 1.06443.00.0.26/36 1.06443.00.0
1.06443.05.0 17300 56300 57300 43200 43700
43800 19000 49000 16000 46000 4A000
4A010 4A110 4A120 4A200 4A210

00714	06465-72-0	12	Pz	**13,1600**

Cod	Specifiche	Cf	Imb UM	Listino

CONTROPIASTRA SERRATURE 06465

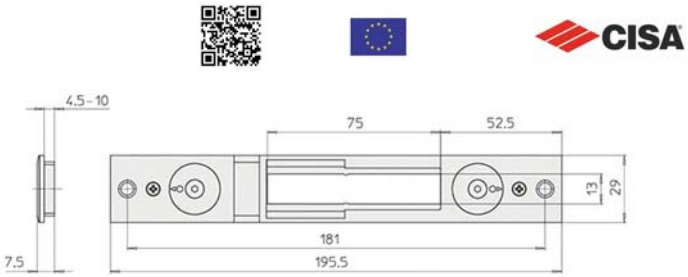

Acciaio verniciato nero
Dimensioni mm 29x195,5
Vaschetta nylon
Regolazione laterale mm 2,5
Adatta serrature Cisa:
1.06443.00/21/31 1.06443.00.0.26/36 1.06443.00.0
1.06443.05.0 17300 56300 57300 43200 43700
43800 19000 49000 16000 46000 4A000
4A010 4A110 4A120 4A200 4A210

00715	06465-74-0	12	Pz	**17,1400**

CONTROPIASTRA INCONTRO ELETTRICO 05001

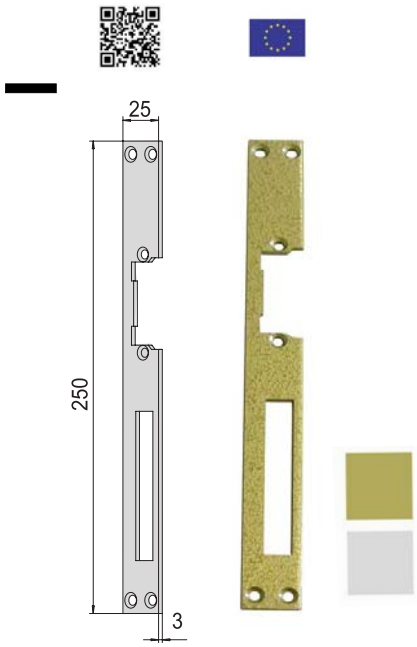

Acciaio finitura oro/nichelata
Piastra diritta reversibile
Dimensioni mm 25x250

85213	05001-00-0-06	oro	12	Pz	**9,3200**
85214	05001-00-0-12	nichelata	12	Pz	**10,4200**

Machieraldo
Ferramenta & Casalinghi

Cod	Specifiche	Cf	Imb UM	Listino

TETTUCCIO PROTETTIVO 07061

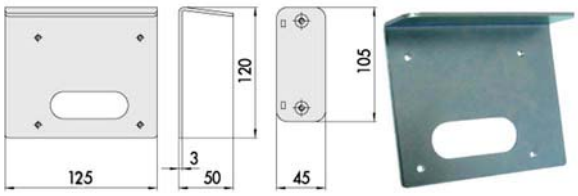

Acciaio zincato
Sottobocchetta
Dimensioni mm 125 h 120 profondita' 50 ambidestra
Viti fissaggio incluse
Adatto serrature Cisa:
11721 11726 11731 11736
11761 11711 11921 11931

85262	07061-00-0	Sx	BU	12	Pz	**17,5000**

CONTROPIASTRA ELETTROSERRATURE 07017

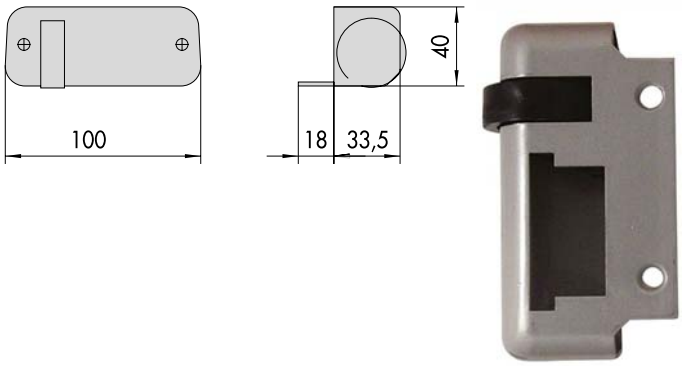

Scatola acciaio verniciato grigio
Rullo nylon
Adatta per elettroserrature Cisa:
11610 11611 11630 11631 11635

82254	07017-10-1	DX		6	Pz	**23,6000**
82255	07017-10-2	SX		6	Pz	**23,6000**

CONTROPIASTRA ELETTROSERRATURE 07018

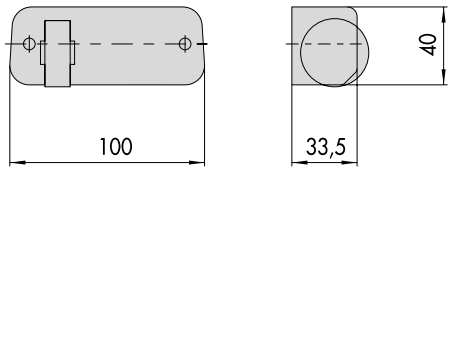

Scatola acciaio verniciato grigio
Rullo nylon
Adatta per elettroserrature Cisa:
11721 11731 11921 11931

82256	07018-00-1	DX		6	Pz	**23,9200**
82257	07018-00-2	SX		6	Pz	**23,9200**

CONTROPIASTRA ELETTROSERRATURE 07020

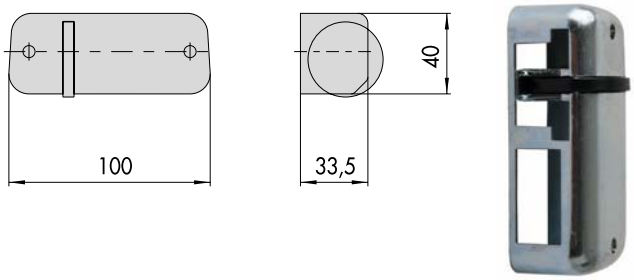

Scatola acciaio verniciato grigio
Rullo nylon
Adatta per elettroserrature Cisa:
11761 11771

82258	07020-00-1	DX		6	Pz	**27,6000**
82259	07020-00-2	SX		6	Pz	**27,6000**

CONTROPIASTRA ELETTROSERRATURE 07021

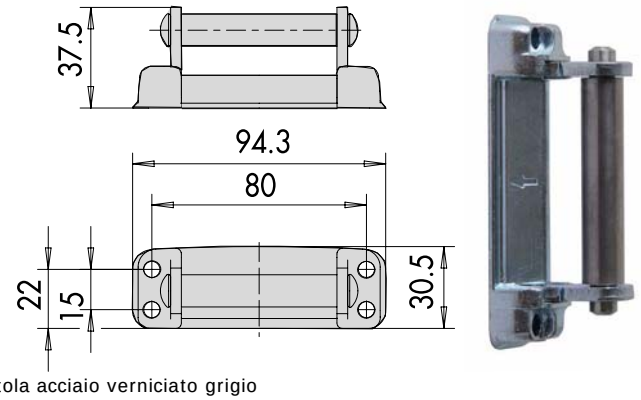

Scatola acciaio verniciato grigio
Rullo nylon
Adatta per elettroserrature Cisa:
1A721 1A731

82260	07021-00-0			6	Pz	**23,5000**

Cod	Specifiche	Cf	Imb UM	Listino

CONTROPIASTRA ELETTROSERRATURE 07021

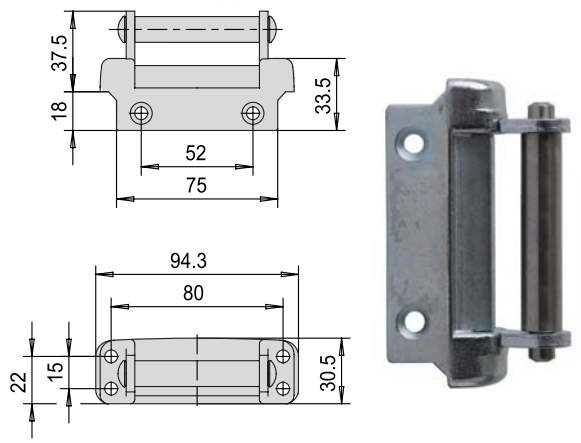

Scatola acciaio verniciato grigio
Rullo nylon
Adatta per elettroserrature Cisa:
1A610 1A611 1A630 1A631

82261 07021-10-0 6 Pz **24,0800**

BOBINA ELETTROSERRATURE VOLT 12 07009

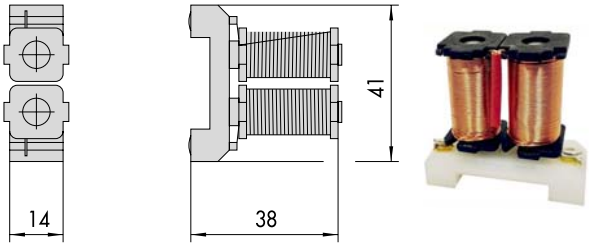

Bobina ricambio per elettroserrature CISA:
12010 12011 12015 12016
Tensione V 12

87592 07009-00-0 6 Pz **32,6400**

BOBINA ELETTROSERRATURE VOLT 12 07013

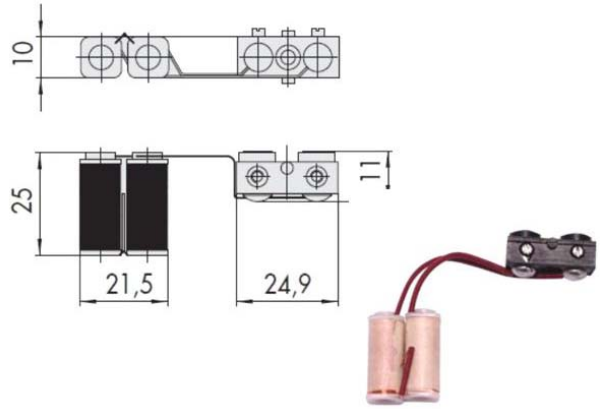

Bobina ricambio per elettroserrature CISA:
14010 14011 14012 14017
Tensione V 12

87593 07013-00-0 6 Pz **34,9200**

BOBINA ELETTROSERRATURE VOLT 12 07025

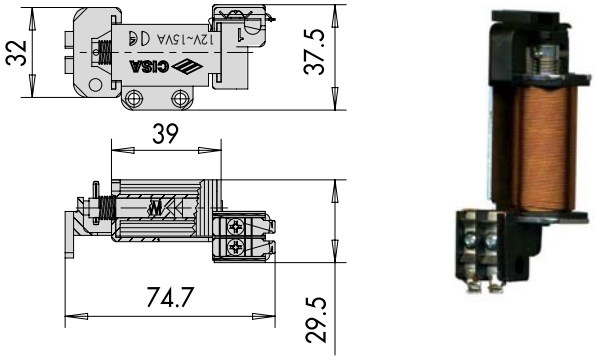

Bobina ricambio per elettroserrature Cisa:
1A610 1A611 1A630 1A631 1A721 1A731
Tensione V 12
Ambidestra

81951 07025-00-0 6 Pz **34,6400**

BOBINA ELETTROSERRATURE VOLT 12 07118

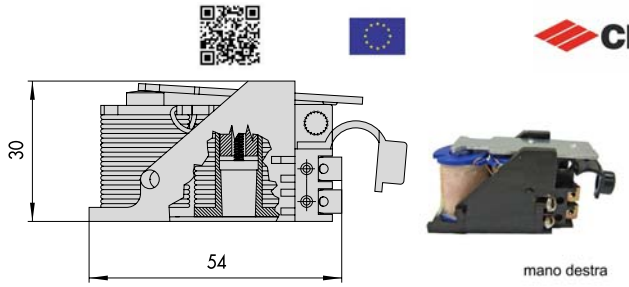

Bobina ricambio per elettroserrature Cisa:
11521 11540 11551 11560 11610 11611 11630
11631 11660 11661 11670 11671 11721 11731
11761 11771 11823 11921 11931
Supporto nylon nero
Tensione V 12

31462 07118-00-1 Dx 6 Pz **34,7600**
31463 07118-00-2 Sx SC 6 Pz **34,7600**

BOBINA ELETTROSERRATURE VOLT 12 07120

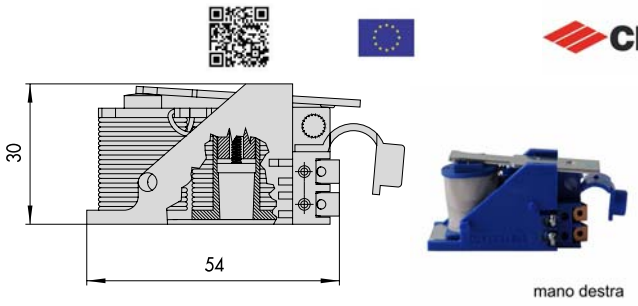

Bobina ricambio per elettroserrature Cisa:
11521 11540 11551 11560 11610 11611 11630
11631 11660 11661 11670 11671 11721 11731
11761 11771 11823 11921 11931
Supporto nylon blu
Regolabile
Tensione V 12

90154 07120-00-1 Dx 6 Pz **34,7600**
90155 07120-00-2 Sx 6 Pz **34,7600**

Cod	Specifiche	Cf	Imb	UM	Listino

BOBINA ELETTROSERRATURE VOLT 12 07086

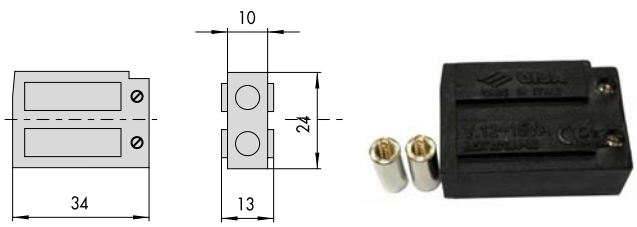

Bobina ricambio per elettroserrature CISA:
14350 14351 14352 14450 14451 14452 14460 14461
14462 14510 14511 14512 15500 16000 17500 19000
Tensione V 12

Cod	Specifiche	Cf	Imb	UM	Listino
88719	07086-00-0		6	Pz	**34,9200**

PULSANTE ELETTROSERRATURE 06110



Nylon
Adatto serrature elettriche con fermo a giorno
Non adatto serie Cisa:
14020 14021
Dimensioni mm 26x45 h 50

Cod	Specifiche	Cf	Imb	UM	Listino
85216	06110-15-0	SC	12	Pz	**19,7600**

PULSANTE ELETTROSERRATURE 06110



Ottone
Dimensioni mm 45 tasto mm 21,5 lunghezza mm 51
Fori fissaggio
Adatto serrature Cisa:
12010 12011 12015 12016

Cod	Specifiche	Cf	Imb	UM	Listino
85219	06110-00-0	SC	6*	Pz	**15,5800**

PULSANTE ELETTROSERRATURE 19221



Nylon
Colore rosso
Ricambio elettroserrature Cisa:
1A611 1A731

Cod	Specifiche	Cf	Imb	UM	Listino
85479	19221-85-0	BU		Pz	**2,4570**

PULSANTE ELETTROSERRATURE 19592



Nylon
Colore rosso
Ricambio elettroserrature Cisa:
11611

Cod	Specifiche	Cf	Imb	UM	Listino
85477	19592-85-0 Dx			Pz	**2,4570**

PULSANTE ELETTROSERRATURE 19593



Nylon
Colore rosso
Ricambio elettroserrature Cisa:
11611

Cod	Specifiche	Cf	Imb	UM	Listino
85478	19593-85-0 Sx			Pz	**2,4570**

Cod	Specifiche	Cf	Imb	UM	Listino

CONTATTI ELETTROSERRATURE 06510



Coppia contatti nylon
Adatti per elettroserrature
Completi di spessori

Cod	Specifiche	Cf	Imb	UM	Listino
51227	06510-00-0		6	Pz	**18,5200**

CONTATTI ELETTROSERRATURE 06511

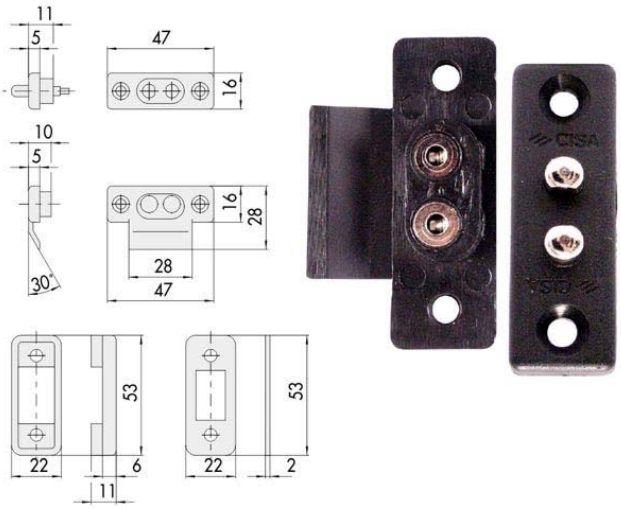

Coppia contatti nylon
Adatti per elettroserrature
Completi di spessori

Cod	Specifiche	Cf	Imb	UM	Listino
00366	06511-00-0		6	Pz	**19,8400**

INCONTRO ELETTRICO SERRATURE 15100

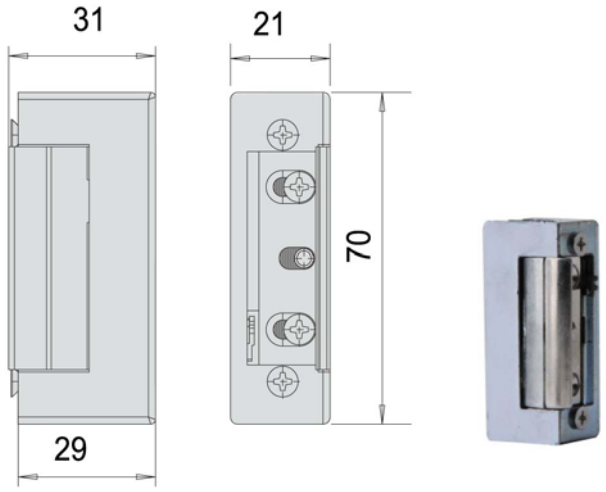

Scatola acciaio zincato
Reversibile
Antiripetitore - Fermo a giorno
Tensione V 12 - Assorbimento Amp 0,7
Misure mm 21x21 h 70

Cod	Specifiche	Cf	Imb	UM	Listino
84370	15100-00-0	SC	12	Pz	**51,3800**

BOCCOLE ANTISVITAMENTO 06290

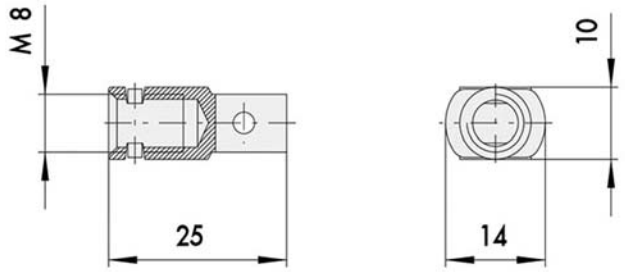

Acciaio
Filetto M8
Antisvitamento
Adatte serrature Cisa:
56016 56017 57035 57226 57318 57336

Cod	Specifiche	Cf	Imb	UM	Listino
00716	03290-10-0 Pz 2	BU	12	Cf	**10,3000**

Machieraldo
Ferramenta & Casalinghi

Cod	Specifiche	Cf	Imb UM	Listino

MODULO BOOSTER 07022

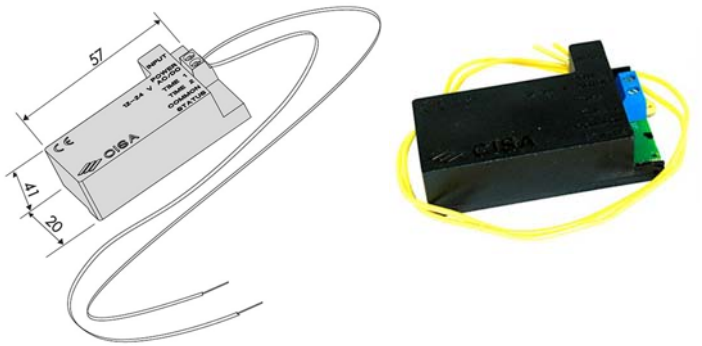

Circuito elettronico
Converte V12 DC, V24 DC, V24 AC in V12 AC
Riduce assorbimento corrente
Garantisce sufficiente potenza elettrica
Permette fermo a giorno solo serratura Elettrika
Adatto serrature Cisa Elettrika e elettroserrature
Non abbinabile incontri elettrici

85260 07022-00-0 Pz **77,1600**

ASTE SERRATURE TRIPLICE 06441

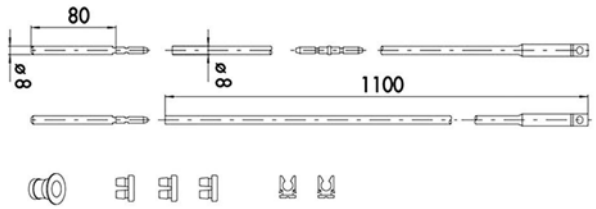

Serie completa aste serratura infilare triplice
Composizione: 1 coppia aste diritte, 2 puntali monoblocco, 1 bocchetta pavimento, 1 spinotto giunzione, 2 pinze guida aste, boccole antirumore
Adatte per serrature CISA 16225 16227 17357 19225 46200 46220 46222 46225 46227 46250 46252 46260 46265 46270 49225 49228 49250 57357 57365 57375 56378

00707 06441-10-0 SC 12 Cf **32,8800**

ASTE SERRATURE TRIPLICE 06441

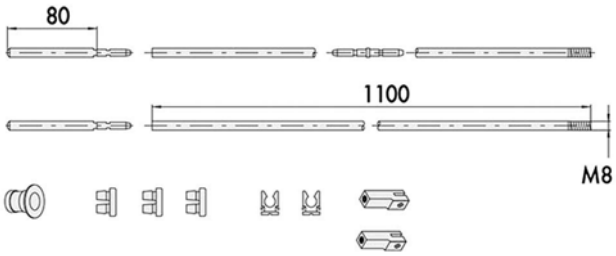

Serie completa aste serratura infilare triplice
Composizione: 1 coppia aste diritte, 2 puntali monoblocco, 1 bocchetta pavimento, 1 spinotto giunzione, 2 pinze guida aste, boccole antirumore, 1 coppia boccole filettate M8
Adatte per serrature CISA 16225 16227 17357 46220 46222 46225 46227 46250 46252 46260 46270 56378 57357 57365 57375

00708 06441-20-0 SC 12 Cf **52,2800**

ASTE SERRATURE TRIPLICE 06451



Serie completa aste serratura infilare triplice
Composizione: 1 coppia aste zancate, 2 puntali monoblocco, 1 bocchetta pavimento, 1 spinotto giunzione, 2 pinze guida aste, boccole antirumore
Adatte per serrature CISA 57317 57325 57335

82284 06451-00-0 SC 12 Cf **32,8800**

ASTE SERRATURE TRIPLICE 06451



Serie completa aste serratura infilare triplice
Composizione: 1 coppia aste diritte, 2 puntali monoblocco, 1 bocchetta pavimento, 1 spinotto giunzione, 2 pinze guida aste, boccole antirumore
Adatte per serrature CISA 57317 57325 57335

82285 06451-10-0 SC 12 Cf **32,8800**

ASTE SERRATURE TRIPLICE 06415



Aste acciaio zincate
Per serrature 57215 57225 57255 57317 56255

20600 06415-00-0 SC 12 Cf **19,8600**

Cod	Specifiche	Cf	Imb UM	Listino

ASTE SERRATURE TRIPLICE 06425



Serie completa aste serratura triplice
Composizione: coppia aste, 1 bocchetta superiore
1 bocchetta pavimento, 2 occhielli guida aste
Adatta per serrature cod.83530-83531-73402-73403

73398	06425-07-0		SC	Cf	**59,5600**

ASTE SERRATURE TRIPLICE 07088

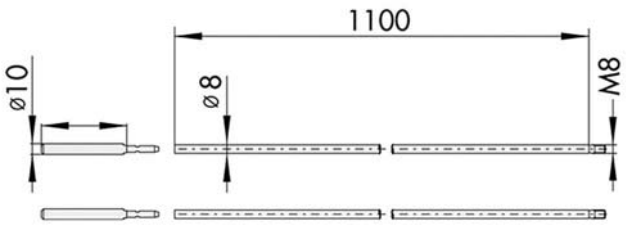

Serie completa aste serratura infilare triplice
Composizione: 1 coppia aste diritte, 2 puntali monoblocco
Adatto per serrature CISA 16325 17358 46305 46307 46800 46802 46820 46822 46825 46827 46865 46875 46860 46870 56016 56378 57016 57035 57226 57318 57336 57358 57378

00709	07088-03-0		SC	12	Cf	**26,4000**

ASTE SERRATURE QUINTUPLICE 06426



Serie completa aste serratura quintuplice
Composizione: 2 coppie aste, 2 bocchette superiori
2 bocchette pavimento, 4 occhielli guida aste
1 asta trasversale
Adatta per serrature cod.85802-85803-73404-73405

73399	06426-07-0		SC	Cf	**152,0200**

SBALZO ASTE 06418

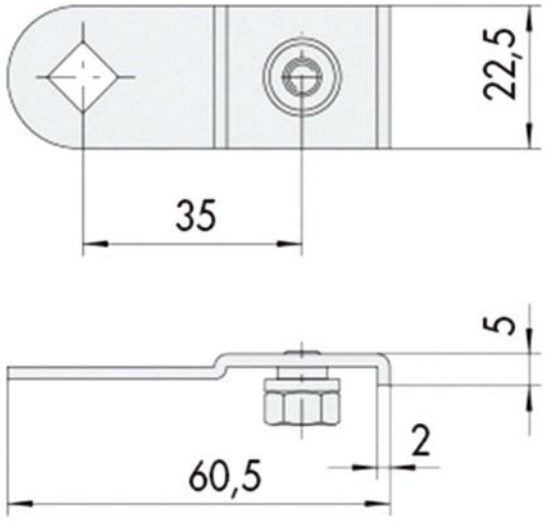

Acciaio verniciato
Adatto serrature Cisa:
56162 56167 56172 56177 57162 57167 57172 57177 57192

00717	06418-00-0	Pz 2		12	Cf	**8,0400**

Cod	Specifiche	Cf	Imb UM	Listino

CASSAFORTE CHIAVE 8A010

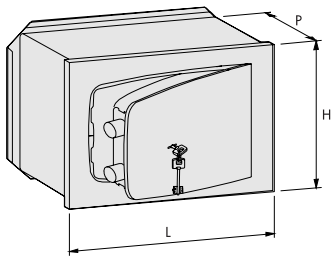



Dim. esterne L	H	P	Spess. porta	Cat. vert.	Cat. orizz.	Numero ripiani	ARTICOLO Tipo	Dim.	Mano	Fin.	Pers.
310	190	145	8		2	1	8A010	20	0		
310	190	195	8		2	1	8A010	21	0		
360	240	195	8		2	1	8A010	31	0		
420	300	245	8		2	1	8A010	41	0		

Da murare - Chiusura con chiave doppia mappa
Frontale acciaio spessore mm 8
Resistenza antisfondamento 1 stella UNI10868:2000
Catenacci acciaio nichelato mm 22
Verniciatura a forno anticorrosione

54708	8A010.20 mm 310x190 p.145	SC	Pz	**181,0200**
53526	8A010.21 mm 310x190 p.195	SC	Pz	**188,1600**
53527	8A010.31 mm 360x240 p.195	SC	Pz	**214,2000**
53528	8A010.41 mm 420x300 p.245	SC	Pz	**277,2000**

CASSAFORTE CHIAVE 82010

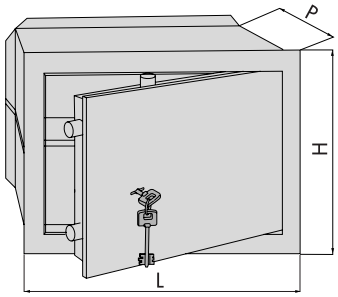



Dim. esterne L	H	P	Spess. porta	Cat. vert.	Cat. orizz.	Numero ripiani	ARTICOLO Tipo	Dim.	Mano	Fin.	Pers.
360	240	200	10		2	1	1	82010	31	0	
420	300	200	10	2	2	1	1	82010	40	0	

Da murare - Chiusura con chiave doppia mappa
Frontale acciaio spessore mm 10
Resistenza antisfondamento 1 stella UNI10868:2000
Catenacci acciaio nichelato mm 22
Verniciatura a forno anticorrosione

51235	82010.31 mm 360x240 p.200	SC	Pz	**305,7600**
51236	82010.40 mm 420x300 p.200	SC	Pz	**403,6200**

Cod	Specifiche	Cf	Imb UM	Listino

CASSAFORTE DIGITALE 82710

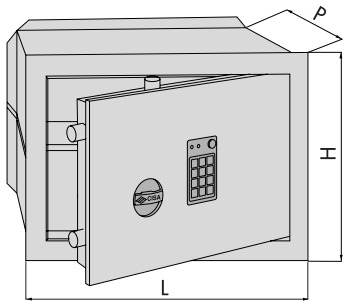



Dim. esterne L	H	P	Spess. porta	Cat. vert.	Cat. orizz.	Numero ripiani	ARTICOLO Tipo	Dim.	Mano	Fin.	Pers.
360	240	200	10		2	1	1	82710	31	0	
420	300	200	10	2	2	1	1	82710	40	0	
420	300	250	10	2	2	1	1	82710	41	0	
490	360	200	10	2	2	1	1	82710	50	0	
490	360	250	10	2	2	1	1	82710	51	0	

Da murare - Chiusura con combinatore elettronico
Frontale acciaio spessore mm 10
Catenacci acciaio nichelato mm 22
Chiusura manuale - Cavo alimentazione esterna
Luce interna - Alimentazione 4 pile stilo

28114	82710.31 mm 360x240 p.200	SC	Pz	**577,0800**
28115	82710.40 mm 420x300 p.200	SC	Pz	**680,8200**
28116	82710.41 mm 420x300 p.250	SC	Pz	**680,8200**
28117	82710.50 mm 490x360 p.200	SC	Pz	**774,9000**
28118	82710.51 mm 490x360 p.250	SC	Pz	**774,9000**

CAVO ALIMENTATORE CASSEFORTI 07430



Alimentatore emergenza
Adatto per casseforti elettroniche
Spinotto quadro
Fornito senza batterie

52459	07430.32 Volt 9		Pz	**10,7310**

Cod	Specifiche	Cf	Imb UM	Listino

CAVO ALIMENTATORE CASSEFORTI 07430



Alimentatore emergenza
Adatto per casseforti elettroniche
Spinotto tondo
Fornito senza batterie

52460	07430.31 Volt 9		Pz	**15,4140**

CHIAVE CILINDRI 5 SPINE DX

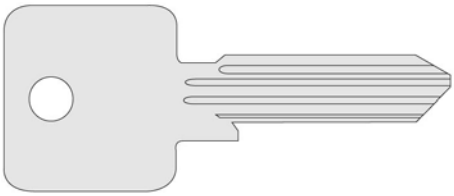

Chiave in ottone nichelato
Grezzo originale CISA
5 spine
Profilo destro
Adatta per lucchetti CISA 28050 28550

Compatibile Silca CS17 cod.29347

82050	00401-00-1	SC	50* Pz	**1,5200**
86484	00401-00-1 Pz 10	SA	Cf	**17,3800**

CHIAVE CILINDRI 5 SPINE SX

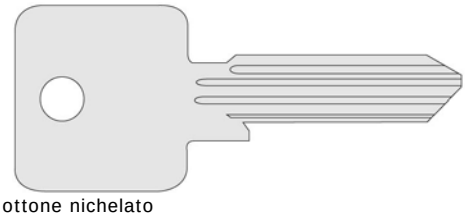

Chiave in ottone nichelato
Grezzo originale CISA
5 spine
Profilo sinistro
Adatta per lucchetti CISA 28050 28550

Compatibile Silca CS17R cod.29348

82051	00401-00-2	SC	50* Pz	**1,5200**
86485	00401-00-2 Pz 10	SA	Cf	**17,3800**

CHIAVE CILINDRI 3 SPINE DX

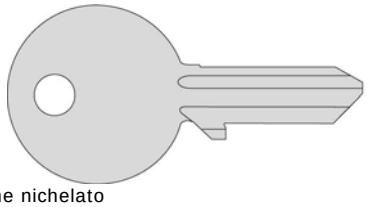

Chiave in ottone nichelato
Grezzo originale CISA
3 spine
Profilo destro

Compatibile Silca CS4 cod.31998

82061	01330-00-1	SC	50* Pz	**0,9807**

CHIAVE CILINDRI 3 SPINE DX

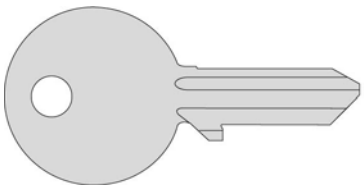

Chiave in ottone nichelato
Grezzo originale CISA
3 spine
Profilo destro

00637	01330-00-1 Cf Pz 10	SA	Cf	**11,9800**

CHIAVE CILINDRI 4 SPINE DX PICCOLA

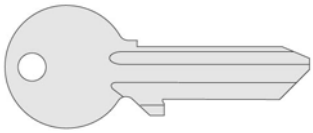

Chiave in ottone nichelato
Grezzo originale CISA
4 spine - Piccola
Profilo destro

Compatibile Silca CS6R cod.29338

82065	01430-00-1	SC	50* Pz	**0,8085**

CHIAVE CILINDRI 4 SPINE DX PICCOLA

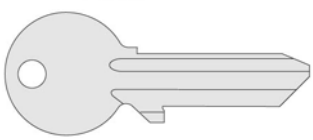

Chiave in ottone nichelato
Grezzo originale CISA
4 spine - Piccola
Profilo destro

00640	01430-00-1 Cf Pz 10	SA	Cf	**10,2600**

Cod	Specifiche	Cf	Imb UM	Listino

CHIAVE CILINDRI 4 SPINE DX PICCOLA

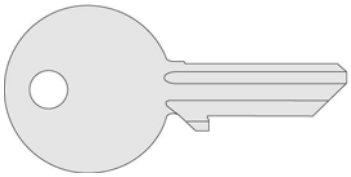

Chiave in ottone nichelato
Grezzo originale CISA
4 spine - Piccola
Profilo destro

Compatibile Silca CS6 cod.29337

82064	01420-00-1	SC	50* Pz	**0,8480**

CHIAVE CILINDRI 4 SPINE DX PICCOLA

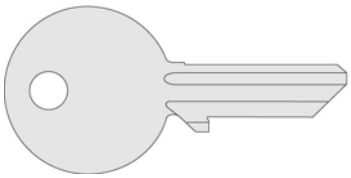

Chiave in ottone nichelato
Grezzo originale CISA
4 spine - Piccola
Profilo destro

00639	01420-00-1	Cf Pz 10	SA	Cf	**10,6600**

CHIAVE CILINDRI 4 SPINE DX

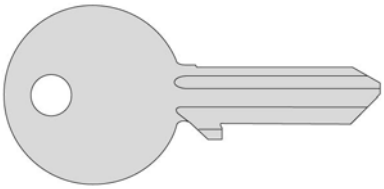

Chiave in ottone nichelato
Grezzo originale CISA
4 spine
Profilo destro

Compatibile Silca CS204 cod.29353

82059	01320-00-1	SC	50* Pz	**0,9340**

CHIAVE CILINDRI 4 SPINE SX

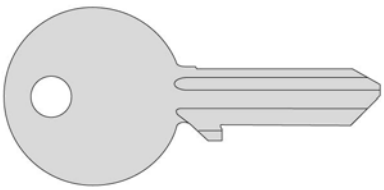

Chiave in ottone nichelato
Grezzo originale CISA
4 spine
Profilo sinistro

Compatibile Silca CS205 cod.29354

82060	01320-00-2	SC	50* Pz	**0,9340**

CHIAVE CILINDRI 4 SPINE SX

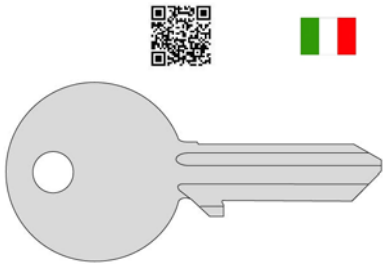

Chiave in ottone nichelato
Grezzo originale CISA
4 spine
Profilo sinistro

00636	01320-00-2	Cf Pz 10	SA	Cf	**11,5200**

CHIAVE CILINDRI 4 SPINE DX

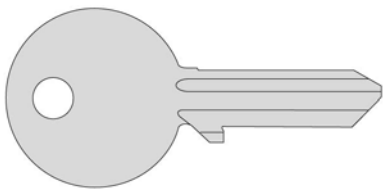

Chiave in ottone nichelato
Grezzo originale CISA
4 spine
Profilo destro

82072	01337-00-1		SC	50* Pz	**0,6900**
00647	01337-00-1	Cf Pz 10	SA	Cf	**9,0800**

CHIAVE CILINDRI 4 SPINE SX

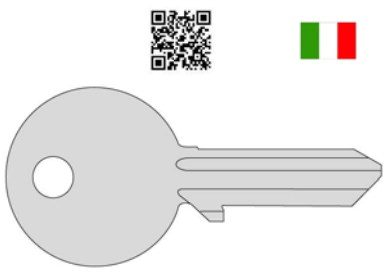

Chiave in ottone nichelato
Grezzo originale CISA
4 spine
Profilo sinistro

82073	01337-00-2		SC	50* Pz	**0,6900**
00648	01337-00-2	Cf Pz 10	SA	Cf	**9,0800**

CHIAVE CILINDRI 4 SPINE DX

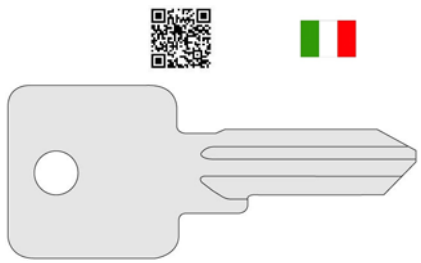

Chiave in ottone nichelato
Grezzo originale CISA
4 spine
Profilo destro

82068	01320-10-1		SC	50* Pz	**1,0227**
00643	01320-10-1	Cf Pz 10	SA	Cf	**12,4000**

Cod	Specifiche	Cf	Imb UM	Listino

CHIAVE CILINDRI 4 SPINE SX

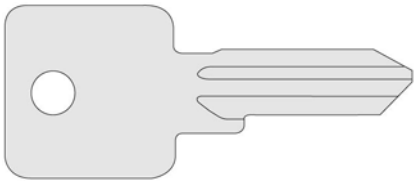

Chiave in ottone nichelato
Grezzo originale CISA
4 spine
Profilo sinistro

82069	01320-10-2	SC	50* Pz	**1,0227**
00644	01320-10-2 Cf Pz 10	SA	Cf	**12,4000**

CHIAVE CILINDRI 4 SPINE DX

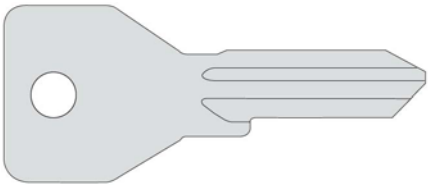

Chiave in ottone nichelato
Grezzo originale CISA
4 spine
Profilo destro

Compatibile Silca CS120 cod.42619

82052	01070-05-1	SC	50* Pz	**0,9200**

CHIAVE CILINDRI 4 SPINE SX

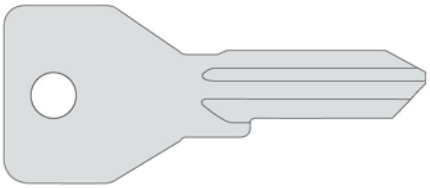

Chiave in ottone nichelato
Grezzo originale CISA
4 spine
Profilo sinistro

Compatibile Silca CS120R

82053	01070-05-2	SC	50* Pz	**0,9200**

CHIAVE CILINDRI 4 SPINE SX

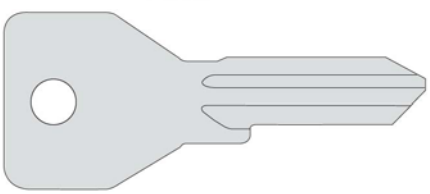

Chiave in ottone nichelato
Grezzo originale CISA
4 spine
Profilo sinistro

00633	01070-05-2 Cf Pz 10	SA	Cf	**11,3800**

Cod	Specifiche	Cf	Imb UM	Listino

CHIAVE CILINDRI 5 SPINE DX PICCOLA

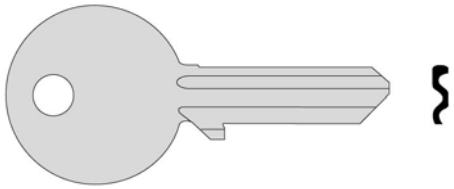

Chiave in ottone nichelato
Grezzo originale CISA
5 spine - Piccola
Profilo destro

Compatibile Silca CS7 cod.29339

82062	01410-00-1	SC	50* Pz	**0,8740**

CHIAVE CILINDRI 5 SPINE SX PICCOLA

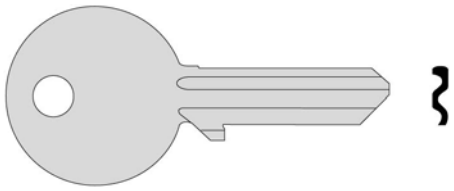

Chiave in ottone nichelato
Grezzo originale CISA
5 spine - Piccola
Profilo sinistro

Compatibile Silca CS7R cod.29340

82063	01410-00-2	SC	50* Pz	**0,8480**

CHIAVE CILINDRI 5 SPINE SX PICCOLA

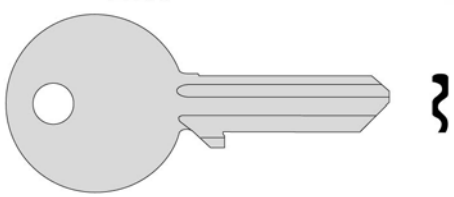

Chiave in ottone nichelato
Grezzo originale CISA
5 spine - Piccola
Profilo sinistro

00638	01410-00-2 Cf Pz 10	SA	Cf	**10,6600**

CHIAVE CILINDRI 5 SPINE DX

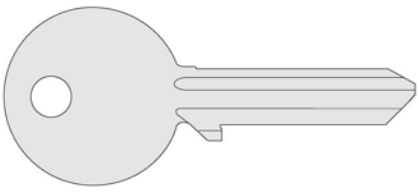

Chiave in ottone nichelato
Grezzo originale CISA
5 spine
Profilo destro

Compatibile Silca CS206 cod.29355

82057	01310-00-1	SC	50* Pz	**0,9340**

Cod	Specifiche	Cf	Imb UM	Listino

CHIAVE CILINDRI 5 SPINE SX

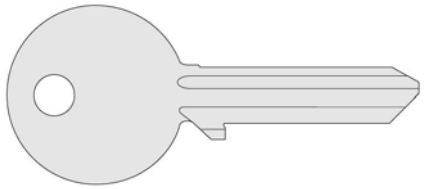

Chiave in ottone nichelato
Grezzo originale CISA
5 spine
Profilo sinistro

Compatibile Silca CS207 cod.29356

82058	01310-00-2		SC	50* Pz	**0,9340**

CHIAVE CILINDRI 5 SPINE SX

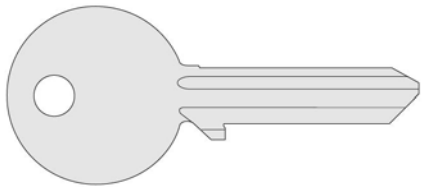

Chiave in ottone nichelato
Grezzo originale CISA
5 spine
Profilo sinistro

00635	01310-00-2	Cf Pz 10	SA	Cf	**11,5200**

CHIAVE CILINDRI 5 SPINE DX

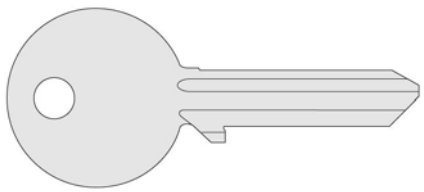

Chiave in ottone nichelato
Grezzo originale CISA
5 spine
Profilo destro

82070	01336-00-1		SC	50* Pz	**0,6900**
00645	01336-00-1	Cf Pz 10	SA	Cf	**9,0800**

CHIAVE CILINDRI 5 SPINE SX

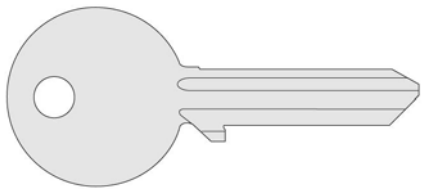

Chiave in ottone nichelato
Grezzo originale CISA
5 spine
Profilo sinistro

82071	01336-00-2		SC	50* Pz	**0,6900**
00646	01336-00-2	Cf Pz 10	SA	Cf	**9,0800**

Cod	Specifiche	Cf	Imb UM	Listino

CHIAVE CILINDRI 5 SPINE DX

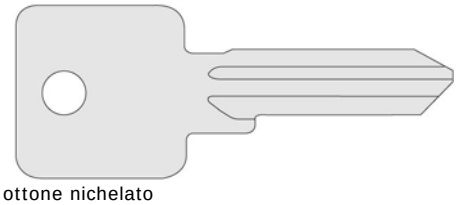

Chiave in ottone nichelato
Grezzo originale CISA
5 spine
Profilo destro

82066	01310-10-1		SC	50* Pz	**1,0059**
00641	01310-10-1	Cf Pz 10	SA	Cf	**12,2200**

CHIAVE CILINDRI 5 SPINE SX

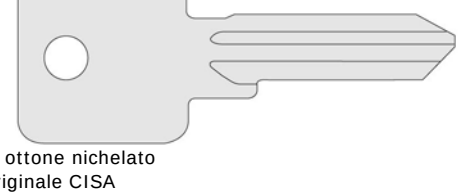

Chiave in ottone nichelato
Grezzo originale CISA
5 spine
Profilo sinistro

82067	01310-10-2		SC	50* Pz	**0,9996**
00642	01310-10-2	Cf Pz 10	SA	Cf	**12,1600**

CHIAVE CILINDRI 5 SPINE DX

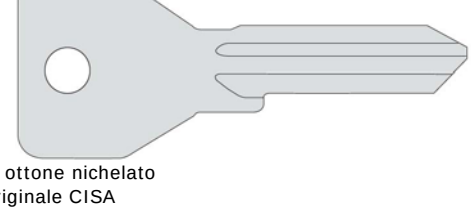

Chiave in ottone nichelato
Grezzo originale CISA
5 spine
Profilo destro

Compatibile Silca CS119 cod.42618

82054	01070-10-1		SC	50* Pz	**0,8780**

CHIAVE CILINDRI 5 SPINE SX

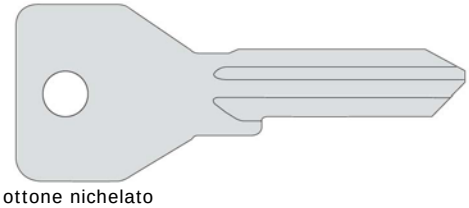

Chiave in ottone nichelato
Grezzo originale CISA
5 spine
Profilo sinistro

Compatibile Silca CS119R

82055	01070-10-2		SC	50* Pz	**0,8780**

Cod	Specifiche	Cf	Imb UM	Listino

CHIAVE CILINDRI 5 SPINE SX

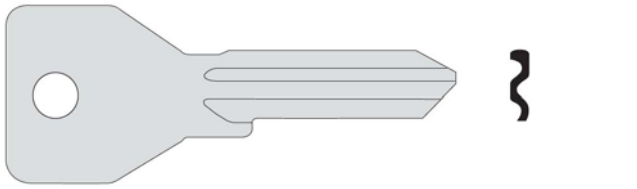

Chiave in ottone nichelato
Grezzo originale CISA
5 spine
Profilo sinistro

00634	01070-10-2	Cf Pz 10	SA	Cf	**10,9600**

CHIAVE CILINDRI 6 SPINE SX

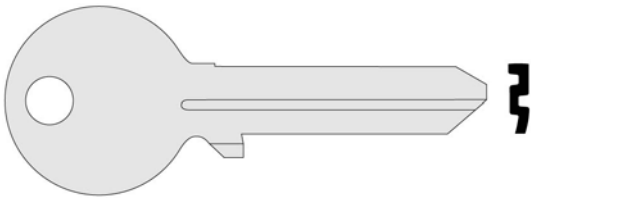

Chiave in ottone nichelato
Grezzo originale CISA
6 spine
Profilo sinistro

Compatibile Silca CS501 cod.29357

82056	01210-00-2		SC	25* Pz	**1,0200**
86486	01210-00-2	Pz 10	SA	Cf	**12,3800**

CHIAVE CILINDRI PUNZONATA

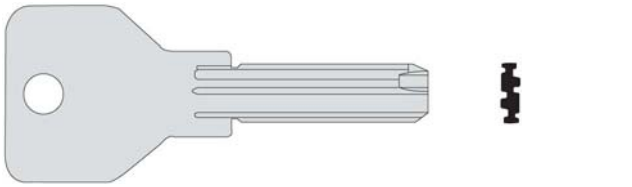

Chiave in ottone nichelato
Grezzo originale CISA
Adatta cilindri sicurezza ASIX

Compatibile Silca CS146 cod.83115

82049	00670-01-0		SC	50* Pz	**1,5000**
86489	00670-01-0	Pz 10	SA	Cf	**17,1800**

Cod	Specifiche	Cf	Imb UM	Listino

CHIAVE CILINDRI PUNZONATA

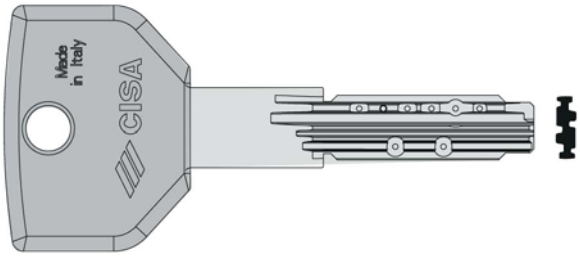

Chiave in ottone nichelato
Grezzo originale CISA
Testa impugnatura nylon removibile
Adatta cilindri sicurezza ASIX P8

85663	00670-10-0		SC	50* Pz	**3,4800**
88315	00670-10-0	Pz 10	SA	Cf	**37,0000**

CHIAVE CILINDRI PUNZONATA

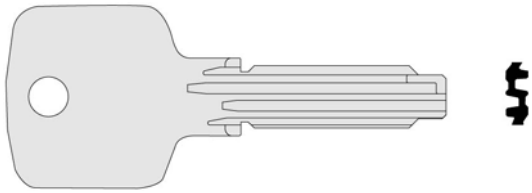

Chiave in ottone nichelato
Grezzo originale CISA
Adatta cilindri sicurezza ASTRAL NEW
Profilo dorsato

Compatibile Silca CS62 cod.37450

82047	00620-01-0		SC	50* Pz	**1,8900**
86487	00620-01-0	Pz 10	SA	Cf	**21,2000**

CHIAVE CILINDRI PUNZONATA

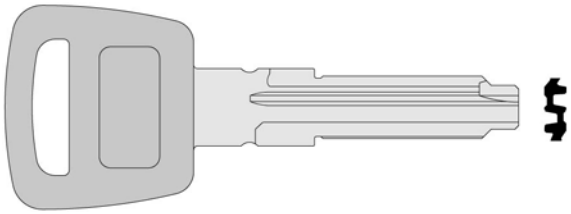

Chiave in ottone nichelato
Grezzo originale CISA
Adatta cilindri sicurezza ASTRAL
Profilo dorsato - Testa plastica

Compatibile Silca CS62P cod.02162

82048	00620-90-0		SC	50* Pz	**4,0600**
86488	00620-90-0	Pz 10	SA	Cf	**42,8000**

Cod	Specifiche	Cf	Imb UM	Listino

CHIAVE DOPPIA MAPPA DESTRA

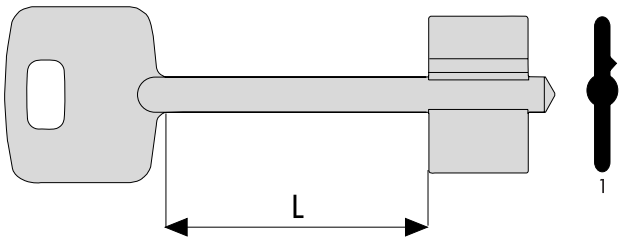

Chiave in ottone nichelato
Grezzo originale CISA
Testa plastica - Doppia mappa
Utilizzo serrature sicurezza
L = mm 35,5

Compatibile Silca CS

82044	00100-00-1		SC	25* Pz	**4,3600**
86490	00100-00-1	Pz 10	SA	Cf	**45,8000**

CHIAVE DOPPIA MAPPA DESTRA

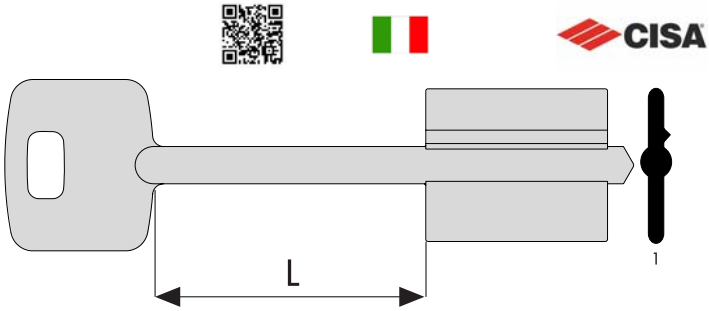

Chiave in ottone nichelato
Grezzo originale CISA
Doppia mappa
Utilizzo serrature sicurezza
L = mm 62

87582	00120-00-1		SC	25* Pz	**6,8000**
88316	00120-00-1	Pz 10	SA	Cf	**70,2000**

CHIAVE DOPPIA MAPPA SINISTRA

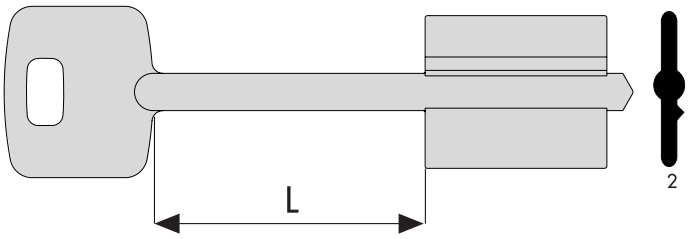

Chiave in ottone nichelato
Grezzo originale CISA
Doppia mappa
Utilizzo serrature sicurezza
L = mm 62

87583	00120-00-2		SC	25* Pz	**6,8000**
88317	00120-00-2	Pz 10	SA	Cf	**70,2000**

CHIAVE DOPPIA MAPPA DESTRA

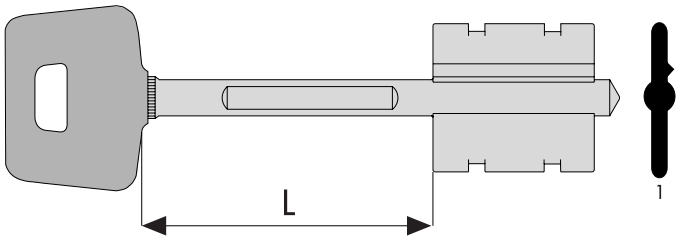

Chiave in ottone nichelato
Grezzo originale CISA
Testa plastica - Doppia mappa
Utilizzo serrature sicurezza
L = mm 44

Compatibile Silca 5CS10P cod.39297

82045	00162-00-1		SC	10* Pz	**9,1400**

CHIAVE DOPPIA MAPPA DESTRA

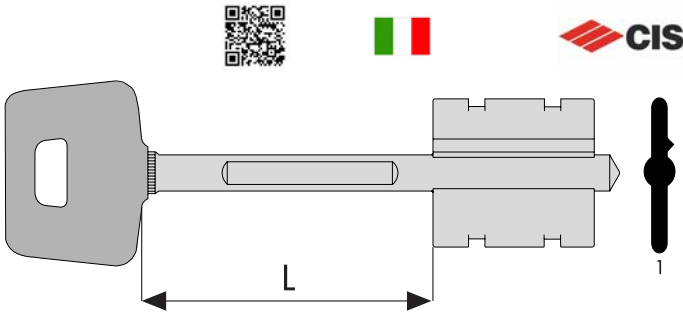

Chiave in ottone nichelato
Grezzo originale CISA
Testa plastica - Doppia mappa
Utilizzo serrature sicurezza
L = mm 64

Compatibile Silca 5CS12P cod.96463

82046	00163-00-1		SC	10* Pz	**9,8400**

CHIAVE SPILLO

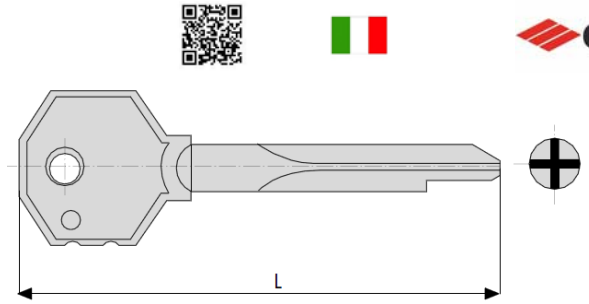

Chiave in acciaio nichelato
Grezzo originale CISA
Adatta cilindro Cisa cod. 85256
Lunghezza totale mm 75

00375	00210-00-0	mm 75	SC	25* Pz	**4,2210**
00649	00210-00-0	mm 75 Pz 10	SA	Cf	**44,4000**

Cod	Specifiche	Cf	Imb UM	Listino

LUCCHETTO CORAZZATO SERRANDE P211



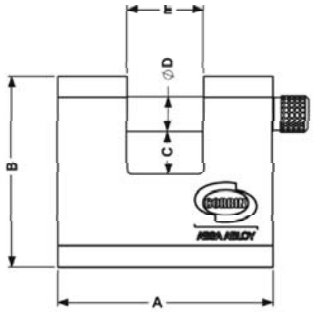

A (mm)	B (mm)	C (mm)	D (mm)	E (mm)	P
62	55	12	10	22	5
91	75	19	12	36	5

Corpo ottone rivestito acciaio carbonitrurato
Perni acciaio carbonitrurato mm 10/12
3 chiavi

82243	mm 62	SC	6	Pz	**37,6000**
82244	mm 90	SC	6	Pz	**40,2000**

LUCCHETTO CORAZZATO SERRANDE P211 KA



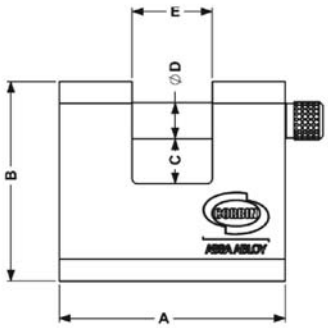

A (mm)	B (mm)	C (mm)	D (mm)	E (mm)	P
62	55	12	10	22	5
91	75	19	12	36	5

Corpo ottone rivestito acciaio carbonitrurato
Perni acciaio carbonitrurato mm 10/12
3 chiavi - Cifratura unica KA

82245	mm 62	cifratura unica	SC	6	Pz	**39,6000**
82246	mm 90	cifratura unica	SC	6	Pz	**42,0000**

Cod	Specifiche	Cf	Imb UM	Listino

BLOCCASERRANDE PAVIMENTO PAL400041



Occhioli acciaio zincato
Campana pavimento ottone - Ghiera ottone
Adatto lucchetti serrande

85220	SC	Cf		**46,2000**

BLOCCASERRANDE PAVIMENTO PAL400043



Occhiolo acciaio zincato
Campana pavimento ottone - Ghiera ottone
Staffa acciaio zincato
Adatto lucchetti serrande basculanti

85221	SC	Cf		**77,2000**

Cod	Specifiche	Cf	Imb	UM	Listino

SERRATURA MOBILI APPLICARE POMOLO



Serratura ottone pressofuso nichelato
Applicazione antine e vetrinette
Rotazione 90^

88304	182-2		25	Pz	**11,7200**

CILINDRO LEVETTA NICHELATO 100



Cilindro ottone nichelato
Diametro mm 16
Lunghezza mm 16
Angolazione apertura 90^ destra
2 chiavi

Compatibile SILCA PC3 cod.81910

82177	100-01-2	mm 16x16	25	Pz	**10,2400**

Cod	Specifiche	Cf	Imb	UM	Listino

CILINDRO LEVETTA NICHELATO KA-100



Cilindro ottone nichelato cifratura unica
Diametro mm 16
Lunghezza mm 16
Angolazione apertura 90^ destra
2 chiavi cifratura unica KA

Compatibile SILCA PC3 cod.81910

82178	100-01-2	mm 16x16	25	Pz	**10,7600**

CILINDRO LEVETTA SATINATO 101



Cilindro ottone satinato
Diametro mm 20
Lunghezza mm 16/20/25/30/35
Angolazione apertura 90^ destra
2 chiavi

Compatibile SILCA PC2 cod.32012

82179	101-01-1	mm 20x16	25	Pz	**10,6800**
82180	101-02-1	mm 20x20	25	Pz	**11,3000**
82181	101-03-1	mm 20x25	25	Pz	**12,2600**
82182	101-04-1	mm 20x30	25	Pz	**13,0600**
82183	101-05-1	mm 20x35	25	Pz	**17,2800**

CILINDRO LEVETTA SATINATO 101 KA



Cilindro ottone satinato cifratura unica
Diametro mm 20
Lunghezza mm 16/20/25/30
Angolazione apertura 90^ destra
2 chiavi cifratura unica KA

Compatibile SILCA PC2 cod.32012

Cod	Specifiche		Cf	Imb	UM	Listino
87726	101-01-1	mm 20x16	25		Pz	**11,2000**
87727	101-02-1	mm 20x20	25		Pz	**11,8200**
87728	101-03-1	mm 20x25	25		Pz	**12,7600**
87729	101-04-1	mm 20x30	25		Pz	**13,5800**

CILINDRO TONDO SINGOLO 113



Cilindro ottone satinato
Diametro mm 25 lunghezza mm 50
Quattro fori fissaggio posteriori
Distanziale ottone
3 chiavi

Cod	Specifiche		Cf	Imb	UM	Listino
82184	113-F-1	mm 25x50	20		Pz	**11,0600**

CILINDRO TONDO SINGOLO 113 KA



Cilindro ottone satinato cifratura unica
Diametro mm 25 lunghezza mm 50
Quattro fori fissaggio posteriori
Distanziale ottone
3 chiavi cifratura unica KA

Cod	Specifiche		Cf	Imb	UM	Listino
87725	113-F-1	mm 25x50	20		Pz	**11,5600**

CILINDRO TONDO DOPPIO MP-47



Cilindro ottone satinato
Diametro testa mm 31 corpo mm 28
Perni ottone
Molle bronzo fosforoso
3 chiavi

Cod	Specifiche		Cf	Imb	UM	Listino
82185	MP-47	mm 31x28	12		Pz	**44,0000**

CILINDRO INFILARE 116



Cilindro ottone
Camma UNI 0^
3 chiavi

Cod	Specifiche		Cf	Imb	UM	Listino
82160	116-02-1	54-27-27	20		Pz	**11,4800**
82161	116-03-1	58-27-31	20		Pz	**11,6200**

CILINDRO INFILARE 116



Cilindro ottone
Camma UNI 0^
3 chiavi

Cod	Specifiche		Cf	Imb	UM	Listino
82162	116-04-1	62-31-31	20	Pz		**12,4000**
82163	116-06-1	67-27-40	20	Pz		**13,6000**
82164	116-11-1	70-35-35	20	Pz		**14,0400**
82165	116-14-1	71-31-40	20	Pz		**14,0400**
82166	116-07-1	72-27-45	20	Pz		**14,0400**
82167	116-10-1	75-35-40	20	Pz		**14,6200**
82168	116-12-1	80-40-40	20	Pz		**17,8200**
82169	116-15-1	81-31-50	20	Pz		**17,8200**
82170	116-18-1	90-45-45	20	Pz		**21,8000**
82171	116-20-1	90-40-50	20	Pz		**21,8000**
82172	116-13-1	100-50-50	10	Pz		**25,6000**

CILINDRO INFILARE 116 KA



Cilindro ottone cifratura unica
Camma UNI 0^
3 chiavi cifratura unica KA

Cod	Specifiche		Cf	Imb	UM	Listino
87730	116-04-1	62-31-31	20	Pz		**12,9200**
87731	116-11-1	70-35-35	20	Pz		**14,5200**
87732	116-12-1	80-40-40	20	Pz		**18,2800**

CILINDRO INFILARE CODOLO 117



Cilindro ottone
Con codolo
Camma UNI 0^
3 chiavi

Cod	Specifiche		Cf	Imb	UM	Listino
82174	117C-2-1	62-31-31	12	Pz		**23,8000**
82175	117C-4-1	71-31-40	12	Pz		**32,8000**
82176	117C-5-1	81-31-50	12	Pz		**42,0000**

CILINDRO INFILARE POMOLO 117



Cilindro ottone
Con pomolo
Camma UNI 0^
3 chiavi

Cod	Specifiche		Cf	Imb	UM	Listino
88302	117-1-1	54-27-27	12	Pz		**24,4000**
88303	117-2-1	58-27-31	12	Pz		**24,6000**

CILINDRO INFILARE OVALE 916





Cilindro ottone
Camma UNI 0^
3 chiavi

Cod	Specifiche			Cf	Imb	UM	Listino
00705	916-1	54-27-27	ottone	20	Pz		**9,4400**
00706	916-2	54-27-27	nichelato	20	Pz		**10,3200**

Cod	Specifiche	Cf	Imb	UM	Listino

CILINDRO INFILARE NICHELATO TITAN K55

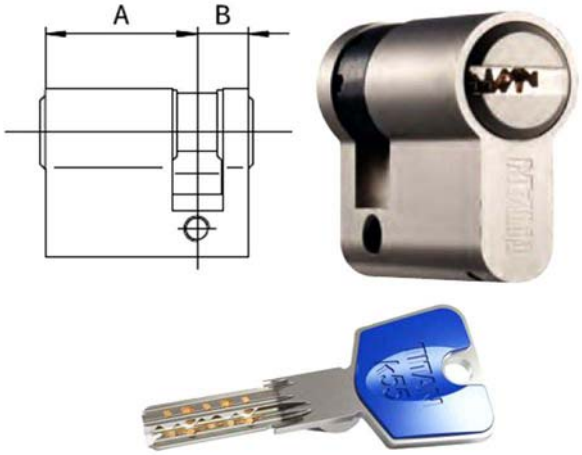

Mezzo cilindro ottone nichelato
5 perni attivi di combinazione
Camma acciaio sinterizzato DIN 20^
Resistente Bumping e antitrapano
5 chiavi punzonate K55 cod.84206 e
1 chiave cantiere

Cod	Specifiche		Cf	Imb	UM	Listino
13269	K55-3010	40-30-10	SC		Pz	**45,0000**
13273	K55-3510	45-35-10	SC		Pz	**46,8000**
13274	K55-4010	50-40-10	SC		Pz	**48,8000**
13276	K55-4510	55-45-10	SC		Pz	**50,6000**
13291	K55-5010	60-50-10	SC		Pz	**52,4000**

CILINDRO INFILARE NICHELATO TITAN K55

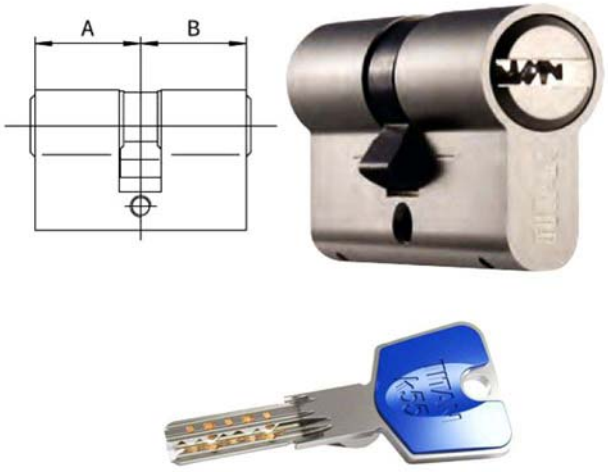

Cilindro ottone nichelato
5 perni attivi di combinazione
Camma acciaio sinterizzato DIN 20^
Resistente Bumping e antitrapano
5 chiavi punzonate K55 cod.84206 e
1 chiave cantiere

Cod	Specifiche		Cf	Imb	UM	Listino
13306	K55-3030	60-30-30	SC		Pz	**50,0000**

CILINDRO INFILARE NICHELATO TITAN K55

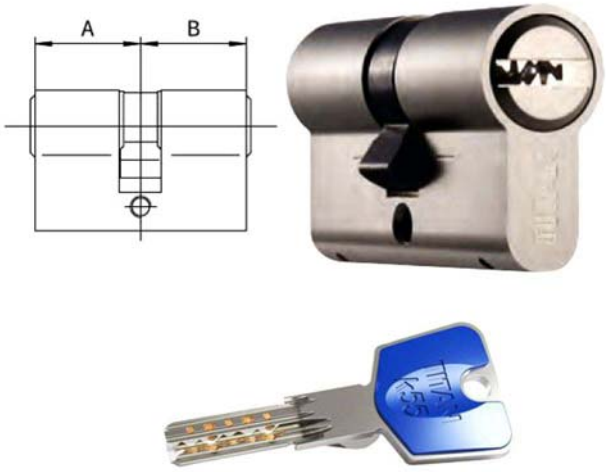

Cilindro ottone nichelato
5 perni attivi di combinazione
Camma acciaio sinterizzato DIN 20^
Resistente Bumping e antitrapano
5 chiavi punzonate K55 cod.84206 e
1 chiave cantiere

Cod	Specifiche		Cf	Imb	UM	Listino
13322	K55-3035	65-30-35	SC		Pz	**51,6000**
13323	K55-3040	70-30-40	SC		Pz	**53,2000**
13384	K55-3535	70-35-35	SC		Pz	**55,0000**
13335	K55-3045	75-30-45	SC		Pz	**55,0000**
13387	K55-3540	75-35-40	SC		Pz	**56,6000**
13342	K55-3050	80-30-50	SC		Pz	**56,6000**
13388	K55-3545	80-35-45	SC		Pz	**58,4000**
13439	K55-4040	80-40-40	SC		Pz	**61,8000**
13343	K55-3055	85-30-55	SC		Pz	**58,4000**
13391	K55-3550	85-35-50	SC		Pz	**60,0000**
13452	K55-4045	85-40-45	SC		Pz	**63,4000**
13348	K55-3060	90-30-60	SC		Pz	**60,0000**
13395	K55-3555	90-35-55	SC		Pz	**61,8000**
13459	K55-4050	90-40-50	SC		Pz	**67,2000**
13497	K55-4545	90-45-45	SC		Pz	**67,2000**
13360	K55-3065	95-30-65	SC		Pz	**61,8000**
13402	K55-3560	95-35-60	SC		Pz	**63,4000**
13464	K55-4055	95-40-55	SC		Pz	**70,2000**
13498	K55-4550	95-45-50	SC		Pz	**70,2000**
13368	K55-3070	100-30-70	SC		Pz	**63,4000**
13407	K55-3565	100-35-65	SC		Pz	**67,2000**
13478	K55-4060	100-40-60	SC		Pz	**73,0000**
13499	K55-4555	100-45-55	SC		Pz	**73,0000**
13592	K55-5050	100-50-50	SC		Pz	**74,8000**
13409	K55-3570	105-35-70	SC		Pz	**73,0000**
13481	K55-4065	105-40-65	SC		Pz	**74,8000**
13502	K55-4560	105-45-60	SC		Pz	**63,4000**
13607	K55-5055	105-50-55	SC		Pz	**78,0000**
13380	K55-3080	110-30-80	SC		Pz	**53,2000**
13486	K55-4070	110-40-70	SC		Pz	**60,0000**
13509	K55-4565	110-45-65	SC		Pz	**67,2000**
13623	K55-5060	110-50-60	SC		Pz	**78,0000**
13417	K55-3580	115-35-80	SC		Pz	**58,4000**
13488	K55-4075	115-40-75	SC		Pz	**61,8000**
13529	K55-4570	115-45-70	SC		Pz	**70,2000**
13418	K55-3585	120-35-85	SC		Pz	**60,0000**
13493	K55-4080	120-40-80	SC		Pz	**63,4000**
13644	K55-5070	120-50-70	SC		Pz	**78,0000**
13685	K55-5080	130-50-80	SC		Pz	**78,0000**

CILINDRO INFILARE NICHELATO TITAN K55

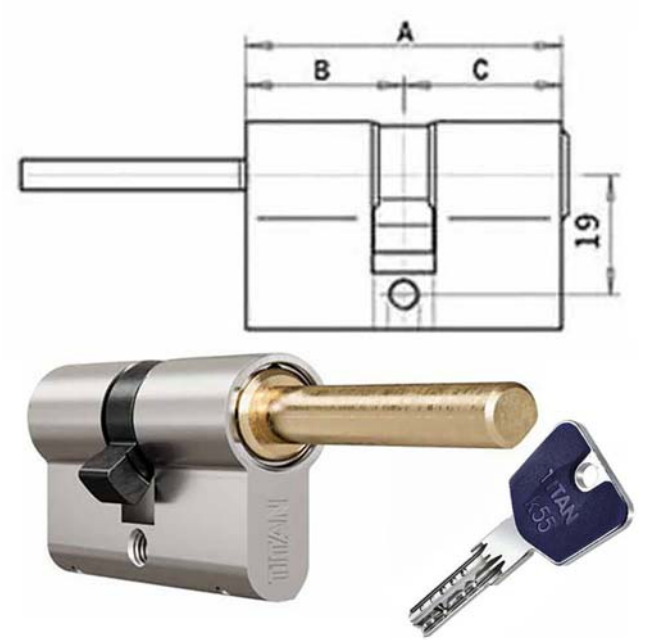

Cilindro ottone nichelato
Prolunga predisposizione pomolo
5 perni attivi di combinazione
Camma acciaio sinterizzato DIN 20^
Resistente Bumping e antitrapano
5 chiavi punzonate K55 cod.84206 e
1 chiave cantiere

Cod	Specifiche		Cf	Imb UM	Listino
13697	K55-PR3030	60-30-30	SC	Pz	**51,0000**
13701	K55-PR3530	65-35-30	SC	Pz	**52,6000**
13702	K55-PR4030	70-40-30	SC	Pz	**54,2000**
13747	K55-PR4530	75-45-30	SC	Pz	**55,8000**
13748	K55-PR5030	80-50-30	SC	Pz	**57,2000**
13751	K55-PR5530	85-55-30	SC	Pz	**58,8000**
13761	K55-PR6030	90-60-30	SC	Pz	**60,4000**
13771	K55-PR6530	95-65-30	SC	Pz	**62,0000**
13772	K55-PR7030	100-70-30	SC	Pz	**63,4000**

CILINDRO INFILARE NICHELATO TITAN T200

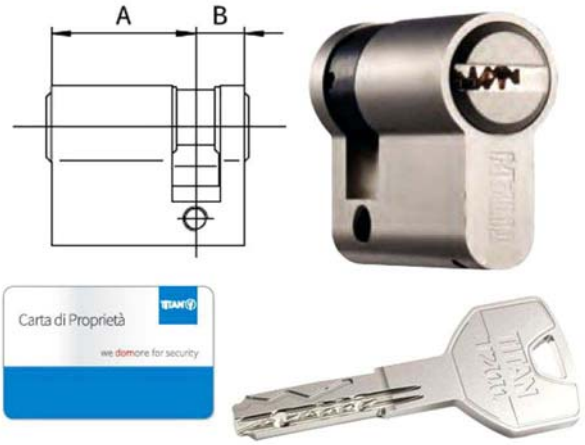

Mezzo cilindro ottone nichelato brevettato
6 perni attivi di combinazione + pista
Camma acciaio sinterizzato DIN 20^
Resistente Bumping, Picking e antitrapano
5 chiavi punzonate T200 cod.00940 e
1 chiave cantiere
Duplicazione chiavi con Personal Card
Profilo riservato Machieraldo

Cod	Specifiche		Cf	Imb UM	Listino
13775	T200-3010	40-30-10	SC	Pz	**57,0000**
13776	T200-3510	45-35-10	SC	Pz	**58,6000**

Cod	Specifiche	Cf	Imb UM	Listino

CILINDRO INFILARE NICHELATO TITAN T200

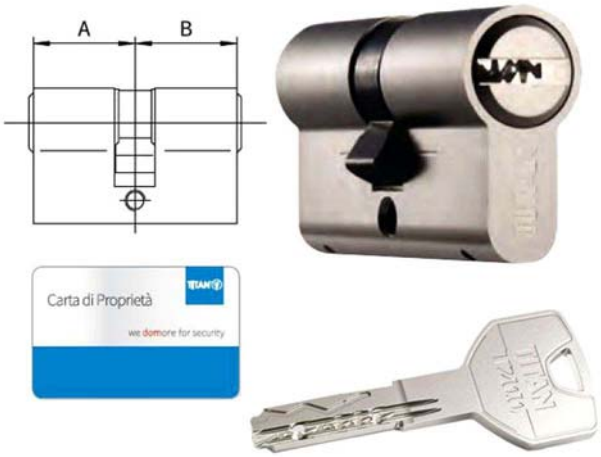

Cilindro ottone nichelato frizionato brevettato
Utilizzo simultaneo 2 chiavi
6 perni attivi di combinazione + pista
Camma acciaio sinterizzato DIN 20^
Resistente Bumping, Picking e antitrapano
5 chiavi punzonate T200 cod.00940 e
1 chiave cantiere
Duplicazione chiavi con Personal Card
Profilo riservato Machieraldo

13780	T200-3030	60-30-30	SC	Pz	**62,4000**
13784	T200-3035	65-30-35	SC	Pz	**64,2000**
13785	T200-3040	70-30-40	SC	Pz	**64,8000**
13800	T200-3535	70-35-35	SC	Pz	**64,8000**
13786	T200-3045	75-30-45	SC	Pz	**66,0000**
13801	T200-3540	75-35-40	SC	Pz	**66,0000**
13787	T200-3050	80-30-50	SC	Pz	**67,2000**
13803	T200-3545	80-35-45	SC	Pz	**67,2000**
13820	T200-4040	80-40-40	SC	Pz	**67,2000**
13789	T200-3055	85-30-55	SC	Pz	**69,2000**
13804	T200-3550	85-35-50	SC	Pz	**69,2000**
13821	T200-4045	85-40-45	SC	Pz	**69,2000**
13790	T200-3060	90-30-60	SC	Pz	**71,6000**
13811	T200-3555	90-35-55	SC	Pz	**71,6000**
13822	T200-4050	90-40-50	SC	Pz	**71,6000**
13828	T200-4545	90-45-45	SC	Pz	**71,6000**
13791	T200-3065	95-30-65	SC	Pz	**72,8000**
13816	T200-3560	95-35-60	SC	Pz	**72,8000**
13823	T200-4055	95-40-55	SC	Pz	**72,8000**
13829	T200-4550	95-45-50	SC	Pz	**72,8000**
13792	T200-3070	100-30-70	SC	Pz	**74,2000**
13817	T200-3565	100-35-65	SC	Pz	**74,2000**
13824	T200-4060	100-40-60	SC	Pz	**74,2000**
13830	T200-4555	100-45-55	SC	Pz	**74,2000**
13832	T200-5050	100-50-50	SC	Pz	**74,2000**
13818	T200-3570	105-35-70	SC	Pz	**75,6000**
13825	T200-4065	105-40-65	SC	Pz	**75,6000**
13831	T200-4560	105-45-60	SC	Pz	**75,6000**
13833	T200-5055	105-50-55	SC	Pz	**75,6000**
13826	T200-4070	110-40-70	SC	Pz	**77,0000**
13834	T200-5060	110-50-60	SC	Pz	**77,0000**
13835	T200-5555	110-55-55	SC	Pz	**77,0000**
13819	T200-3580	115-35-80	SC	Pz	**81,8000**
13827	T200-4080	120-40-80	SC	Pz	**82,8000**

Cod	Specifiche	Cf	Imb UM	Listino

CILINDRO INFILARE NICHELATO TITAN T200

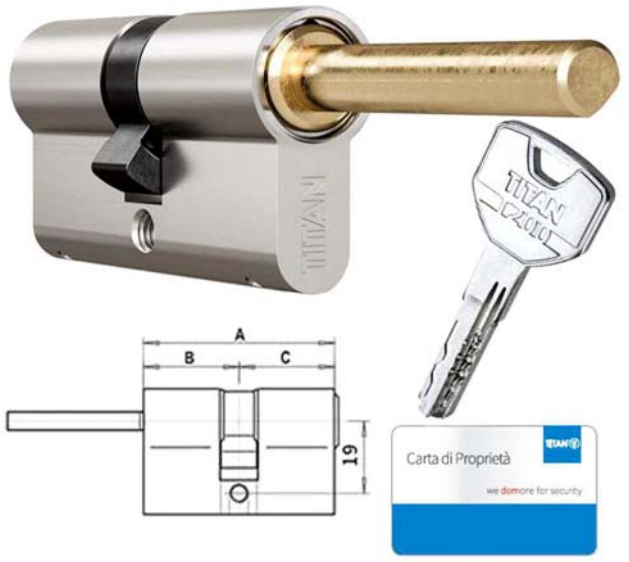

Cilindro ottone nichelato brevettato
Prolunga predisposizione pomolo
6 perni attivi di combinazione + pista
Camma acciaio sinterizzato DIN 20^
Resistente Bumping, Picking e antitrapano
5 chiavi punzonate T200 cod.00940 e
1 chiave cantiere
Duplicazione chiavi con Personal Card
Profilo riservato Machieraldo

13836	T200-PR3030	60-30-30	SC	Pz	**67,4000**
13853	T200-PR3530	65-35-30	SC	Pz	**69,6000**
13855	T200-PR4030	70-40-30	SC	Pz	**71,0000**
13856	T200-PR4530	75-45-30	SC	Pz	**71,6000**
13857	T200-PR5030	80-50-30	SC	Pz	**72,4000**
13858	T200-PR5530	85-55-30	SC	Pz	**73,6000**
13859	T200-PR6030	90-60-30	SC	Pz	**74,2000**
13862	T200-PR6530	95-65-30	SC	Pz	**76,0000**
13879	T200-PR7030	100-70-30	SC	Pz	**77,6000**
13887	T200-PR7030	110-80-30	SC	Pz	**80,6000**

Cod	Specifiche	Cf	Imb	UM	Listino

SERRATURA INFILARE DM 4000

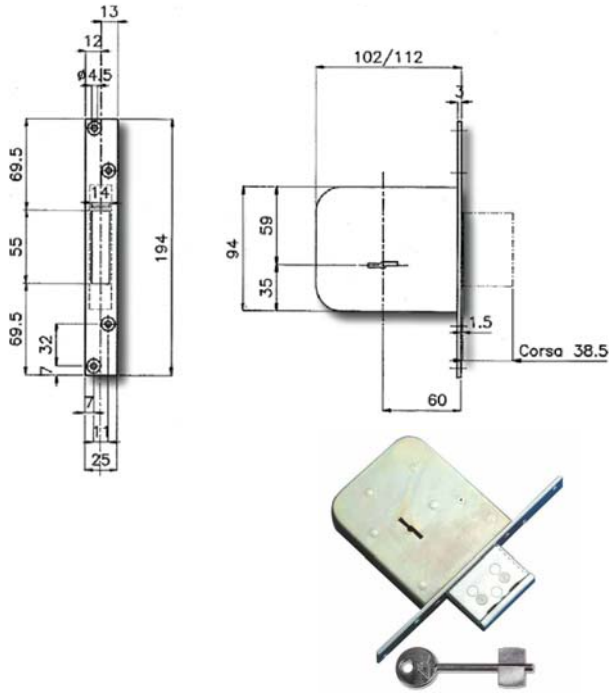

Serratura zincata infilare ferro, legno, alluminio
Solo catenaccio 4 mandate
Ambidestra - Entrata mm 60
Scatola 112x94x25 - Frontale 25x194
3 chiavi CR11 cod.84202

Cod	Specifiche	Cf	Imb	UM	Listino
84186	4000-02	SC	6	Pz	**75,0000**

SERRATURA INFILARE DM 5000

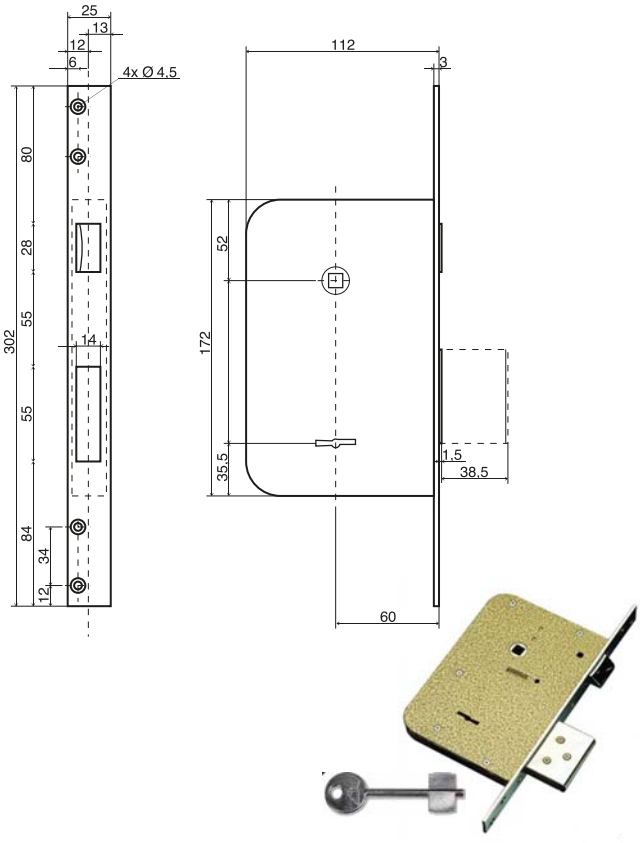

Serratura zincata infilare ferro, legno, alluminio
Catenaccio 4 mandate - Scrocco
Scrocco azionato da maniglia quadro mm 8 e chiave
Ambidestra - Entrata mm 60
Scatola 112x172x25 - Frontale 25x302
3 chiavi CR11 cod.84202

Cod	Specifiche	Cf	Imb	UM	Listino
84187	5000-01	SC	6	Pz	**109,2000**

Cod	Specifiche	Cf	Imb	UM	Listino

SERRATURA INFILARE TRIPLICE DM 8000

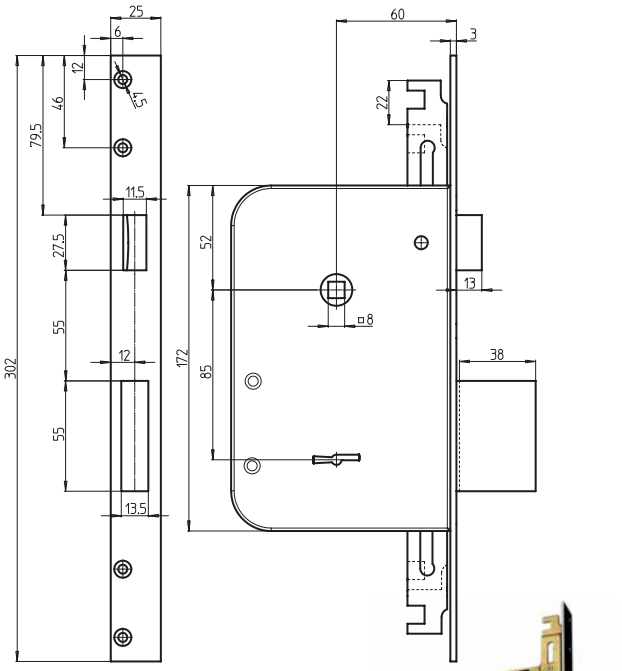

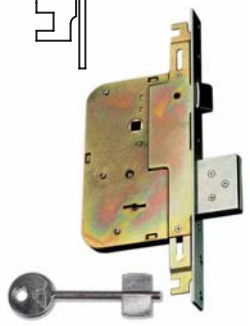

Serratura zincata infilare ferro, legno,
alluminio triplice
Catenaccio 4 mandate - Scrocco
Scrocco azionato da maniglia quadro mm 8 e chiave
Ambidestra - Entrata mm 60
Scatola 120x172x25 - Frontale 25x302
3 chiavi CR11 cod.84202

Cod	Specifiche	Cf	Imb	UM	Listino
84188	8000-01	SC	6	Pz	**118,6000**

SERRATURA INFILARE TRIPLICE CIL. 8000PE

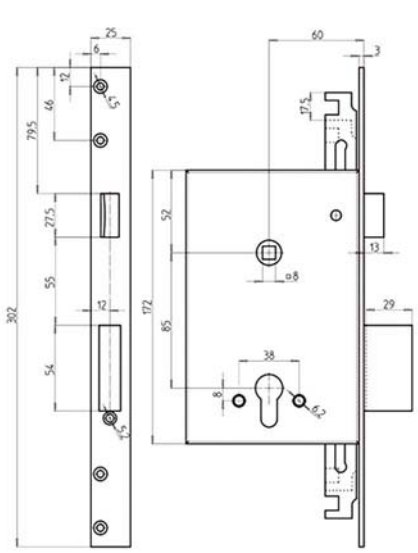



Serratura zincata infilare ferro, legno,
alluminio triplice
Catenaccio 4 mandate - Scrocco
Scrocco azionato da maniglia quadro mm 8 e chiave
2 chiusure verticali
Ambidestra - Entrata mm 60
Scatola 120x172x25 - Frontale 25x302
Cilindro non incluso

Cod	Specifiche	Cf	Imb	UM	Listino
84189	8000PE-01	SC	6	Pz	**136,0000**

Cod	Specifiche	Cf	Imb UM	Listino

SERRATURA SIC.SEMPLICE DM 1800

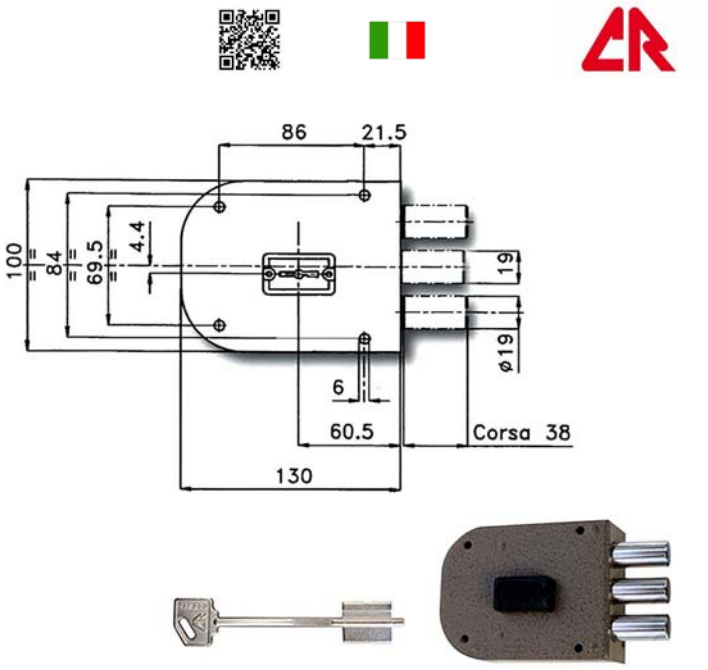

Serratura doppia mappa applicare legno
Chiusura laterale
Catenacci laterali 3 pistoni 4 mandate
Interasse catenacci mm 26,5
Scatola mm 130x100x50,0 - Entrata mm 60,5
3 chiavi CR10 cod.84204

83820	1800-01	Dx	SC	6	Pz	**113,6000**
83821	1800-51	Sx	SC	6	Pz	**113,6000**

SERRATURA SIC.SEMPLICE DM 1850

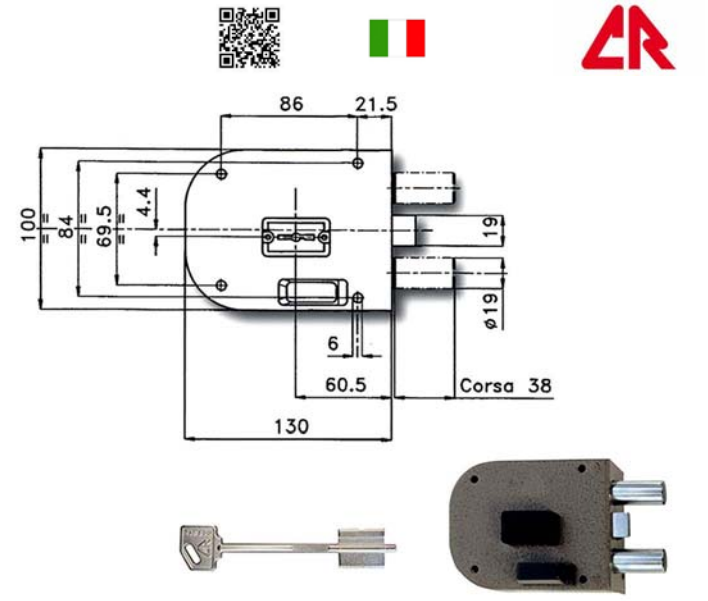

Serratura doppia mappa applicare legno
Chiusura laterale
Catenacci laterali 2 pistoni 4 mandate e scrocco
Interasse catenacci mm 26,5
Scatola mm 130x100x50,0 - Entrata mm 60,5
3 chiavi CR10 cod.84204

83822	1850-01	Dx	SC	6	Pz	**125,0000**

Cod	Specifiche	Cf	Imb UM	Listino

SERRATURA SIC.SEMPLICE DM 1850

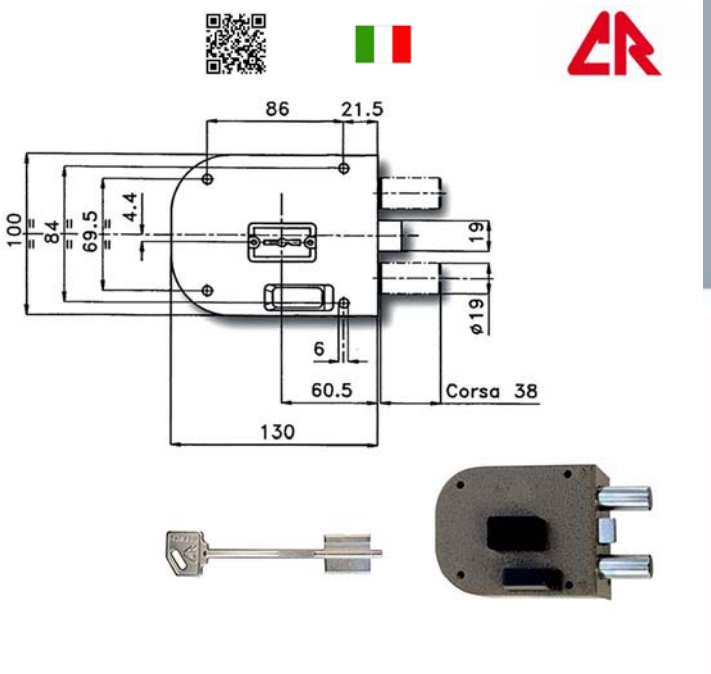

Serratura doppia mappa applicare legno
Chiusura laterale
Catenacci laterali 2 pistoni 4 mandate e scrocco
Interasse catenacci mm 26,5
Scatola mm 130x100x50,0 - Entrata mm 60,5
3 chiavi CR10 cod.84204

83823	1850-51	Sx	SC	6	Pz	**125,0000**

Cod	Specifiche	Cf	Imb UM	Listino

SERRATURA SIC.TRIPLICE DM 2200

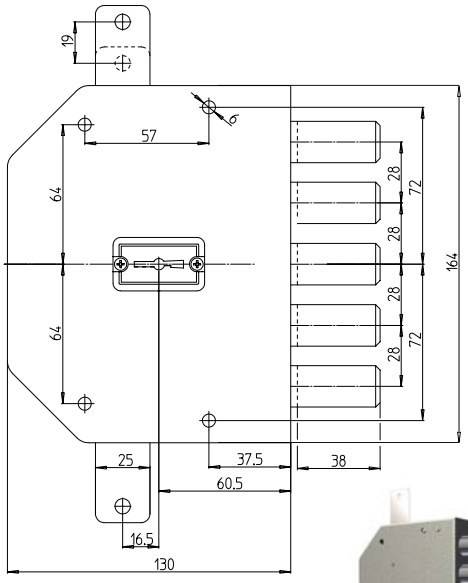



Serratura doppia mappa applicare legno triplice
Catenacci laterali 5 pistoni 4 mandate
Interasse catenacci mm 28
Scatola mm 130x164x50,5 - Entrata mm 60,5
Aste non incluse
3 chiavi CR10 cod.84204

83824	2200-01N	Dx	SC	6	Pz	**151,4000**
83825	2200-51N	Sx	SC	6	Pz	**151,4000**

Cod	Specifiche	Cf	Imb UM	Listino

SERRATURA SIC.TRIPLICE DM 2250

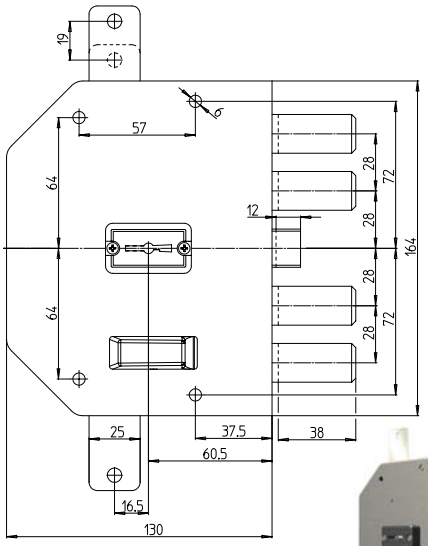



Serratura doppia mappa applicare legno triplice
Catenacci laterali 4 pistoni 4 mandate e scrocco
Interasse catenacci mm 28
Scatola mm 130x164x50,5 - Entrata mm 60,5
Aste non incluse
3 chiavi CR10 cod.84204

83826	2250-01N	Dx	SC	6	Pz	**159,0000**
83827	2250-51N	Sx	SC	6	Pz	**159,0000**

Cod	Specifiche	Cf	Imb UM	Listino

SERRATURA SIC.QUINTUPLICE DM 2300

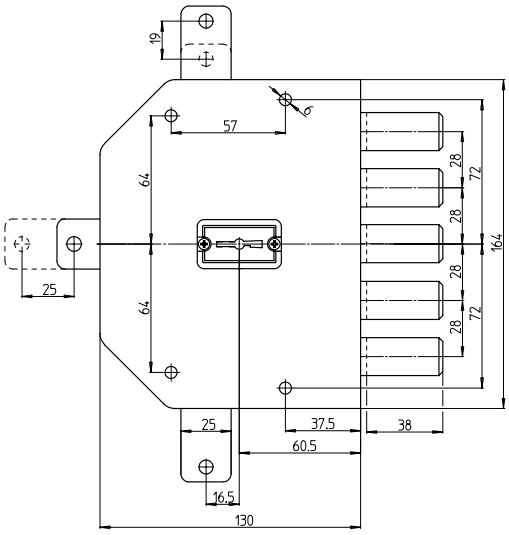

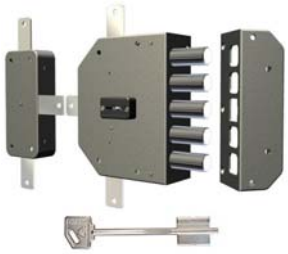

Serratura doppia mappa applicare legno quintuplice
Catenacci laterali 5 pistoni 4 mandate
Interasse catenacci mm 28
Scatola mm 130x164x50,5 - Entrata mm 60,5
Aste non incluse - Deviatore incluso
3 chiavi CR10 cod.84204

83828	2300-01N	Dx	SC	6	Pz	**204,4000**
83829	2300-51N	Sx	SC	6	Pz	**204,4000**

Cod	Specifiche	Cf	Imb UM	Listino

SERRATURA SIC.QUINTUPLICE DM 2350

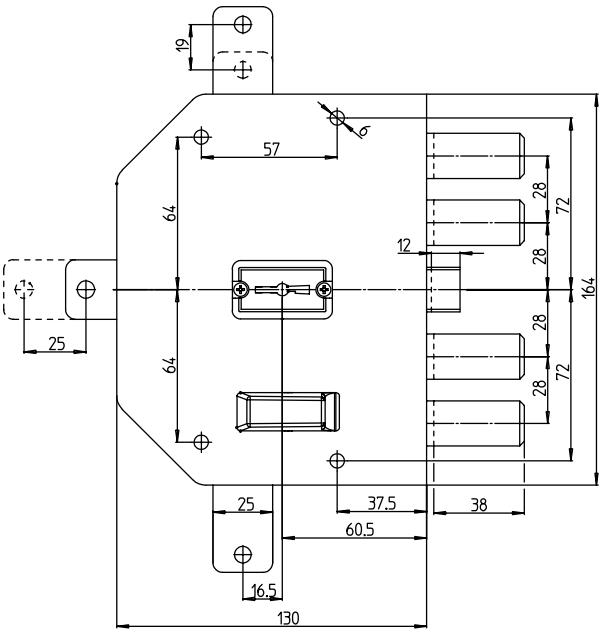



Serratura doppia mappa applicare legno quintuplice
Catenacci laterali 4 pistoni 4 mandate e scrocco
Interasse catenacci mm 28
Scatola mm 130x164x50,5 - Entrata mm 60,5
Aste non incluse - Deviatore incluso
3 chiavi CR10 cod.84204

83830	2350-01N	Dx	SC	6	Pz	**211,2000**
83831	2350-51N	Sx	SC	6	Pz	**211,2000**

Cod	Specifiche	Cf	Imb UM	Listino

SERRATURA SIC.SEMPLICE CIL. 2000PE

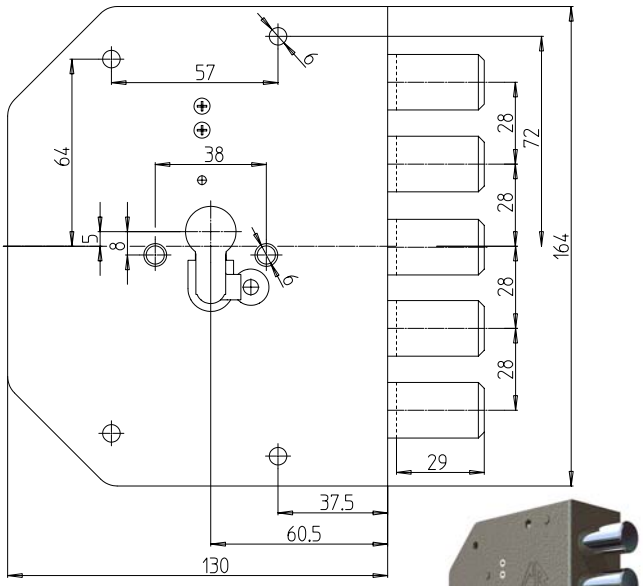



Serratura cilindro europeo applicare legno
Movimento ad ingranaggi
Trappola anti effrazione - Fori protettore mm 38
Catenacci laterali 2 mandate 5 pistoni
Interasse catenacci mm 28
Scatola mm 130x164x51,5 - Entrata mm 60,5
Cilindro non incluso

00904	2000G-01	Dx	SC	6	Pz	**119,4000**
00905	2000G-51	Sx	SC	6	Pz	**119,4000**

Cod	Specifiche	Cf	Imb UM	Listino

SERRATURA SIC.TRIPLICE CIL. 2000PE MC

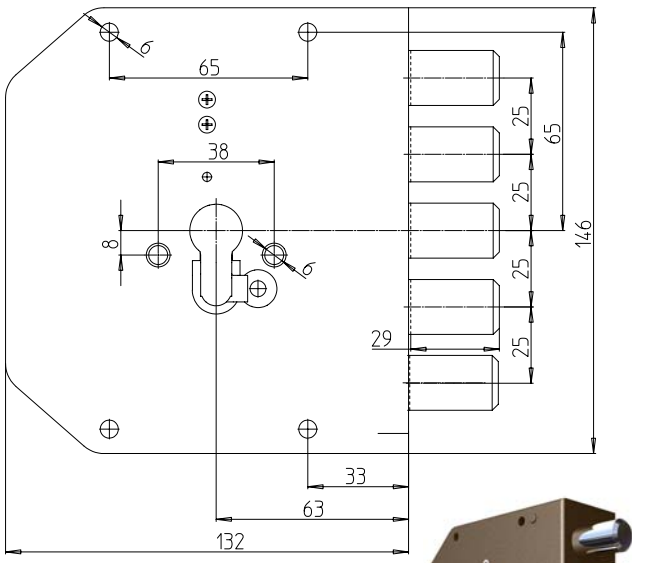



Serratura cilindro europeo applicare legno
Movimento ad ingranaggi
Trappola anti effrazione - Fori protettore mm 38
Catenacci laterali 2 mandate 5 pistoni
Interasse catenacci mm 25
Scatola mm 132x146x49,5 - Entrata mm 63,0
Cilindro non incluso

Compatibile serrature Mottura

00916	2000G-01MC	Dx	SC	6	Pz	**119,4000**
00917	2000G-51MC	Sx	SC	6	Pz	**119,4000**

Cod	Specifiche	Cf	Imb UM	Listino

SERRATURA SIC.SEMPLICE CIL. 2050PE

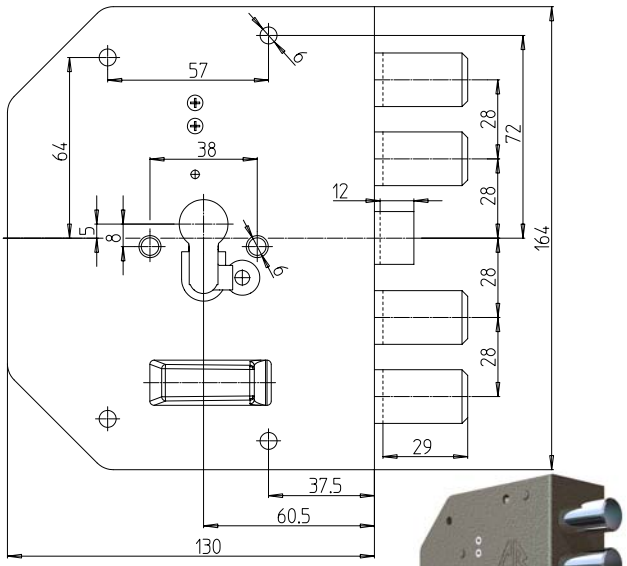



Serratura cilindro europeo applicare legno
Movimento ad ingranaggi
Trappola anti effrazione - Fori protettore mm 38
Catenacci laterali 2 mandate 4 pistoni e scrocco
Interasse catenacci mm 28
Scatola mm 130x164x51,5 - Entrata mm 60,5
Cilindro non incluso

00906	2050G-01	Dx	SC	6	Pz	**125,4000**
00907	2050G-51	Sx	SC	6	Pz	**125,4000**

Cod	Specifiche	Cf	Imb UM	Listino

SERRATURA SIC.TRIPLICE CIL. 2050PE MC

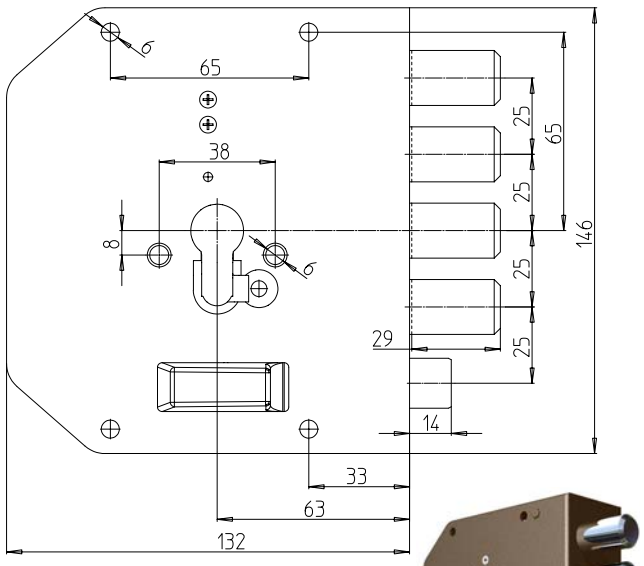



Serratura cilindro europeo applicare legno
Movimento ad ingranaggi
Trappola anti effrazione - Fori protettore mm 38
Catenacci laterali 2 mandate 4 pistoni e scrocco
Interasse catenacci mm 25
Scatola mm 132x146x49,5 - Entrata mm 63,0
Cilindro non incluso

Compatibile serrature Mottura

00918	2050G-01MC	Dx	SC	6	Pz	**125,4000**
00919	2050G-51MC	Sx	SC	6	Pz	**125,4000**

Cod	Specifiche	Cf	Imb UM	Listino

SERRATURA SIC.TRIPLICE CIL. 2200PE

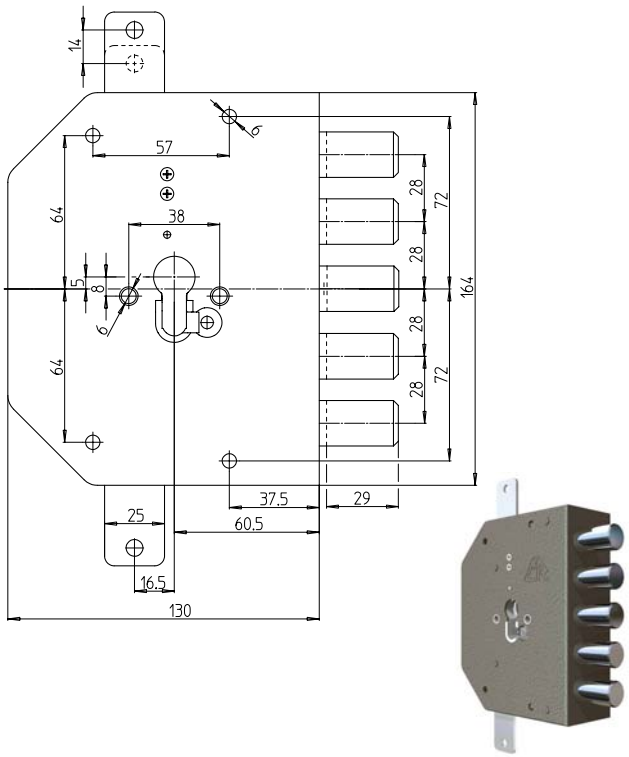

Serratura cilindro europeo applic. legno triplice
Movimento ad ingranaggi
Trappola anti effrazione - Fori protettore mm 38
Catenacci laterali 2 mandate 5 pistoni
Interasse catenacci mm 28
Scatola mm 130x164x51,5 - Entrata mm 60,5
Aste e cilindro non inclusi

00908	2200G-01	Dx	SC	6	Pz	**135,0000**
00909	2200G-51	Sx	SC	6	Pz	**135,0000**

Cod	Specifiche	Cf	Imb UM	Listino

SERRATURA SIC.TRIPLICE CIL. 2200PE MC

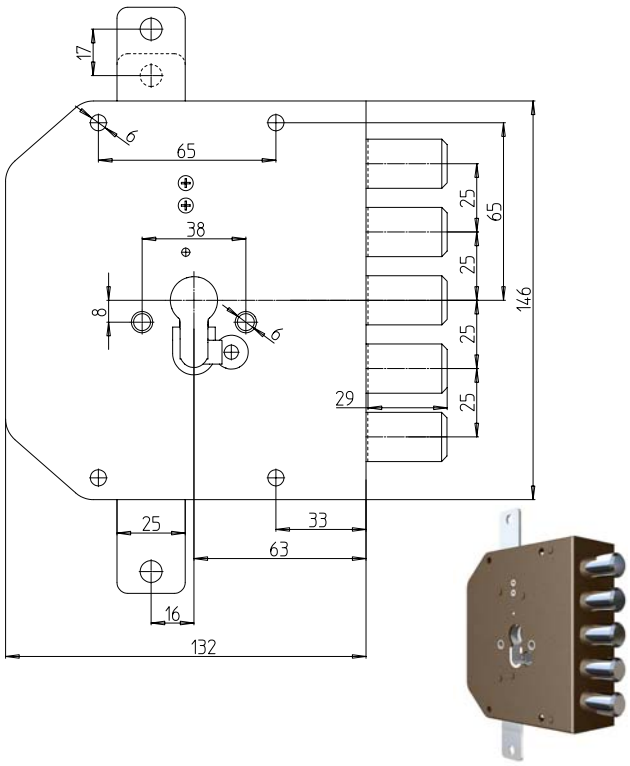

Serratura cilindro europeo applic. legno triplice
Movimento ad ingranaggi
Trappola anti effrazione - Fori protettore mm 38
Catenacci laterali 2 mandate 5 pistoni
Interasse catenacci mm 25
Scatola mm 132x146x49,5 - Entrata mm 63,0
Aste e cilindro non inclusi

Compatibile serrature Mottura

00920	2200G-01MC	Dx	SC	6	Pz	**135,0000**
00921	2200G-51MC	Sx	SC	6	Pz	**135,0000**

Cod	Specifiche		Cf	Imb UM	Listino

SERRATURA SIC.TRIPLICE CIL. 2250PE

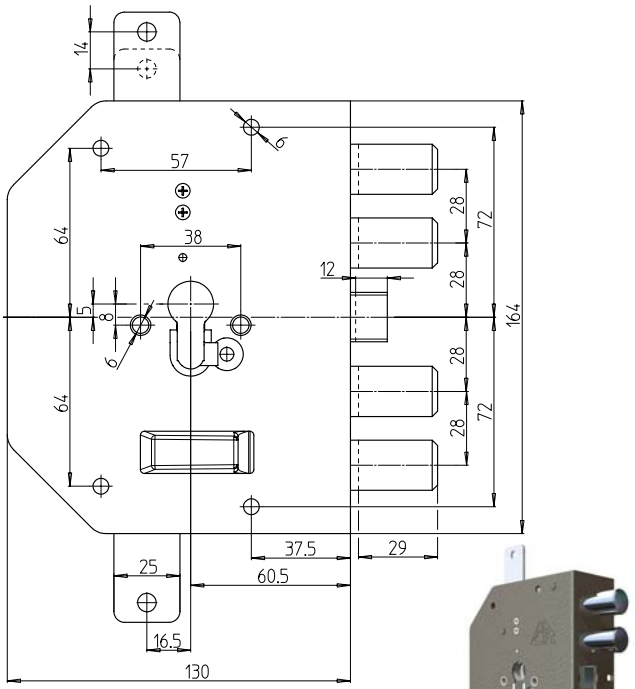

Serratura cilindro europeo applic. legno triplice
Movimento ad ingranaggi
Trappola anti effrazione - Fori protettore mm 38
Catenacci laterali 2 mandate 4 pistoni e scrocco
Interasse catenacci mm 28
Scatola mm 130x164x51,5 - Entrata mm 60,5
Aste e cilindro non inclusi

00910	2250G-01	Dx	SC	6	Pz	**137,0000**
00911	2250G-51	Sx	SC	6	Pz	**137,0000**

Cod	Specifiche		Cf	Imb UM	Listino

SERRATURA SIC.TRIPLICE CIL. 2250PE MC

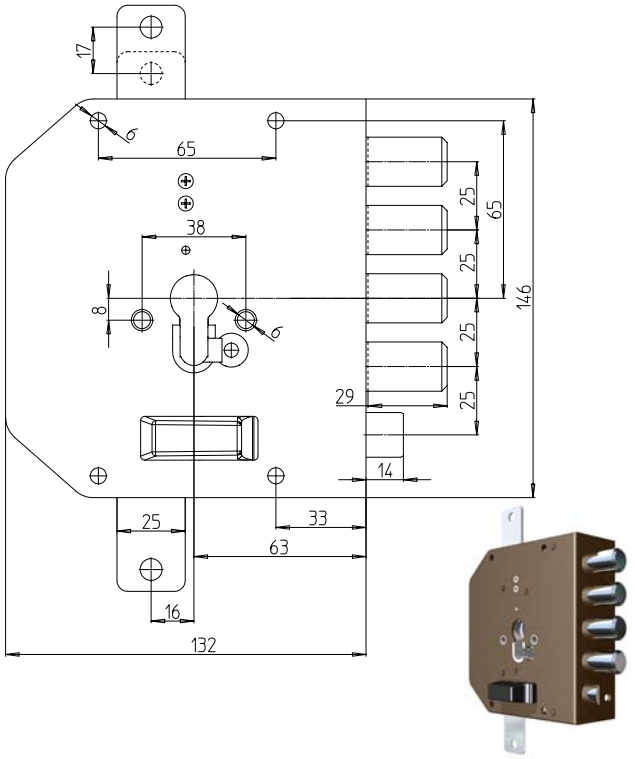

Serratura cilindro europeo applic. legno triplice
Movimento ad ingranaggi
Trappola anti effrazione - Fori protettore mm 38
Catenacci laterali 2 mandate 4 pistoni e scrocco
Interasse catenacci mm 25
Scatola mm 132x146x49,5 - Entrata mm 63,0
Aste e cilindro non inclusi

Compatibile serrature Mottura

00922	2250G-01MC	Dx	SC	6	Pz	**137,0000**
00923	2250G-51MC	Sx	SC	6	Pz	**137,0000**

Cod	Specifiche	Cf	Imb UM	Listino

SERRATURA SIC.QUINTUPLICE CIL. 2300PE

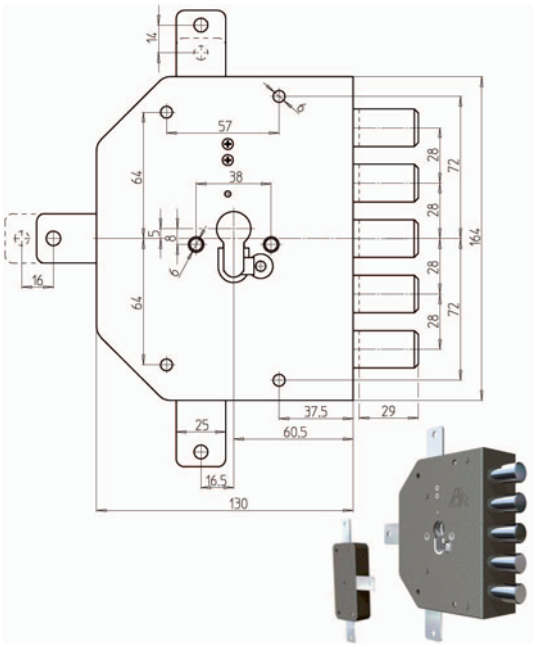

Serratura cilindro europeo applic. legno quintupl.
Movimento ad ingranaggi
Trappola anti effrazione - Fori protettore mm 38
Catenacci laterali 2 mandate 5 pistoni
Interasse catenacci mm 28
Scatola mm 130x164x51,5 - Entrata mm 60,5
Deviatore incluso
Aste e cilindro non inclusi

00912	2300G-01	Dx	SC	6	Pz	**171,0000**
00913	2300G-51	Sx	SC	6	Pz	**171,0000**

Cod	Specifiche	Cf	Imb UM	Listino

SERRATURA SIC.QUINTUPLICE CIL. 2300PE MC

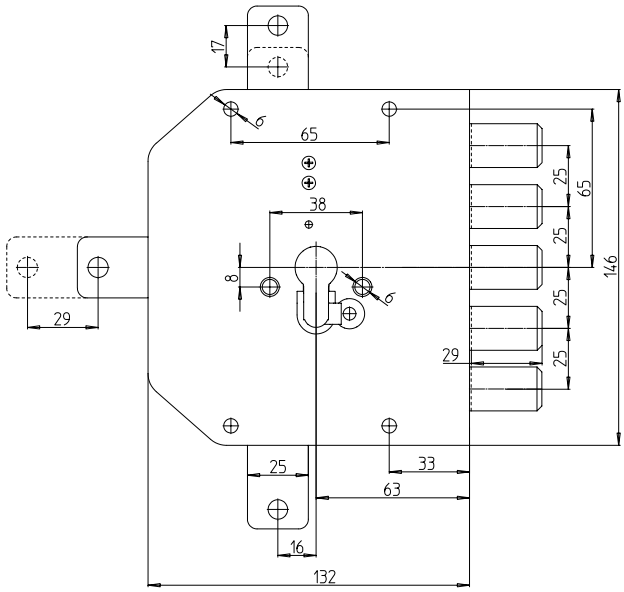



Serratura cilindro europeo applic. legno quintupl.
Movimento ad ingranaggi
Trappola anti effrazione - Fori protettore mm 38
Catenacci laterali 2 mandate 5 pistoni
Interasse catenacci mm 25
Scatola mm 132x146x49,5 - Entrata mm 63,0
Deviatore incluso
Aste e cilindro non inclusi

Compatibile serrature Mottura

00924	2300G-01MC	Dx	SC	6	Pz	**171,0000**
00925	2300G-51MC	Sx	SC	6	Pz	**171,0000**

Cod	Specifiche		Cf	Imb	UM	Listino

SERRATURA SIC.QUINTUPLICE CIL. 2350PE

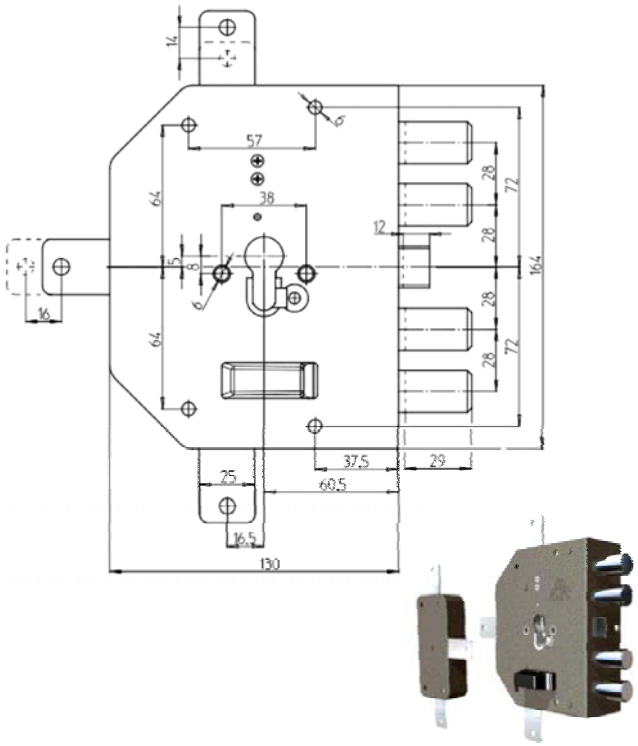

Serratura cilindro europeo applic. legno quintupl.
Movimento ad ingranaggi
Trappola anti effrazione - Fori protettore mm 38
Catenacci laterali 2 mandate 4 pistoni e scrocco
Interasse catenacci mm 28
Scatola mm 130x164x51,5 - Entrata mm 60,5
Deviatore incluso
Aste e cilindro non inclusi

00914	2350G-01	Dx	SC	6	Pz	**211,8000**
00915	2350G-51	Sx	SC	6	Pz	**211,8000**

Cod	Specifiche		Cf	Imb	UM	Listino

SERRATURA SIC.QUINTUPLICE CIL. 2350PE MC

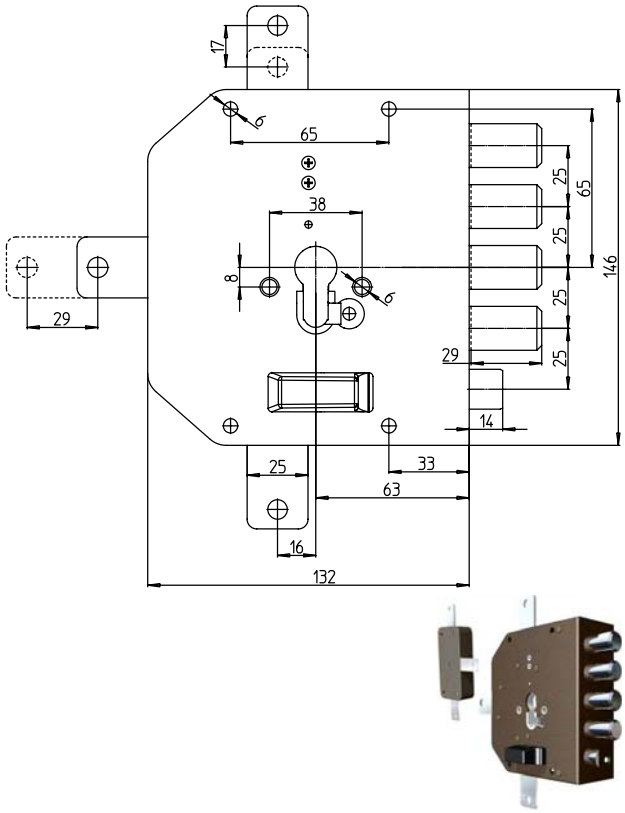

Serratura cilindro europeo applic. legno quintupl.
Movimento ad ingranaggi
Trappola anti effrazione - Fori protettore mm 38
Catenacci laterali 2 mandate 4 pistoni e scrocco
Interasse catenacci mm 25
Scatola mm 132x146x49,5 - Entrata mm 63,0
Deviatore incluso
Aste e cilindro non inclusi

Compatibile serrature Mottura

00926	2350G-01MC	Dx	SC	6	Pz	**182,8000**
00927	2350G-51MC	Sx	SC	6	Pz	**182,8000**

Cod	Specifiche	Cf	Imb UM	Listino

SERRATURA SIC.TRIPLICE CILINDRO 2200PEN

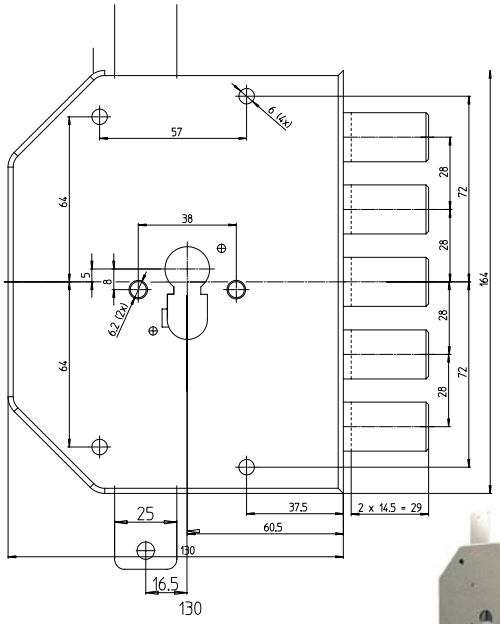



Serratura cilindro europeo applic. legno triplice
Trappola anti effrazione - Fori protettore mm 38
Catenacci laterali 4 mandate 5 pistoni
Interasse catenacci mm 28
Scatola mm 130x164x51,5 - Entrata mm 60,5
Aste e cilindro non inclusi

83849	2200PEN-01NCL	Dx	SC	6	Pz	**133,5000**
83850	2200PEN-51NCL	Sx	SC	6	Pz	**133,5000**

SERRATURA SIC.TRIPLICE CILINDRO 2250PEN

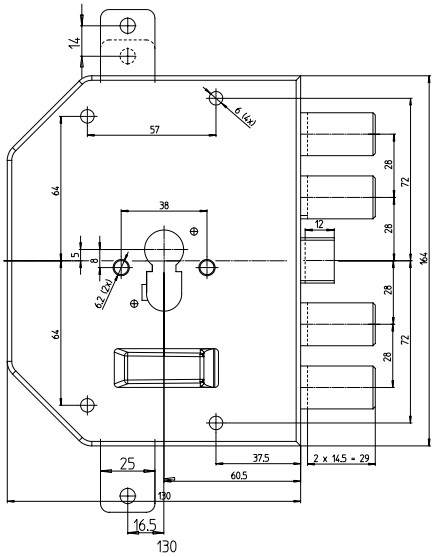



Serratura cilindro europeo applic. legno triplice
Movimento ad ingranaggi
Trappola anti effrazione - Fori protettore mm 38
Catenacci laterali 2 mandate 4 pistoni e scrocco
Interasse catenacci mm 28
Scatola mm 130x164x51,5 - Entrata mm 60,5
Aste e cilindro non inclusi

83851	2250PEN-01NCL	Dx	SC	6	Pz	**142,0000**
83864	2250PEN-51NCL	Sx	SC	6	Pz	**142,0000**

Cod	Specifiche	Cf	Imb UM	Listino

SERRATURA SIC.TRIPLICE CILINDRO 2300PEN

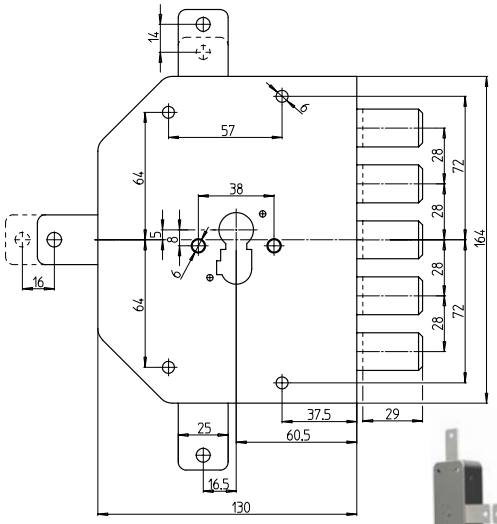



Serratura cilindro europeo applic. legno quintupl.
Trappola anti effrazione - Fori protettore mm 38
Catenacci laterali 4 mandate 5 pistoni
Interasse catenacci mm 28
Scatola mm 130x164x51,5 - Entrata mm 60,5
Deviatore incluso
Aste e cilindro non inclusi

83880	2300PEN-01NCL	Dx	SC	6	Pz	**169,6000**
83881	2300PEN-51NCL	Sx	SC	6	Pz	**169,6000**

SERRATURA SIC.TRIPLICE CILINDRO 2350PEN

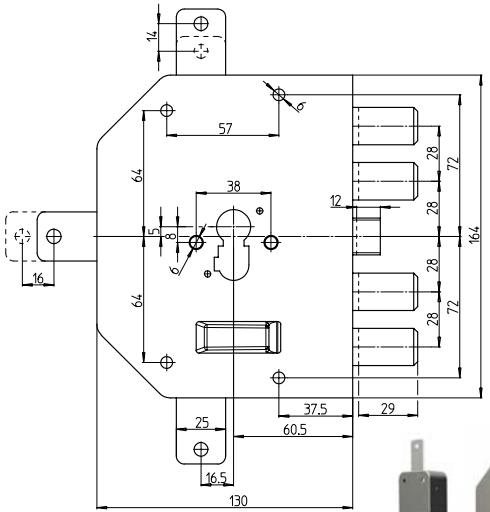



Serratura cilindro europeo applic. legno quintupl.
Trappola anti effrazione - Fori protettore mm 38
Catenacci laterali 4 mandate 4 pistoni e scrocco
Interasse catenacci mm 28
Scatola mm 130x164x51,5 - Entrata mm 60,5
Deviatore incluso
Aste e cilindro non inclusi

83897	2350PEN-51NCL	Sx	SC	6	Pz	**174,5000**

Cod	Specifiche	Cf	Imb UM	Listino

SERRATURA FERROGLIETTO POMPA 1 M 1500

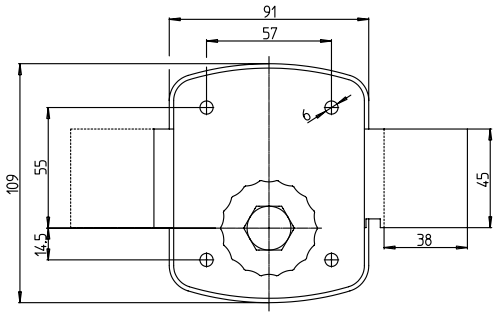



Ferroglietto verniciato marrone - Applicare legno
Catenaccio 1 mandata pomolo interno corsa mm 38
Scatola mm 91x109 - Entrata mm 45,5
Cilindro lunghezza mm 50 - Diametro mm 29
3 chiavi punzonate K55 cod.84206

83943	1500-01K55/29		SC	6	Pz	**127,4000**

SERRATURA FERROGLIETTO POMPA 4 M 1500L

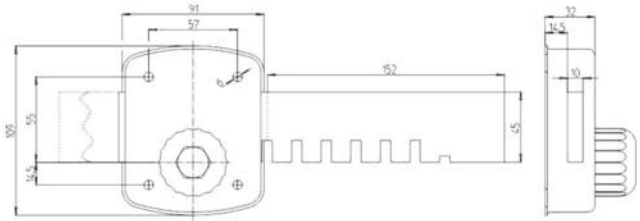



Ferroglietto verniciato marrone - Applicare legno
Catenaccio 4 mandate pomolo interno corsa mm 152
Scatola mm 91x109 - Entrata mm 45,5
Cilindro lunghezza mm 50 - Diametro mm 29
3 chiavi pompa CR12 cod.84205

00903	1500L-01		SC	6	Pz	**142,6000**

Cod	Specifiche	Cf	Imb UM	Listino

SERRATURA FERROGLIETTO POMPA 2 M 3700

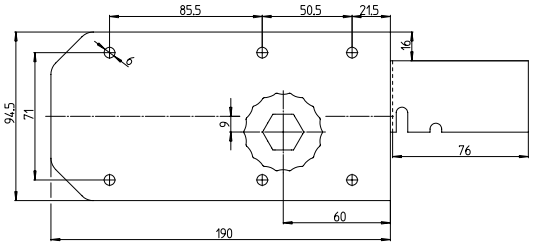





Ferroglietto verniciato marrone - Applicare legno
Catenaccio 2 mandata pomolo interno corsa mm 78
Scatola mm 94,5x190 - Entrata mm 60
Cilindro lunghezza mm 50 - Diametro mm 29
3 chiavi punzonate K55 cod.84206

83944	3700-01K55/29	Dx	SC	6	Pz	**148,4000**
83945	3700-51K55/29	Sx	SC	6	Pz	**148,4000**

SERRATURA SIC.SEMPLICE POMPA 1600

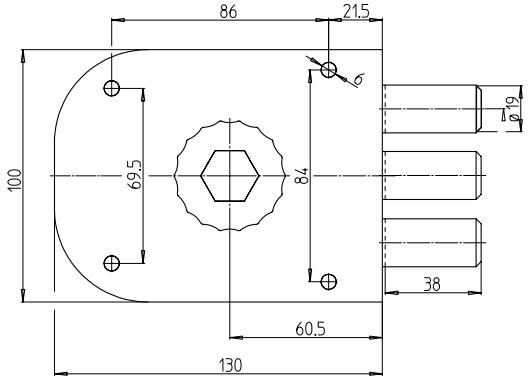



Serratura pompa applicare legno
Chiusura laterale - Pomolo interno
Catenacci laterali 2 mandate 3 pistoni
Interasse catenacci mm 26,5
Scatola mm 130x100x50,0 - Entrata mm 60,5
Cilindro lunghezza mm 50 - Diametro mm 29
3 chiavi punzonate K55 cod.84206

83832	1600-01K55/29	Dx	SC	6	Pz	**132,0000**
83833	1600-51K55/29	Sx	SC	6	Pz	**132,0000**

Cod	Specifiche		Cf	Imb	UM	Listino

SERRATURA SIC.SEMPLICE POMPA 1650

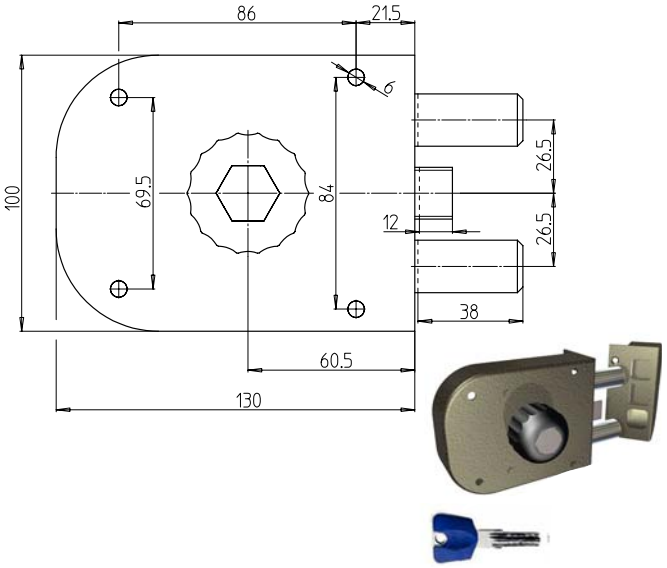

Serratura pompa applicare legno
Chiusura laterale - Pomolo interno
Catenacci laterali 2 mandate 2 pistoni e scrocco
Interasse catenacci mm 26,5
Scatola mm 130x100x50,0 - Entrata mm 60,5
Cilindro lunghezza mm 50 - Diametro mm 29
3 chiavi punzonate K55 cod.84206

83834	1650-01K55/29	Dx	SC	6	Pz	**138,0000**
83835	1650-51K55/29	Sx	SC	6	Pz	**138,0000**

SERRATURA SIC.SEMPLICE POMPA 3000

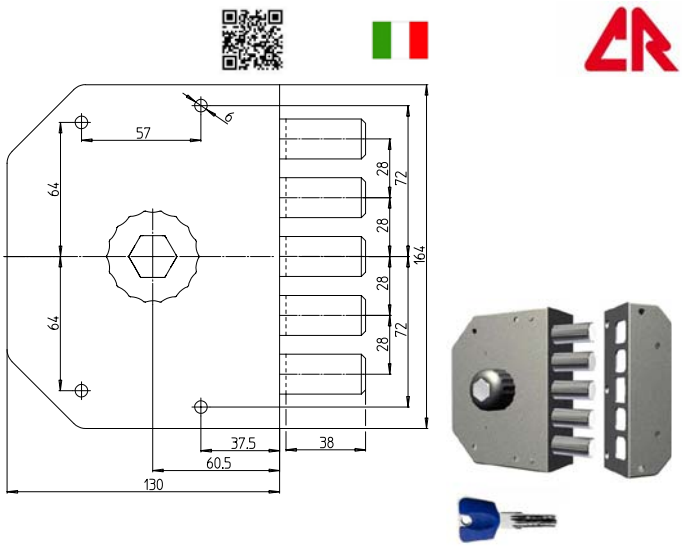

Serratura pompa applicare legno
Chiusura laterale - Pomolo interno
Catenacci laterali 2 mandate 5 pistoni
Interasse catenacci mm 28
Scatola mm 130x164x51,5 - Entrata mm 60,5
Cilindro lunghezza mm 50 - Diametro mm 29
3 chiavi punzonate K55 cod.84206

83836	3000P-01NK55/29	Dx	SC	6	Pz	**153,4000**
83837	3000P-51NK55/29	Sx	SC	6	Pz	**153,4000**

Cod	Specifiche		Cf	Imb	UM	Listino

SERRATURA SIC.SEMPLICE POMPA 3000P

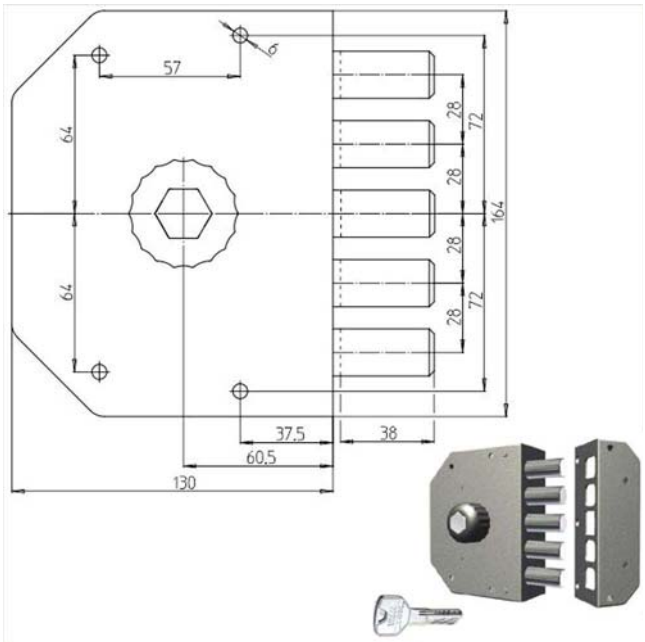

Serratura pompa applicare legno
Chiusura laterale - Pomolo interno
Catenacci laterali 2 mandate 5 pistoni
Interasse catenacci mm 28
Scatola mm 130x164x51,5 - Entrata mm 60,5
Cilindro lunghezza mm 50 - Diametro mm 29
3 chiavi punzonate T200 cod.00940
Profilo riservato Machieraldo

00928	3000P-01NT200/29	Dx	SC	6	Pz	**184,0000**
00929	3000P-51NT200/29	Sx	SC	6	Pz	**184,0000**

Cod	Specifiche	Cf	Imb UM	Listino

SERRATURA SIC.SEMPLICE POMPA 3000 MC

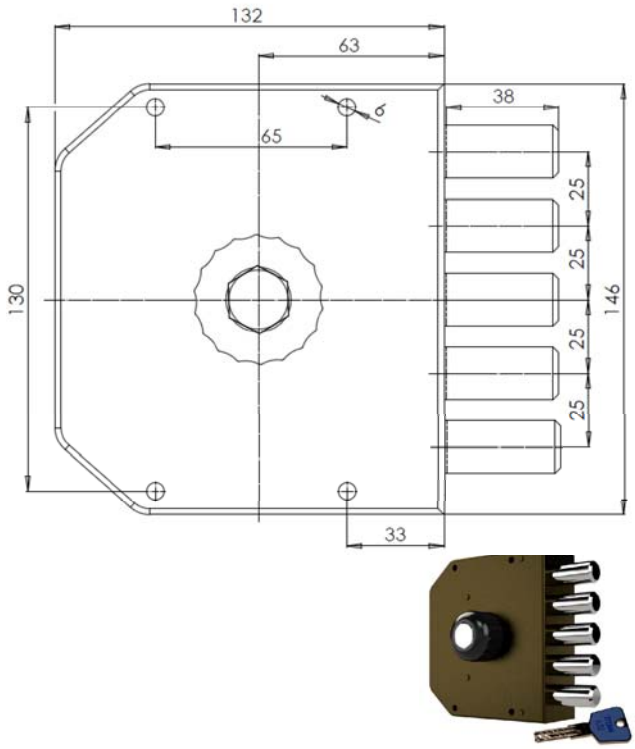

Serratura pompa applicare legno
Chiusura laterale - Pomolo interno
Catenacci laterali 2 mandate 5 pistoni
Interasse catenacci mm 25
Scatola mm 130x132x49,5 - Entrata mm 63,0
Cilindro lunghezza mm 50 - Diametro mm 29
3 chiavi punzonate K55 cod.84206

Compatibile serrature Mottura

00941	3000P-01MCK55/29	Dx	SC	6	Pz	**152,0000**
00942	3000P-51MCK55/29	Sx	SC	6	Pz	**152,0000**

Cod	Specifiche	Cf	Imb UM	Listino

SERRATURA SIC.SEMPLICE POMPA 3000 MC

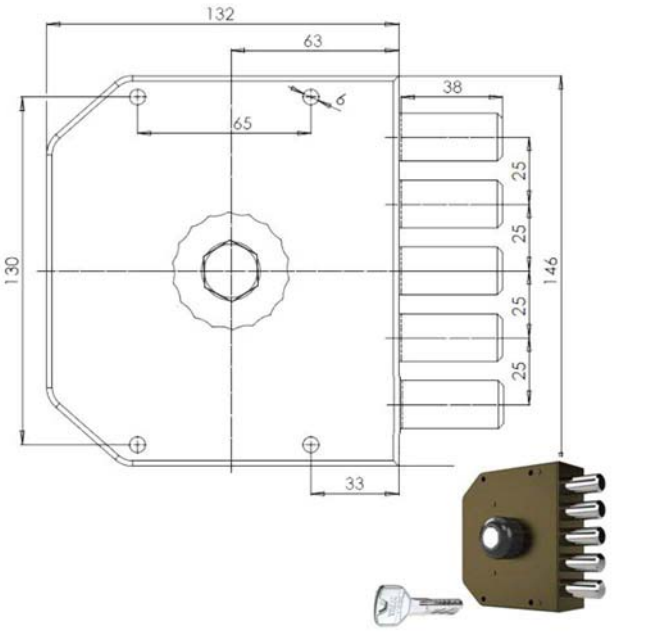

Serratura pompa applicare legno
Chiusura laterale - Pomolo interno
Catenacci laterali 2 mandate 5 pistoni
Interasse catenacci mm 25
Scatola mm 132x146x49,5 - Entrata mm 63,0
Cilindro lunghezza mm 50 - Diametro mm 29
3 chiavi punzonate T200 cod.00940
Profilo riservato Machieraldo

Compatibile serrature Mottura

00953	3000P-01MCT200/29	Dx	SC	6	Pz	**169,4000**
00954	3000P-51MCT200/29	Sx	SC	6	Pz	**169,4000**

SERRATURA SIC.SEMPLICE POMPA 3050

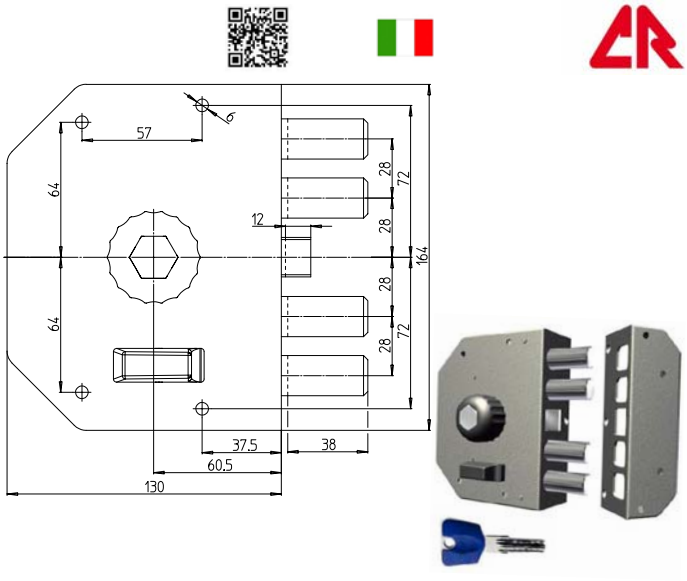

Serratura pompa applicare legno
Chiusura laterale - Pomolo interno
Catenacci laterali 2 mandate 4 pistoni e scrocco
Interasse catenacci mm 28
Scatola mm 130x164x51,5 - Entrata mm 60,5
Cilindro lunghezza mm 50 - Diametro mm 29
3 chiavi punzonate K55 cod.84206

83838	3050P-01NK55/29	Dx	SC	6	Pz	**171,4000**
83839	3050P-51NK55/29	Sx	SC	6	Pz	**171,4000**

Cod	Specifiche	Cf	Imb UM	Listino

SERRATURA SIC.SEMPLICE POMPA 3050P

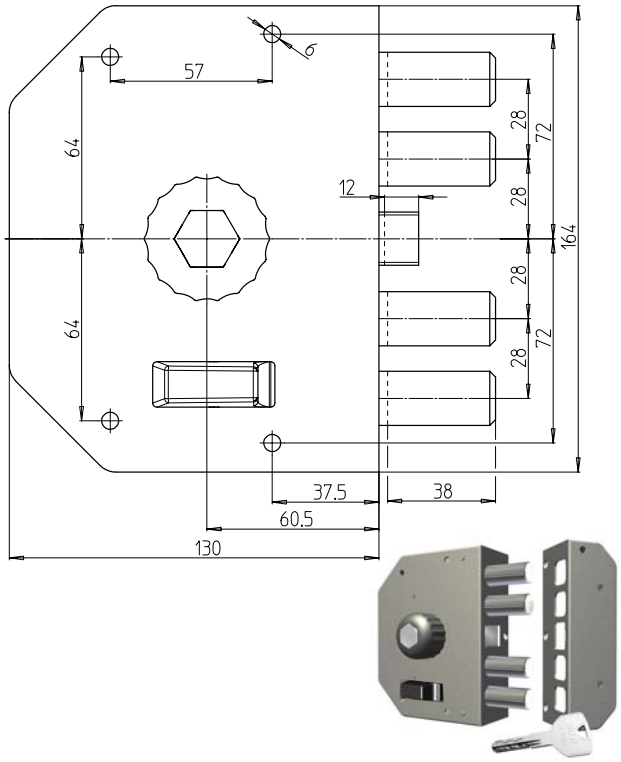

Serratura pompa applicare legno
Chiusura laterale - Pomolo interno
Catenacci laterali 2 mandate 4 pistoni e scrocco
Interasse catenacci mm 28
Scatola mm 130x164x51,5 - Entrata mm 60,5
Cilindro lunghezza mm 50 - Diametro mm 29
3 chiavi punzonate T200 cod.00940
Profilo riservato Machieraldo

00930	3050P-01NT200/29	Dx	SC	6	Pz	**183,0000**
00931	3050P-51NT200/29	Sx	SC	6	Pz	**183,0000**

Cod	Specifiche	Cf	Imb UM	Listino

SERRATURA SIC.SEMPLICE POMPA 3050 MC

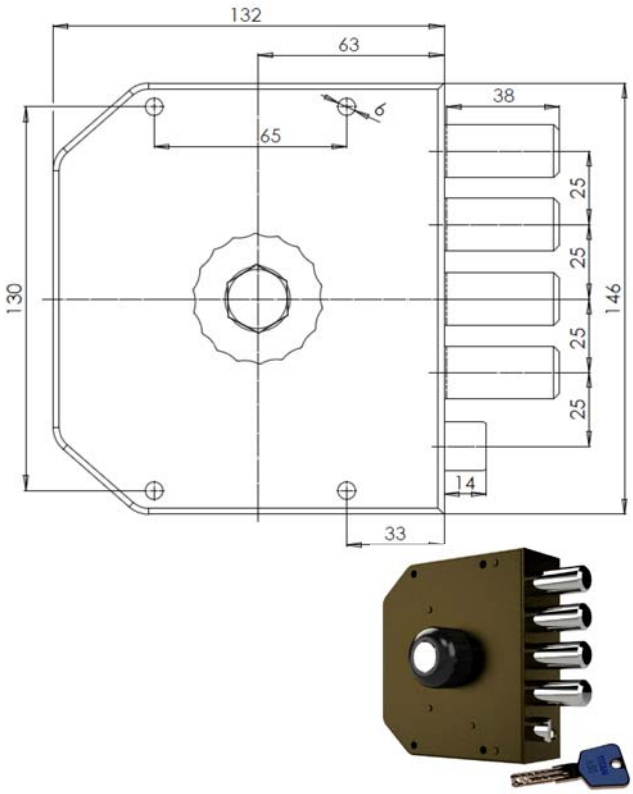

Serratura pompa applicare legno
Chiusura laterale - Pomolo interno
Catenacci laterali 2 mandate 4 pistoni e scrocco
Interasse catenacci mm 25
Scatola mm 130x132x49,5 - Entrata mm 63,0
Cilindro lunghezza mm 50 - Diametro mm 29
3 chiavi punzonate K55 cod.84206

Compatibile serrature Mottura

00943	3050P-01MCK55/29	Dx	SC	6	Pz	**149,6000**
00944	3050P-51MCK55/29	Sx	SC	6	Pz	**149,6000**

Cod	Specifiche	Cf	Imb UM	Listino

SERRATURA SIC.SEMPLICE POMPA 3050 MC

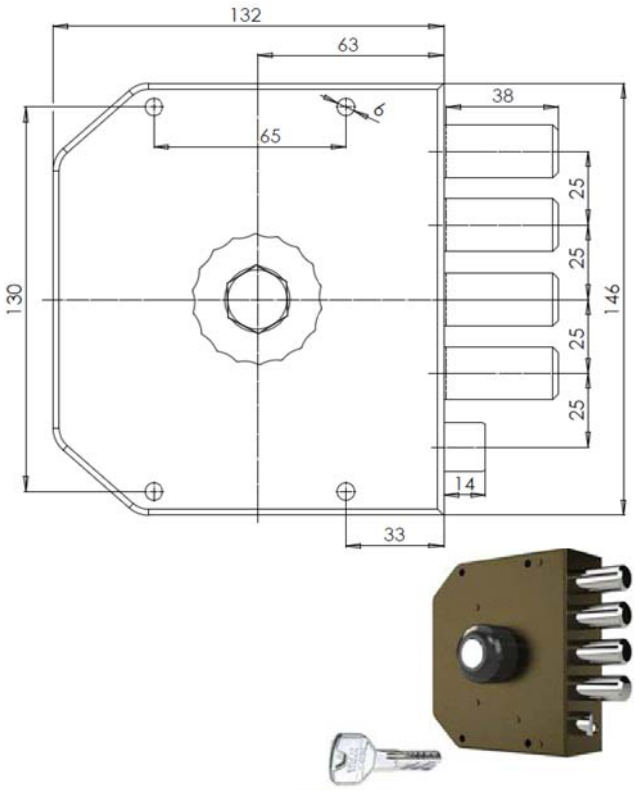

Serratura pompa applicare legno
Chiusura laterale - Pomolo interno
Catenacci laterali 2 mandate 4 pistoni e scrocco
Interasse catenacci mm 25
Scatola mm 132x146x49,5 - Entrata mm 63,0
Cilindro lunghezza mm 50 - Diametro mm 29
3 chiavi punzonate T200 cod.00940
Profilo riservato Machieraldo

Compatibile serrature Mottura

00955	3050P-01MCT200/29	Dx	SC	6	Pz	**166,4000**
00956	3050P-51MCT200/29	Sx	SC	6	Pz	**166,4000**

Cod	Specifiche	Cf	Imb UM	Listino

SERRATURA SIC.TRIPLICE POMPA 3200

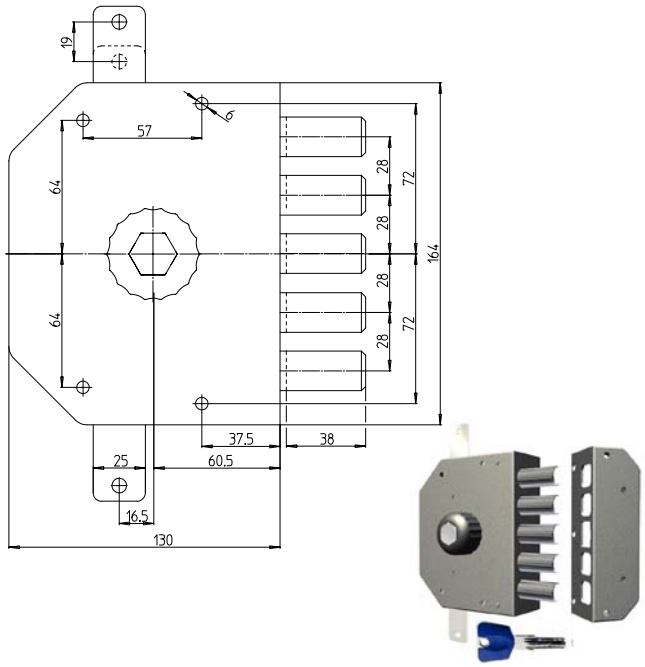

Serratura pompa applicare legno triplice
Pomolo interno
Catenacci laterali 2 mandate 5 pistoni
Interasse catenacci mm 28
Scatola mm 130x164x51,5 - Entrata mm 60,5
Cilindro lunghezza mm 50 - Diametro mm 29
Aste non incluse
3 chiavi punzonate K55 cod.84206

83840	3200P-01NK55/29	Dx	SC	6	Pz	**175,2000**
83841	3200P-51NK55/29	Sx	SC	6	Pz	**175,2000**

Cod	Specifiche	Cf	Imb UM	Listino

SERRATURA SIC.TRIPLICE POMPA 3200P

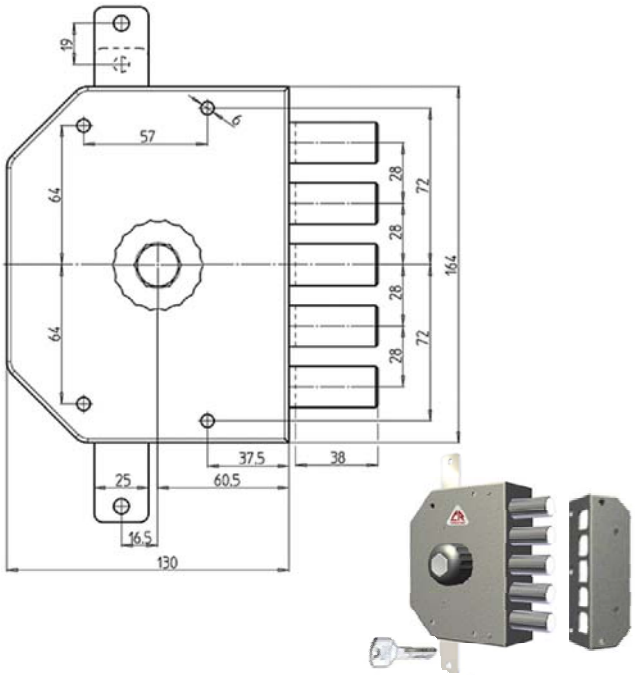

Serratura pompa applicare legno triplice
Pomolo interno
Catenacci laterali 2 mandate 5 pistoni
Interasse catenacci mm 28
Scatola mm 130x164x51,5 - Entrata mm 60,5
Cilindro lunghezza mm 50 - Diametro mm 29
Aste non incluse
3 chiavi punzonate T200 cod.00940
Profilo riservato Machieraldo

00932	3200P-01NT200/29	Dx	SC	6	Pz	**178,0000**
00933	3200P-51NT200/29	Sx	SC	6	Pz	**178,0000**

Cod	Specifiche	Cf	Imb UM	Listino

SERRATURA SIC.TRIPLICE POMPA 3200 MC

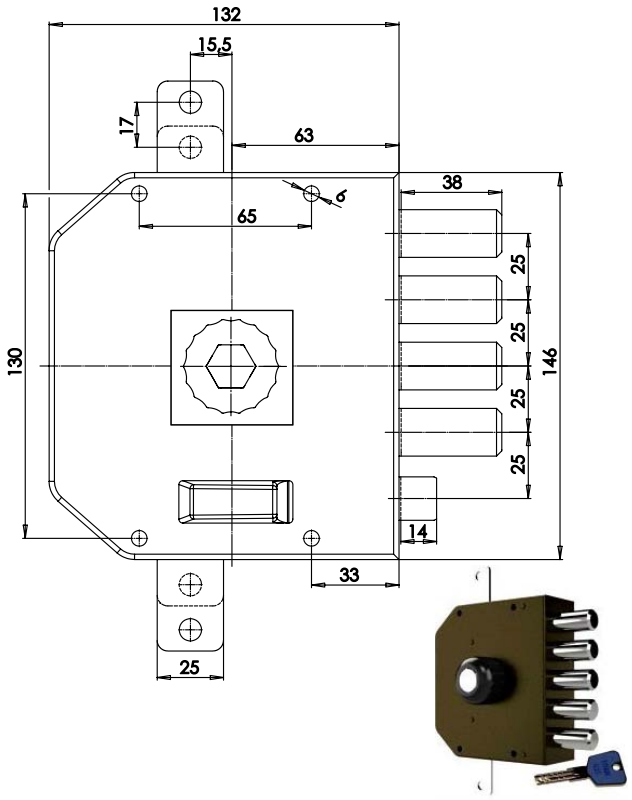

Serratura pompa applicare legno triplice
Pomolo interno
Catenacci laterali 2 mandate 5 pistoni
Interasse catenacci mm 25
Scatola mm 130x132x49,5 - Entrata mm 63,0
Cilindro lunghezza mm 60 - Diametro mm 29
Aste non incluse
3 chiavi punzonate K55 cod.84206

Compatibile serrature Mottura

00945	3200P-01MCK55/29	Dx	SC	6	Pz	**148,2000**
00946	3200P-51MCK55/29	Sx	SC	6	Pz	**148,2000**

Cod	Specifiche	Cf	Imb UM	Listino

SERRATURA SIC.TRIPLICE POMPA 3200 MC

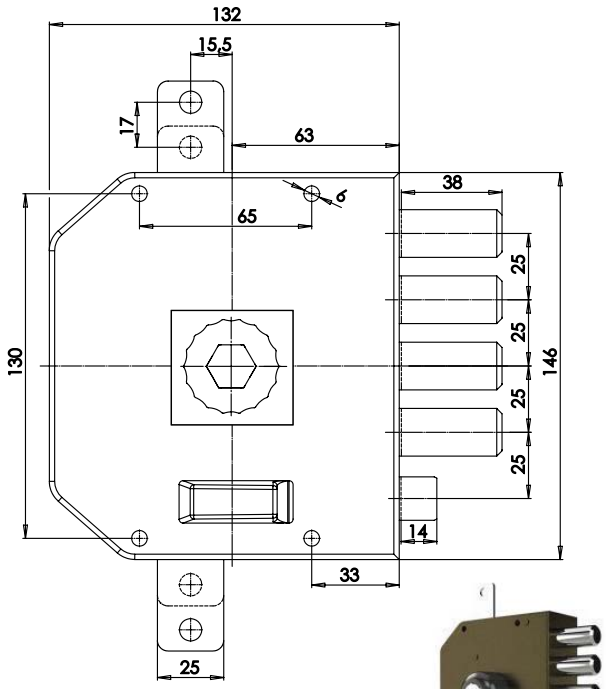

Serratura pompa applicare legno triplice
Pomolo interno
Catenacci laterali 2 mandate 5 pistoni
Interasse catenacci mm 25
Scatola mm 132x146x49,5 - Entrata mm 63,0
Cilindro lunghezza mm 50 - Diametro mm 29
Aste non incluse
3 chiavi punzonate T200 cod.00940
Profilo riservato Machieraldo

Compatibile serrature Mottura

00957	3200P-01MCT200/29	Dx	SC	6	Pz	**167,8000**
00958	3200P-51MCT200/29	Sx	SC	6	Pz	**167,8000**

Cod	Specifiche	Cf	Imb UM	Listino

SERRATURA SIC.TRIPLICE POMPA 3250

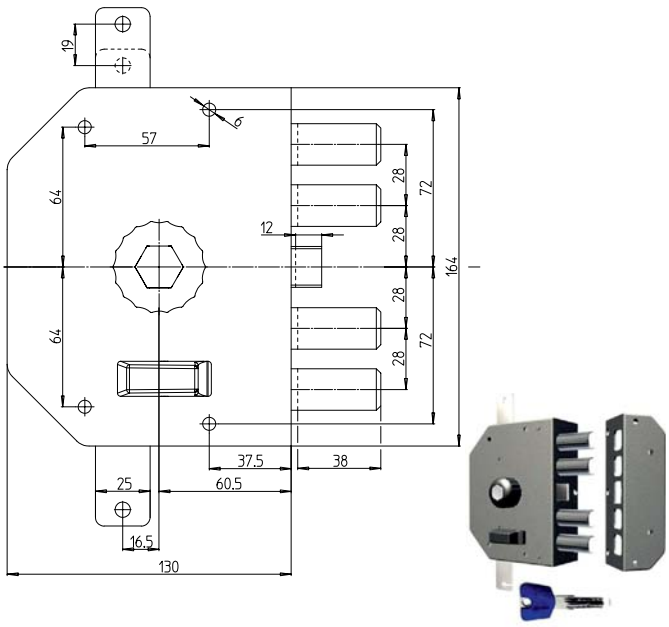

Serratura pompa applicare legno triplice
Pomolo interno
Catenacci laterali 2 mandate 4 pistoni e scrocco
Interasse catenacci mm 28
Scatola mm 130x164x51,5 - Entrata mm 60,5
Cilindro lunghezza mm 50 - Diametro mm 29
Aste non incluse
3 chiavi punzonate K55 cod.84206

83842	3250P-01NK55/29	Dx	SC	6	Pz	**164,4000**
83843	3250P-51NK55/29	Sx	SC	6	Pz	**164,4000**

Cod	Specifiche	Cf	Imb UM	Listino

SERRATURA SIC.TRIPLICE POMPA 3250P

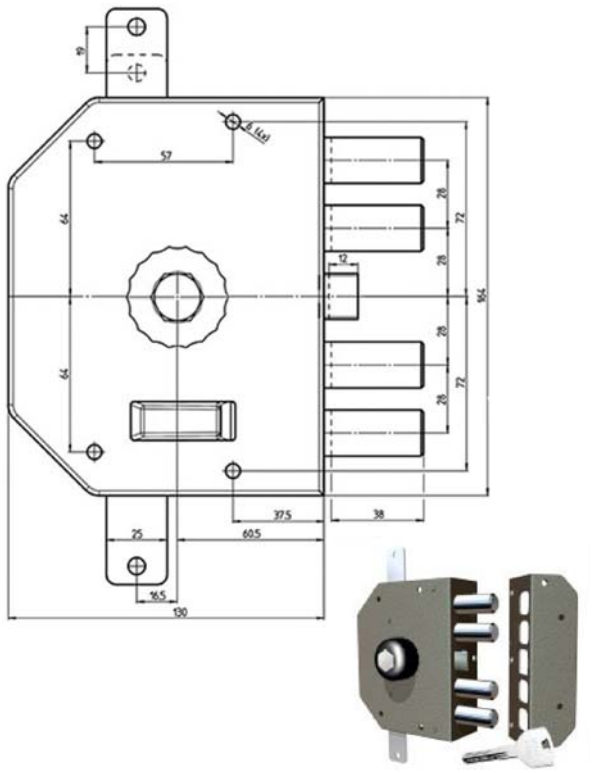

Serratura pompa applicare legno triplice
Pomolo interno
Catenacci laterali 2 mandate 4 pistoni e scrocco
Interasse catenacci mm 28
Scatola mm 130x164x51,5 - Entrata mm 60,5
Cilindro lunghezza mm 50 - Diametro mm 29
Aste non incluse
3 chiavi punzonate T200 cod.00940
Profilo riservato Machieraldo

00934	3250P-01NT200/29	Dx	SC	6	Pz	**189,6000**
00935	3250P-51NT200/29	Sx	SC	6	Pz	**189,6000**

Cod	Specifiche	Cf	Imb UM	Listino

SERRATURA SIC.TRIPLICE POMPA 3250 MC

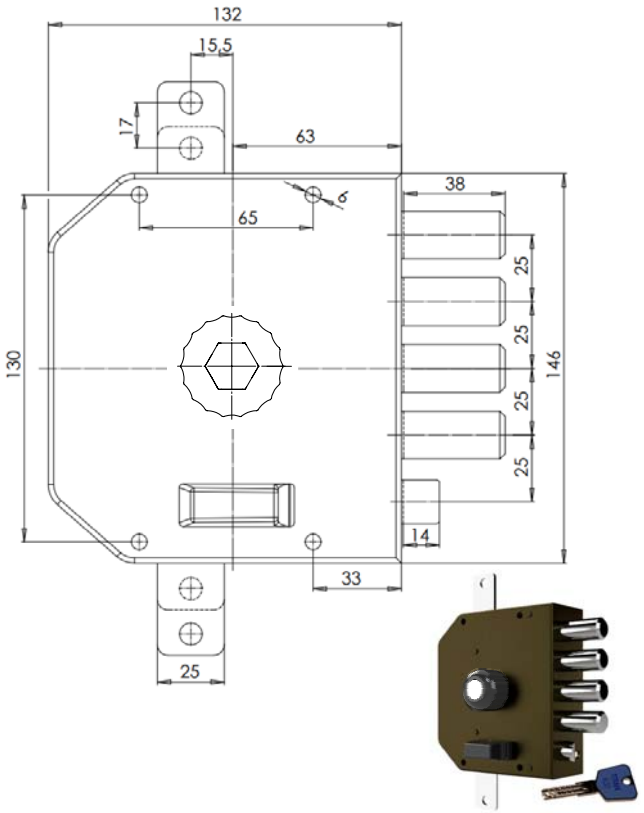

Serratura pompa applicare legno triplice
Pomolo interno
Catenacci laterali 2 mandate 4 pistoni e scrocco
Interasse catenacci mm 25
Scatola mm 130x132x49,5 - Entrata mm 63,0
Cilindro lunghezza mm 50 - Diametro mm 29
Aste non incluse
3 chiavi punzonate K55 cod.84206

Compatibile serrature Mottura

00947	3250P-01MCK55/29	Dx	SC	6	Pz	**157,8000**
00948	3250P-51MCK55/29	Sx	SC	6	Pz	**157,8000**

Cod	Specifiche	Cf	Imb UM	Listino

SERRATURA SIC.TRIPLICE POMPA 3250 MC

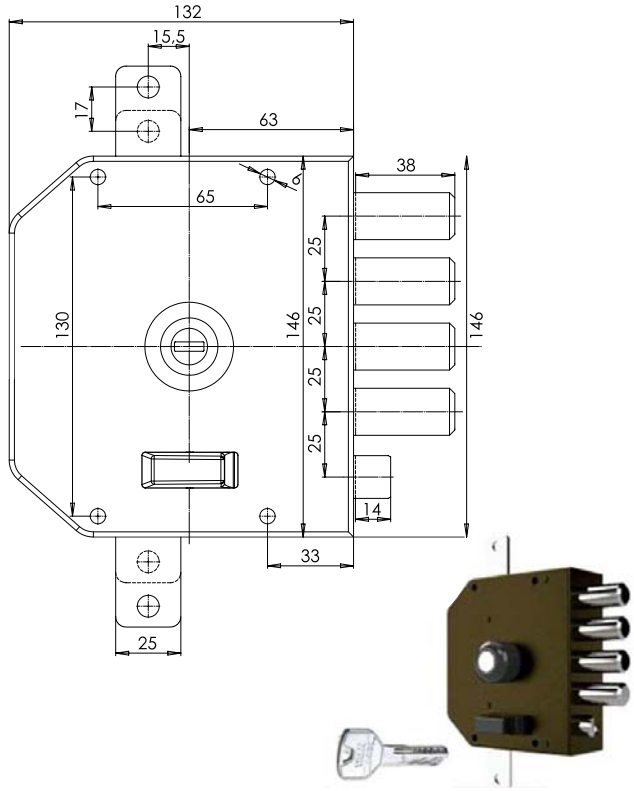

Serratura pompa applicare legno triplice
Pomolo interno
Catenacci laterali 2 mandate 4 pistoni e scrocco
Interasse catenacci mm 25
Scatola mm 132x146x49,5 - Entrata mm 63,0
Cilindro lunghezza mm 50 - Diametro mm 29
Aste non incluse
3 chiavi punzonate T200 cod.00940
Profilo riservato Machieraldo

Compatibile serrature Mottura

00959	3250P-01MCT200/29	Dx	SC	6	Pz	**179,6000**
00960	3250P-51MCT200/29	Sx	SC	6	Pz	**179,6000**

Cod	Specifiche	Cf	Imb UM	Listino

SERRATURA SIC.QUINTUPLICE POMPA 3300

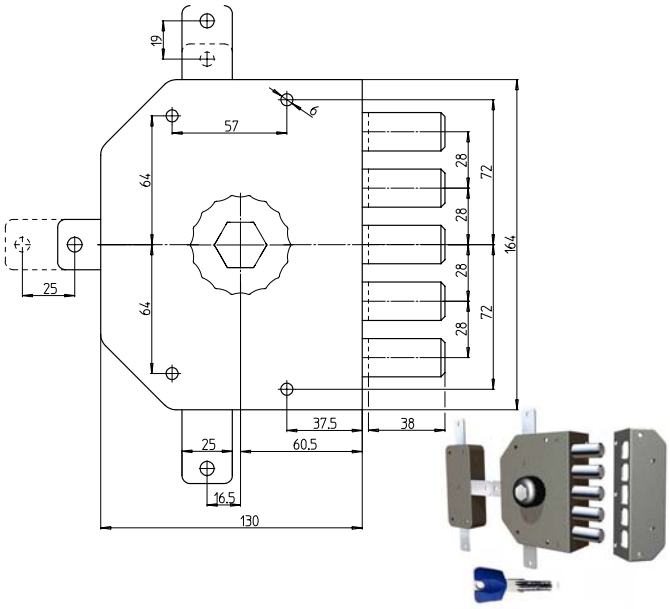

Serratura pompa applicare legno quintuplice
Pomolo interno
Catenacci laterali 2 mandate 5 pistoni
Interasse catenacci mm 28
Scatola mm 130x164x51,5 - Entrata mm 60,5
Cilindro lunghezza mm 50 - Diametro mm 29
Deviatore incluso
Aste non incluse
3 chiavi punzonate K55 cod.84206

83844	3300P-01NK55/29	Dx	SC	6	Pz	**205,2000**
83846	3300P-51NK55/29	Sx	SC	6	Pz	**205,2000**

Cod	Specifiche	Cf	Imb UM	Listino

SERRATURA SIC.QUINTUPLICE POMPA 3300P

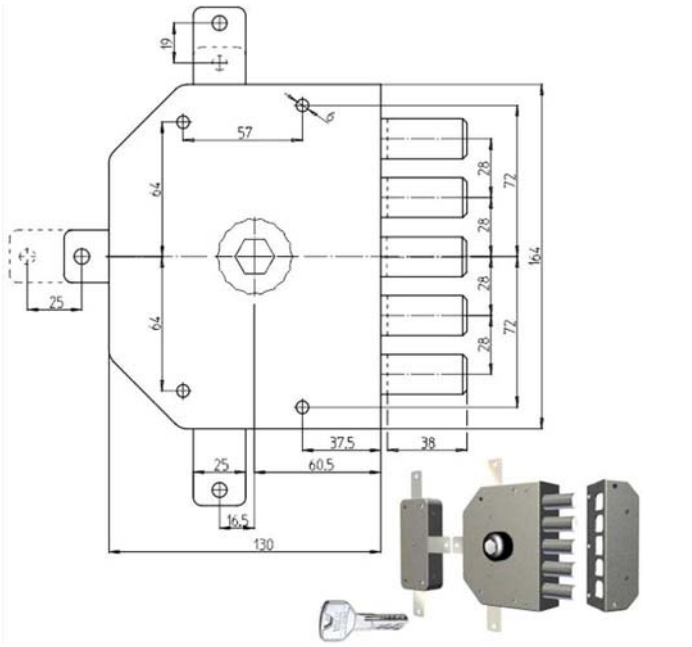

Serratura pompa applicare legno quintuplice
Pomolo interno
Catenacci laterali 2 mandate 5 pistoni
Interasse catenacci mm 28
Scatola mm 130x164x51,5 - Entrata mm 60,5
Cilindro lunghezza mm 50 - Diametro mm 29
Deviatore incluso
Aste non incluse
3 chiavi punzonate T200 cod.00940
Profilo riservato Machieraldo

00936	3300P-01NT200/29	Dx	SC	6	Pz	**197,4000**
00937	3300P-51NT200/29	Sx	SC	6	Pz	**197,4000**

Cod	Specifiche	Cf	Imb UM	Listino

SERRATURA SIC.QUINTUPLICE POMPA 3300 MC

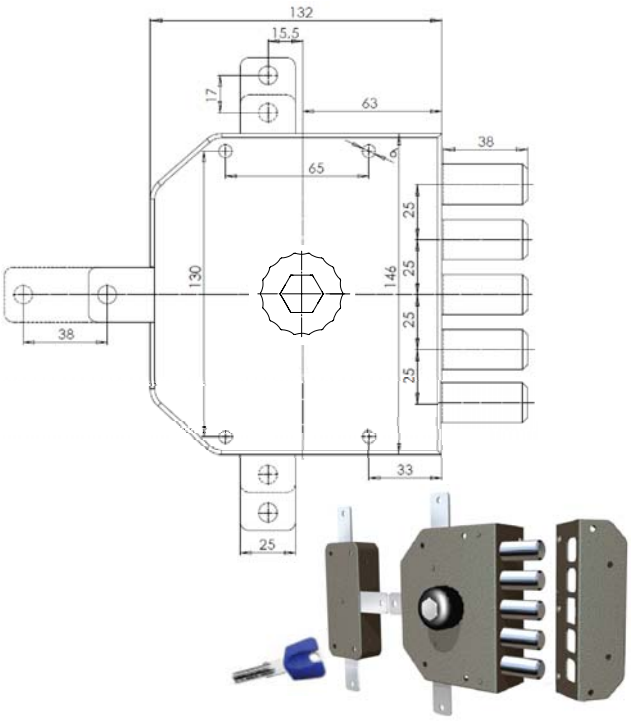

Serratura pompa applicare legno quintuplice
Pomolo interno
Catenacci laterali 2 mandate 5 pistoni
Interasse catenacci mm 25
Scatola mm 130x132x49,5 - Entrata mm 63,0
Cilindro lunghezza mm 50 - Diametro mm 29
Deviatore incluso
Aste non incluse
3 chiavi punzonate K55 cod.84206

Compatibile serrature Mottura

00949	3300P-01MCK55/29	Dx	SC	6	Pz	**182,2000**
00950	3300P-51MCK55/29	Sx	SC	6	Pz	**182,2000**

Cod	Specifiche	Cf	Imb UM	Listino

SERRATURA SIC.QUINTUPLICE POMPA 3300 MC

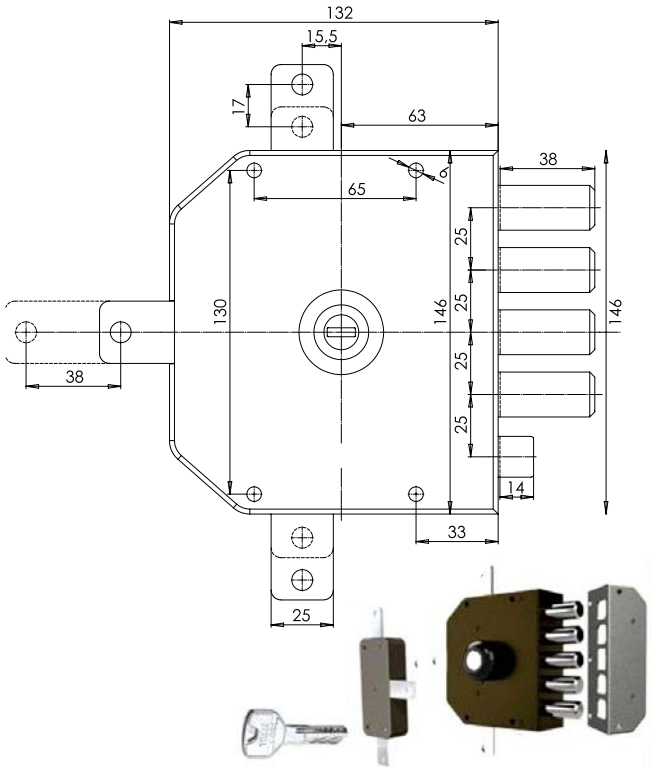

Serratura pompa applicare legno quintuplice
Pomolo interno
Catenacci laterali 2 mandate 5 pistoni
Interasse catenacci mm 25
Scatola mm 132x146x49,5 - Entrata mm 63,0
Cilindro lunghezza mm 50 - Diametro mm 29
Deviatore incluso
Aste non incluse
3 chiavi punzonate T200 cod.00940
Profilo riservato Machieraldo

Compatibile serrature Mottura

00961	3300P-01MCT200/29	Dx	SC	6	Pz	**191,4000**
00962	3300P-51MCT200/29	Sx	SC	6	Pz	**191,4000**

Cod	Specifiche	Cf	Imb UM	Listino

SERRATURA SIC.QUINTUPLICE POMPA 3350

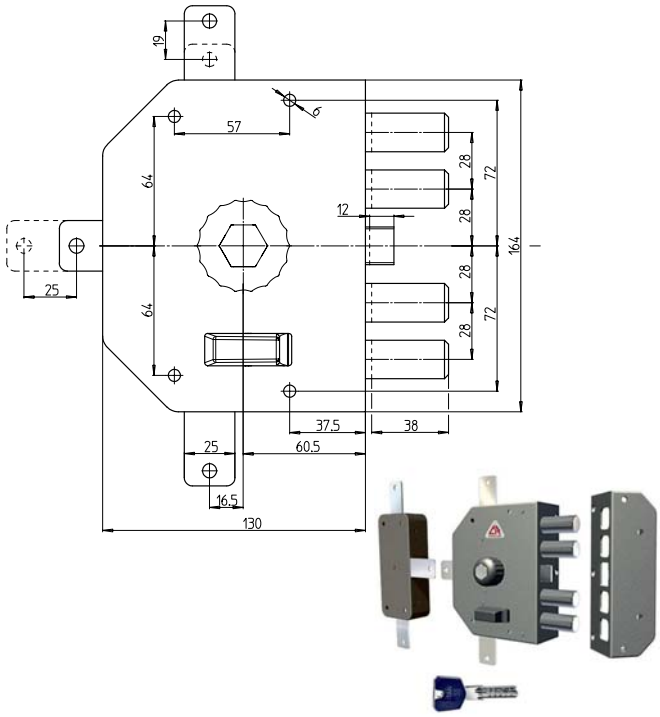

Serratura pompa applicare legno quintuplice
Pomolo interno
Catenacci laterali 2 mandate 4 pistoni e scrocco
Interasse catenacci mm 28
Scatola mm 130x164x51,5 - Entrata mm 60,5
Cilindro lunghezza mm 50 - Diametro mm 29
Deviatore incluso
Aste non incluse
3 chiavi punzonate K55 cod.84206

83847	3350P-01NK55/29	Dx	SC	6	Pz	**215,4000**
83848	3350P-51NK55/29	Sx	SC	6	Pz	**215,4000**

Cod	Specifiche	Cf	Imb UM	Listino

SERRATURA SIC.QUINTUPLICE POMPA 3350P

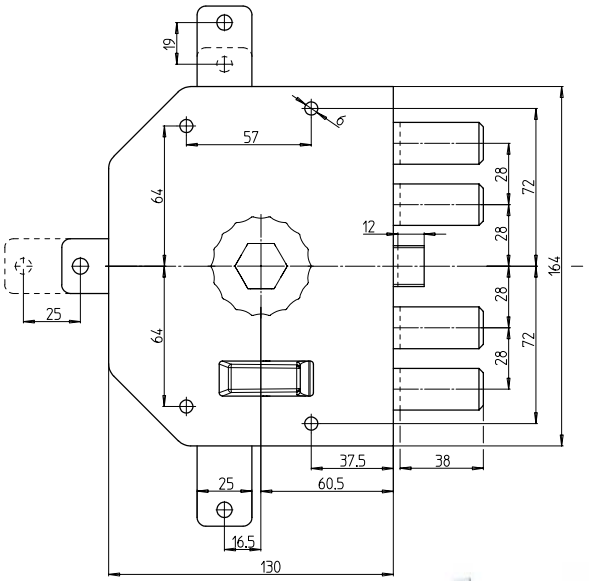



Serratura pompa applicare legno quintuplice
Pomolo interno
Catenacci laterali 2 mandate 4 pistoni e scrocco
Interasse catenacci mm 28
Scatola mm 130x164x51,5 - Entrata mm 60,5
Cilindro lunghezza mm 50 - Diametro mm 29
Deviatore incluso
Aste non incluse
3 chiavi punzonate T200 cod.00940
Profilo riservato Machieraldo

00938	3350P-01NT200/29	Dx	SC	6	Pz	**207,0000**
00939	3350P-51NT200/29	Sx	SC	6	Pz	**207,0000**

Cod	Specifiche	Cf	Imb UM	Listino

SERRATURA SIC.QUINTUPLICE POMPA 3350 MC

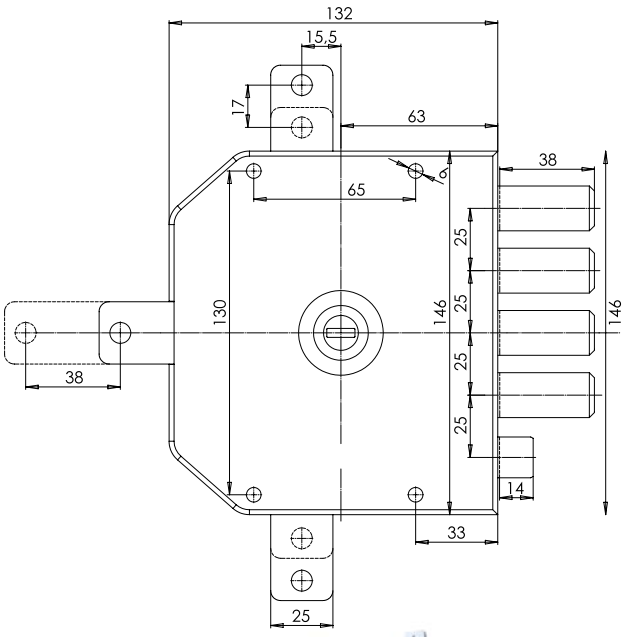

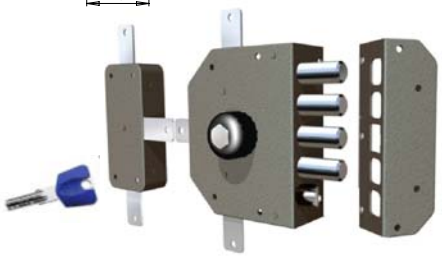

Serratura pompa applicare legno quintuplice
Pomolo interno
Catenacci laterali 2 mandate 4 pistoni e scrocco
Interasse catenacci mm 25
Scatola mm 130x132x49,5 - Entrata mm 63,0
Cilindro lunghezza mm 50 - Diametro mm 29
Deviatore incluso
Aste non incluse
3 chiavi punzonate K55 cod.84206

Compatibile serrature Mottura

00951	3350P-01MCK55/29	Dx	SC	6	Pz	**185,4000**
00952	3350P-51MCK55/29	Sx	SC	6	Pz	**185,4000**

Cod	Specifiche	Cf	Imb UM	Listino

SERRATURA SIC.QUINTUPLICE POMPA 3350 MC

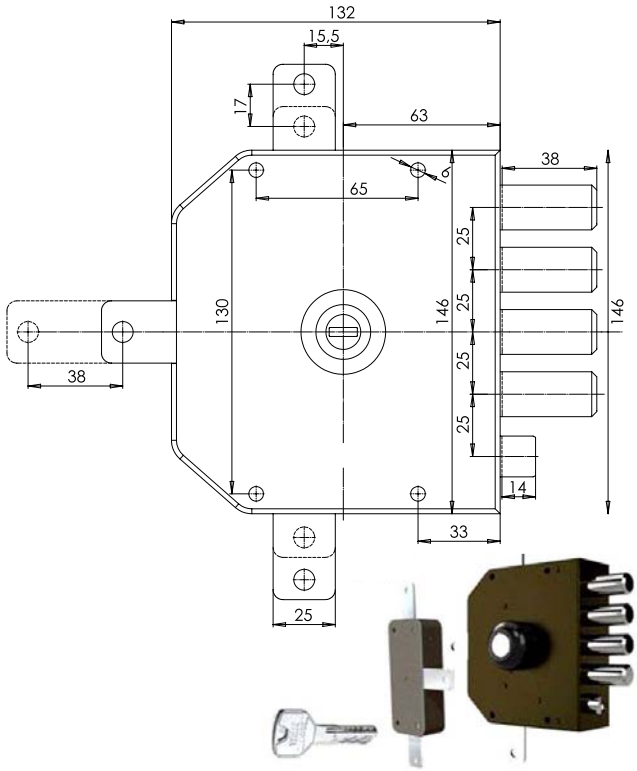

Serratura pompa applicare legno quintuplice
Pomolo interno
Catenacci laterali 2 mandate 4 pistoni e scrocco
Interasse catenacci mm 25
Scatola mm 132x146x49,5 - Entrata mm 63,0
Cilindro lunghezza mm 50 - Diametro mm 29
Deviatore incluso
Aste non incluse
3 chiavi punzonate T200 cod.00940
Profilo riservato Machieraldo

Compatibile serrature Mottura

00963	3350P-01MCT200/29	Dx	SC	6	Pz	**194,4000**
00964	3350P-51MCT200/29	Sx	SC	6	Pz	**194,4000**

Cod	Specifiche	Cf	Imb UM	Listino

SERRATURA SIC.TRIPLICE DM 2105

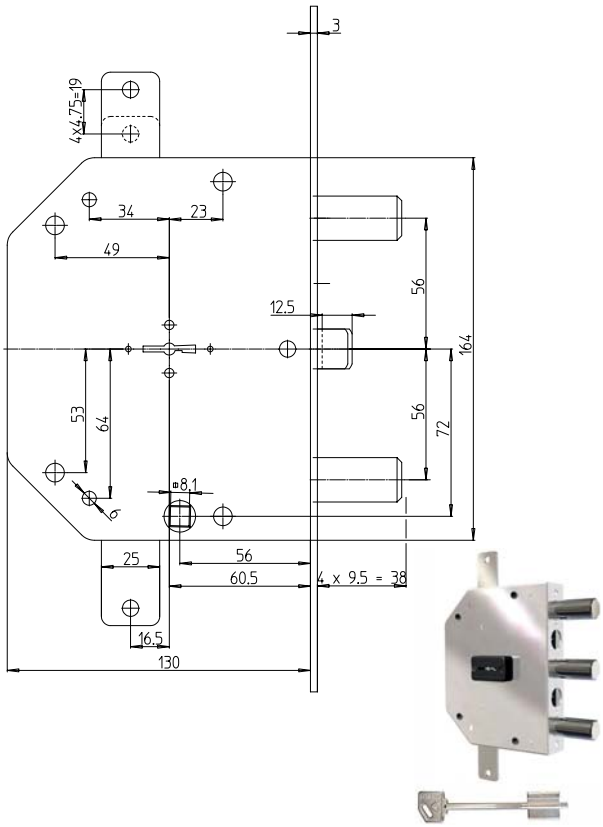

Serratura doppia mappa a planare triplice
Catenacci laterali 4 mandate 3 pistoni
Interasse catenacci mm 56
Scatola mm 130x164x29,5 - Entrata mm 60,5
3 chiavi CR10 cod.84204

83916	2105-51N	Dx	SC	6	Pz	**114,2000**
83921	2105-61N	Sx	SC	6	Pz	**114,2000**

Cod	Specifiche	Cf	Imb UM	Listino

SERRATURA SIC.TRIPLICE DM 2105

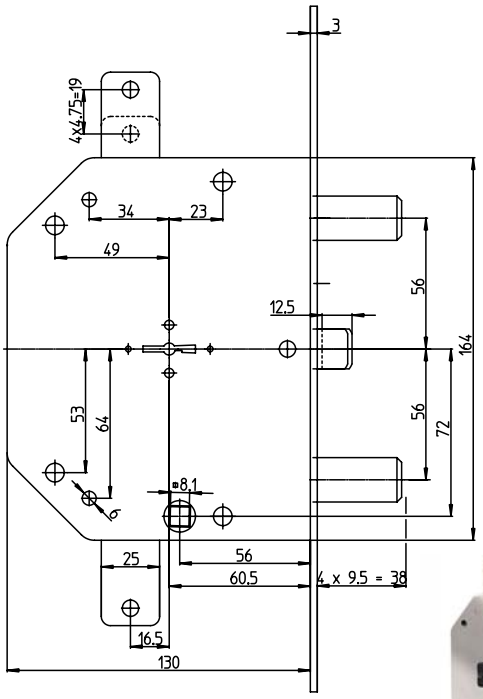



Serratura doppia mappa a planare triplice
Catenacci laterali 4 mandate 5 pistoni
Interasse catenacci mm 28
Scatola mm 130x164x29,5 - Entrata mm 60,5
3 chiavi CR10 cod.84204

83902	2105-01N	Dx	SC	6	Pz	**114,2000**
83910	2105-11N	Sx	SC	6	Pz	**114,2000**

Cod	Specifiche	Cf	Imb UM	Listino

SERRATURA SIC.TRIPLICE CIL.2105G

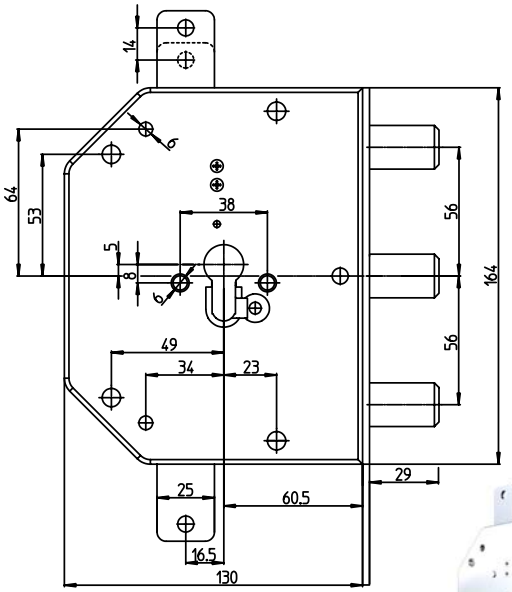



Serratura cilindro europeo a planare triplice
Movimento ad ingranaggi
Trappola anti effrazione - Fori protettore mm 38
Catenacci laterali 2 mandate 3 pistoni
Interasse catenacci mm 56
Scatola mm 130x164x29,5 - Entrata mm 60,5
Cilindro non incluso

83932	2105G-51	Dx	SC	6	Pz	**125,8000**
83933	2105G-61	Sx	SC	6	Pz	**125,8000**

Cod	Specifiche	Cf	Imb UM	Listino

SERRATURA SIC.TRIPLICE CIL.2155G

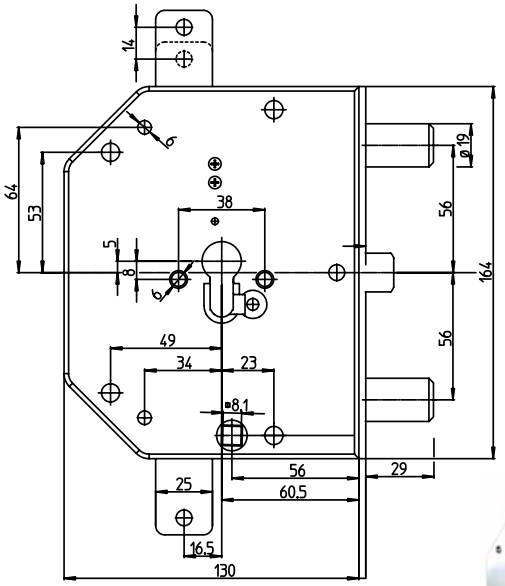



Serratura cilindro europeo a planare triplice
Movimento ad ingranaggi
Trappola anti effrazione - Fori protettore mm 38
Catenacci laterali 2 mandate 2 pistoni e scrocco
Interasse catenacci mm 56
Scrocco azionato da maniglia quadro mm 8 e chiave
Scatola mm 130x164x29,5 - Entrata mm 60,5
Cilindro non incluso

83936	2155G-51	Dx	SC	6	Pz	**127,2000**
83937	2155G-61	Sx	SC	6	Pz	**127,2000**

Cod	Specifiche	Cf	Imb UM	Listino

SERRATURA SIC.TRIPLICE CIL.2105G

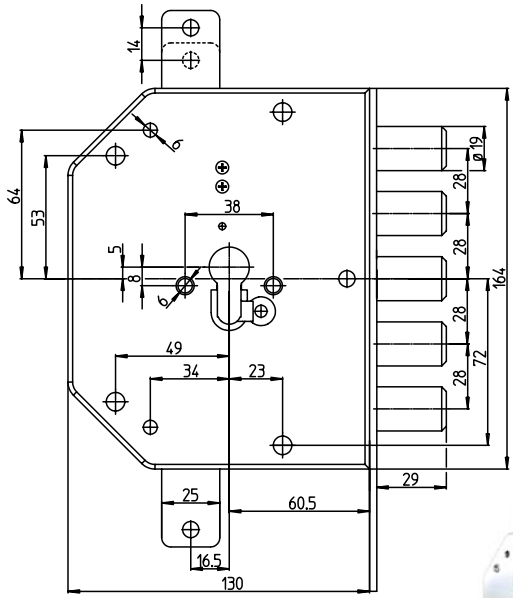



Serratura cilindro europeo a planare triplice
Movimento ad ingranaggi
Trappola anti effrazione - Fori protettore mm 38
Catenacci laterali 2 mandate 5 pistoni
Interasse catenacci mm 28
Scatola mm 130x164x29,5 - Entrata mm 60,5
Cilindro non incluso

83930	2105G-01	Dx	SC	6	Pz	**111,4000**
83931	2105G-11	Sx	SC	6	Pz	**111,4000**

Cod	Specifiche	Cf	Imb UM	Listino

SERRATURA SIC.TRIPLICE CIL.2155G

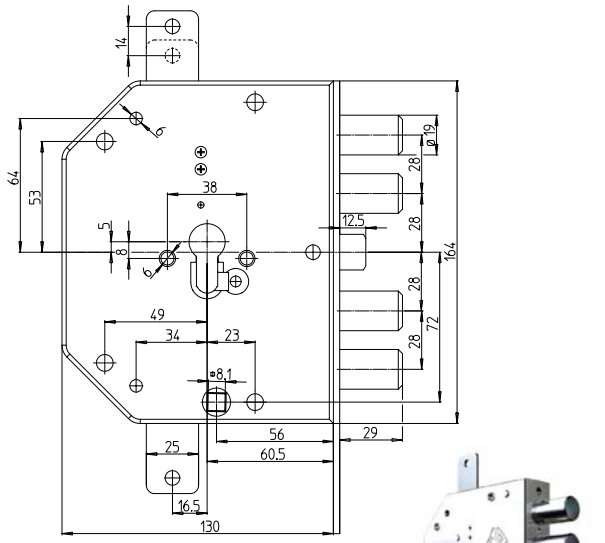



Serratura cilindro europeo a planare triplice
Movimento ad ingranaggi
Trappola anti effrazione - Fori protettore mm 38
Catenacci laterali 2 mandate 4 pistoni e scrocco
Interasse catenacci mm 28
Scrocco azionato da maniglia quadro mm 8 e chiave
Scatola mm 130x164x29,5 - Entrata mm 60,5
Cilindro non incluso

83934	2155G-01	Dx	SC	6	Pz	**112,2000**
83935	2155G-11	Sx	SC	6	Pz	**112,2000**

Cod	Specifiche	Cf	Imb UM	Listino

SERRATURA SIC.TRIPLICE CIL.2655G-02

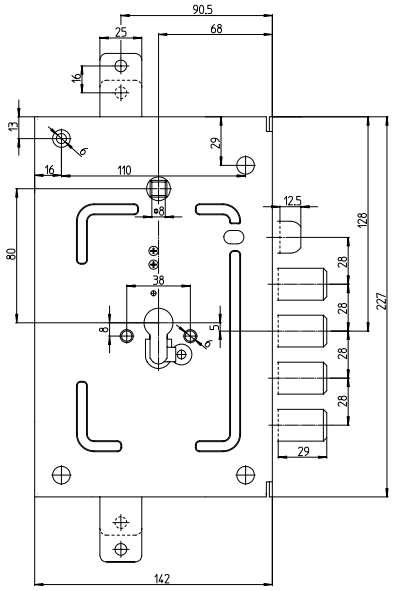



Serratura cilindro europeo a planare triplice
Movimento ad ingranaggi
Trappola anti effrazione - Fori protettore mm 38
Catenacci laterali 2 mandate 4 pistoni
e scrocco reversibile
Interasse catenacci mm 28
Scrocco azionato da maniglia quadro mm 8 e chiave
Scatola mm 142x227x29,0 - Entrata mm 68
Cilindro non incluso

83940	2655G-02	SC	6	Pz	**166,8000**

Cod	Specifiche	Cf	Imb	UM	Listino

SERRATURA SIC.TRIPLICE CIL.2655G-52

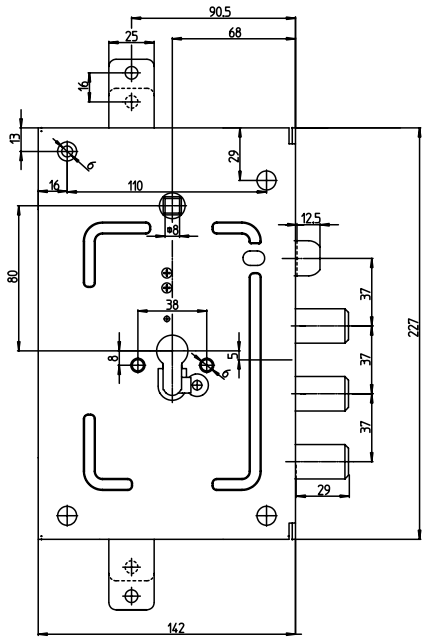



Serratura cilindro europeo a planare triplice
Movimento ad ingranaggi
Trappola anti effrazione - Fori protettore mm 38
Catenacci laterali 2 mandate 3 pistoni
e scrocco reversibile
Interasse catenacci mm 37
Scrocco azionato da maniglia quadro mm 8 e chiave
Scatola mm 142x227x29,0 - Entrata mm 68
Cilindro non incluso

83941	2655G-52	SC	6	Pz	**166,8000**

Cod	Specifiche	Cf	Imb	UM	Listino

SERRATURA SIC.TRIPLICE CIL.2655G-02+36

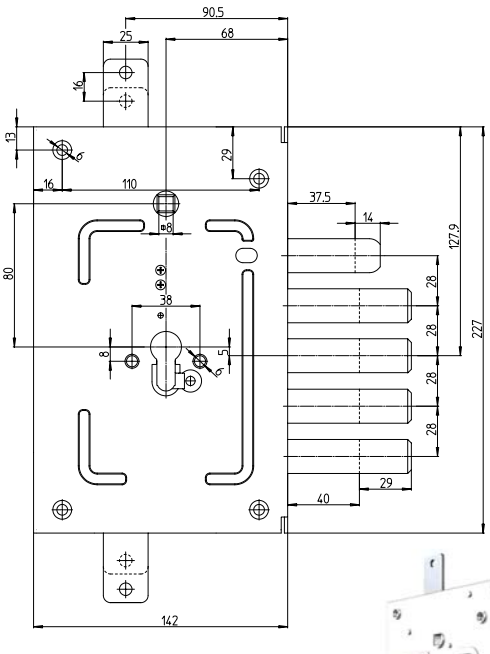



Serratura cilindro europeo a planare triplice
Movimento ad ingranaggi
Trappola anti effrazione - Fori protettore mm 38
Catenacci laterali 2 mandate 4 pistoni
e scrocco reversibile
Interasse catenacci mm 28 - Prolungati mm 36
Scrocco azionato da maniglia quadro mm 8 e chiave
Scatola mm 142x227x29,0 - Entrata mm 104
Cilindro non incluso

83942	2655G-02+36	SC	6	Pz	**213,2000**

Cod	Specifiche	Cf	Imb	UM	Listino

SERRATURA SIC.TRIPLICE CIL.7056G-01

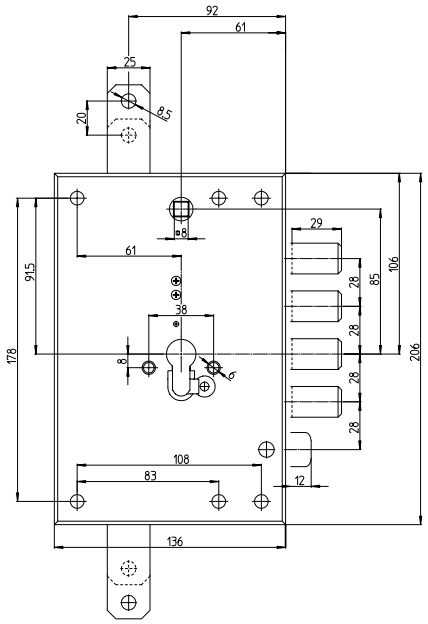



Serratura cilindro europeo a planare triplice
Movimento ad ingranaggi
Trappola anti effrazione - Fori protettore mm 38
Catenacci laterali 2 mandate 4 pistoni
e scrocco reversibile
Interasse catenacci mm 28
Scrocco azionato da maniglia quadro mm 8 e chiave
Scatola mm 136x178x29,5 - Entrata mm 61
Cilindro non incluso

Cod	Specifiche	Cf	Imb	UM	Listino
83938	7056G-01	SC	6	Pz	**91,4000**

SERRATURA SIC.TRIPLICE CIL.7056G-51

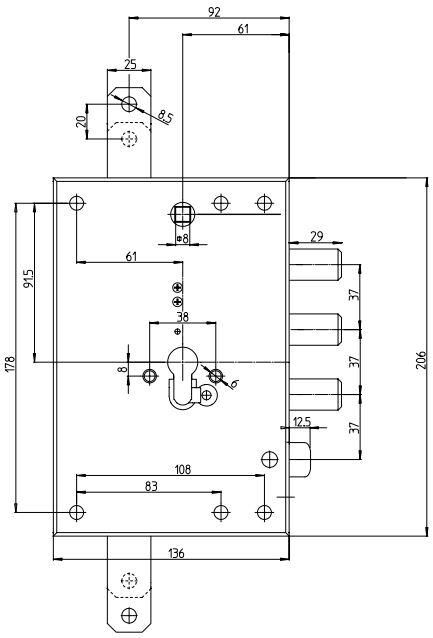



Serratura cilindro europeo a planare triplice
Movimento ad ingranaggi
Trappola anti effrazione - Fori protettore mm 38
Catenacci laterali 2 mandate 3 pistoni
e scrocco reversibile
Interasse catenacci mm 37
Scrocco azionato da maniglia quadro mm 8 e chiave
Scatola mm 136x178x29,5 - Entrata mm 61
Cilindro non incluso

Cod	Specifiche	Cf	Imb	UM	Listino
83939	7056G-51	SC	6	Pz	**91,4000**

CILINDRO POMPA K55

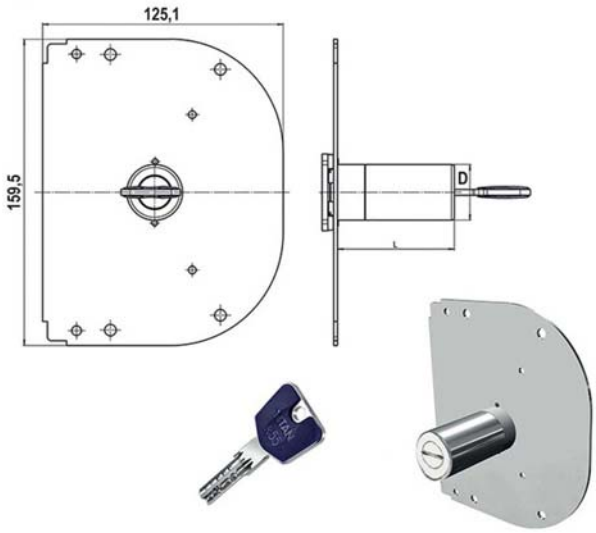

Cilindro pompa serrature 3000/3050/3200/3250/
3300/3350
Lunghezza cilindro mm 50/60 diametro mm 29
Scatola tonda mm 125,1x159,5
3 chiavi punzonate K55 cod.84206

Cod	Specifiche		Cf	Imb	UM	Listino
84190	28/29CR50K55/3	mm 50 d 29	SC	6	Pz	**92,8000**
84191	28/29CR60K55/3	mm 60 d 29	SC	6	Pz	**98,4000**

CILINDRO POMPA K55N

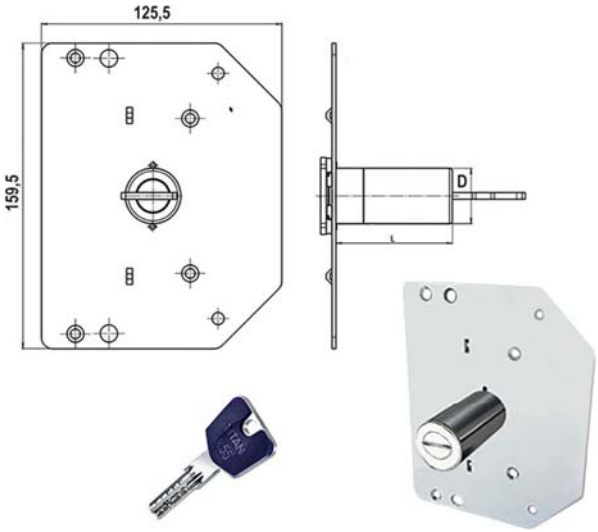

Cilindro pompa serrature 3000/3050/3200/3250/
3300/3350
Lunghezza cilindro mm 50/60 diametro mm 29
Scatola squadrata mm 125,5x159,5
3 chiavi punzonate K55 cod.84206

Cod	Specifiche		Cf	Imb	UM	Listino
84192	28/29CR50K55N/3	mm 50 d 29	SC	6	Pz	**98,4000**
84193	28/29CR60K55N/3	mm 60 d 29	SC	6	Pz	**98,4000**

CILINDRO POMPA T200

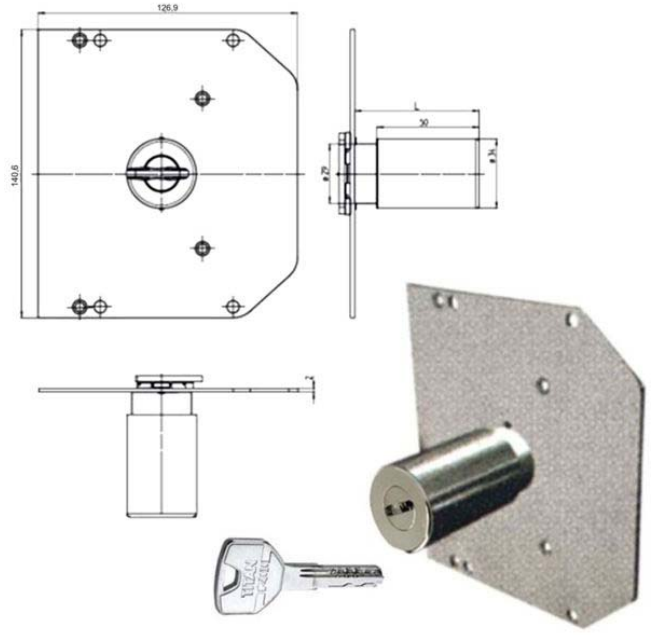

Cilindro pompa serrature 3000/3050/3200/3250/
3300/3350
Lunghezza cilindro mm 50 diametro mm 29
Scatola squadrata mm 126,9x140,6
3 chiavi punzonate T200 cod.00940
Profilo riservato Machieraldo

Cod	Specifiche		Cf	Imb	UM	Listino
00966	28/29CR50MCT200/3	mm 50 d 29	SC	6	Pz	**143,8000**

CILINDRO POMPA 20CR



Cilindro pompa serrature sicurezza
Lunghezza cilindro mm 50/60 diametro mm 29
Chiave pompa CR12 cod.84205
3 chiavi

Compatibile Silca 5R7

Cod	Specifiche		Cf	Imb	UM	Listino
84194	20CR50/3	mm 50 d 29	SC	25	Pz	**72,0000**
84195	20CR60/3	mm 60 d 29	SC	10	Pz	**72,0000**

Cod	Specifiche	Cf	Imb	UM	Listino

GORGES RICAMBIO 23-2000-01PL



Ricambio gorges serrature sicurezza porte blindate
3 chiavi mm 92 CR14 cod.84203

84196	23-2000-01PL	SC	5	Pz	**75,4000**

GORGES RICAMBIO 23-2000-21PL

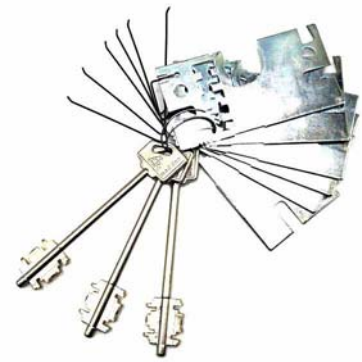

Ricambio gorges serrature sicurezza applicare
3 chiavi mm 116 CR10

84197	23-2000-21PL		5	Pz	**75,4000**

ASTE SERRATURE SICUREZZA TRIPLICE

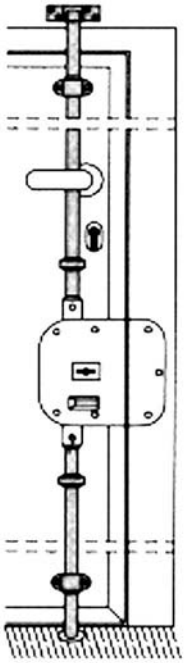



Asta acciaio verniciata
Adatta per serrature sicurezza triplici e deviatori - Diametro mm 18
Telescopiche - Diritte

84198	90-01	Pz	2	SC	12	Cf	**59,4000**

ASTE SERRATURE SICUREZZA TRIPLICE CURVA

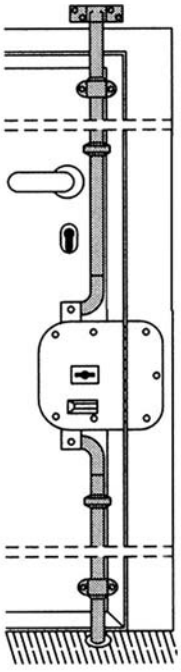



Asta acciaio verniciata
Adatta per serrature sicurezza triplici e deviatori - Diametro mm 18
Telescopiche - Curve

84199	91-01	Pz	2	SC	12	Cf	**59,4000**

Cod	Specifiche	Cf	Imb UM	Listino

ASTE SERRATURE SICUREZZA QUINTUPLICE

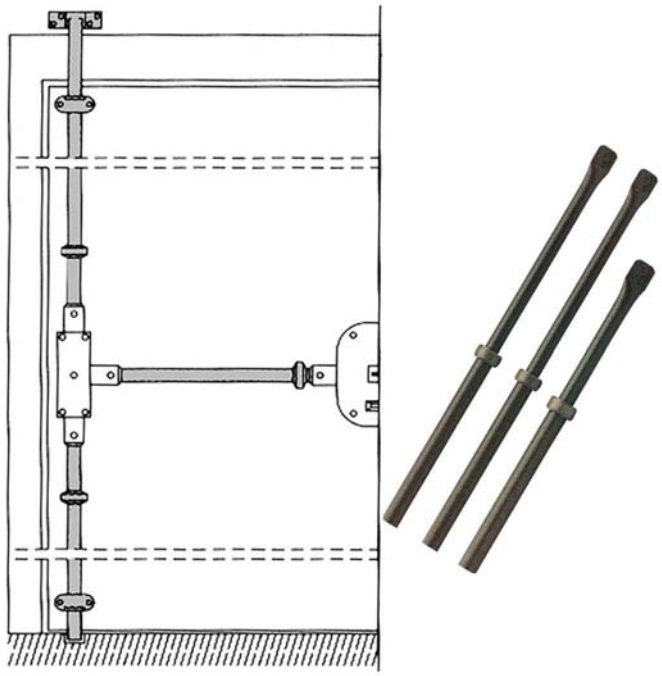

Asta acciaio verniciata
Adatta per serrature sicurezza quintuplici e deviatori - Diametro mm 18
Telescopiche - Diritte

84200	93-01 Pz 3		SC	12 Cf		**88,4000**

FERROGLIERA ALTA 42AVRN



Ferrogliera alta 5 fori applicare legno
Interasse catenacci mm 28
Adatta serrature Dom CR serie 2000 2050 2200 2250 2300 2350 3000 3050 3200 3250 3300 3350 3800 3850

84207			BU	6 Pz		**9,8000**

Cod	Specifiche	Cf	Imb UM	Listino

DEVIATORE QUINTUPLICE 100 MC

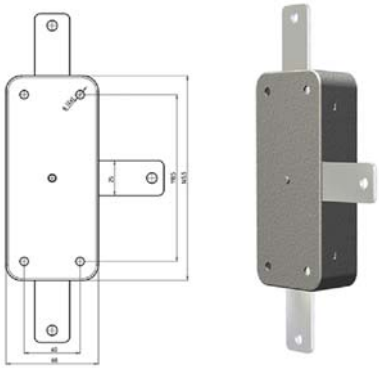

Deviatore applicare legno
Adatto serrature CR serie 2300PE MC 2350PE MC 3300P 3350P 3300 MC 3350 MC

00965	100-01		SC	6 Pz		**34,8000**

CHIAVE CILINDRI PUNZONATA K55



Chiave ottone nichelato
Grezzo originale CR DOM
Punzonata
Testa plastica colore blu

84206	CH-K55-01			10* Pz		**6,6800**

CHIAVE CILINDRI PUNZONATA T200



Chiave ottone nichelato
Grezzo originale CR DOM
Punzonata
Profilo riservato Machieraldo

00940	CH-T200-01		SC	25* Pz		**12,5200**
18889	CH-T200-01 Pz 5		SA	Cf		**64,8000**

Cod	Specifiche	Cf	Imb UM	Listino

CHIAVE POMPA

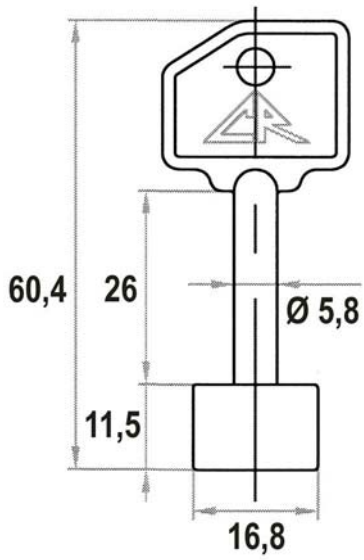

Chiave ottone nichelato
Grezzo originale CR DOM
Pompa

Compatibile Silca 5R7 cod.29967

84205	CR12 mm 60	SC	25* Pz	**3,6400**

CHIAVE DOPPIA MAPPA

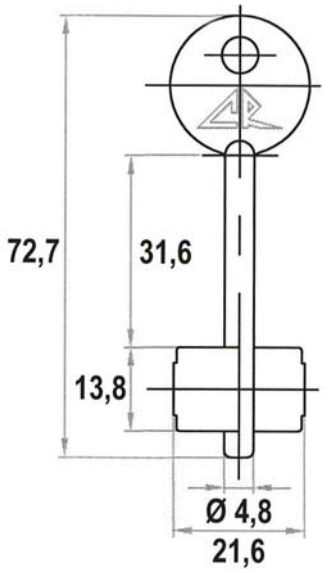

Chiave ottone nichelato
Grezzo originale CR DOM
Doppia mappa

Compatibile Silca R cod.29959

84202	CR11 mm 72	SC	25* Pz	**3,7800**

CHIAVE DOPPIA MAPPA

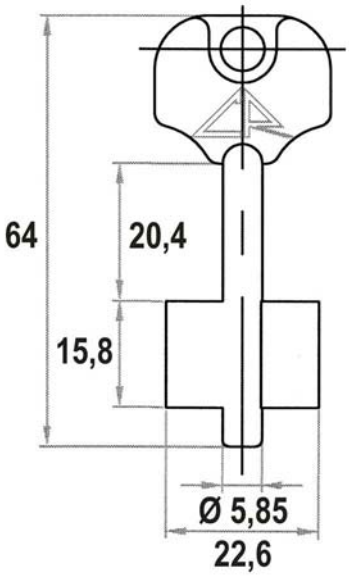

Chiave ottone nichelato
Grezzo originale CR DOM
Doppia mappa

Compatibile Silca RN

84201	CR13 mm 64	SC	25* Pz	**3,7800**

CHIAVE DOPPIA MAPPA

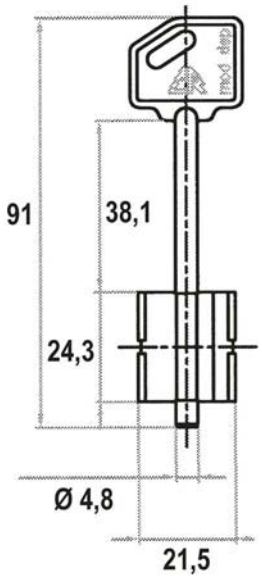

Chiave ottone nichelato
Grezzo originale CR DOM
Doppia mappa

Compatibile Silca 5R14 cod.29969

84203	CR14 mm 92	SC	25* Pz	**4,0800**

Cod	Specifiche	Cf	Imb UM	Listino

CHIAVE DOPPIA MAPPA

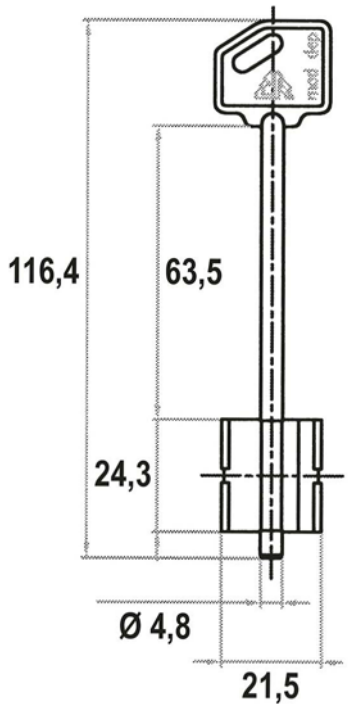

Chiave ottone nichelato
Grezzo originale CR DOM
Doppia mappa

Compatibile Silca 5R16 cod.32093

84204	CR10 mm 116		SC	25* Pz	**4,1200**

Cod	Specifiche	Cf	Imb UM	Listino

Cod	Specifiche	Cf	Imb	UM	Listino

CHIUDIPORTA AERODINAMICO SPIR



Corpo monoblocco alluminio
Verniciatura resina epossidica
Dispositivo arresto 90^
Tensione molla regolabile
Lunghezza mm 200 - Profondita' mm 70

82129	Bianco	BV	12	Pz	**35,0000**
82130	Nero	BV	12	Pz	**35,0000**

Cod	Specifiche	Cf	Imb UM	Listino

ELETTROSERRATURA MOTORIZZATA FERRO MVM

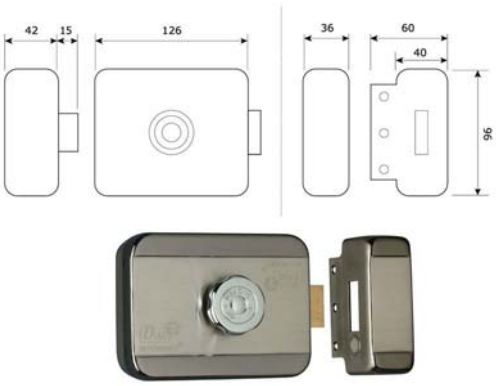

Elettroserratura V 12 porte ferro applicare
Acciaio lucido - Ingranaggi nylon
Scrocco e mandata autobloccanti motorizzati
Tettuccio protettivo - Cilindro e pomolo interno
Ambidestra - Entrata mm 60
Centralina controllo inclusa
Chiusura automatica dopo 5 secondi
Segnalatore acustico errore chiusura
Cilindro tondo 3 chiavi
Misure mm 120x100x87

82434	MVM	SC	Pz	**161,2000**

ELETTROSERRATURA MOTORIZZATA FERRO MVM2C

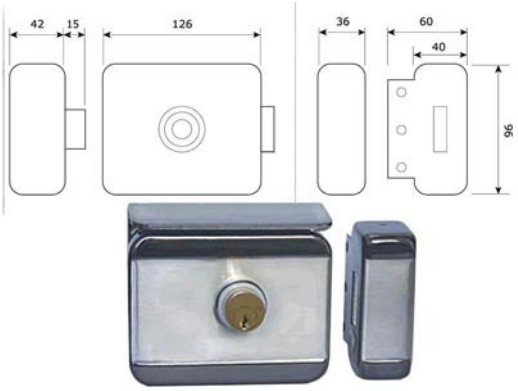

Elettroserratura V 12 porte ferro applicare
Acciaio lucido - Ingranaggi nylon
Scrocco e mandata autobloccanti motorizzati
Tettuccio protettivo - Doppio cilindro
Ambidestra - Entrata mm 60
Centralina controllo inclusa
Chiusura automatica dopo 5 secondi
Segnalatore acustico errore chiusura
Cilindro tondo 3 chiavi
Misure mm 120x100x87

82435	MVM2C	SC	Pz	**174,8000**

Cod	Specifiche	Cf	Imb UM	Listino

GUAINA CAVO ELETTROSERRATURE FLEX



Guaina acciaio inox
Capsule metallo
Diametro esterno mm 10,6 interno mm 7

82436	cm 30	SC	Pz	**21,4000**
82437	cm 60	SC	Pz	**26,4000**

INCONTRO ELETTRICO SERIE S

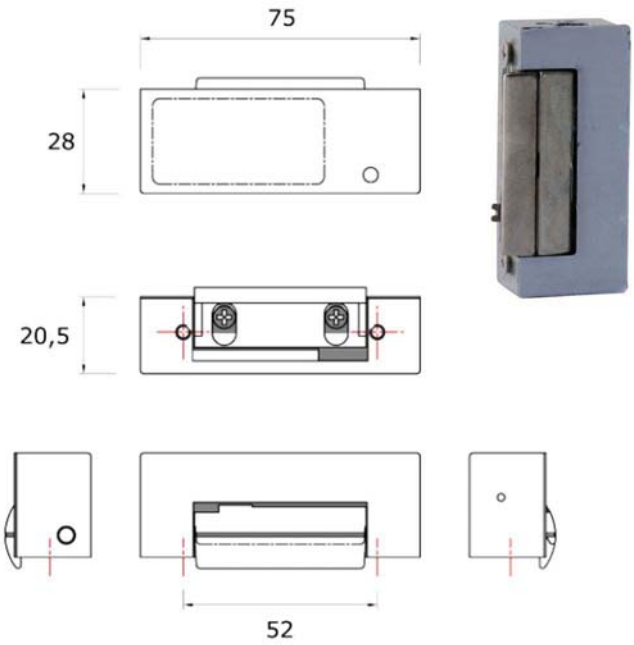

Scatola zama
Reversibile
Antiripetitore invisibile - Levetta sbloccaggio
Scrocco regolabile
Battuta mm 20 - Tensione Volt 12
Sblocco con alimentazione

82486	mm 75x20,5x28	SC	Pz	**36,6000**

Cod	Specifiche	Cf	Imb UM	Listino

INCONTRO ELETTRICO SLIM SERIE GUN

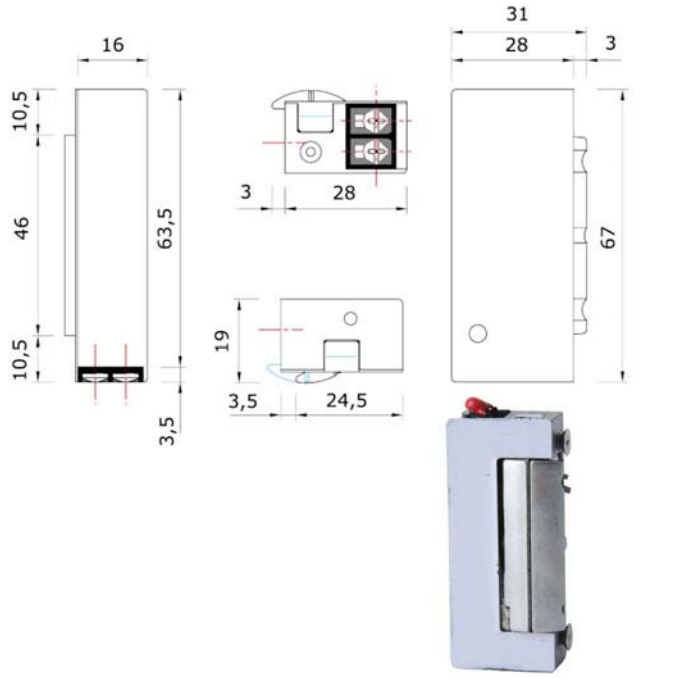

Scatola zama
Reversibile
Antiripetitore invisibile - Levetta sbloccaggio
Scrocco regolabile
Battuta mm 20 - Tensione Volt 12
Sblocco con alimentazione

82492	mm 67x16x28		SS	Pz	**45,4000**

INCONTRO ELETTRICO BLINDATE SERIE GR



Scatola zama
Placca lunga con antiripetitore
Scrocco regolabile
Battuta mm 23 - Tensione Volt 12
Sblocco con alimentazione
Adatto per serrature porte blindate

82490	mm 89x23x32	Dx	SS	Pz	**87,4000**
82491	mm 89x23x32	Sx	SC	Pz	**87,4000**

Cod	Specifiche	Cf	Imb UM	Listino

CONTROPIASTRA INCONTRO ELETTRICO T2I



Acciaio inox
Piastra diritta reversibile
Dimensioni mm 25x250
Adatta incontro elettrico Diax serie S e GUN

84106	mm 25x250		10	Pz	**7,7000**

CONTROPIASTRA INCONTRO ELETTRICO TGRD



Acciaio inox
Piastra diritta reversibile - 4 fori catenacci
Dimensioni mm 28x250
Adatta incontro elettrico serie GR

84109	mm 28x250		10	Pz	**34,2000**

Cod	Specifiche		Cf	Imb UM	Listino

PROTETTORE BASIC BD68



Frontale acciaio mm 50x25
Forma stondata antistrappo
Bocchetta copertura mm 65x85
Interasse fori fissaggio mm 31 per serrature Atra
Adatto cilindro europeo chiave piatta collo lungo

83335	mm 31	bronzato	SC	Pz	**19,0400**
83336	mm 31	ottone lucido	SC	Pz	**19,0400**
83337	mm 31	cromo satinato	SC	Pz	**19,0400**

PROTETTORE BASIC BD16



Frontale acciaio mm 50x25
Forma stondata antistrappo
Bocchetta copertura mm 65x85
Interasse fori fissaggio mm 38
Adatto cilindro europeo chiave piatta collo lungo

83338	mm 38	bronzato	SC	Pz	**19,0400**
83339	mm 38	ottone lucido	SC	Pz	**19,0400**
83340	mm 38	cromo satinato	SC	Pz	**19,0400**

PROTETTORE ROK SFERIK BDS68



Frontale acciaio mm 50x25
Forma stondata antistrappo
Bocchetta copertura mm 65x85
Interasse fori fissaggio mm 31 per serrature Atra
Nervature antiperforazione
Adatto cilindro europeo chiave piatta collo lungo

83341	mm 31	bronzato	SC	Pz	**27,8000**
83342	mm 31	ottone lucido	SC	Pz	**27,8000**
83343	mm 31	cromo satinato	SC	Pz	**27,8000**

PROTETTORE ROK SFERIK BDS16



Frontale acciaio mm 50x25
Forma stondata antistrappo
Bocchetta copertura mm 65x85
Interasse fori fissaggio mm 38
Nervature antiperforazione
Adatto cilindro europeo chiave piatta collo lungo

83344	mm 38	bronzato	SC	Pz	**27,8000**
83345	mm 38	ottone lucido	SC	Pz	**27,8000**
83346	mm 38	cromo satinato	SC	Pz	**27,8000**

PROTETTORE BLINDO SFERIK RWS68



Frontale acciaio mm 50x25
Forma stondata antistrappo
Bocchetta copertura mm 65x85
Interasse fori fissaggio mm 31 per serrature Atra
Nervature antiperforazione
Sfere e cilindri acciaio antiperforazione
Adatto cilindro europeo chiave piatta collo lungo

Cod			Cf	Imb UM	Listino
83347	mm 31	bronzato	SC	Pz	**52,8000**
83348	mm 31	ottone lucido	SC	Pz	**57,0000**
83349	mm 31	cromo satinato	SC	Pz	**52,8000**

PROTETTORE BLINDO SFERIK RWS16



Frontale acciaio mm 50x25
Forma stondata antistrappo
Bocchetta copertura mm 65x85
Interasse fori fissaggio mm 38
Nervature antiperforazione
Sfere e cilindri acciaio antiperforazione
Adatto cilindro europeo chiave piatta collo lungo

Cod			Cf	Imb UM	Listino
83350	mm 38	bronzato	SC	Pz	**52,8000**
83351	mm 38	ottone lucido	SC	Pz	**57,0000**
83352	mm 38	cromo satinato	SC	Pz	**52,8000**

PROTETTORE GUARD OR02



Frontale acciaio mm 50x13
Forma stondata antistrappo
Bocchetta copertura mm 54
Interasse fori fissaggio mm 38
Utilizzo con serrature ad infilare
Adatto cilindro europeo chiave piatta collo lungo

Cod			Cf	Imb UM	Listino
83353	mm 38	bronzato	SC	Pz	**54,6000**
83354	mm 38	ottone lucido	SC	Pz	**49,6000**
83355	mm 38	cromo satinato	SC	Pz	**54,6000**

PROTETTORE MONOLITO KRIPTON BD321N

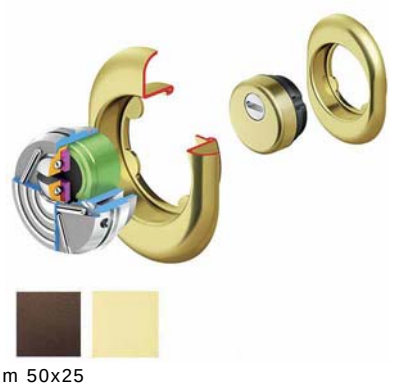

Frontale acciaio mm 50x25
Forma stondata antistrappo
Bocchetta copertura mm 68x85
Fissaggio bocchetta ad incastro
Interasse fori fissaggio mm 31 per serrature Atra
Nervature antiperforazione
Sfere e cilindri acciaio antiperforazione
Adatto cilindro europeo chiave piatta collo lungo

Cod			Cf	Imb UM	Listino
83363	mm 31	bronzato	SC	Pz	**83,6000**
83364	mm 31	ottone lucido	SC	Pz	**83,6000**

Cod	Specifiche		Cf	Imb UM	Listino

PROTETTORE MONOLITO SFERIK BD201N



Frontale acciaio mm 50x25
Forma stondata antistrappo
Bocchetta copertura mm 68x85
Fissaggio bocchetta ad incastro
Interasse fori fissaggio mm 38
Nervature antiperforazione
Sfere e cilindri acciaio antiperforazione
Adatto cilindro europeo chiave piatta collo lungo

83356	mm 38	bronzato	SC	Pz	**76,8000**
83362	mm 38	ottone lucido	SC	Pz	**77,0000**

PROTETTORE MONOLITO MAGNETICO 3G3MB



Frontale acciaio mm 50x25
Forma stondata antistrappo
Bocchetta copertura mm 68x88
Fissaggio bocchetta su filetto
Interasse fori fissaggio mm 31 per serrature Atra
Nervature antiperforazione
Sfere e cilindri acciaio antiperforazione
Apertura magnetica rotante - Dotazione 2 chiavi
Adatto cilindro europeo chiave piatta collo lungo
Applicazione porte rivestimento minimo mm 5

83368	mm 31	bronzato	SC	Pz	**203,8000**
83369	mm 31	ottone lucido	SC	Pz	**203,8000**
83370	mm 31	cromo satinato	SC	Pz	**203,8000**

Cod	Specifiche		Cf	Imb UM	Listino

PROTETTORE MONOLITO MAGNETICO 3G2MB

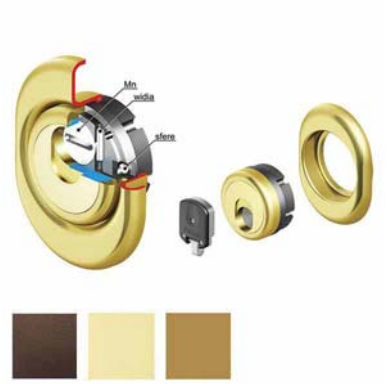

Frontale acciaio mm 50x25
Forma stondata antistrappo
Bocchetta copertura mm 68x88
Fissaggio bocchetta su filetto
Interasse fori fissaggio mm 38
Nervature antiperforazione
Sfere e cilindri acciaio antiperforazione
Apertura magnetica rotante - Dotazione 2 chiavi
Adatto cilindro europeo chiave piatta collo lungo
Applicazione porte rivestimento minimo mm 5

83365	mm 38	bronzato	SC	Pz	**203,8000**
83366	mm 38	ottone lucido	SC	Pz	**203,8000**
83367	mm 38	cromo satinato	SC	Pz	**203,8000**

PROTETTORE SCORREVOLE MAGNET. MINI MG220



Frontale manganese mm 60x125
Apertura scorrevole con chiave magnetica
Adatto per serrature doppia mappa
Dotazione 2 chiavi magnetiche KM0P70
Duplicazione chiave magnetica con Personal Card

83371	bronzato		SC	Pz	**190,2000**
83372	ottone lucido		SC	Pz	**190,2000**

SPESSORE PROTETTORE A1565-A1566



Acciao zincato
Fori asolati per applicazione interasse mm 31/38
Spessoramento protettore mm 1,0/2,5
Adatto cilindro europeo

Cod	Specifiche	Cf	Imb	UM	Listino
83373	A1565 mm 50x1,0			Pz	**1,4400**
83374	A1566 mm 50x2,5			Pz	**1,4400**

BLOCCA MARTELLINE RETTANGOLARE BMAR01

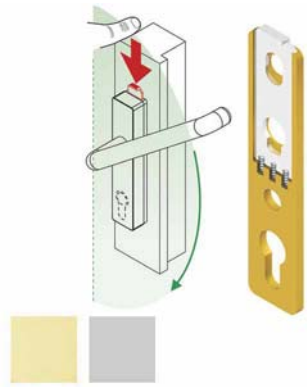

Dispositivo blocco martelline
Applicazione tra martellina e serramento
Dimensioni mm 65x30 spessore mm 5 - Rettangolare
Interassi fori mm 43 - Quadro maniglia mm 7
Apertura martellina previa pressione pulsante

Cod	Specifiche	Cf	Imb	UM	Listino
83381	ottone lucido	SC		Pz	**25,2000**
83382	silver	SC		Pz	**25,2000**

BLOCCA MARTELLINE OVALE BMAR02

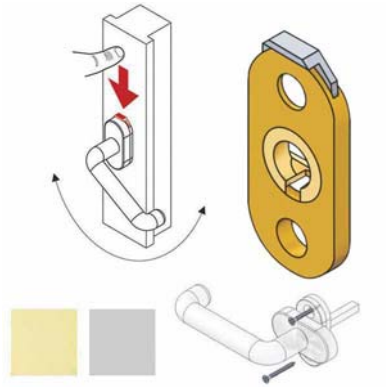

Dispositivo blocco martelline
Applicazione tra martellina e serramento
Dimensioni mm 65x30 spessore mm 5 - Ovale
Interassi fori mm 43 - Quadro maniglia mm 7
Apertura martellina previa pressione pulsante

Cod	Specifiche	Cf	Imb	UM	Listino
83383	ottone	SC		Pz	**25,2000**
83384	silver	SC		Pz	**25,2000**

BLOCCA ANTE SUPERBLOCK SP01



Dispositivo blocco ante e persiane
Corpo fusione anticorodal ossidazione nera
Dimensioni mm 207x50x40
Pomoli e perni ottone
Spine rotazione acciaio temprato
Bloccaggio ante chiuse o semiaperte
Dotazione 8 viti e 2 spessori

Cod	Specifiche	Cf	Imb	UM	Listino
83385		SC		Pz	**82,4000**

Cod	Specifiche	Cf	Imb UM	Listino

PROTETTORE BASCULANTI PS0500



Acciaio zincato
Protezione interna serratura basculanti
Schermatura leva di blocco serratura
Adatto serrature cilindro Yale e tondo
Dimensioni mm 58,5x158

Cod	Specifiche	Cf	Imb UM	Listino
83386		SC	Pz	**25,4000**

PROTETTORE BASCULANTI DN22



Acciaio temprato finitura nera
Adatto porte basculanti
Interassi fori fissaggio mm 39x139
Interasse maniglia mm 67
Sporgenza regolabile cilindro mm 7/12
Dimensioni mm 60x170
Utilizzabile con serrature Prefer, Fasem, Iseo
e Potent
Adatto cilindro europeo chiave piatta collo lungo

Cod	Specifiche	Cf	Imb UM	Listino
83389	E67	SC	Pz	**69,0000**

PROTETTORE BASCULANTI DN28

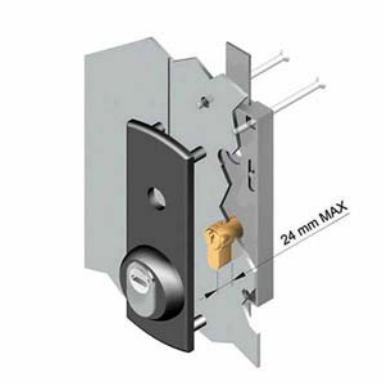

Acciaio temprato finitura nera
Adatto porte basculanti
Interassi fori fissaggio mm 39x139
Interasse maniglia mm 70
Sporgenza massima cilindro mm 12
Dimensioni mm 60x170
Utilizzabile con serrature Prefer, Fasem, Iseo
e Potent
Adatto cilindro europeo chiave piatta collo lungo

Cod	Specifiche	Cf	Imb UM	Listino
83390	E70	SC	Pz	**69,0000**

PROTETTORE BASCULANTI DN129



Acciaio temprato finitura nera
Adatto porte basculanti
Interasse fori fissaggio mm 44x144
Interasse maniglia mm 60
Sporgenza massima cilindro mm 25
Dimensioni mm 60x170
Utilizzabile con serrature Prefer e Nemef
Adatto cilindro europeo chiave piatta collo lungo

Cod	Specifiche	Cf	Imb UM	Listino
83387	E60	SC	Pz	**84,6000**

Cod	Specifiche	Cf	Imb UM	Listino

PROTETTORE BASCULANTI DN130

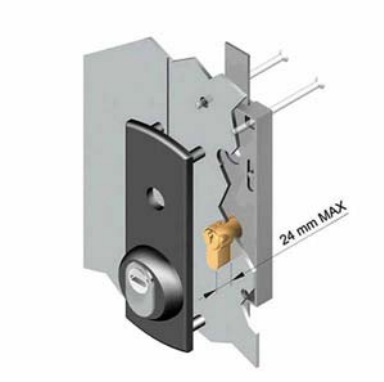

Acciaio temprato finitura nera
Adatto porte basculanti
Interasse fori fissaggio mm 39x139
Interasse maniglia mm 70
Sporgenza regolabile cilindro mm 24/31
Dimensioni mm 60x170
Utilizzabile con serrature Prefer, Fasem e Iseo
Adatto cilindro europeo chiave piatta collo lungo

83388	E70	SC	Pz	**84,6000**

PROTETTORE SERRANDE DN24

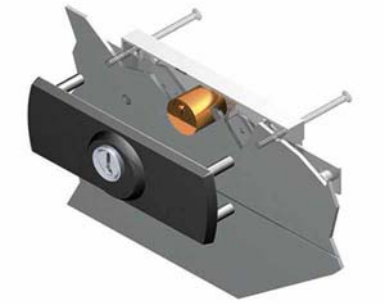

Acciaio temprato finitura nera
Adatto serrande
Interasse fori fissaggio mm 39x139
Sporgenza regolabile cilindro mm 7/12
Dimensioni mm 60x170
Utilizzabile con serrature Prefer, Fasem, Iseo
e Potent
Adatto cilindro europeo chiave piatta collo lungo

83391		SC	Pz	**69,0000**

Cod	Specifiche	Cf	Imb UM	Listino

PROTETTORE SERRANDE MAGNETICO MG740

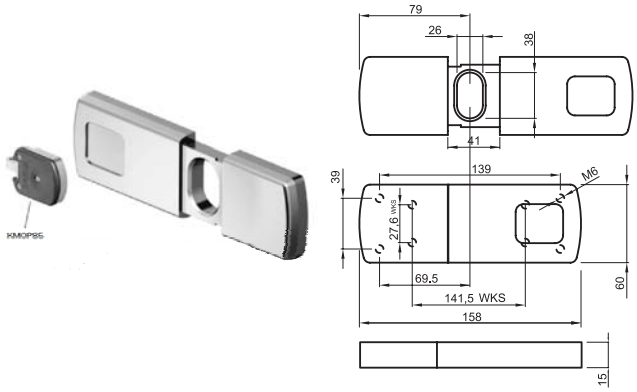

Acciaio temprato finitura nera
Adatto serrande
Interasse fori fissaggio mm 39x139
Sporgenza massima cilindro mm 12
Dimensioni mm 60x158x15
Placche di rinforzo al manganese
Apertura scorrevole con chiave magnetica
Dotazione 2 chiavi magnetiche KM0P85
Duplicazione chiave magnetica con Personal Card

83392		SC	Pz	**153,6000**

PROTETTORE SERRANDE MAGNETICO MG812

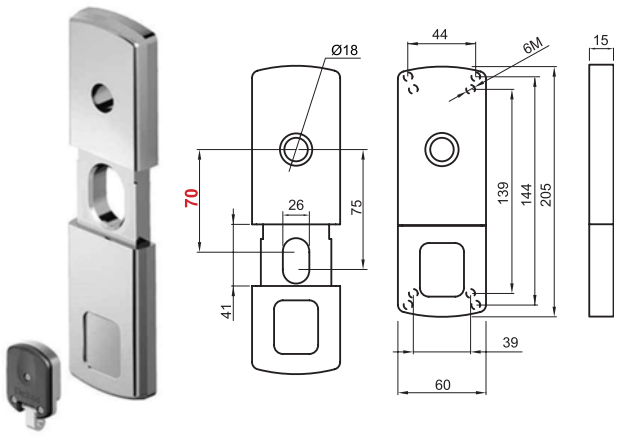

Acciaio temprato finitura nera
Adatto serrande e porte basculanti
Interasse fori fissaggio mm 39x139
Interasse maniglia mm 60
Sporgenza massima cilindro mm 12
Dimensioni mm 60x205x15
Placche di rinforzo al manganese
Apertura scorrevole con chiave magnetica
Dotazione 2 chiavi magnetiche KM0P85
Duplicazione chiave magnetica con Personal Card

83393		SC	Pz	**153,6000**

Cod	Specifiche	Cf	Imb UM	Listino

CHIUSURA SERRANDE MAGNETICA MG710

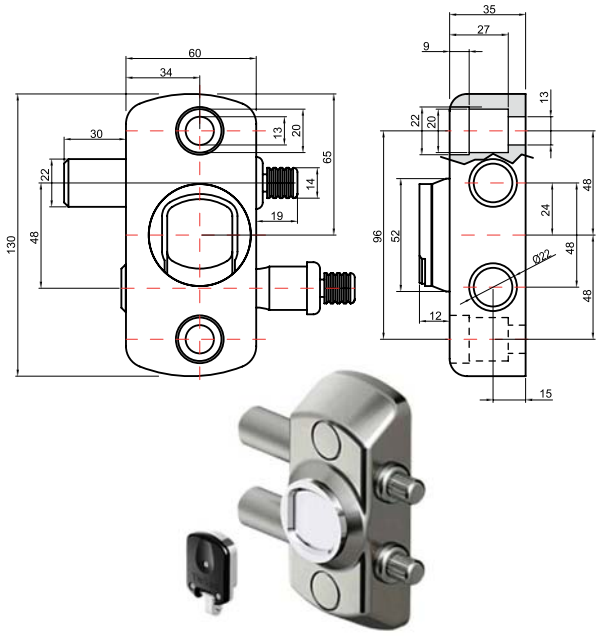

Acciaio temprato finitura zincata
Adatto per serrande - Reversibile
Applicazione su montante con tasselli
Interasse perni mm 48 sporgenza mm 30
Dimensioni mm 60x130x35
Apertura con chiave magnetica
Dotazione 2 chiavi magnetiche KM0P85
Duplicazione chiave magnetica con Personal Card

83394 SC Pz **331,2000**

PIASTRA RINFORZO BASCUL. GRECATA A2479

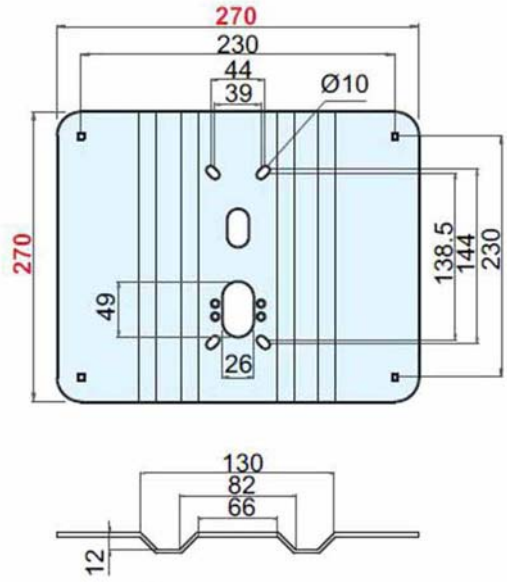

Acciaio zincato
Piastra rinforzo abbinabile a protettori Disec
Superficie grecata mm 66/82/130 profondita' mm 12
Dimensioni mm 270x270x3
Adatto cilindri tondi, Yale e doppia mappa
Interasse fori serratura universale

83396 SC Pz **32,4000**

PIASTRA RINFORZO BASCULANTI PIATTA A2466

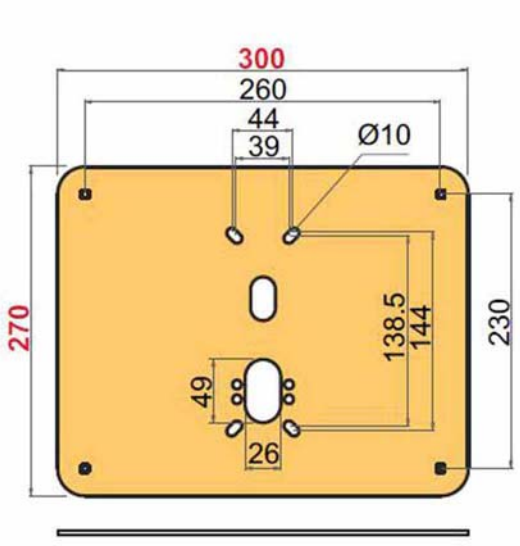

Acciaio zincato
Piastra rinforzo abbinabile a protettori Disec
Superficie piatta
Dimensioni mm 300x270x3
Adatto cilindri tondi, Yale e doppia mappa
Interasse fori serratura universale

83395 SC Pz **26,2000**

PIASTRA RINFORZO BASCUL. GRECATA A2465

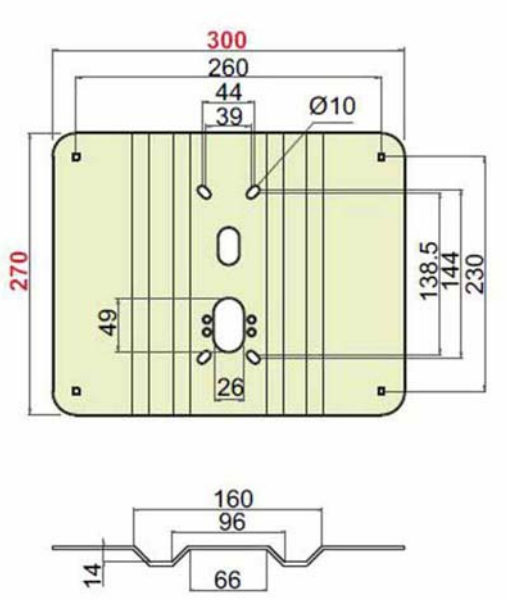

Acciaio zincato
Piastra rinforzo abbinabile a protettori Disec
Superficie grecata mm 66/96/160 profondita' mm 14
Dimensioni mm 300x270x3
Adatto cilindri tondi, Yale e doppia mappa
Interasse fori serratura universale

83397 SC Pz **32,4000**

BOCCHETTA ASIMMETRICA A1608



Bocchetta finitura verniciata
Dimensioni mm 80x98 entrata mm 28
Adatta serrature ATRA cilindro

Cod		Specifiche	Cf	Imb UM	Listino
83375	Dx	bronzata	SC	Pz	**21,6000**
83376	Sx	bronzata	SC	Pz	**21,6000**
83377	Dx	ottone lucido	SC	Pz	**21,6000**
83378	Sx	ottone lucido	SC	Pz	**21,6000**
83379	Dx	silver	SC	Pz	**21,6000**
83380	Sx	silver	SC	Pz	**21,6000**

MOSTRINA INTERNA SERRABLINDA A2622



Alluminio
Interasse maniglia mm 80
Dimensioni mm 60x190
Foro cilindro posizione superiore
Applicazione interna
Utilizzo con serrature Mottura modello Serrablinda

Cod		Specifiche	Cf	Imb UM	Listino
83398	E80	bronzata	SC	Pz	**17,3800**
83399	E80	ottone lucido	SC	Pz	**31,2000**

MOSTRINA INTERNA GRIPSTOP KI2820



Alluminio
Interasse maniglia mm 80
Dimensioni mm 70x210
Foro cilindro posizione inferiore
Applicazione interna
Utilizzo con serrature Tesio modello Gripstop

Cod	Specifiche	Cf	Imb UM	Listino
83400	bronzata		Pz	**21,8000**
83401	oro		Pz	**21,8000**
83402	silver		Pz	**21,8000**

MOSTRINA ESTERNA GRIPSTOP KI3465



Alluminio
Interasse maniglia mm 80
Dimensioni mm 70x210
Foro cilindro e foro protettore mm 50,5
Applicazione esterna
Utilizzo con serrature Tesio modello Gripstop

Cod	Specifiche	Cf	Imb UM	Listino
83403	bronzata	SC	Pz	**21,8000**
83404	oro	SC	Pz	**21,8000**
83405	silver	SC	Pz	**21,8000**

Cod	Specifiche	Cf	Imb	UM	Listino

MANIGLIONE LATERALE CPX100



Maniglione uscite d'emergenza
Carter acciaio laccato nero
Scrocco autobloccante - Chiusura laterale
Dotazione bocchette e viti fissaggio
Mano ambidestra - Barra orizzontale non inclusa

Cod	Specifiche	Cf	Imb	UM	Listino
84208		SC	6	Pz	**100,4000**

MANIGLIONE VERTICALE CPX200



Maniglione uscite d'emergenza
Carter acciaio laccato nero
Senza scrocco - Chiusura verticale
Dotazione bocchette e viti fissaggio
Mano ambidestra - Barra orizzontale non inclusa

Cod	Specifiche	Cf	Imb	UM	Listino
84209		SC	6	Pz	**105,4000**

MANIGLIONE LATERALE+VERTICALE CPX300



Maniglione uscite d'emergenza
Carter acciaio laccato nero
Scrocco autobloccante - Chiusura lat + vert
Dotazione bocchette e viti fissaggio
Mano ambidestra - Barra orizzontale non inclusa

Cod	Specifiche	Cf	Imb	UM	Listino
84210		SC	6	Pz	**121,0000**

BARRA ORIZZONTALE MANIGLIONI CPB



Barra ovale
Alluminio verniciato rosso
Adatta maniglioni DOM CPX100/200/300

Cod	Specifiche	Cf	Imb	UM	Listino
84216	cm 115	SC	6	Pz	**17,7600**

MANIGLIONE LATERALE TPX100



Maniglione uscite d'emergenza
Carter acciaio laccato nero
Barra alluminio verniciato rosso
Scrocco autobloccante - Chiusura laterale
Mano ambidestra - Riducibile fino a mm 270
Lunghezza mm 840

Cod	Specifiche	Cf	Imb	UM	Listino
84211		SC	6	Pz	**151,4000**

Cod	Specifiche	Cf	Imb UM	Listino

MANIGLIONE VERTICALE TPX200



Maniglione uscite d'emergenza
Carter acciaio laccato nero
Barra alluminio verniciato rosso
Senza scrocco - Chiusura verticale
Mano ambidestra - Riducibile fino a mm 270
Lunghezza mm 840

84212		SC	6	Pz	**151,4000**

MANIGLIONE LATERALE+VERTICALE TPX300



Maniglione uscite d'emergenza
Carter acciaio laccato nero
Barra alluminio verniciato rosso
Scrocco autobloccante - Chiusura lat + vert
Mano ambidestra - Riducibile fino a mm 270
Lunghezza mm 840

84213		SC	6	Pz	**168,8000**

Cod	Specifiche	Cf	Imb UM	Listino

SCROCCO LATERALE MANIGLIONI CPL



Scrocchi autobloccanti
Chiusura laterale
Adatti porte altezza massima cm 263
Abbinamento maniglioni DOM CPX200/300 TPX200/300

84214		SC	6	Cf	**118,8000**

SCROCCO VERTICALE MANIGLIONI CPV



Scrocchi autobloccanti
Chiusura verticale
Adatti porte altezza massima cm 263
Abbinamento maniglioni DOM CPX200/300 TPX200/300

84215		SC	6	Cf	**102,4000**

COMANDO ESTERNO MANIGLIONI MBO



Maniglia e placca zama verniciata nera
Completa di cilindro inferiore incorporato

84217		SC	6	Pz	**57,6000**

Cod	Specifiche	Cf	Imb UM	Listino

CHIUDIPORTA AERODINAMICO TS COMPAKT 101

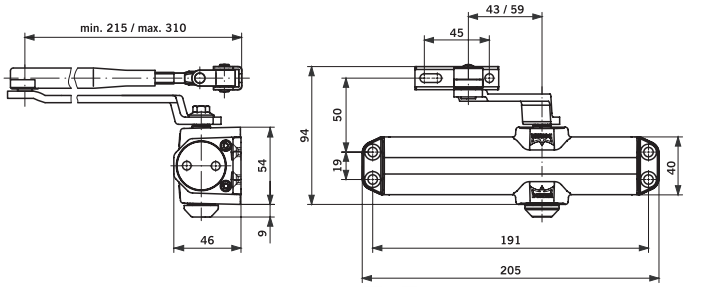



Corpo monoblocco acciaio
Braccetto acciaio senza arresto
Regolazione forza chiusura EN 2/3/4
Regolazione velocita' chiusura e forza colpo
Porte destre e sinistre a battente
Porte cm 110
Lunghezza mm 205 - Profondita' mm 46

85484	67010101	argento	SC	Pz	**35,0000**
85485	67010119	nero	SC	Pz	**35,0000**

CHIUDIPORTA AERODINAMICO TS COMPAKT 102

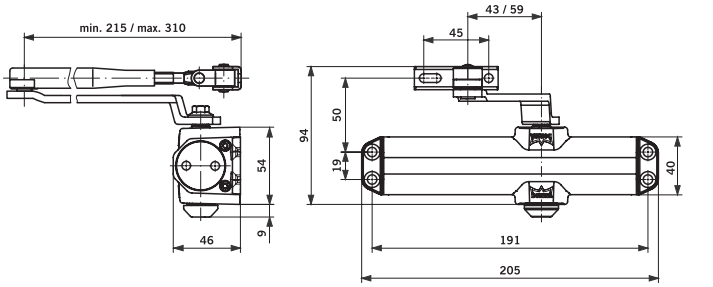



Corpo monoblocco acciaio
Braccetto acciaio con arresto
Regolazione forza chiusura EN 2/3/4
Regolazione velocita' chiusura e forza colpo
Porte destre e sinistre a battente
Porte cm 110
Lunghezza mm 205 - Profondita' mm 46

85486	67010201	argento	SC	Pz	**42,0000**
85487	67010219	nero	SC	Pz	**42,0000**

CHIUDIPORTA AERODINAMICO TS 71

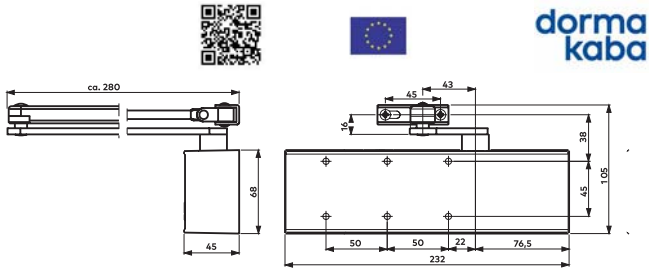



Corpo monoblocco acciaio - Custodia ABS
Braccetto acciaio senza arresto
Regolazione forza chiusura EN 3/4
Regolazione velocita' chiusura e forza colpo
Porte destre e sinistre a battente
Omologato porte tagliafuoco e tagliafumo
Porte cm 110
Lunghezza mm 232 - Profondita' mm 45
Dotazione piastra montaggio

85488	22213501	argento	SC	Pz	**83,4000**
85489	22213519	nero	SC	Pz	**83,4000**

Cod	Specifiche	Cf	Imb UM	Listino

CHIUDIPORTA AERODINAMICO TS 72 BCA

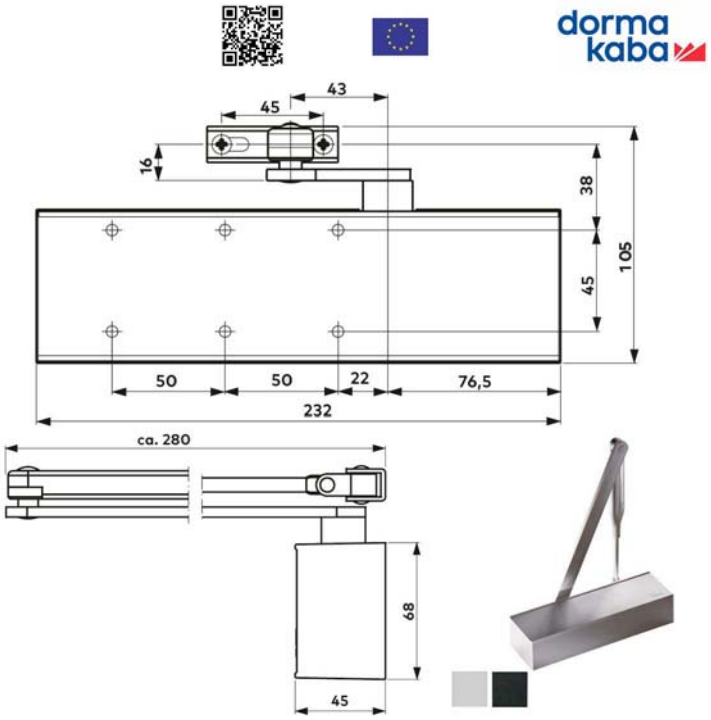

Corpo monoblocco acciaio - Custodia ABS
Regolazione forza chiusura EN 2/4
Regolazione velocita' chiusura e forza colpo
Porte destre e sinistre a battente
Omologato porte tagliafuoco e tagliafumo
Porte cm 110 - Senza braccetto
Lunghezza mm 232 - Profondita' mm 45

85490	22252101	argento	SC		Pz	**110,0000**
85491	22252119	nero	SC		Pz	**110,0000**

CHIUDIPORTA AERODINAMICO TS 83 BCA

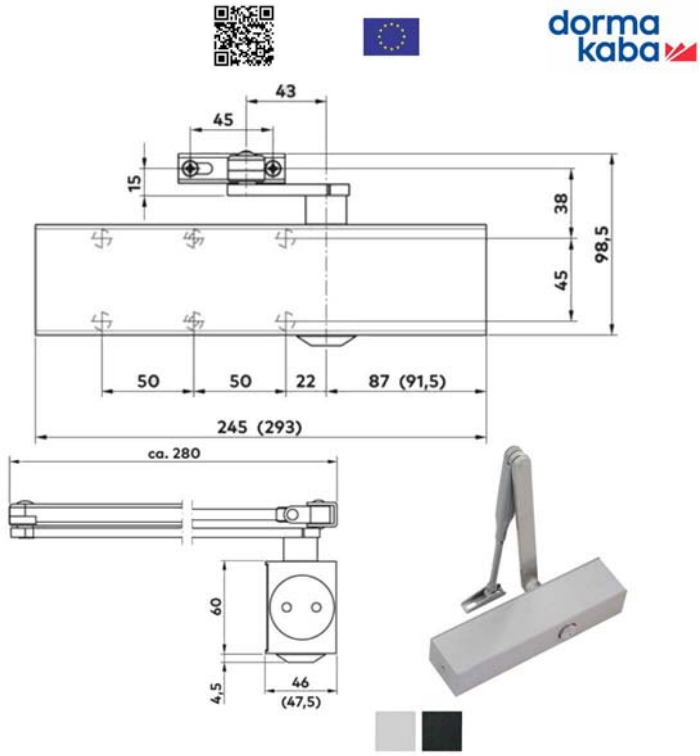

Corpo monoblocco acciaio - Custodia ABS
Regolazione forza chiusura EN 3/6
Regolazione velocita' chiusura e forza colpo
Porte destre e sinistre a battente
Omologato porte tagliafuoco e tagliafumo
Porte cm 140/160 - Senza braccetto
Lunghezza mm 245 - Profondita' mm 46

85492	38010101	argento	SC		Pz	**139,8000**
85493	38010119	nero	SC		Pz	**139,8000**

CHIUDIPORTA AERODINAMICO TS 90

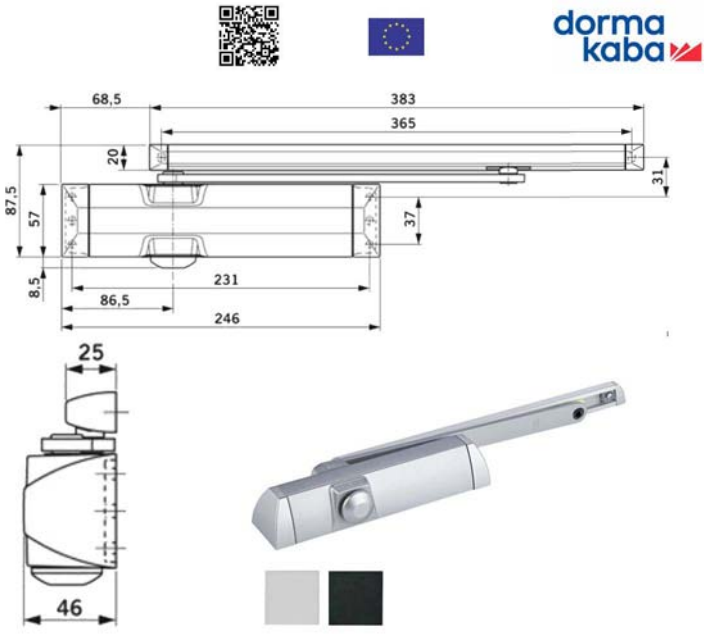

Corpo monoblocco acciaio - Custodia ABS
Braccetto fisso con guida a slitta senza arresto
Regolazione forza chiusura EN 3/4
Regolazione velocita' chiusura e forza colpo
Porte destre e sinistre a battente
Omologato porte tagliafuoco e tagliafumo
Meccanismo interno albero a camma
Porte cm 110
Lunghezza mm 246 - Profondita' mm 46

85496	10200401	argento	SC		Pz	**118,8000**
85497	10200419	nero	SC		Pz	**118,8000**

CHIUDIPORTA AEREDINAMICO TS 92 XEA

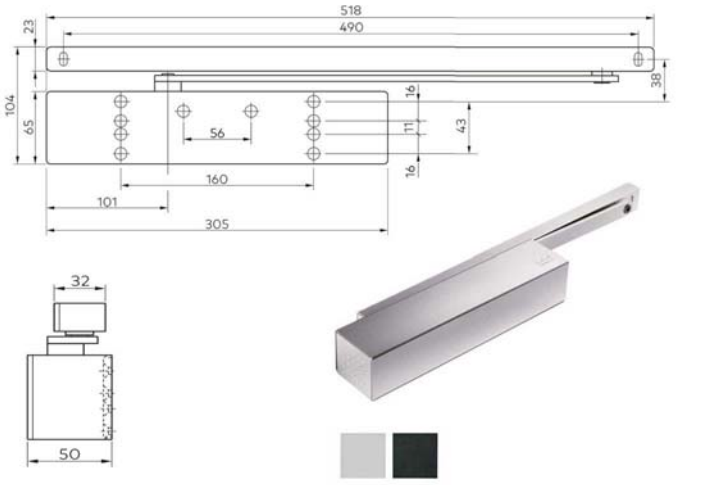

Corpo monoblocco acciaio - Custodia ABS
Con guida di scorrimento
Regolazione forza chiusura EN 1/4
Regolazione velocita' chiusura e forza colpo
Porte destre e sinistre a battente
Omologato porte tagliafuoco e tagliafumo
Meccanismo interno albero a camma
Porte cm 110
Lunghezza mm 305 - Profondita' 50
Modello tipo B montaggio lato cerniera

Cod	Specifiche		Cf	Imb UM	Listino
85499	42200101	argento	SC	Pz	**261,6000**
85543	42200119	nero	SC	Pz	**261,6000**

CHIUDIPORTA AEREDINAMICO TS 98 XEA

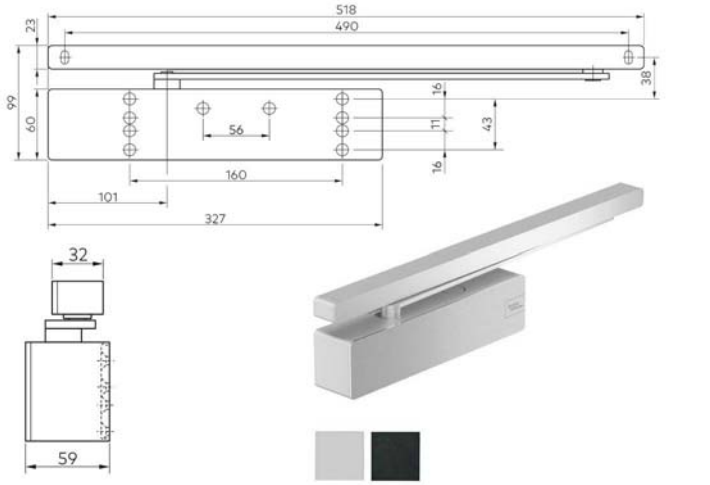

Corpo monoblocco acciaio - Custodia ABS
Con guida di scorrimento
Regolazione forza chiusura EN 1/6
Regolazione velocita' e ritardo chiusura, forza colpo e smorzamento apertura
Porte destre e sinistre a battente
Omologato porte tagliafuoco e tagliafumo
Meccanismo interno albero a camma
Porte cm 140 - Senza braccetto
Lunghezza mm 327 - Profondita' 59

Cod	Specifiche		Cf	Imb UM	Listino
85548	44110101	argento	SC	Pz	**401,2000**
85585	44110119	nero	SC	Pz	**401,2000**

BRACCIO CHIUDIPORTA SLITTA G-N XEA



Acciaio finitura verniciata
Braccetto fisso con guida a scivolo senza arresto
Adatto chiudiporta TS 92 XEA e TS 98 XEA

Cod	Specifiche		Cf	Imb UM	Listino
85640	57010001	argento	BU	Pz	**44,4000**
85641	57010019	nero	BU	Pz	**44,4000**

BRACCIO CHIUDIPORTA COMPAS. TS 72/83 BCA



Acciaio finitura verniciata
Braccetto snodato angolato
Fermo disinseribile
Adatto chiudiporta TS 72 BCA e TS 83 BCA

Cod	Specifiche		Cf	Imb UM	Listino
85494	22003001	argento	BU	Pz	**47,4000**
85495	22003019	nero	BU	Pz	**47,4000**

ARRESTO CHIUDIPORTA SLITTA TS 90



Fermo aggiuntivo braccetto a slitta
Adatto chiudiporta TS 90

Cod	Specifiche		Cf	Imb UM	Listino
85498	10002100		BU	Pz	**32,8000**

Cod	Specifiche	Cf	Imb	UM	Listino

ARRESTO CHIUDIPORTA SLITTA G-N



Fermo aggiuntivo braccetto a slitta
Adatto braccetto a slitta modello G-N XEA

Cod	Specifiche	Cf	Imb	UM	Listino
85642	18570000	BU		Pz	**32,8000**

Cod	Specifiche	Cf	Imb	UM	Listino

Cod	Specifiche	Cf	Imb	UM	Listino

SERRATURA SERRANDE AVVOLGIBILI 112

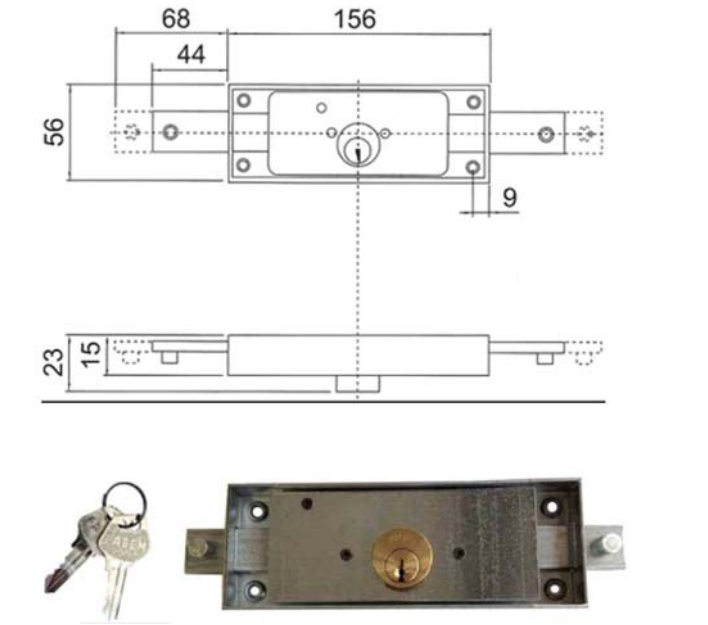

Serratura cilindro centrale serrande avvolgibili
Catenacci diritti - Cilindro ottone
Scatola zincata
Movimento chiave interno/esterno
Scatola mm 155x56x15 - Cilindro tondo mm 25x13
2 chiavi

84308 BU 2 Pz **17,7400**

SERRATURA BASCULE 109

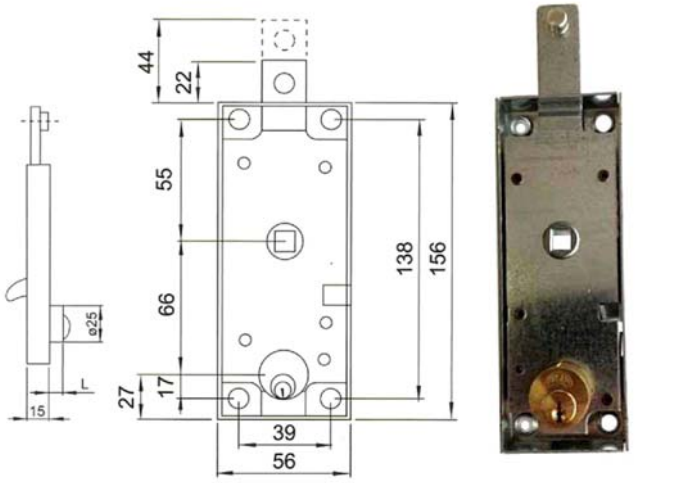

Serratura zincata per porte basculanti
Catenaccio superiore diritto - Quadro mm 8
Sbloccaggio esterno chiave interno levetta
Maniglia interna/esterna non inclusa
Scatola mm 56x156x15 - Cilindro tondo mm 25x15
2 chiavi

84310 BU 2 Pz **19,3600**

SERRATURA BASCULE 108

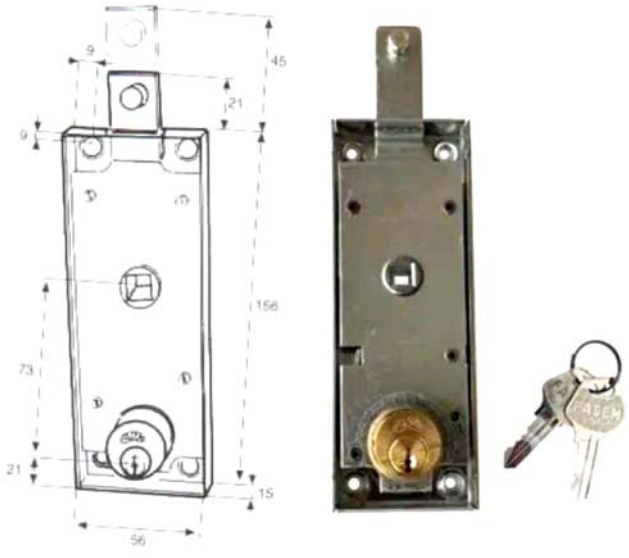

Serratura zincata per porte basculanti
Catenaccio superiore diritto - Quadro mm 8
Sbloccaggio esterno/interno chiave
Maniglia interna/esterna non inclusa
Scatola mm 56x156x15 - Cilindro tondo mm 25x13
2 chiavi

84309 BU 2 Pz **21,6000**

SERRATURA BASCULE YALE 110

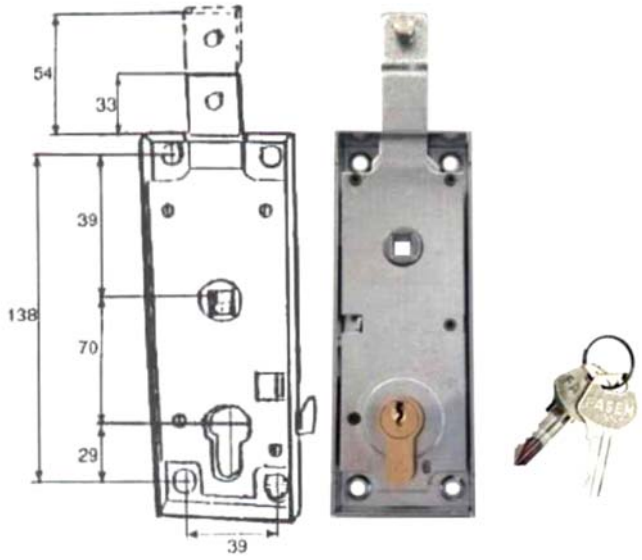

Serratura zincata per porte basculanti
Catenaccio superiore diritto - Quadro mm 8
Sbloccaggio esterno chiave interno levetta
Maniglia interna/esterna non inclusa
Scatola mm 56x156x15 - Cilindro Yale incluso
2 chiavi

84311 BU 2 Pz **23,8000**

Cod	Specifiche	Cf	Imb	UM	Listino

SERRATURA INFILARE FASCE ALL 901

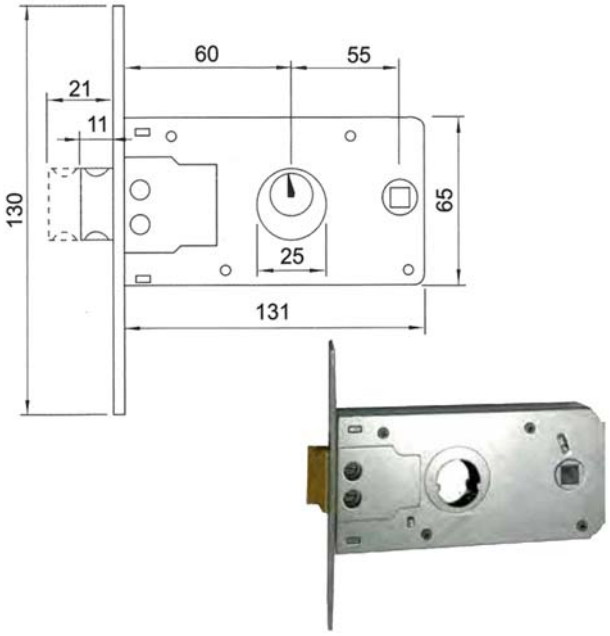

Serratura zincata infilare alluminio fasce
Scrocco catenaccio incorporato reversibile Q8
Scatola mm 131x65 - Entrata 60
Frontale mm 18x130
Cilindro non incluso

84306 BU 6 Pz **16,1400**

SERRATURA INFILARE FASCE ALL YALE 911

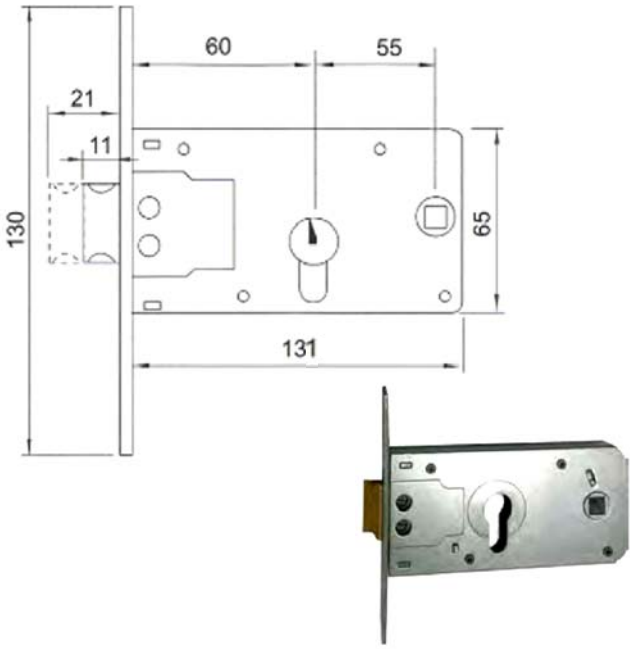

Serratura zincata infilare alluminio fasce
Scrocco catenaccio incorporato reversibile Q8
Misura scatola mm 131x65 - Entrata 60
Misura frontale mm 18x130
Cilindro non incluso

84307 BU 6 Pz **16,1400**

Cod	Specifiche	Cf	Imb	UM	Listino

SERRATURA APPLICARE FERRO 106

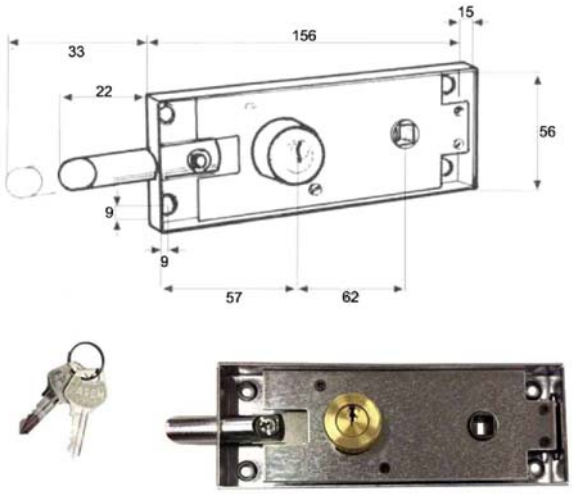

Serratura zincata applicare metallo
Scrocco reversibile Q8
Misura scatola mm 156x56x15 - Entrata 57
Cilindro tondo mm 25x24 - 2 chiavi

84305 BU 2 Pz **27,6000**

CILINDRO INFILARE TONDO 901CIL



Cilindro infilare tondo ottone
Diametro mm 25
3 chiavi
Adatto serrature Fasem 901

84312 25x54-27-27 BU Pz **15,4000**

Cod	Specifiche	Cf	Imb UM	Listino

SERRATURA INFILARE MONTANTI ALL 90131

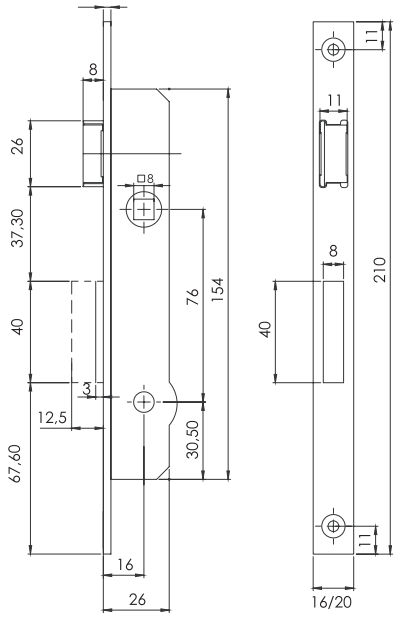



Serratura montanti alluminio da infilare
Zincata - Catenaccio - Scrocco
Quadro maniglia mm 8
Ambidestra
Scatola 29x154 - Frontale 20x240
Chiave spillo KA inclusa

83568	9013116	F16	E16		SC	2	Pz	**91,6000**

SERRATURA INFILARE MONTANTI ALL 90334

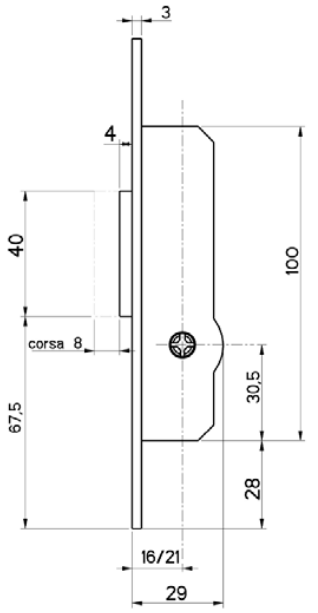

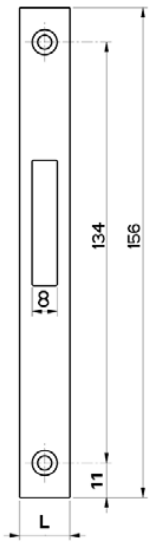



Serratura montanti alluminio da infilare
Zincata - Catenaccio
Ambidestra
Scatola 29x100 - Frontale 16x156
Chiave spillo KA inclusa

83569	9033416	F16	E16	KA	SC	12	Pz	**40,6000**

Cod	Specifiche	Cf	Imb UM	Listino

CHIAVE SPILLO

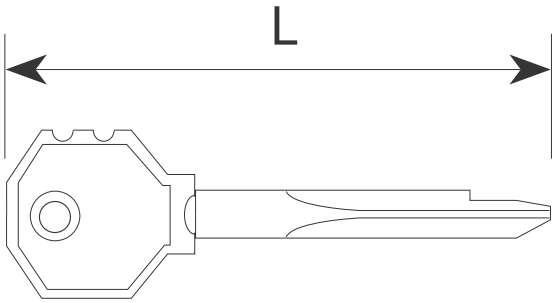

Chiave acciaio nichelato
Grezzo originale FIAM
Adatto serrature FIAM 901 903
Lunghezza totale mm 75

83581	910175	mm	75		SC	100*	Pz	**5,2400**
86508	910175	mm	75	Pz 5	SA		Cf	**28,4000**

Cod	Specifiche	Cf	Imb	UM	Listino

CILINDRO TONDO CORTO 256

F. P. B.



Cilindro simmetrico
Ottone lucido
4 spine
3 chiavi

Cod	Specifiche	Cf	Imb	UM	Listino
24376			5	Pz	**21,0000**

CILINDRO TONDO LUNGO 256

F. P. B.



Coppia cilindri diametro mm 25
Ottone lucido
Cilindro interno 3 spine
Cilindro esterno 5 spine lunghezza mm 50
3 chiavi

Cod	Specifiche	Cf	Imb	UM	Listino
24375		BU	5	P	**36,8000**

SERRATURA PORTE FERRO ACQUEDOTTO 21

F. P. B.



Serratura martellata grigia
Applicare porte ferro acquedotto
Scrocco 1 mandata con perno quadro
Scatola mm 50x95
Dotazione 1 chiave ferro nichelata

Cod	Specifiche	Cf	Imb	UM	Listino
55390			10	Pz	**17,6600**

SERRATURA PORTE FERRO CC 48

F. P. B.



Serratura martellata grigia
Applicare porte ferro - Scrocco reversibile
Quadro maniglia mm 8 - Catenaccio 2 mandate
Scatola mm 100x140 - Entrata mm 55
Cilindro corto FPB 256 - 3 chiavi

Cod	Specifiche	Cf	Imb	UM	Listino
24373	Dx		2	Pz	**81,4000**
24374	Sx		2	Pz	**81,4000**

SERRATURA PORTE FERRO CL 48

F. P. B.



Serratura martellata grigia
Applicare porte ferro - Scrocco reversibile
Quadro maniglia mm 8 - Catenaccio 2 mandate
Scatola mm 100x140 - Entrata mm 55
Cilindro lungo FPB 256 - 3 chiavi

Cod	Specifiche	Cf	Imb	UM	Listino
14943	Dx		2	Pz	**87,4000**
14944	Sx		2	Pz	**87,4000**

SERRATURA PORTE FERRO CC 610

F. P. B.



Serratura martellata grigia
Applicare porte ferro
Catenaccio 2 mandate
Scatola mm 100x100 - Entrata mm 55
Cilindro corto FPB 256 - 3 chiavi

Cod	Specifiche	Cf	Imb	UM	Listino
24367	Dx		4	Pz	**41,2000**
24368	Sx		4	Pz	**41,2000**

Cod	Specifiche	Cf	Imb	UM	Listino

SERRATURA PORTE FERRO CC 611

F. P. B.



Serratura martellata grigia
Applicare porte ferro
Quadro maniglia mm 8 - Catenaccio 2 mandate
Scatola mm 100x120 - Entrata mm 55
Cilindro corto FPB 256 - 3 chiavi

24369	Dx		4	Pz	**43,8000**
24370	Sx		4	Pz	**43,8000**

SERRATURA PORTE FERRO CL 611

F. P. B.



Serratura martellata grigia
Applicare porte ferro
Quadro maniglia mm 8 - Catenaccio 2 mandate
Scatola mm 100x120 - Entrata mm 55
Cilindro lungo FPB 256 - 3 chiavi

24371	Dx		4	Pz	**57,0000**
24372	Sx		4	Pz	**57,0000**

SERRATURA CANCELLI SCORREVOLI CHIAVE 50

F. P. B.



Serratura martellata grigia a gancio
Applicare cancelli scorrevoli
Quadro maniglia mm 8
Scatola mm 100x140 - Entrata mm 55
Chiave tipo patent

14945	Dx		2	Pz	**50,6000**
14946	Sx		2	Pz	**50,6000**

Cod	Specifiche	Cf	Imb	UM	Listino

SERRATURA CANCELLI SCORREVOLI CC 50

F. P. B.



Serratura martellata grigia a gancio
Applicare cancelli scorrevoli
Quadro maniglia mm 8
Scatola mm 100x140 - Entrata mm 55
Cilindro corto FPB 256 - 3 chiavi

14947	Dx		2	Pz	**85,4000**
14948	Sx		2	Pz	**85,4000**

SERRATURA CANCELLI SCORREVOLI CL 50

F. P. B.



Serratura martellata grigia a gancio
Applicare cancelli scorrevoli
Quadro maniglia mm 8
Scatola mm 100x140 - Entrata mm 55
Cilindro lungo FPB 256 - 3 chiavi

14949	Dx		2	Pz	**95,8000**
14950	Sx		2	Pz	**95,8000**

CHIAVE CANCELLI 610-611

F. P. B.

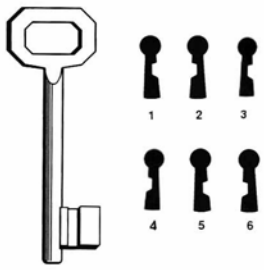

Chiave serrature cancello FPB acciaio lucido
Gambo diametro mm 5,5
Mappa altezza mm 16,6 larghezza mm 11,0

38267	n.1			10*	Pz		**4,4600**
38268	n.2			10*	Pz		**4,4600**
29891	n.3			10*	Pz		**4,4600**
29892	n.4			10*	Pz		**4,4600**
38269	n.5			10*	Pz		**4,4600**
38270	n.6			10*	Pz		**4,4600**
86491	n.1	Pz	5	SA	Cf		**24,6000**
86492	n.2	Pz	5	SA	Cf		**24,6000**

Cod	Specifiche	Cf	Imb UM	Listino

CHIAVE CANCELLI 610-611

F. P. B.

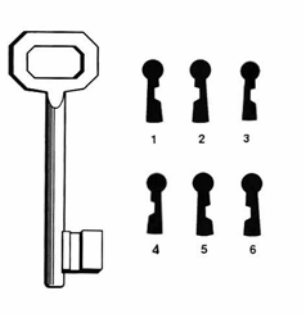

Chiave serrature cancello FPB acciaio lucido
Gambo diametro mm 5,5
Mappa altezza mm 16,6 larghezza mm 11,0

86493	n.3	Pz 5	SA	Cf	**24,6000**
86494	n.4	Pz 5	SA	Cf	**24,6000**
86495	n.5	Pz 5	SA	Cf	**24,6000**
86496	n.6	Pz 5	SA	Cf	**24,6000**

MANIGLIA SUSY ALLUMINIO

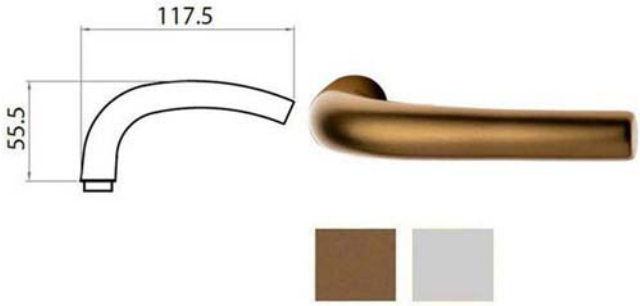

Serie SUSY - Alluminio bronzato/argentato
Quadro maniglia mm 8
Maniglia singola
Adatta porte blindate

Cod	Specifiche		Cf	Imb	UM	Listino
88584	mm 8	bronzo	20	Pz		**6,3200**
88585	mm 8	argento	20	Pz		**6,1800**

MANIGLIA UNO ALLUMINIO

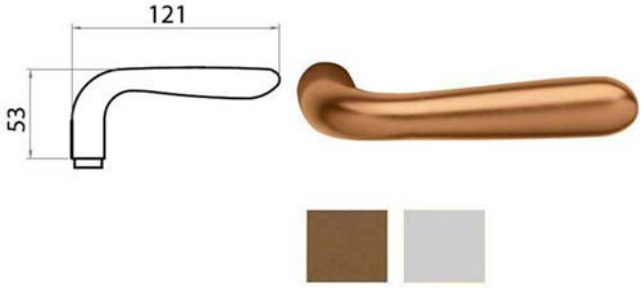

Serie UNO - Alluminio bronzato/argentato
Quadro maniglia mm 8
Maniglia singola
Adatta porte blindate

Cod	Specifiche		Cf	Imb	UM	Listino
88587	mm 8	bronzo	20	Pz		**6,1200**
88588	mm 8	argento	20	Pz		**5,8600**

MANIGLIA SUSY OTTONE



Serie SUSY - Ottone lucido
Quadro maniglia mm 8
Maniglia singola
Adatta porte blindate

Cod	Specifiche		Cf	Imb	UM	Listino
88586	mm 8	ottone lucido	20	Pz		**8,5800**

MANIGLIA UNO OTTONE

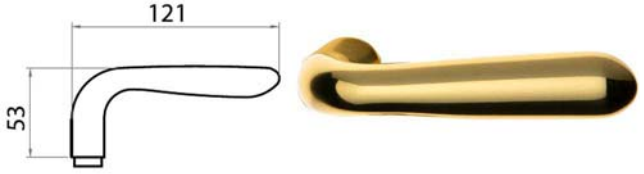

Serie UNO - Ottone lucido
Quadro maniglia mm 8
Maniglia singola
Adatta porte blindate

Cod	Specifiche		Cf	Imb	UM	Listino
88589	mm 8	ottone lucido	20	Pz		**8,2800**

MANIGLIA PIGNA 2008 ALLUMINIO

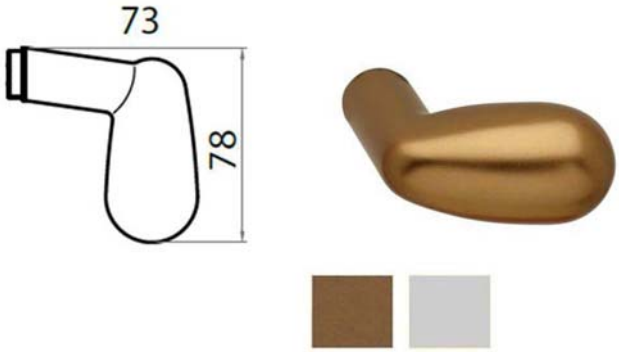

Serie PIGNA 2008 - Alluminio bronzato/argentato
Quadro maniglia mm 8
Maniglia singola
Adatta porte blindate

Cod	Specifiche		Cf	Imb	UM	Listino
88590	mm 8	bronzo	20	Pz		**9,3400**
88591	mm 8	argento	20	Pz		**9,1600**

MANIGLIA PIGNA 2008 OTTONE

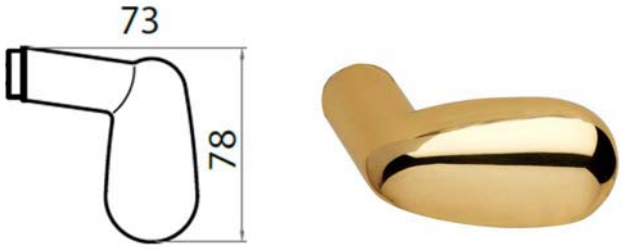

Serie PIGNA 2008 - Ottone lucido
Quadro maniglia mm 8
Maniglia singola
Adatta porte blindate

Cod	Specifiche		Cf	Imb	UM	Listino
88592	mm 8	ottone lucido	20	Pz		**11,5400**

POMOLO MEZZALUNA ALLUMINIO

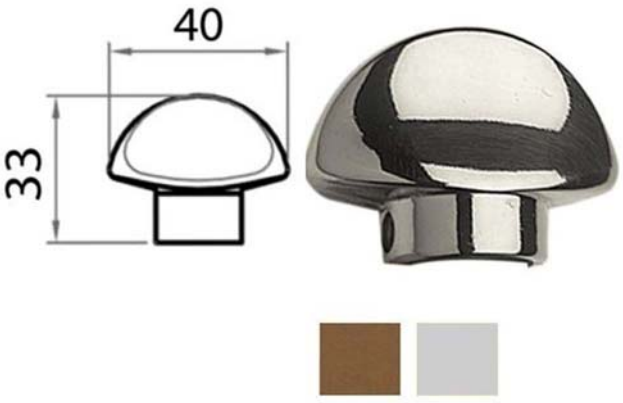

Alluminio bronzato/argentato
Diametro mm 40
Foro mm 8 adatto cilindri con codolo

Cod	Specifiche		Cf	Imb	UM	Listino
88575	mm 40	bronzo	BU	50	Pz	**5,5400**
88576	mm 40	argento	BU	50	Pz	**5,4200**

POMOLO MEZZALUNA OTTONE

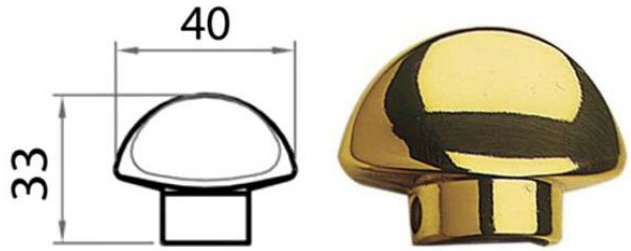

Ottone lucido
Diametro mm 40
Foro mm 8 adatto cilindri con codolo

Cod	Specifiche		Cf	Imb	UM	Listino
88577	mm 40	ottone lucido	BU	50	Pz	**7,8400**

POMOLO BLINDO ALLUMINIO

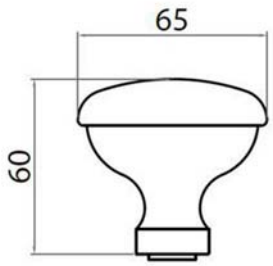





Serie BLINDO - Alluminio bronzato/argentato
Diametro mm 65
Adatto porte blindate

Cod	Specifiche		Cf	Imb	UM	Listino
88578	mm 65	bronzo	8	Pz		**15,2000**
88579	mm 65	argento	8	Pz		**14,9200**

POMOLO BLINDO OTTONE

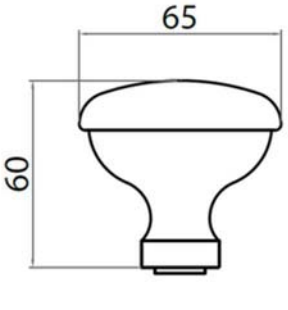



Serie BLINDO - Ottone lucido
Diametro mm 65
Adatto porte blindate

Cod	Specifiche		Cf	Imb	UM	Listino
88580	mm 65	ottone lucido	8	Pz		**20,2000**

ROSETTA TONDA ALLUMINIO



Alluminio bronzato/argentato
Foro interno mm 18
Diametro mm 51
Adatta pomoli e maniglie

Cod	Specifiche		Cf	Imb	UM	Listino
88581	mm 51	bronzo	BU	25	Pz	**2,0000**
88582	mm 51	argento	BU	25	Pz	**1,4000**

ROSETTA TONDA OTTONE



Ottone lucido
Foro interno mm 18
Diametro mm 51
Adatta pomoli e maniglie

Cod	Specifiche		Cf	Imb	UM	Listino
88583	mm 51	ottone lucido	BU	25	Pz	**2,6600**

Cod	Specifiche	Cf	Imb	UM	Listino

ROSETTA GHIBLI ALLUMINIO

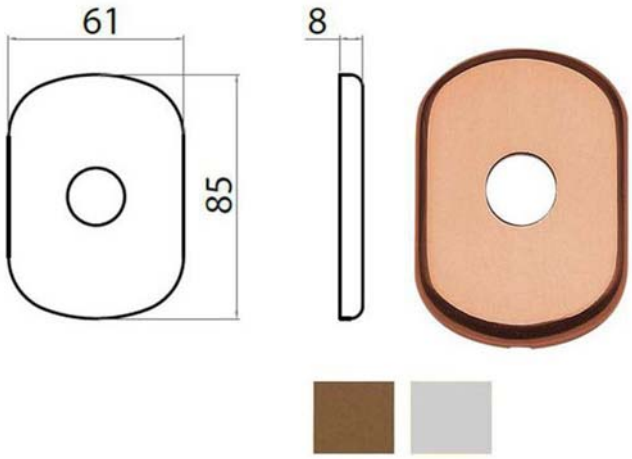

Serie Ghibli - Alluminio bronzato/argentato
Foro interno mm 20
Dimensioni mm 62x86
Adatta pomoli e maniglie

88560	mm 62x86	bronzo	25	Pz	**4,1400**
88561	mm 62x86	argento	25	Pz	**4,0000**

ROSETTA GHIBLI OTTONE

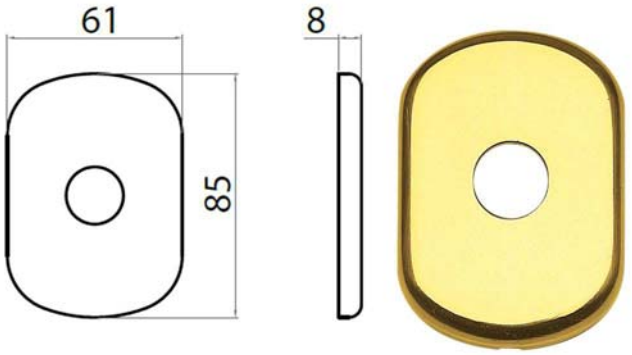

Serie Ghibli - Ottone lucido
Foro interno mm 20
Dimensioni mm 62x86
Adatta pomoli e maniglie

88562	mm 62x86	ottone lucido	25	Pz	**6,1400**

BOCCHETTA GHIBLI ALLUMINIO YALE

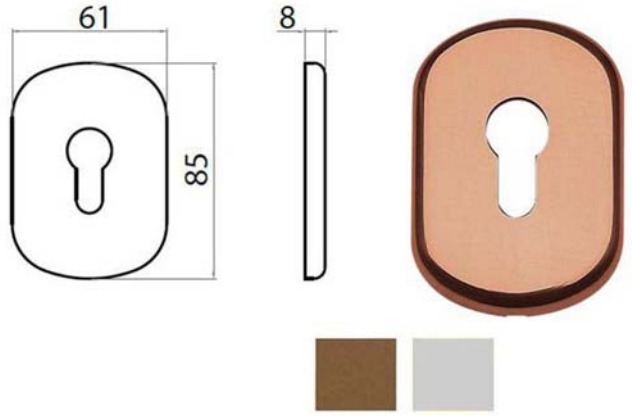

Serie Ghibli - Alluminio bronzato/argentato
Foro Yale
Dimensioni mm 62x86

88566	mm 62x86	bronzo	25	Pz	**3,7000**
88567	mm 62x86	argento	25	Pz	**3,5800**

BOCCHETTA GHIBLI OTTONE YALE

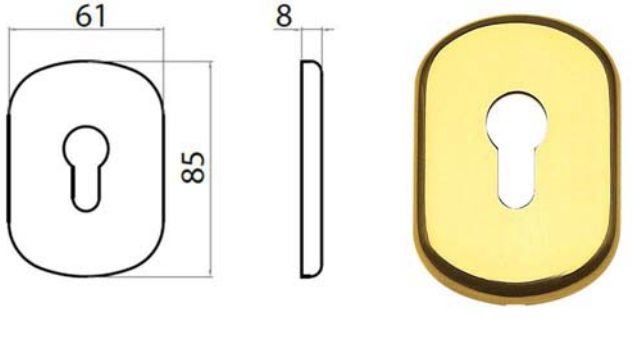

Serie Ghibli - Ottone lucido
Foro Yale
Dimensioni mm 62x86

88568	mm 62x86	ottone lucido	25	Pz	**5,6800**

Cod	Specifiche		Cf	Imb UM	Listino

BOCCHETTA GHIBLI ALLUMINIO PROTETTORE

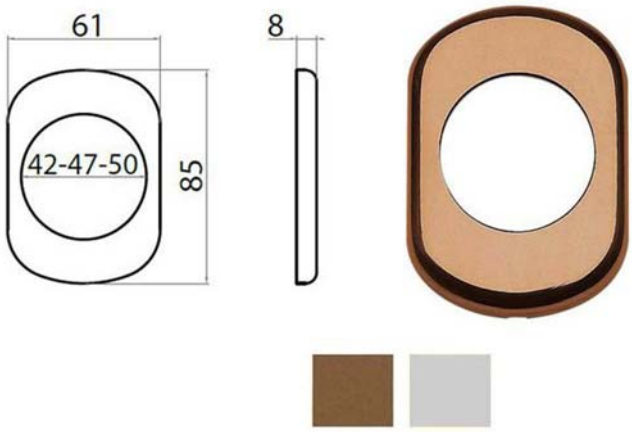

Serie Ghibli - Alluminio bronzato/argentato
Foro interno mm 50 adatto protettore cilindro
Dimensioni mm 62x86

88572	mm 62x86	bronzo	25	Pz	**4,3600**
88573	mm 62x86	argento	25	Pz	**4,2400**

BOCCHETTA GHIBLI ALLUMINIO DOPPIA MAPPA

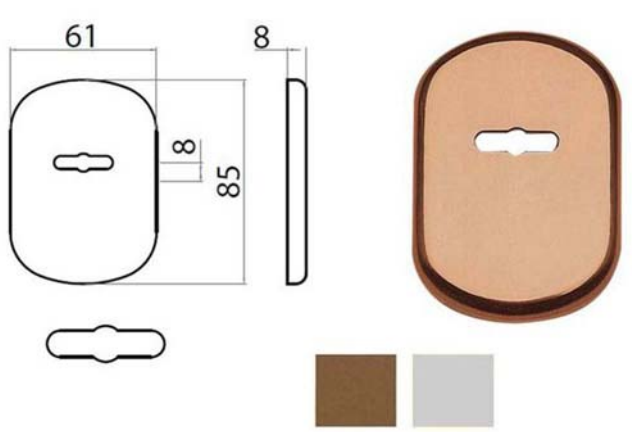

Serie Ghibli - Alluminio bronzato/argentato
Foro doppia mappa universale
Dimensioni mm 62x86

88563	mm 62x86	bronzo	25	Pz	**4,6400**
88564	mm 62x86	argento	25	Pz	**4,5000**

BOCCHETTA GHIBLI OTTONE PROTETTORE

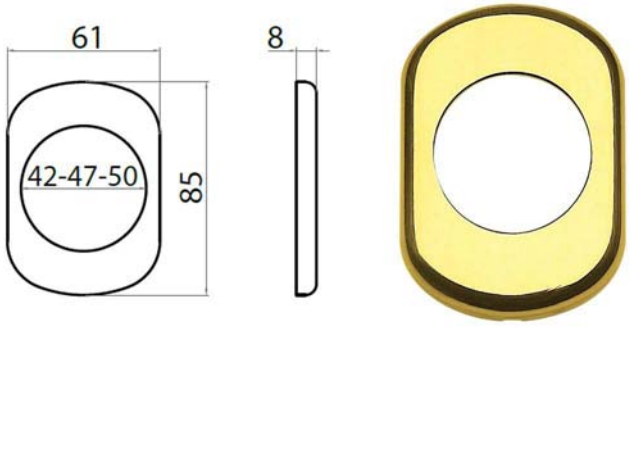

Serie Ghibli - Ottone lucido
Foro interno mm 50 adatto protettore cilindro
Dimensioni mm 62x86

88574	mm 62x86	ottone lucido	25	Pz	**6,3600**

BOCCHETTA GHIBLI OTTONE DOPPIA MAPPA

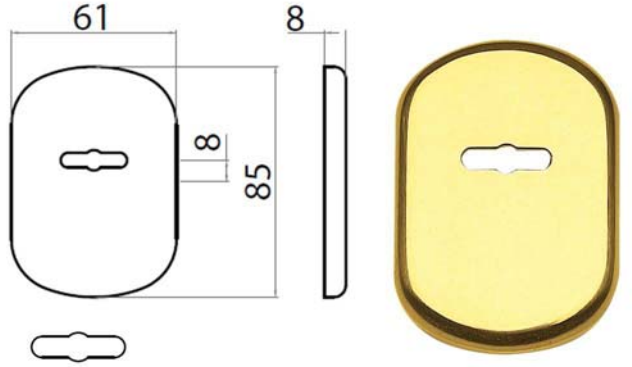

Serie Ghibli - Ottone lucido
Foro doppia mappa universale
Dimensioni mm 62x86

88565	mm 62x86	ottone lucido	25	Pz	**6,6200**

BOCCHETTA GHIBLI ALLUMINIO POMOLO

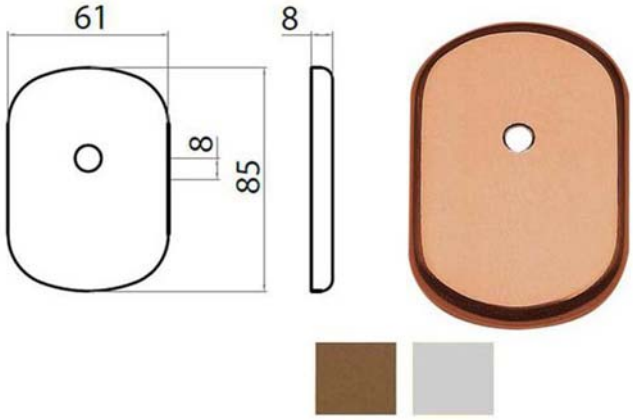

Serie Ghibli - Alluminio bronzato/argentato
Foro interno mm 10 adatto cilindro con pomolo
Dimensioni mm 62x86

Cod	Specifiche		Cf	Imb	UM	Listino
88569	mm 62x86	bronzo	25	Pz		**4,4200**
88570	mm 62x86	argento	25	Pz		**4,2600**

BOCCHETTA GHIBLI OTTONE POMOLO

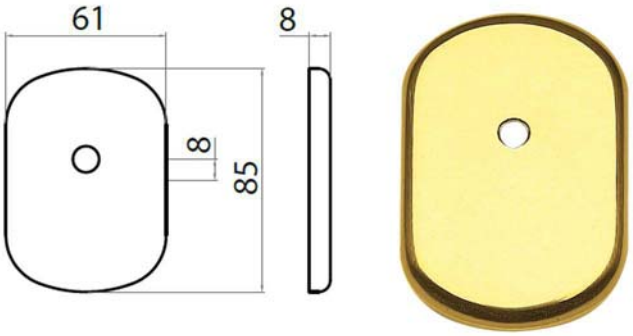

Serie Ghibli - Ottone lucido
Foro interno mm 10 adatto cilindro con pomolo
Dimensioni mm 62x86

Cod	Specifiche		Cf	Imb	UM	Listino
88571	mm 62x86	ottone lucido	25	Pz		**6,4200**

PLACCA GHIBLI ALLUMINIO YALE

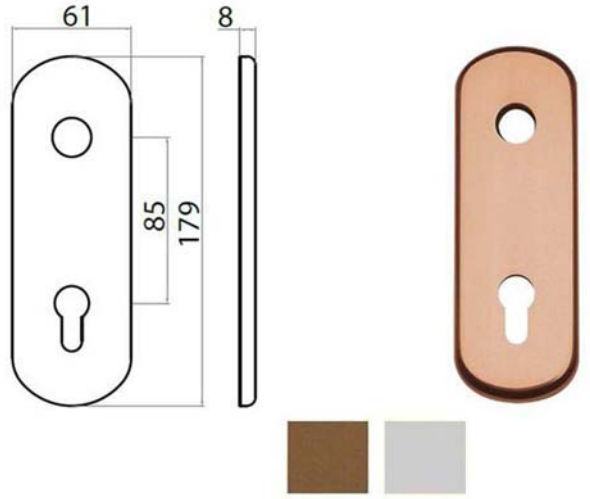

Serie Ghibli - Alluminio bronzato/argentato
Dimensioni mm 61x179
Interasse mm 85
Foro Yale

Cod	Specifiche	Cf	Imb	UM	Listino
88551	bronzo	12	Pz		**5,9200**
88552	argento	12	Pz		**5,8000**

PLACCA GHIBLI OTTONE YALE

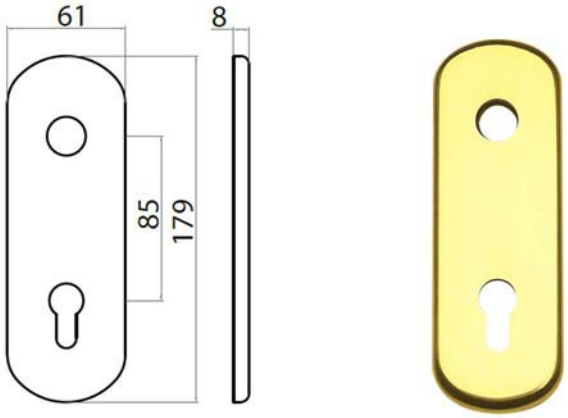

Serie Ghibli - Ottone lucido
Dimensioni mm 61x179
Interasse mm 85
Foro Yale

Cod	Specifiche	Cf	Imb	UM	Listino
88553	ottone lucido	12	Pz		**9,4000**

Cod	Specifiche	Cf	Imb UM	Listino

PLACCA GHIBLI ALLUMINIO PROTETTORE

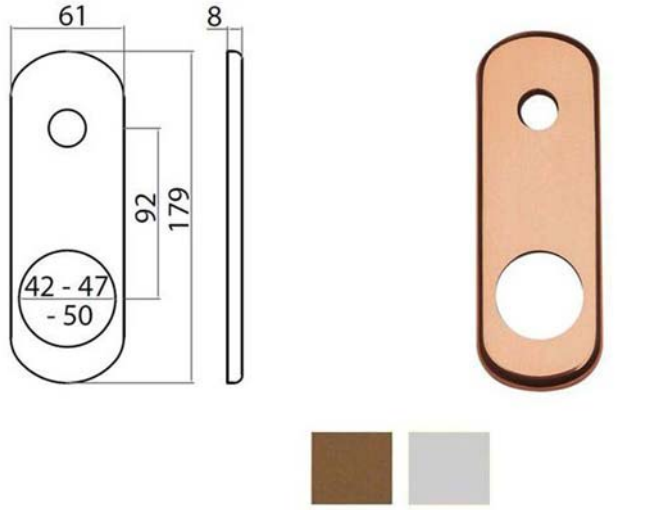

Serie Ghibli - Alluminio bronzato/argentato
Dimensioni mm 61x179
Interasse mm 92
Foro mm 50 adatto protettore cilindro

88557	bronzo	12 Pz		**5,9200**
88558	argento	12 Pz		**5,8000**

PLACCA GHIBLI ALLUMINIO DOPPIA MAPPA

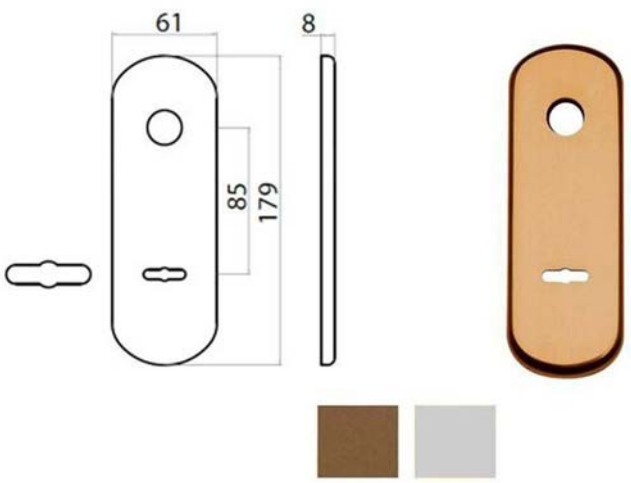

Serie Ghibli - Alluminio bronzato/argentato
Dimensioni mm 61x179
Interasse mm 85
Foro doppia mappa universale

88548	bronzo	12 Pz		**6,3200**
88549	argento	12 Pz		**6,1800**

PLACCA GHIBLI OTTONE PROTETTORE

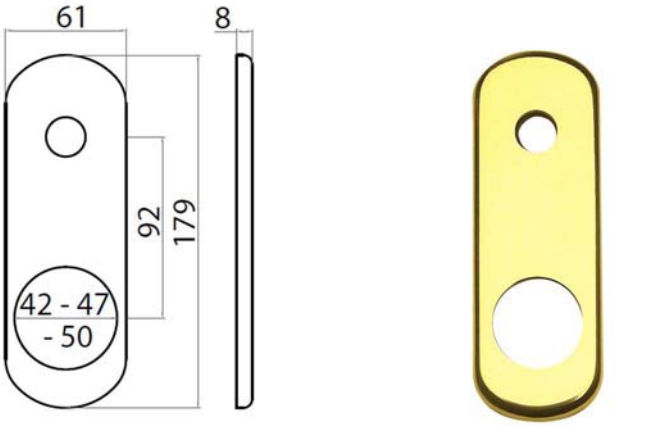

Serie Ghibli - Ottone lucido
Dimensioni mm 61x179
Interasse mm 92
Foro mm 50 adatto protettore cilindro

88559	ottone lucido	12 Pz		**9,4000**

PLACCA GHIBLI OTTONE DOPPIA MAPPA

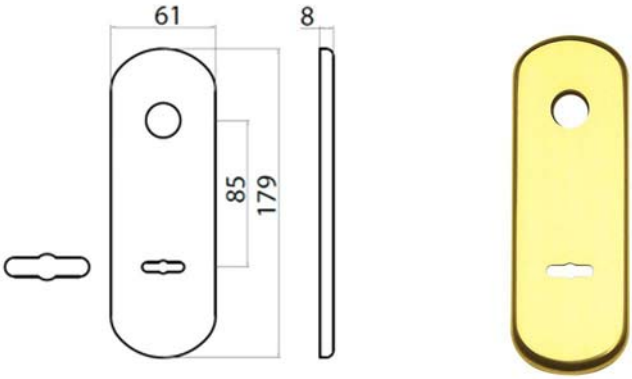

Serie Ghibli - Ottone lucido
Dimensioni mm 61x179
Interasse mm 85
Foro doppia mappa universale

88550	ottone lucido	12 Pz		**10,0600**

Cod	Specifiche	Cf	Imb	UM	Listino

PLACCA GHIBLI ALLUMINIO POMOLO

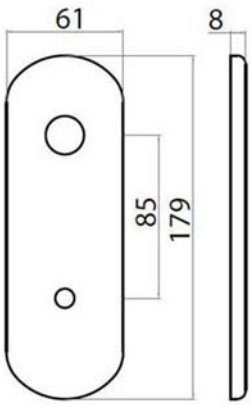



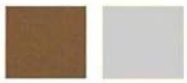

Serie Ghibli - Alluminio bronzato/argentato
Dimensioni mm 61x179
Interasse mm 85
Foro mm 10 adatto cilindro con pomolo

88554	bronzo	12	Pz		**6,2600**
88555	argento	12	Pz		**6,1400**

PLACCA GHIBLI OTTONE POMOLO

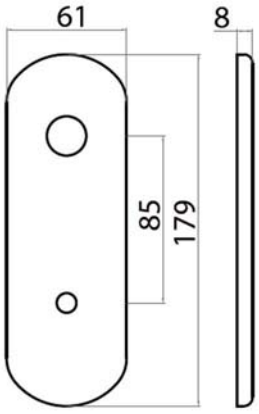



Serie Ghibli - Ottone lucido
Dimensioni mm 61x179
Interasse mm 85
Foro mm 10 adatto cilindro con pomolo

88556	ottone lucido	12	Pz		**10,0000**

QUADRO MANIGLIE ESPANSIONE



Ferro quadro ad espansione per maniglie
Sezione mm 8
Lunghezza mm 65/80

88544	mm 8x65	20	Pz		**2,3000**
88545	mm 8x80	20	Pz		**2,3600**

QUADRO MANIGLIE NIPLEX FOLLE



Ferro quadro per maniglie
Sezione mm 8
Lunghezza mm 110
Niplex folle M 10 lunghezza mm 16

88546	mm 8x110	20	Pz		**3,6000**

NIPLEX FOLLE



Niplex folle
Adatto fissaggio pomoli

88547	M 10x16	SC	20*	Pz	**0,6660**

Cod	Specifiche	Cf	Imb	UM	Listino

CILINDRO VETRINE CREMAGLIERA



Cilindro a cremagliera
Adatta per cristalli
Acciaio nichelato
Lunghezza mm 114
Dotazione 2 chiavi

52610	mm 114	BL	10	Pz	**5,8800**

CILINDRO LEVETTA

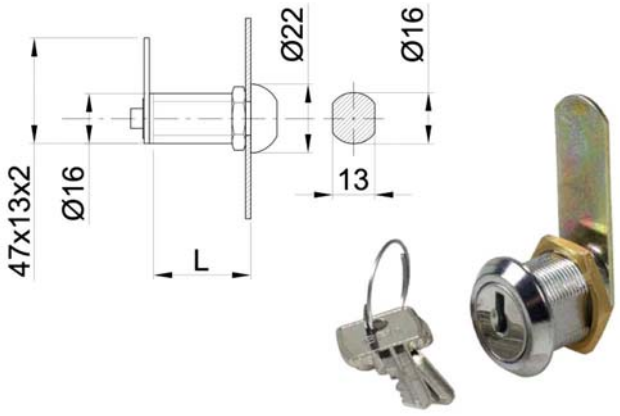

Acciaio cromato
Diametro mm 16
Lunghezza mm 15
Angolazione apertura 180^ destra
Dotazione 2 chiavi

69364	mm 16x15		25	Pz	**6,6200**

CILINDRO LEVETTA

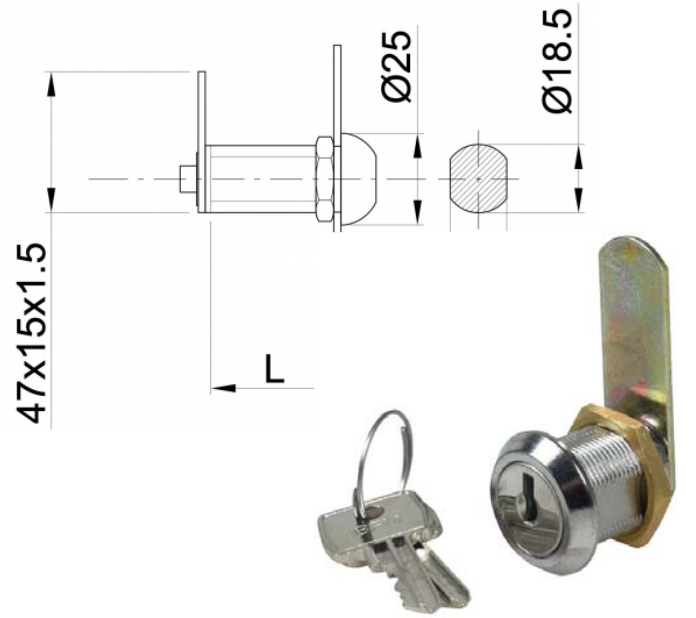

Acciaio cromato
Diametro mm 19
Lunghezza mm 16/20/25
Angolazione apertura 180^ destra
Dotazione 2 chiavi

51553	mm 19x16		25	Pz	**7,3200**
51554	mm 19x20		25	Pz	**7,8200**
51555	mm 19x25		25	Pz	**8,6600**
61696	mm 19x16	BV		Pz	**9,5200**
61697	mm 19x20	BV		Pz	**10,0200**
61698	mm 19x25	BV		Pz	**10,8600**

MANIGLIA BASCULANTI PLACCA CIL.EUROPEO



Maniglia nylon per basculanti
Placca nylon foro cilindro europeo
Quadro mm 8 interasse mm 70

84222				Pz	**9,8800**

Cod	Specifiche	Cf	Imb UM	Listino

MANIGLIA BASCULANTI PLACCA CIL.TONDO



Maniglia nylon per basculanti
Placca nylon foro cilindro tondo
Quadro mm 8 interasse mm 70

84223			Pz	**9,8800**

MANIGLIA BASCULANTI CORDA



Maniglia nylon per basculanti
Corda nylon uso interno

84224			Pz	**4,7200**

CHIAVE CILINDRI LEVETTA



Chiave acciaio nichelato
Duplicabile

70167		SC	25*	Pz	**1,3000**
86497	Pz 10	SA		Cf	**15,1800**

Cod	Specifiche	Cf	Imb UM	Listino

LUCCHETTO OTTONE CITY

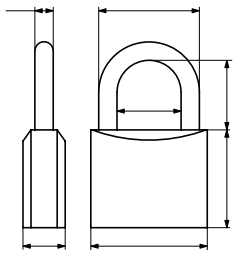

COD.	A	B	C	ØD	E	F	G
P70020127	20	20	10	3,5	13	10	17
P70025157	25	24,5	12	4,2	15	13,5	21,9
P70030167	30	29,5	13	5,1	16	16	26,2
P70040217	40	37	14	6,3	23	22	34,6
P70050277	50	40,5	17	8	29,5	27,5	43,5
P70060377	60	42,5	18,5	9,5	37,5	31,5	50,5
P70070427	70	48	20	11	41	40	62



Corpo monoblocco ottone smerigliato
Arco medio acciaio carbonitrurato nichelato
Doppio sistema di bloccaggio arco
3 chiavi

87671	mm 20	arco h 13	SC	10*	Pz	**2,9400**
87672	mm 25	arco h 15	SC	10*	Pz	**3,3000**
87673	mm 30	arco h 16	SC	10*	Pz	**4,3400**
87674	mm 40	arco h 23	SC	10*	Pz	**6,1800**
87675	mm 50	arco h 30	SC	10*	Pz	**11,3000**
87676	mm 60	arco h 38	SC	10*	Pz	**17,5400**
87677	mm 70	arco h 41	SC	10*	Pz	**22,0000**

LUCCHETTO OTTONE CITY KA

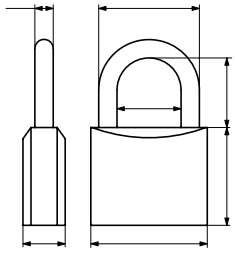

COD.	A	B	C	ØD	E	F	G
P70020127	20	20	10	3,5	13	10	17
P70025157	25	24,5	12	4,2	15	13,5	21,9
P70030167	30	29,5	13	5,1	16	16	26,2
P70040217	40	37	14	6,3	23	22	34,6
P70050277	50	40,5	17	8	29,5	27,5	43,5
P70060377	60	42,5	18,5	9,5	37,5	31,5	50,5
P70070427	70	48	20	11	41	40	62



Corpo monoblocco ottone smerigliato
Arco medio acciaio carbonitrurato nichelato
Doppio sistema di bloccaggio arco
Cifratura unica KA
3 chiavi

87678	mm 20	arco h 13	SC	10	Pz	**2,9400**
87679	mm 25	arco h 15	SC	10	Pz	**3,3200**

Cod	Specifiche	Cf	Imb UM	Listino

LUCCHETTO OTTONE CITY KA

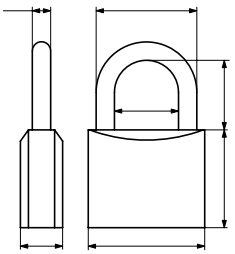

COD.	A	B	C	ØD	E	F	G
P70020127	20	20	10	3,5	13	10	17
P70025157	25	24,5	12	4,2	15	13,5	21,9
P70030167	30	29,5	13	5,1	16	16	26,2
P70040217	40	37	14	6,3	23	22	34,6
P70050277	50	40,5	17	8	29,5	27,5	43,5
P70060377	60	42,5	18,5	9,5	37,5	31,5	50,5
P70070427	70	48	20	11	41	40	62



Corpo monoblocco ottone smerigliato
Arco medio acciaio carbonitrurato nichelato
Doppio sistema di bloccaggio arco
Cifratura unica KA
3 chiavi

87680	mm 30	arco h 16	SC	10	Pz	**4,4600**
87681	mm 40	arco h 23	SC	10	Pz	**6,3800**
87682	mm 50	arco h 30	SC	10	Pz	**11,3000**
87683	mm 60	arco h 38	SC	10	Pz	**17,5400**

LUCCHETTO OTTONE ARCO MEDIO CITY

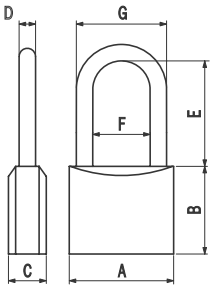

COD.	A	B	C	ØD	E	F	G
P70025257	25	24,5	12	4,2	25	13,5	21,9
P70030467	30	29,5	13	5,1	46	16	26,2
P70040477	40	37	14	6,3	47	22	34,6
P70050507	50	40,5	17	8	50	27,5	43,5



Corpo monoblocco ottone smerigliato
Arco medio acciaio carbonitrurato nichelato
Doppio sistema di bloccaggio arco
3 chiavi

87685	mm 25	arco h 25	SC	10	Pz	**3,7400**
87686	mm 30	arco h 46	SC	10	Pz	**5,1000**
87687	mm 40	arco h 47	SC	10	Pz	**6,8000**
87688	mm 50	arco h 50	SC	10	Pz	**12,8200**

Machieraldo
Ferramenta & Casalinghi

Cod	Specifiche	Cf	Imb UM	Listino

LUCCHETTO OTTONE ARCO MEDIO CITY KA

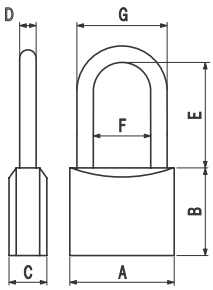

COD.	A	B	C	ØD	E	F	G
P70025257	25	24,5	12	4,2	25	13,5	21,9
P70030467	30	29,5	13	5,1	46	16	26,2
P70040477	40	37	14	6,3	47	22	34,6
P70050507	50	40,5	17	8	50	27,5	43,5



Corpo monoblocco ottone smerigliato
Arco medio acciaio carbonitrurato nichelato
Doppio sistema di bloccaggio arco
Cifratura unica KA
3 chiavi

87689	mm 25	arco h 25	SC	10	Pz	**3,7400**
87690	mm 30	arco h 46	SC	10	Pz	**5,1000**
87691	mm 40	arco h 47	SC	10	Pz	**6,8000**
87692	mm 50	arco h 50	SC	10	Pz	**12,8200**

LUCCHETTO OTTONE ARCO LUNGO CITY

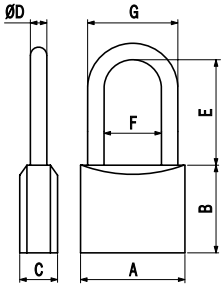

COD.	A	B	C	ØD	E	F	G
P70040707	40	37	14	6,3	70	22	34,6



Corpo monoblocco ottone smerigliato
Arco lungo acciaio carbonitrurato nichelato
Altezza arco 70
Doppio sistema di bloccaggio arco
3 chiavi

87693	mm 40	arco h 70	SC	10	Pz	**7,2000**

Cod	Specifiche	Cf	Imb UM	Listino

LUCCHETTO OTTONE SERRANDE CITY

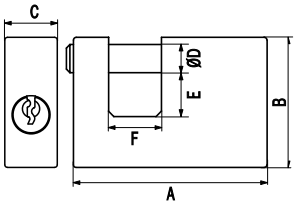

COD.	A	B	C	ØD	E	F
P74050177	55	38	15	8	12,5	15
P74060187	60	45	15,5	10	14	18
P74070127	76	48	18	11	13,5	24
P74090197	90	60	18	12	19	36



Corpo monoblocco ottone
Arco acciaio doppia chiusura
3 chiavi

87694	mm 55		SC	6	Pz	**14,8400**
87695	mm 60		SC	6	Pz	**21,2000**
87697	mm 90		SC	6	Pz	**32,2000**

LUCCHETTO OTTONE SERRANDE CITY KA

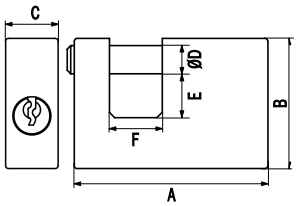

COD.	A	B	C	ØD	E	F
P74050177	55	38	15	8	12,5	15
P74060187	60	45	15,5	10	14	18
P74070127	76	48	18	11	13,5	24
P74090197	90	60	18	12	19	36



Corpo monoblocco ottone
Arco acciaio doppia chiusura
Cifratura unica KA
3 chiavi

87698	mm 55		SC	6	Pz	**14,8400**
87699	mm 60		SC	6	Pz	**21,2000**
87701	mm 90		SC	6	Pz	**32,2000**

Cod	Specifiche	Cf	Imb UM	Listino

LUCCHETTO CORAZZATO SERRANDE CLARUS

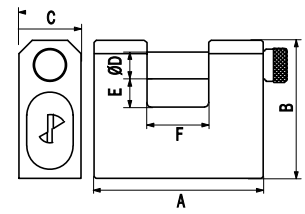

COD.	A	B	C	ØD	E	F
P2406611S	66	60	25	10	11	20
P2407513S	75	62	28	12	12,7	27
P2408418S	84	67	28	12	17,5	36



Corpo monoblocco acciaio carbonitrurato
Trattamento anticorrosivo nichelatura chimica
Arco acciaio cementato
Piastrina protezione acciaio carbonitrurato
Chiave 2 chiavi F6 cod.83577/86502

73482	mm 66	SC	18	Pz	**45,4000**
73483	mm 75	SC	18	Pz	**49,2000**
73484	mm 84	SC	18	Pz	**53,0000**

LUCCHETTO ALLUMINIO COMBINAZIONE

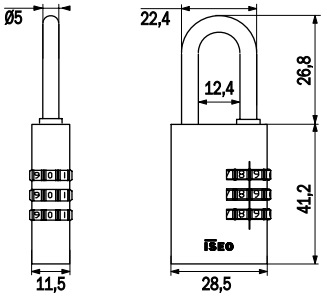



Corpo alluminio anodizzato
Arco acciaio temperato e cromato
Combinazione meccanica variabile
3 cifrature

87702	mm 28,5 arco h 25 blu		12	Pz	**8,6400**

Cod	Specifiche	Cf	Imb UM	Listino

CILINDRO APPLICARE TONDO 852507



Cilindro ottone a tubo
Diametro mm 26
3 chiavi 020259

83571	852507	SC	10	Pz	**23,0000**

CILINDRO APPLICARE TONDO DOPPIO 854507



Coppia cilindri ottone esterno a tubo
Diametro mm 26
3 chiavi 020259

83572	854507	SC	10	Pz	**47,6000**

CILINDRO TONDO SFACCETTATO 8400



Cilindro infilare ottone
Doppio profilo sfaccettato diametro mm 22
5 perni - 3 chiavi

61542	840027277	54,0-27,0-27,0	SC	10	Pz	**25,0000**

CILINDRO TONDO SFACCETTATO 8420



Cilindro infilare ottone
Doppio profilo sfaccettato diametro mm 26
5 perni - 3 chiavi

Cod	Specifiche		Cf	Imb	UM	Listino
61543	842028287	56,0-28,0-28,0	SC	10	Pz	**29,4000**

CILINDRO INFILARE 820 EKO



Cilindro infilare ottone
Profilo europeo
Camma DIN 30^
5 perni - 3 chiavi

Cod	Specifiche		Cf	Imb	UM	Listino
62935	8200282874	56,0-28,0-28,0	SC	10	Pz	**14,5400**
62936	8200303074	60,0-30,0-30,0	SC	10	Pz	**14,8600**
62937	8200303574	65,0-30,0-35,0	SC	10	Pz	**15,2200**
62938	8200304074	70,0-30,0-40,0	SC	10	Pz	**15,8400**
62939	8200353574	70,0-35,0-35,0	SC	10	Pz	**15,8400**
62940	8200304574	75,0-30,0-45,0	SC	10	Pz	**17,2000**
62941	8200305074	80,0-30,0-50,0	SC	10	Pz	**18,5000**
62942	8200354574	80,0-35,0-45,0	SC	10	Pz	**18,5000**
62943	8200404074	80,0-40,0-40,0	SC	6	Pz	**18,5000**
62944	8200306074	90,0-30,0-60,0	SC	10	Pz	**29,0000**
62945	8200454574	90,0-45,0-45,0	SC	10	Pz	**23,8000**

CILINDRO INFILARE R6 NEW 8809



Cilindro infilare ottone nichelato
Profilo europeo
Camma DIN 30^
Antitrapano e antisfilo
6 perni - 5 chiavi punzonate

Cod	Specifiche		Cf	Imb	UM	Listino
64761	8809354595	80-35-45	SC	5	Pz	**40,6000**
64760	8809305095	80-30-50	SC	5	Pz	**43,2000**
64762	8809355095	85-35-50	SC	5	Pz	**43,2000**
64763	8809405095	90-40-50	SC	5	Pz	**45,8000**
64764	8809505095	100-50-50	SC	5	Pz	**51,0000**

CILINDRO INFILARE R6 PLUS



Cilindro infilare ottone nichelato
Profilo europeo
Camma DIN 30^
Antitrapano e antisfilo
6 perni - 5 chiavi punzonate + 1 chiave cantiere

Cod	Specifiche		Cf	Imb	UM	Listino
00310	82R6025109C	35-25-10	SC	10	Pz	**33,2000**
00311	82R6030109C	40-30-10	SC	10	Pz	**35,0000**
00312	82R6040109C	50-40-10	SC	10	Pz	**37,2000**
73650	82R6030309C	60-30-30	SC	10	Pz	**40,6000**
73651	82R6030359C	65-30-35	SC	10	Pz	**41,2000**
00313	82R6030409C	70-30-40	SC	10	Pz	**45,6000**
00314	82R6030459C	75-30-45	SC	10	Pz	**46,2000**
73476	82R6030509C	80-30-50	SC	10	Pz	**42,8000**
00315	82R6040409C	80-40-40	SC	10	Pz	**46,8000**
00316	82R6030559C	85-30-55	SC	10	Pz	**47,4000**
73477	82R6035509C	85-35-50	SC	10	Pz	**43,4000**
00318	82R6040459C	85-40-45	SC	10	Pz	**47,4000**
73478	82R6030609C	90-30-60	SC	10	Pz	**44,0000**
73652	82R6040509C	90-40-50	SC	10	Pz	**44,0000**

CILINDRO INFILARE R6 PLUS KA



Cilindro infilare ottone nichelato
Profilo europeo
Camma DIN regolabile
Antitrapano e antisfilo
6 perni - 5 chiavi punzonate + 1 chiave cantiere
Cifratura unica KA

Cod	Specifiche		Cf	Imb	UM	Listino
00319	82R6030109C	40-30-10	SC	10	Pz	**40,8000**

CILINDRO INFILARE R6 PLUS POMOLO

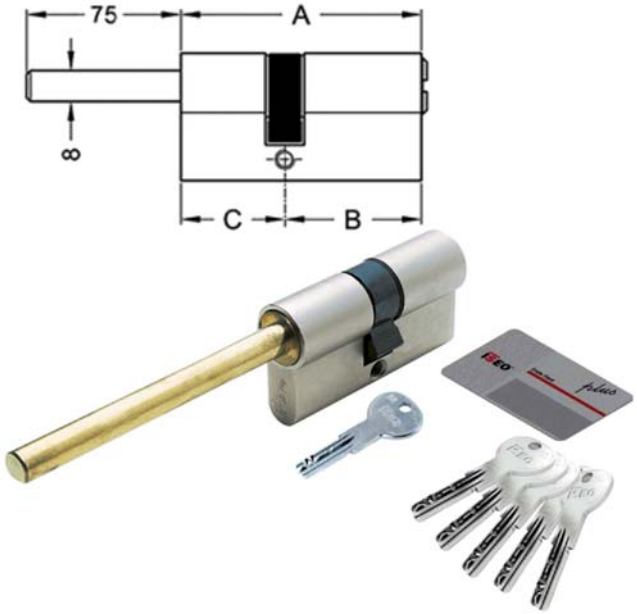

Cilindro infilare ottone nichelato
Profilo europeo predisposto pomolo
Camma DIN 30^
Antitrapano e antisfilo
6 perni - 5 chiavi punzonate + 1 chiave cantiere
Pomolo non incluso

Cod	Specifiche		Cf	Imb	UM	Listino
73479	82R66D0309C	60-30-30	SC	10	Pz	**40,0000**
73480	82R66D0359C	65-30-35	SC	10	Pz	**40,4000**
73481	82R66D0409C	70-30-40	SC	10	Pz	**41,2000**
73653	82R66D0509C	80-30-50	SC	10	Pz	**42,4000**

POMOLO CILINDRI TONDO



Alluminio
Diametro mm 30 h 31
Foro mm 8

Cod	Specifiche			Imb	UM	Listino
73654	044177	mm 30 h 31	ottone	10	Pz	**22,8000**
73655	044179	mm 30 h 31	nichelato	10	Pz	**22,8000**

POMOLO CILINDRI PIATTO



Alluminio
Diametro mm 35 h 36
Foro mm 8

Cod	Specifiche			Imb	UM	Listino
73656	044167	mm 35 h 36	ottone	10	Pz	**22,8000**
73657	044169	mm 35 h 36	nichelato	10	Pz	**22,8000**

Cod	Specifiche	Cf	Imb	UM	Listino

SERRATURA FERROGLIETTO 2 MANDATE 460500

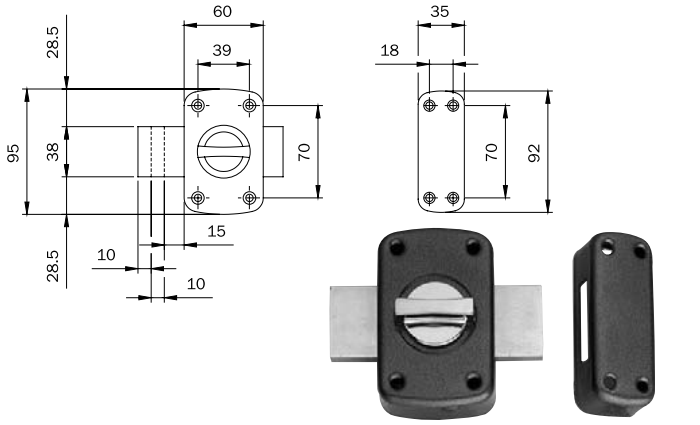

Ferroglietto verniciato marrone - Applicare legno
Catenaccio 2 mandate pomolo interno
Scatola mm 60x95 - Entrata mm 30 - Corsa mm 45
Cilindro fisso mm 50 diametro mm 23
3 chiavi

83559	460500	SC	10	Pz	**64,4000**

SERRATURA FERROGLIETTO 2 MANDATE 470500

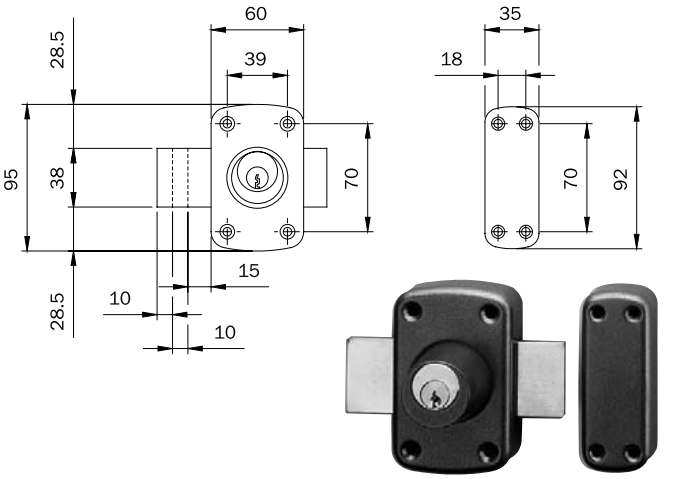

Ferroglietto verniciato marrone - Applicare legno
Catenaccio 2 mandate chiave interna
Scatola mm 60x95 - Entrata mm 30 - Corsa mm 45
Cilindro fisso mm 50 diametro mm 23
3 chiavi

83560	470500	SC	10	Pz	**83,0000**

Cod	Specifiche	Cf	Imb	UM	Listino

SERRATURA INF.MULTIPUNTO PERFORMA 723553



Serratura infilare interasse mm 85
Serie ISEO multipunto Performa
Frontale U mm 24x2300 riducibile mm 219+363
3 catenacci di chiusura
Scrocco reversibile quadro mm 8
Cilindro non incluso
Altezza scatola 198 - Entrata mm 25
Adatta per portoncini ingresso e porte balcone

83561	7235532508	mm 8x85	E25	SC	10	Pz	**120,4000**

SERRATURA INF.MULTIPUNTO PERFORMA 723501



Serratura infilare interasse mm 85
Serie ISEO multipunto Performa
Frontale piatto mm 24x2300 riducibile mm 219+363
3 catenacci di chiusura
Scrocco reversibile quadro mm 8
Cilindro non incluso
Altezza scatola 198 - Entrata mm 30-35
Adatta per portoncini ingresso e porte balcone

83562	7235013008	mm 8x85	E30	SC	10	Pz	**120,4000**
83563	7235013508	mm 8x85	E35	SC	10	Pz	**120,4000**

Cod	Specifiche	Cf	Imb	UM	Listino

RULLO SERRATURE INF.MULTIPUNTO 040940



Rullo inserto nylon
Ricambio serrature multipunto Performa 7235
Applicabile in sostituzione scrocco

83564	040940	SC	10	Pz	**15,9400**

TAPPO SERRATURE INF.MULTIPUNTO 040950



Tappo copertura scrocco utilizzo catenaccio
Ricambio serrature multipunto Performa 7235
Applicabile in sostituzione scrocco

83565	040950	SC	10	Pz	**4,8400**

Cod	Specifiche	Cf	Imb	UM	Listino

SERRATURA INFILARE FASCE ALL 712

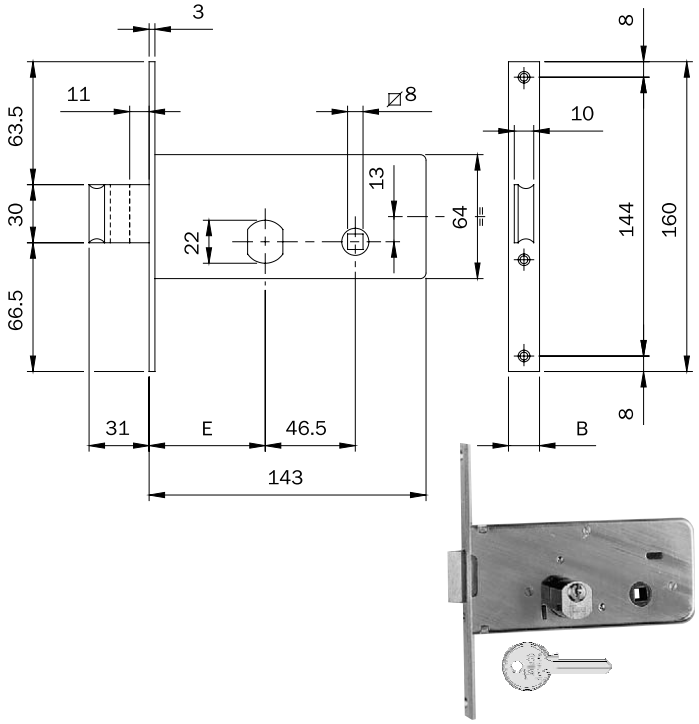

Serratura fasce alluminio infilare zincata
Catenaccio 2 mandate
Scrocco incorporato reversibile quadro 8
Cilindro tondo sfaccettato mm 22 840027277 incluso
Scatola 143x64 - Frontale 16/20x160
3 chiavi 020159 cod.83576

61511	712601	F16	E 60	SC	10	Pz	**43,4000**
61512	712602	F20	E 60	SC	10	Pz	**43,4000**
61513	712701	F16	E 70	SC	10	Pz	**43,4000**
61514	712702	F20	E 70	SC	10	Pz	**43,4000**

Cod	Specifiche	Cf	Imb UM	Listino

SERRATURA INFILARE FASCE ALL 720

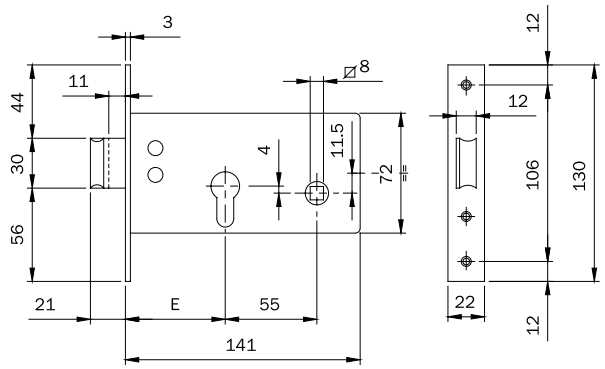

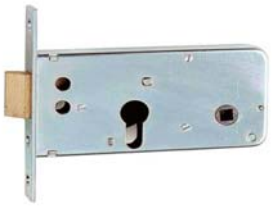

Serratura fasce alluminio infilare zincata
Catenaccio 1 mandata
Scrocco incorporato reversibile quadro 8
Cilindro non incluso
Scatola 141x72 - Frontale 22x130 - Entrata 60

61515	720600	F22	E 60		SC	10	Pz	**30,0000**

SERRATURA INFILARE FASCE ALL 725

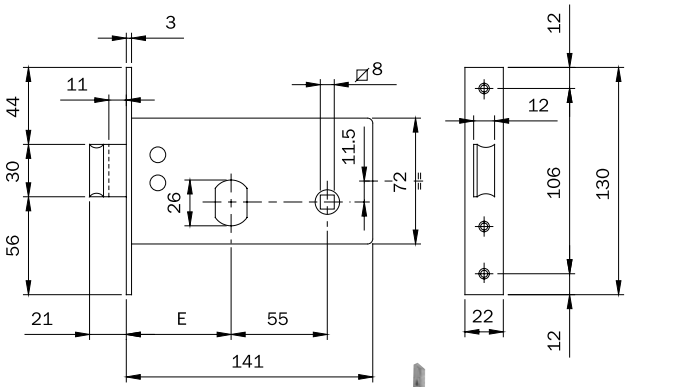

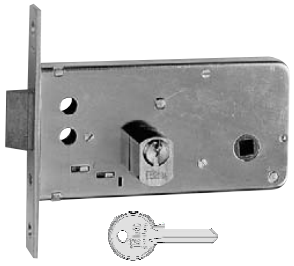

Serratura fasce alluminio infilare zincata
Catenaccio 1 mandata
Scrocco incorporato reversibile quadro 8
Cilindro tondo sfaccettato mm 26 842028287 incluso
Scatola 141x72 - Frontale 22x130 - Entrata 60
3 chiavi 020259 cod.83573

61516	725600	F22	E 60		SC	10	Pz	**44,2000**

Cod	Specifiche	Cf	Imb UM	Listino

SERRATURA INFILARE FASCE ALL 961120

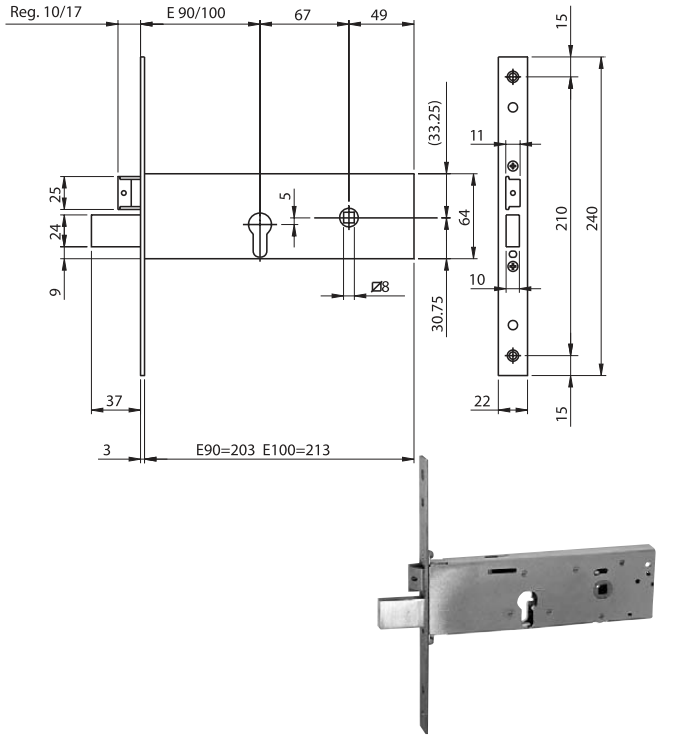

Serratura zincata infilare fasce alluminio
Catenaccio 3 mandate
Scrocco reversibile quadro 8
Cilindro non incluso
Scatola 64 - Frontale inox 22x240 - Entrata 90/100

83549	961120902	F22	E 90		SC	10	Pz	**55,6000**
83550	961120102	F22	E100		SC	10	Pz	**56,4000**

SERRATURA INFILARE FASCE ALL 963120

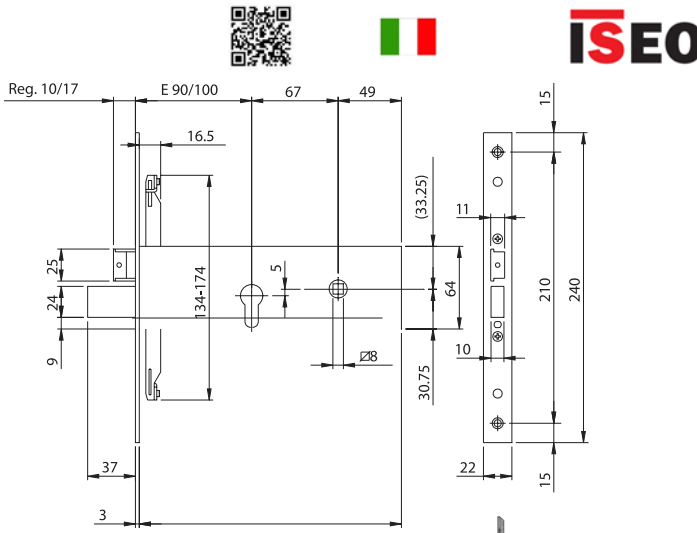

Serratura zincata infilare fasce all. triplice
Catenaccio 3 mandate
Scrocco reversibile quadro 8
Cilindro non incluso
Scatola 64 - Frontale inox 22x240 - Entrata 90/100

83551	963120902	F22	E 90		SC	10	Pz	**65,0000**
83552	963120102	F22	E100		SC	10	Pz	**69,4000**

Cod	Specifiche	Cf	Imb UM	Listino

SERRATURA INFILARE FERRO 600

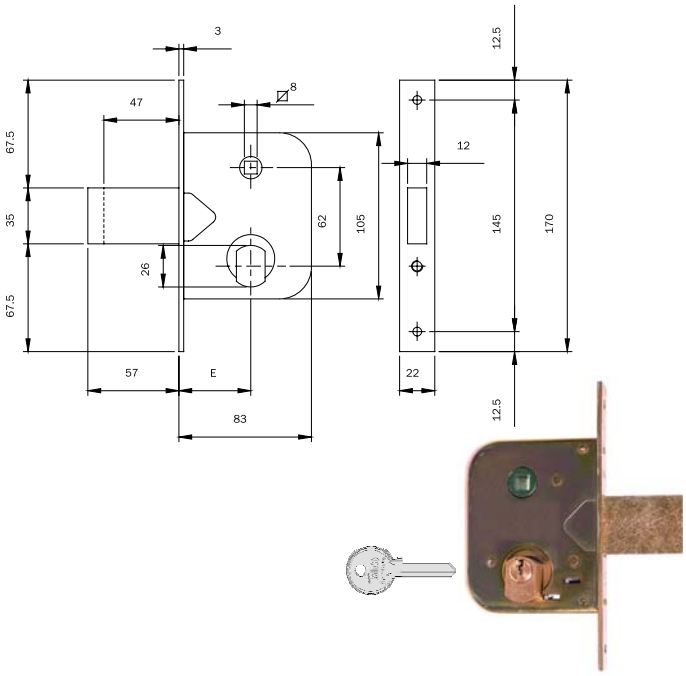

Serratura zincata gialla infilare ferro
Catenaccio prolungato 1 mandata
Scrocco incorporato reversibile quadro 8
Cilindro sfaccettato mm 26 842028287 incluso
Scatola 83x105 - Frontale 22x170 - Entrata 45
3 chiavi 020259 cod.83573

61517 600450 E45 SC 2* Pz **38,0000**

SERRATURA INFILARE FERRO 601

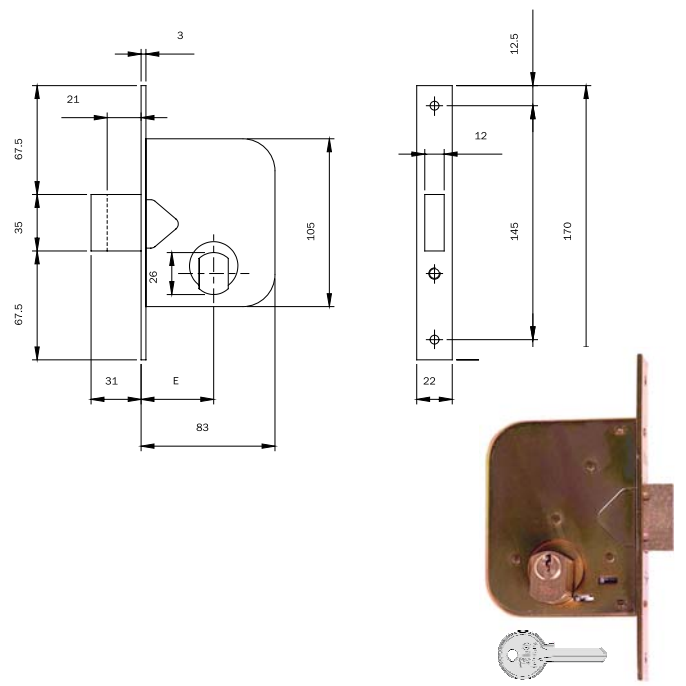

Serratura zincata gialla infilare ferro
Catenaccio 2 mandate
Reversibile
Cilindro sfaccettato mm 26 842028287 incluso
Scatola 83x105 - Frontale 22x170 - Entrata 45
3 chiavi 020259 cod.83573

61519 601450 E45 SC 2* Pz **37,2000**

Cod	Specifiche	Cf	Imb UM	Listino

SERRATURA INFILARE FERRO 603

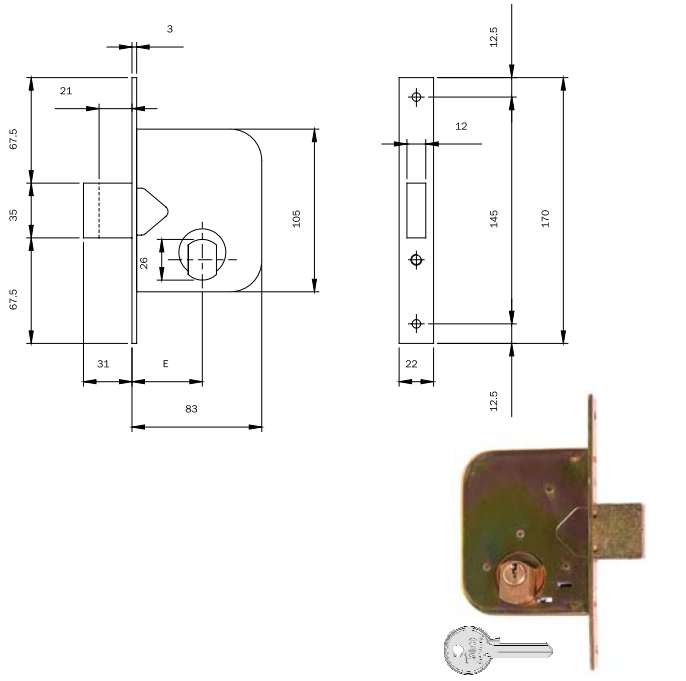

Serratura zincata gialla infilare ferro
Catenaccio 1 mandata
Scrocco incorporato reversibile
Cilindro sfaccettato mm 26 842028287 incluso
Scatola 83x105 - Frontale 22x170 - Entrata 45
3 chiavi 020259 cod.83573

61518 603450 E45 SC 2* Pz **59,2000**

SERRATURA INFILARE FERRO 604

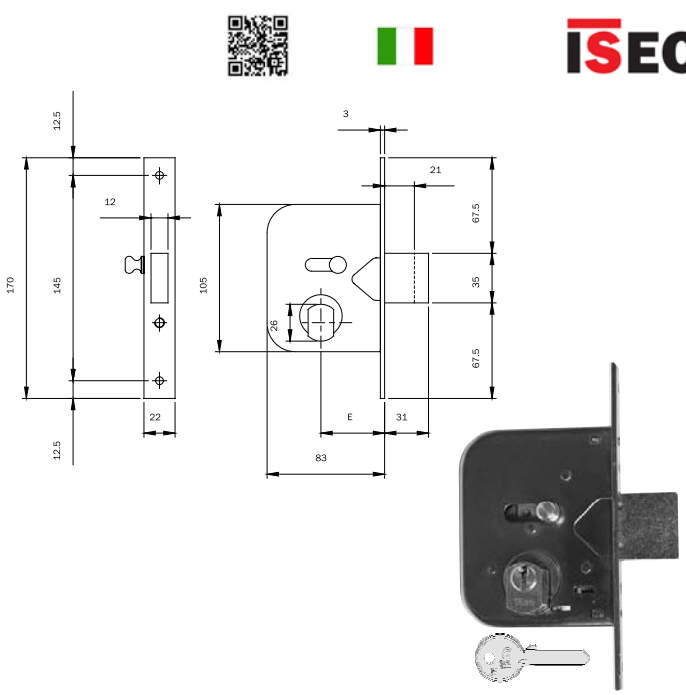

Serratura zincata gialla infilare ferro
Catenaccio 1 mandata
Scrocco incorporato reversibile pomolo interno
Cilindro sfaccettato mm 26 842028287 incluso
Scatola 83x105 - Frontale 22x170 - Entrata 45
3 chiavi 020259 cod.83573

61520 604450 E45 SC 2* Pz **38,2000**

Cod	Specifiche	Cf	Imb UM	Listino

SERRATURA INFILARE FERRO 605

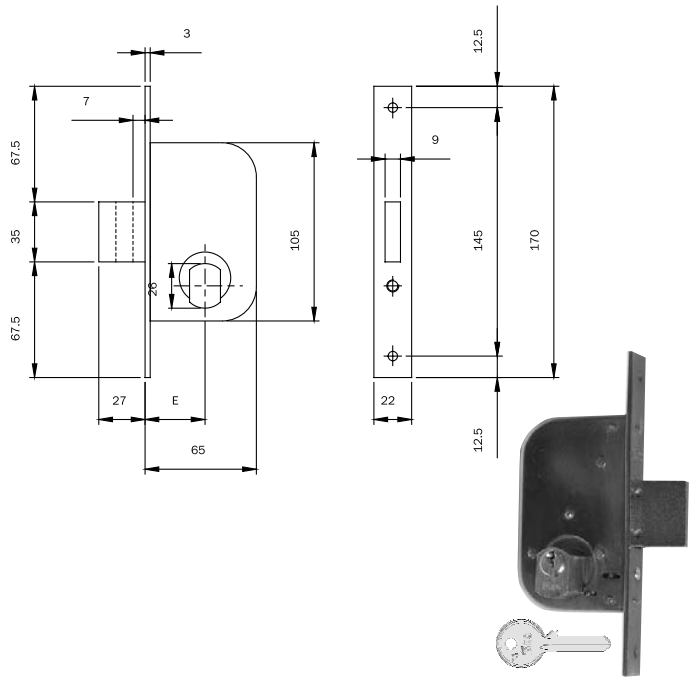

Serratura zincata gialla infilare ferro
Catenaccio 1 mandata
Scrocco incorporato reversibile
Cilindro sfaccettato mm 26 842028287 incluso
Scatola 65x105 - Frontale 22x170 - Entrata 35
3 chiavi 020259 cod.83573

61521	605350	E35		SC	2* Pz	**66,2000**

SERRATURA INFILARE FERRO 620

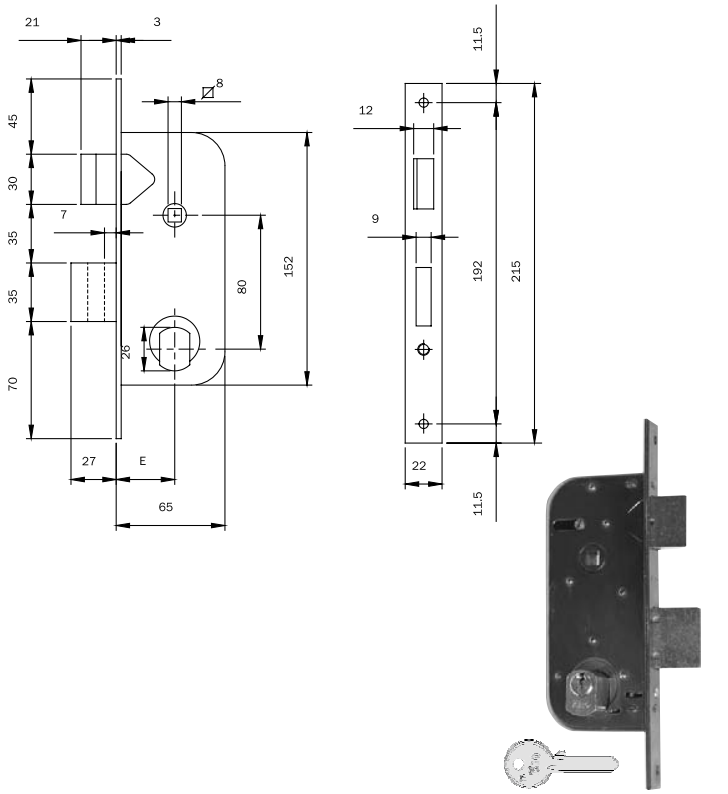

Serratura zincata gialla infilare ferro
Catenaccio 2 mandate
Scrocco reversibile quadro 8
Cilindro sfaccettato mm 26 842028287 incluso
Scatola 65x152 - Frontale 22x215 - Entrata 35
3 chiavi 020259 cod.83573

61522	620350	E35		SC	2* Pz	**44,4000**

Cod	Specifiche	Cf	Imb UM	Listino

SERRATURA INFILARE FERRO 630

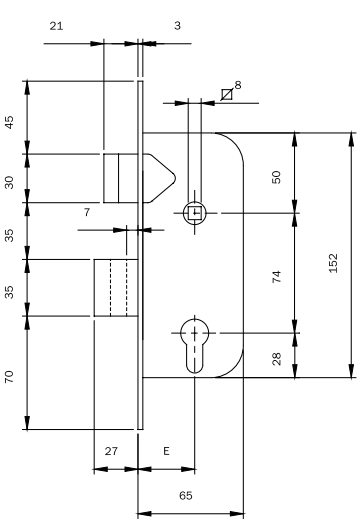



Serratura zincata gialla infilare ferro
Catenaccio 2 mandate
Scrocco reversibile quadro 8
Cilindro non incluso
Scatola 65x152 - Frontale 22x215 - Entrata 35

61523	630350	E35		SC	2* Pz	**28,8000**

SERRATURA INFILARE FERRO 610

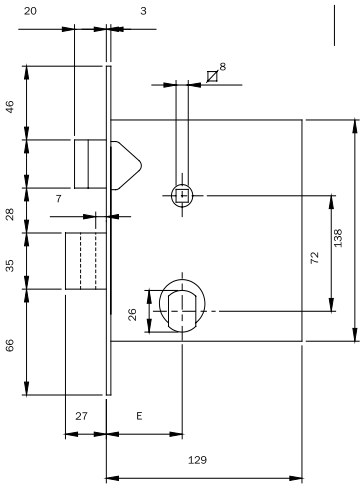

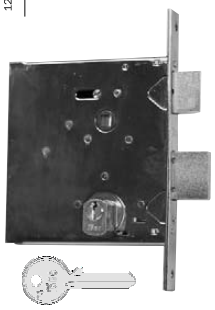

Serratura zincata gialla infilare ferro
Catenaccio 2 mandate
Scrocco reversibile quadro 8
Cilindro sfaccettato mm 26 842028287 incluso
Scatola 129x139 - Frontale 22x205 - Entrata 50
3 chiavi 020259 cod.83573

61524	610500	E50		SC	2* Pz	**63,8000**

SERRATURA INFILARE FERRO DM 661

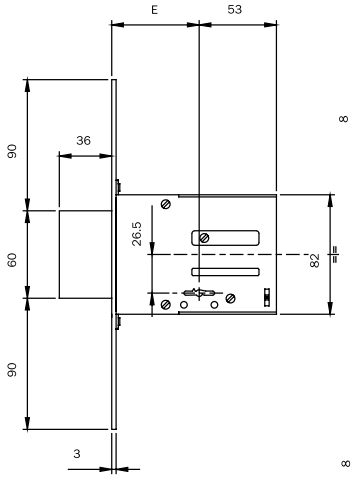



Serratura doppia mappa zincata infilare ferro
Catenaccio 4 mandate
Scatola 82 - Frontale 25x240
2 chiavi 990802 cod.83579

83553	661604N	E60		SC	10 Pz	**27,4000**

Cod	Specifiche	Cf	Imb	UM	Listino

SERRATURA INFILARE FERRO DM 661

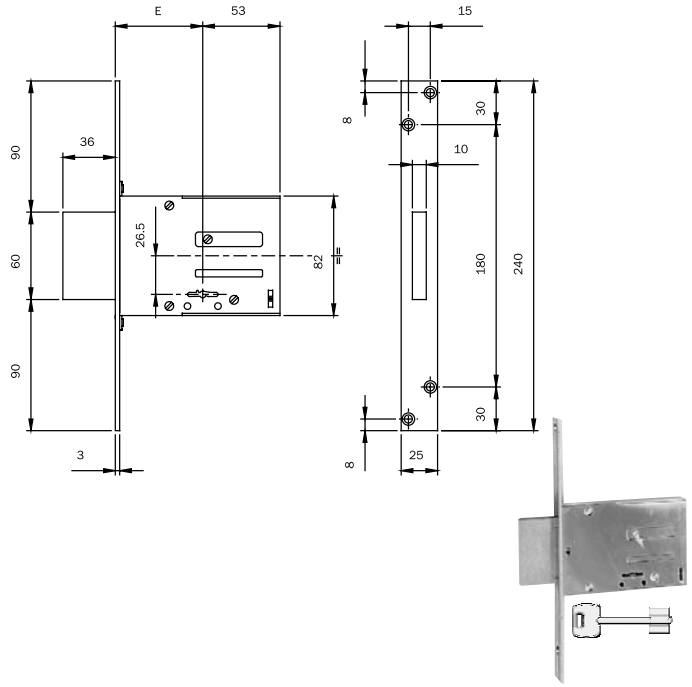

Serratura doppia mappa zincata infilare ferro
Catenaccio 4 mandate
Scatola 82 - Frontale 25x240
2 chiavi 990802 cod.83579

Cod	Specifiche	Cf	Imb	UM	Listino
83554	661704N E70	SC	10	Pz	**27,4000**

SERRATURA INFILARE FERRO DM 661 KA

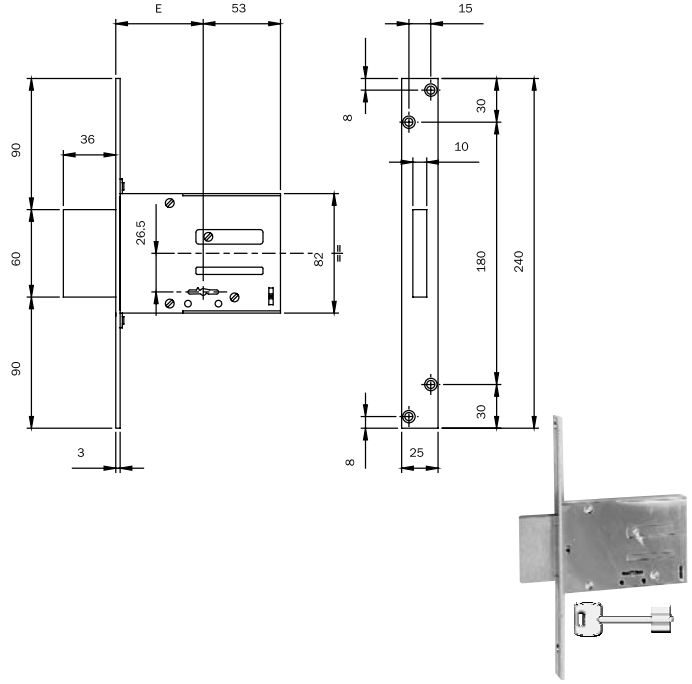

Serratura doppia mappa zincata infilare ferro
Catenaccio 4 mandate
Scatola 82 - Frontale 25x240
1 chiave 990802 cod.83579
Cifratura unica KA

Cod	Specifiche	Cf	Imb	UM	Listino
87940	661604N.K E60 cifratura unica	SC	10	Pz	**27,4000**
87941	661704N.K E70 cifratura unica	SC	10	Pz	**27,4000**

SERRATURA INFILARE FERRO DM 663

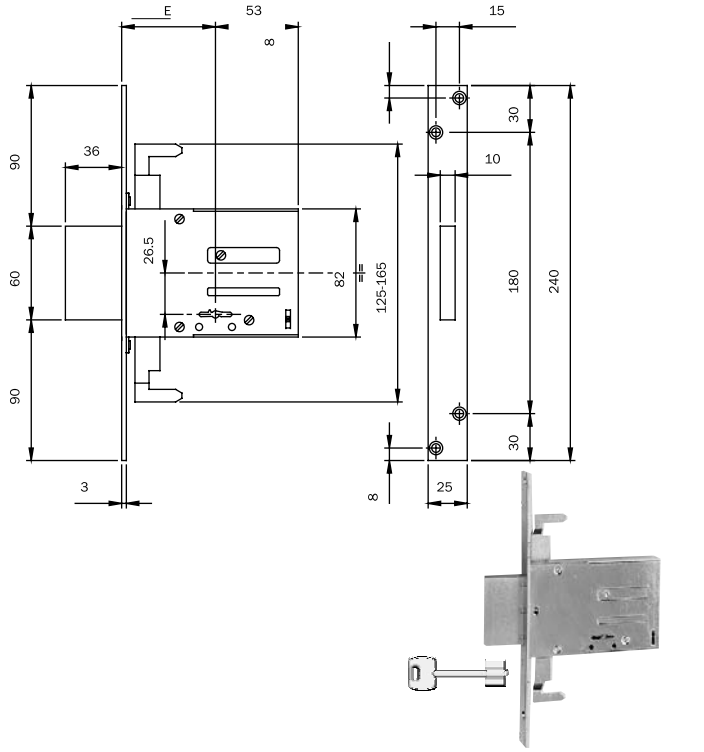

Serratura zincata infilare ferro triplice
Catenaccio 4 mandate - Doppia mappa
Predisposizione chiusure supplementari
Scatola 82 - Frontale 25x240
2 chiavi 990802 cod.83579

Cod	Specifiche	Cf	Imb	UM	Listino
83555	663604N E60	SC	10	Pz	**33,0000**
83556	663704N E70	SC	10	Pz	**33,0000**

Cod	Specifiche	Cf	Imb	UM	Listino

SERRATURA INFILARE FERRO DM 663 KA

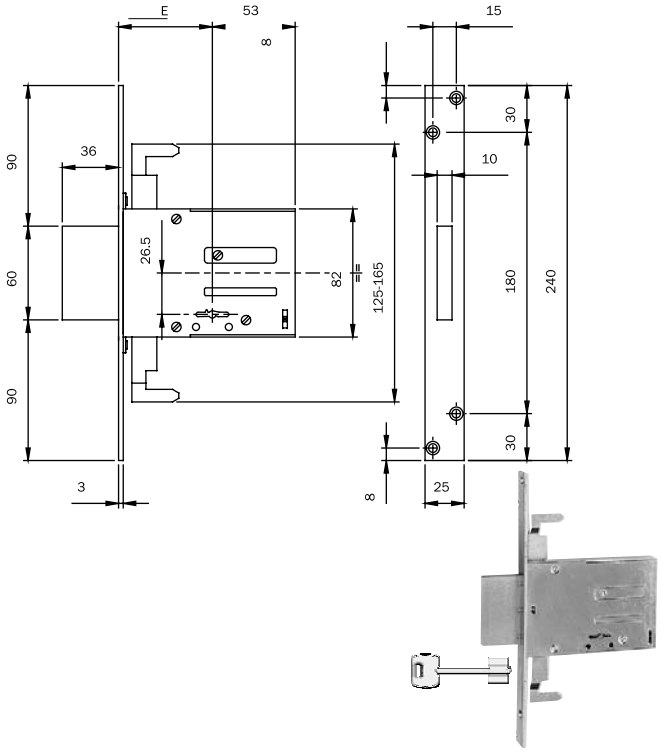

Serratura zincata infilare ferro triplice
Catenaccio 4 mandate - Doppia mappa
Predisposizione chiusure supplementari
Scatola 82 - Frontale 25x240
1 chiave 990802 cod.83579
Cifratura unica KA

Cod	Specifiche	Cf	Imb	UM	Listino
87942	663604N.K E60 cifratura unica SC	10	Pz		**33,0000**

SERRATURA INFILARE FERRO DM 663 KA

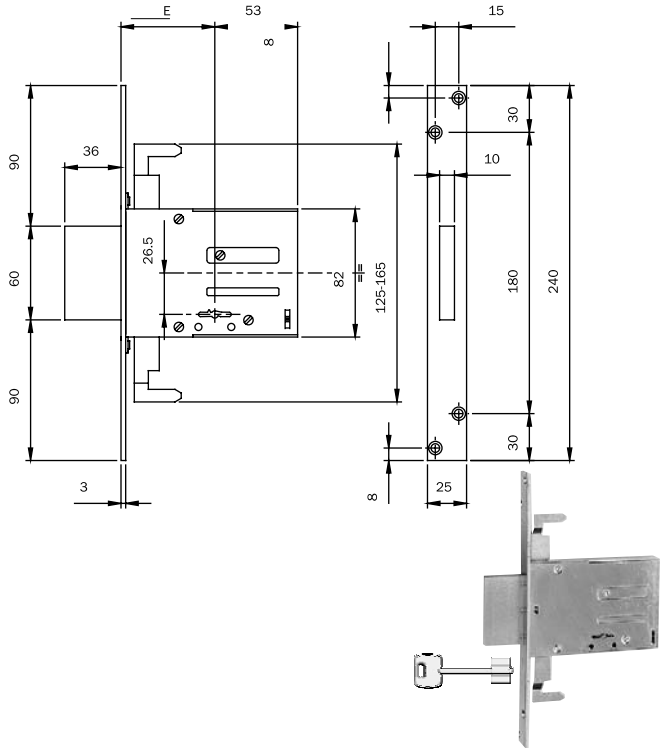

Serratura zincata infilare ferro triplice
Catenaccio 4 mandate - Doppia mappa
Predisposizione chiusure supplementari
Scatola 82 - Frontale 25x240
1 chiave cod.83579
Cifratura unica KA

Cod	Specifiche	Cf	Imb	UM	Listino
87943	663704N.K E70 cifratura unica SC	10	Pz		**33,0000**

SERRATURA APPLICARE FERRO 485-486

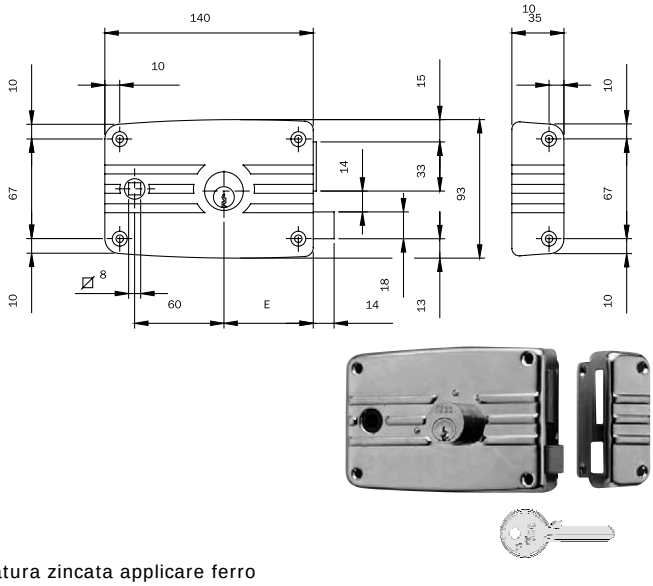

Serratura zincata applicare ferro
Cilindro interno - Catenaccio e scrocco
azionabile da quadro e chiave
Entrata 60 3 mandate
Quadro maniglia mm 8
3 chiavi 020259 cod.83573
Cilindro fisso mm 26x50
Scatola mm 140x93
Ricambio cilindro cod.83572

Cod	Specifiche	Cf	Imb	UM	Listino
83557	485604 E60 Dx	SC	2	Pz	**45,2000**

Cod	Specifiche	Cf	Imb	UM	Listino

SERRATURA APPLICARE FERRO 485-486

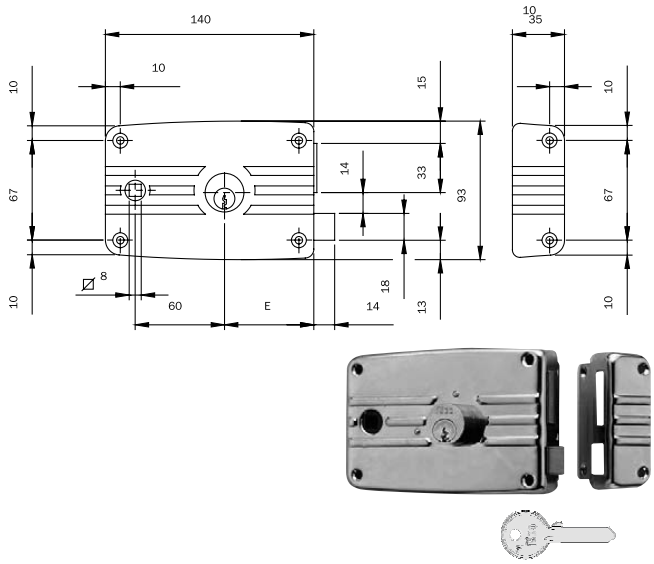

Serratura zincata applicare ferro
Cilindro interno - Catenaccio e scrocco azionabile da quadro e chiave
Entrata 60 3 mandate
Quadro maniglia mm 8
3 chiavi 020259 cod.83573
Cilindro fisso mm 26x50
Scatola mm 140x93
Ricambio cilindro cod.83572

Cod	Specifiche		Cf	Imb	UM	Listino
83558	486604	E60 Sx	SC	2	Pz	**45,2000**

ELETTROSERRATURA APPLICARE FERRO 52N

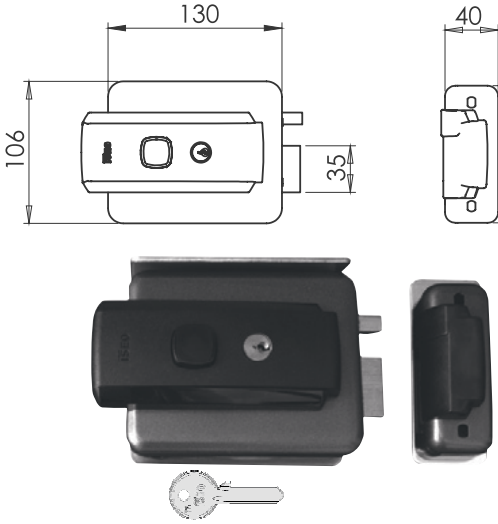

Elettroserratura V 12 porte ferro applicare
Verniciata - Catenaccio autobloccante
Sottobocchetta
Cilindro F5
Entrate modulari 50-60-70-80 - Reversibile Dx/Sx
Multifunzione attivabile con cilindro o pulsante
Misura mm 130x106
Ricambio cilindro cod.83572
3 chiavi 020259 cod.83573

Cod	Specifiche		Cf	Imb	UM	Listino
78484	52N515 universale		SC	6	Pz	**68,2000**

SERRATURA SICUREZZA TRIPLICE DX/SX

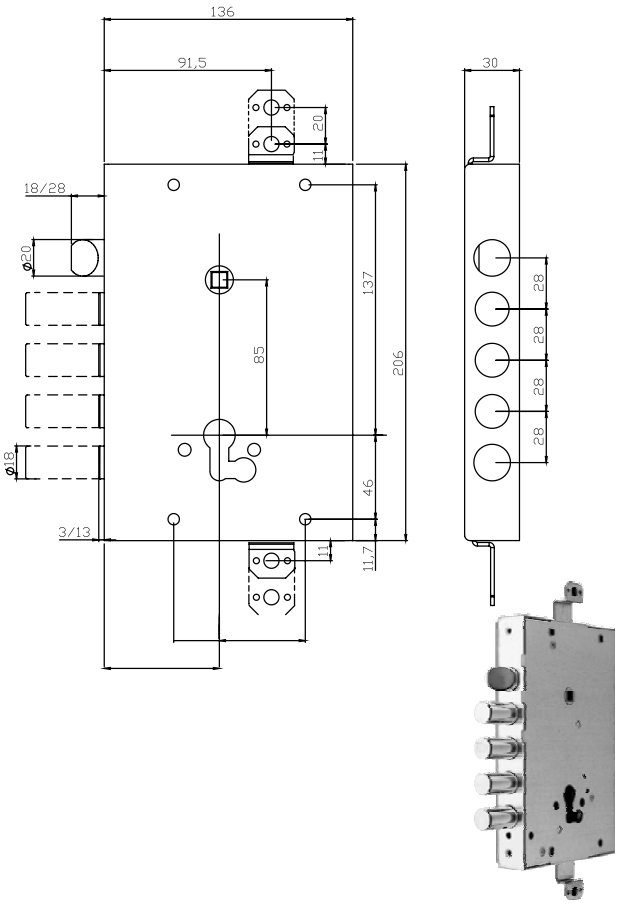

Serratura cilindro europeo a planare
Movimento ad ingranaggi
Fori protettore mm 38
2 chiusure verticali - Cilindro non incluso
Catenacci laterali 2 mandate 4 pistoni
Scrocco reversibile
Scatola 136x206 - Entrata 63

Cod	Specifiche		Cf	Imb	UM	Listino
64755	668.0328.0GF0	E63	SC	5	Pz	**88,4000**

Cod	Specifiche	Cf	Imb UM	Listino

SERRATURA SICUREZZA TRIPLICE

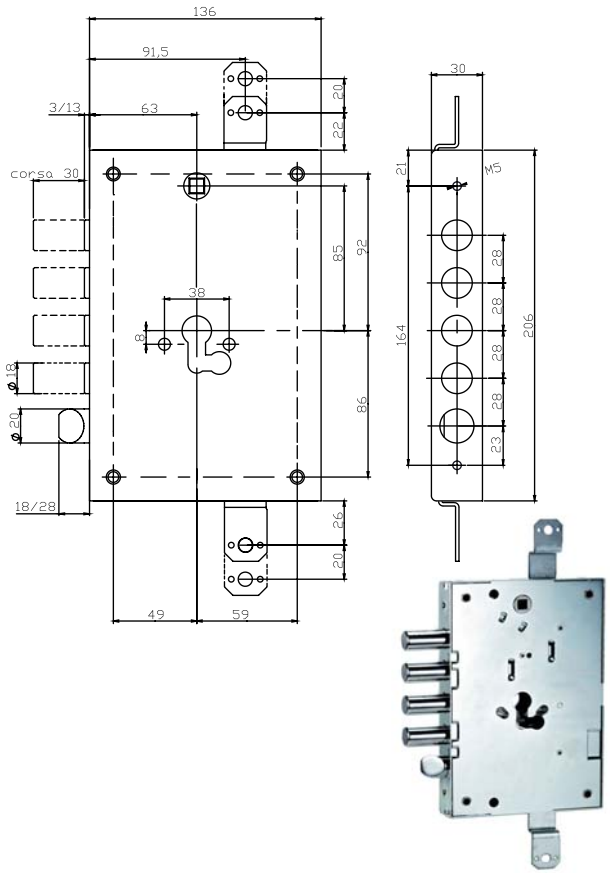

Serratura cilindro europeo a planare
Movimento ad ingranaggi
Fori protettore mm 38
2 chiusure verticali - Cilindro non incluso
Catenacci laterali 2 mandate 4 pistoni
Scrocco reversibile
Scatola 136x206 - Entrata 63/73

64756	668.0328.0G00	E63	SC	5	Pz	**88,2000**
64757	668.1328.0G00	E63/E73	SC	5	Pz	**88,2000**

Cod	Specifiche	Cf	Imb UM	Listino

SERRATURA SICUREZZA TRIPLICE DX/SX

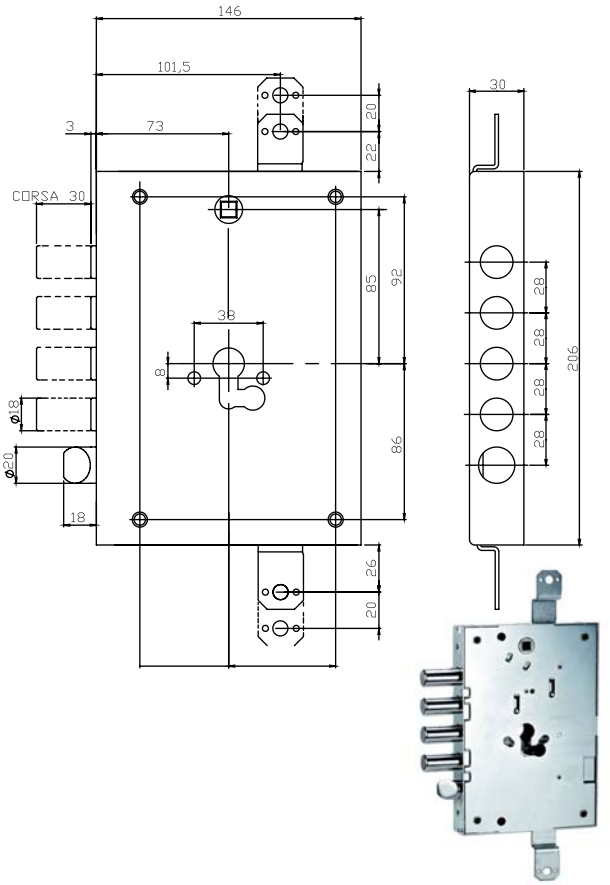

Serratura cilindro europeo a planare
Movimento ad ingranaggi
Fori protettore mm 38
2 chiusure verticali - Cilindro non incluso
Catenacci laterali 2 mandate 4 pistoni
Scrocco reversibile
Scatola 146x206 - Entrata 73

64758	668.0328.0G70	E73	SC	5	Pz	**93,0000**

Cod	Specifiche	Cf	Imb	UM	Listino

SERRATURA SICUREZZA TRIPLICE DX/SX

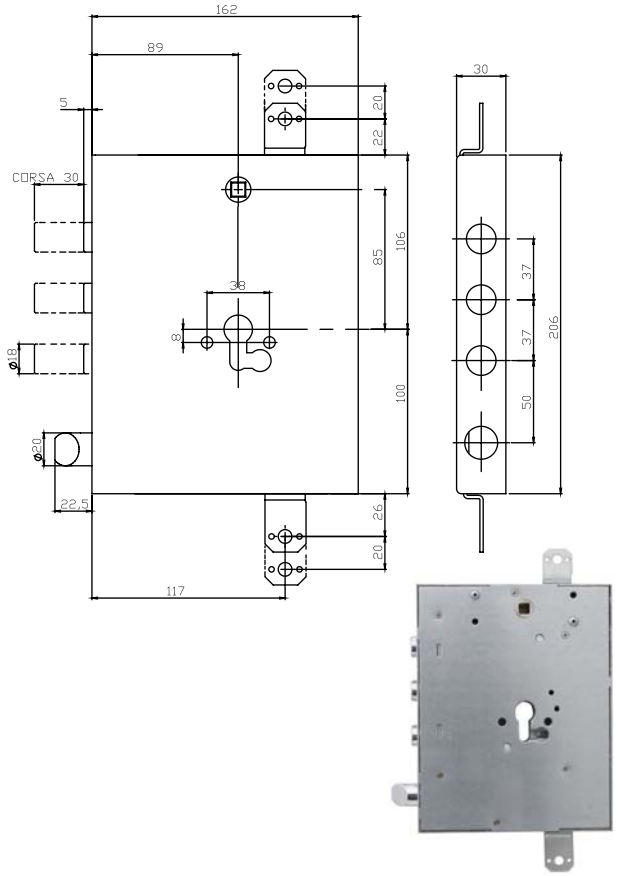

Serratura cilindro europeo a planare
Movimento ad ingranaggi
Fori protettore mm 38
2 chiusure verticali - Cilindro non incluso
Catenacci laterali 2 mandate 4 pistoni
Scrocco reversibile
Scatola 162x206 - Entrata 89

64759 668.0537.0G80 E89 SC 5 Pz **93,0000**

SERRATURA INFILARE TAGLIAFUOCO 214110

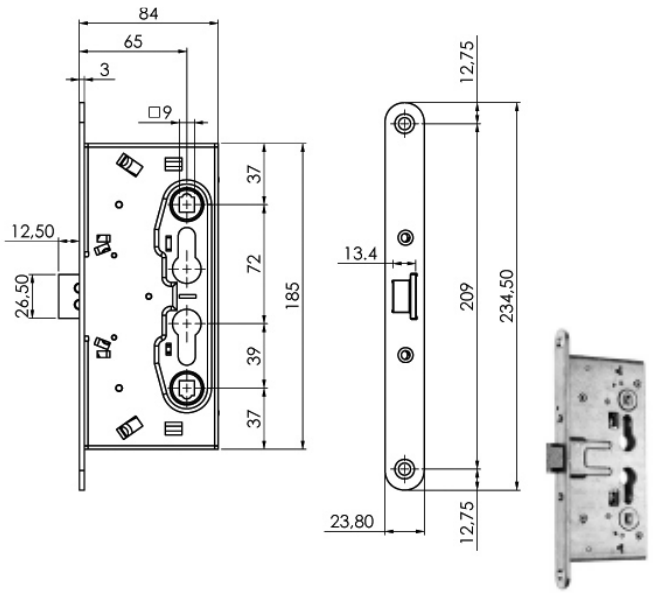

Serratura zincata infilare porte tagliafuoco
Solo scrocco Q9 - 1 mandata
Abbinabile maniglioni antipanico
Scatola mm 84x185
Frontale mm 24x234 - Entrata mm 65
Cilindro non incluso

83566 214110654 quadro 9 SC 10 Pz **33,0000**

SERRATURA INFILARE TAGLIAFUOCO 216120

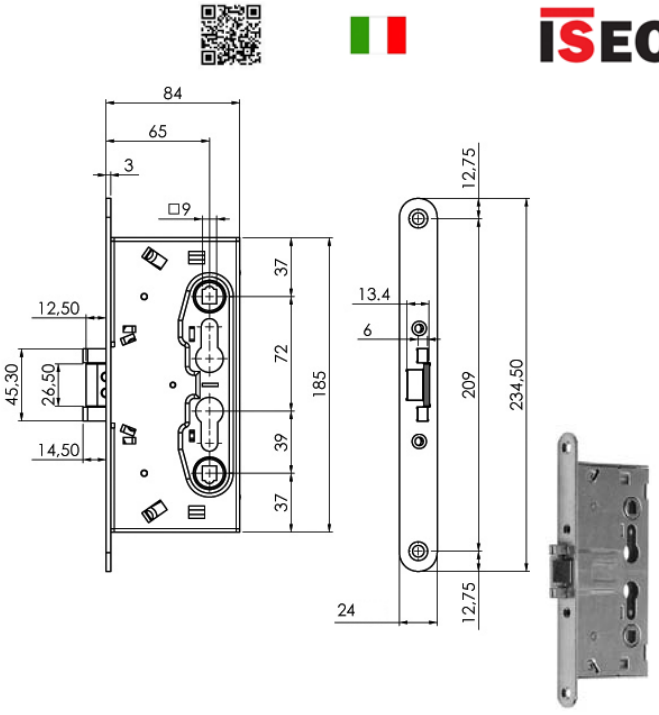

Serratura zincata infilare porte tagliafuoco
Scrocco catenaccio incorporato Q9 - 1 mandata
Scatola mm 84x185
Frontale mm 24x234 - Entrata mm 65
Cilindro non incluso

83567 216120654 quadro 9 SC 10 Pz **17,4200**

Cod	Specifiche	Cf	Imb UM	Listino

MANIGLIA SERRATURE TAGLIAFUOCO

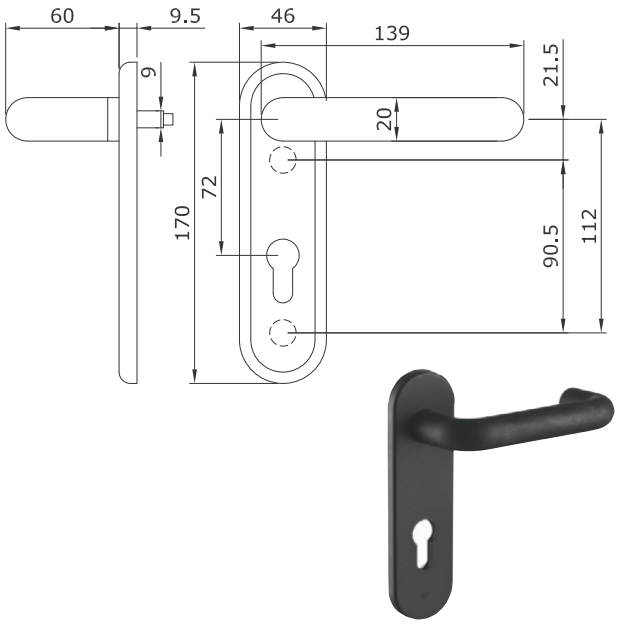

Maniglia serrature tagliafuoco
Placca foro cilindro europeo mm 46x170
Applicazione esterna
Abbinabile maniglioni Iseo serie IDEA

00538 032435 SC 12 Pz **19,3000**

MANIGLIA SERRATURE TAGLIAFUOCO

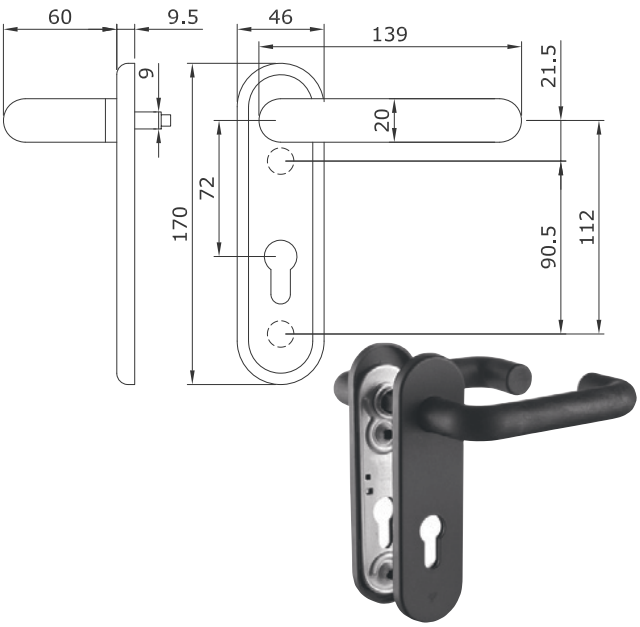

Coppia maniglie serrature tagliafuoco
Placca foro cilindro europeo mm 46x170
Adatta serrature Iseo 216120654 cod. 83567
214120654 216930654.5D 216930654.5S

00539 032415 Pz 2 SC 12 Cf **21,4000**

QUADRO MANIGLIE CON FERMO



Acciaio
Sezione mm 9
Con fermo - Lunghezza mm 39+23
Adatto serrature tagliafuoco

00541 947930 mm 9 10* Pz **7,0600**

QUADRO MANIGLIE SDOPPIATO



Acciaio
Sezione mm 9
Sdoppiato - Lunghezza mm 55+55
Adatto serrature tagliafuoco

00540 947920 mm 9 SC 10* Pz **8,8000**

MANIGLIONE IDEA BASE LATERALE



Maniglione uscite d'emergenza
Struttura scrocchi in zama verniciata nera
Chiusura laterale
Mano ambidestra - Barra orizzontale non inclusa
Adatto serrature infilare tagliafuoco interasse 72

00545 94C0000503791 cm 98 SC 10 Pz **94,2000**

Cod	Specifiche		Cf	Imb	UM	Listino

MANIGLIONE IDEA BASE LATERALE



Maniglione uscite d'emergenza
Struttura scrocchi in zama verniciata nera
Scrocco senza autobloccante - Chiusura laterale
Non adatto per porte tagliafuoco
Mano ambidestra - Barra orizzontale non inclusa

Cod	Specifiche		Cf	Imb	UM	Listino
60071	9411000505	cm 98	SC	10	Pz	**88,6000**

MANIGLIONE IDEA BASE MODULARE



Maniglione uscite d'emergenza
Struttura scrocchi in zama verniciata nera
Scrocco senza autobloccante - Chiusura modulare
Mano ambidestra - Barra orizzontale non inclusa
Non adatto porte tagliafuoco

Cod	Specifiche		Cf	Imb	UM	Listino
60072	9414000505	cm 98	SC	10	Pz	**96,8000**

BARRA ORIZZONTALE MANIGLIONI IDEA



Barra ovale
Acciaio verniciato rosso
Adatta per maniglioni Iseo serie IDEA BASE

Cod	Specifiche		Cf	Imb	UM	Listino
60074	945928	cm 113	SC	10	Pz	**14,3200**

MANIGLIONE IDEA PUSH



Maniglione uscite d'emergenza
Carter verniciato nero - Barra acciaio rossa
Scrocco senza autobloccante - Chiusura laterale
Mano ambidestra - Riducibile fino a mm 300
Adatto serrature infilare tagliafuoco interasse 72

Cod	Specifiche		Cf	Imb	UM	Listino
00546	94F0117583791	cm 117	SC	4	Pz	**160,6000**

MANIGLIONE IDEA PUSH MODULARE



Maniglione uscite d'emergenza
Carter verniciato nero - Barra acciaio rossa
Scrocco autobloccante - Chiusura modulare
Mano ambidestra - Riducibile fino a mm 330
Adatto porte tagliafuoco

Cod	Specifiche		Cf	Imb	UM	Listino
60073	942411758T	cm 117	SC	4	Pz	**154,2000**

SCROCCO MANIGLIONI ALLUMINIO IDEA



Scrocchi senza autobloccante
Struttura in zama verniciata nera
Adatti per chiusura verticale
Completi di bocchette e viti fissaggio
Abbinabile maniglioni Iseo serie IDEA BASE e PUSH

Cod	Specifiche		Cf	Imb	UM	Listino
60077	9410201505	mm 90 Pz 2	SC	5	Cf	**64,0000**

Cod	Specifiche	Cf	Imb UM	Listino

SCROCCO MANIGLIONI ALLUMINIO IDEA



Scrocchi senza autobloccante
Struttura in zama verniciata nera
Adatti per chiusura laterale
Completi di bocchette e viti fissaggio
Abbinabile maniglioni Iseo serie IDEA BASE e PUSH

00544	9410203505	mm 90 Pz 2	SC	5	Cf	**67,2000**

ASTE VERTICALI MANIGLIONI IDEA



Adatte per azionamento chiusure supplementari
Abbinabile maniglioni Iseo serie IDEA BASE e PUSH
Lunghezza asta cm 240

60075	94100205	cm 240	SC	5	Pz	**30,8000**

INCONTRO ELETTRICO MANIGLIONI

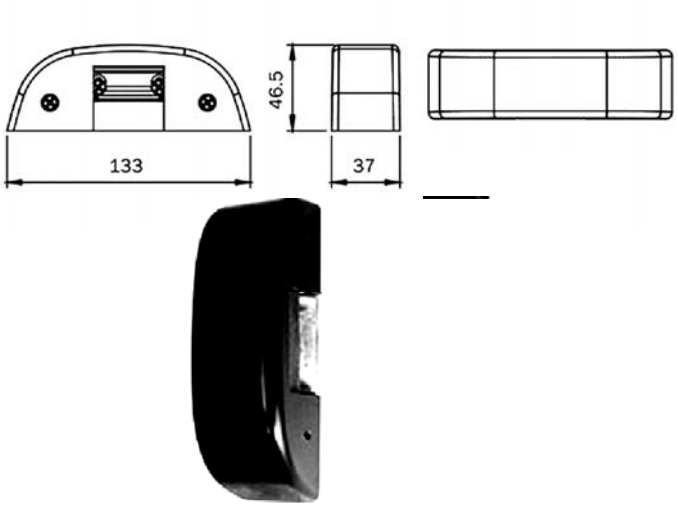

Scatola acciaio zincato
Carter ferro verniciato nero
Controscrocco zama
Adatto per maniglioni con scrocco laterale
Tensione Volt 12 AC-DC
Abbinabile maniglioni Iseo serie IDEA BASE e PUSH

00537	5680000		SC		Pz	**203,6000**

COMANDO ESTERNO MANIGLIONI IDEA

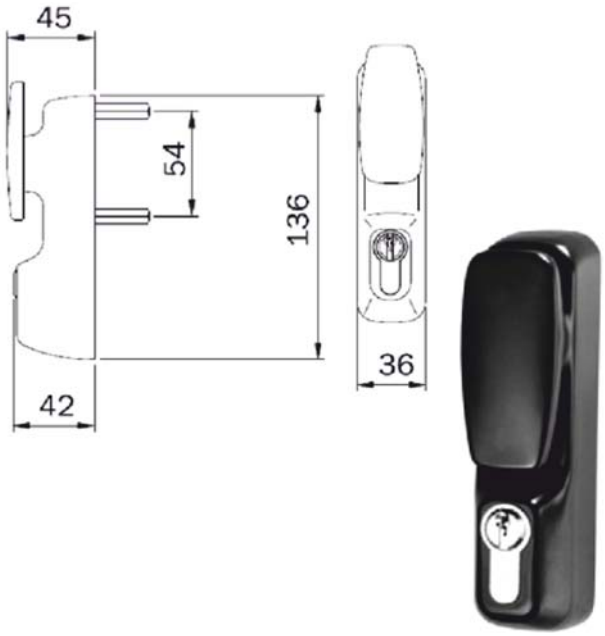

Pomolo zama verniciata nera
Completa di cilindro incorporato
Disabilitazione pomolo con chiave
Abbinabile maniglioni Iseo serie IDEA

00542	94013005T		SC		Pz	**84,0000**

Cod	Specifiche	Cf	Imb UM	Listino

COMANDO ESTERNO MAGNIGLIONI IDEA

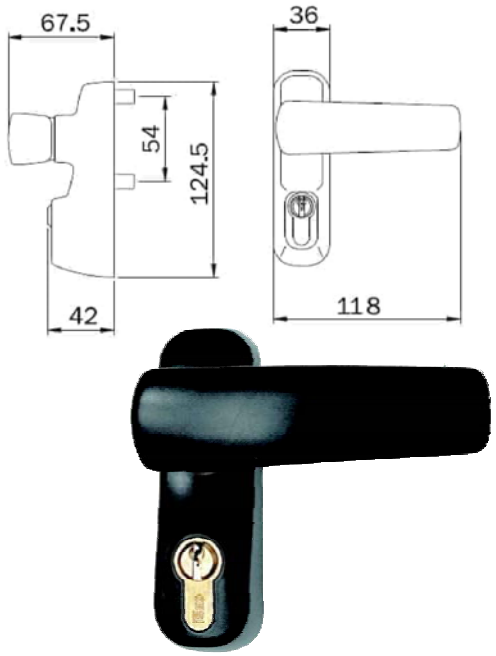

Maniglia alluminio verniciata nera
Completa di cilindro incorporato
Abbinabile maniglioni Iseo serie IDEA

60076	94021005		SC	5	Pz	**43,6000**

PLACCA MASCHERAMENTO FORI

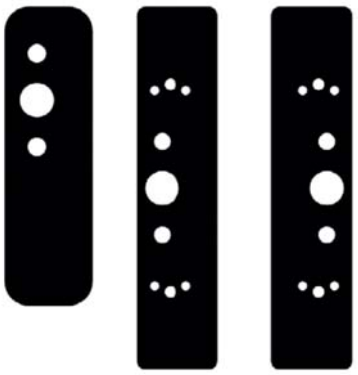

Ferro verniciato nero
Pz 1 comando esterno mm 51x173 spessore mm 1
Pz 2 placche meccanismi mm 47x210 spessore mm 1
Abbinabile meccanismi centrali maniglioni Iseo
Consente sostituzione maniglioni altra marca con
antipanico Iseo IDEA BASE e BOLT

00543	94100655	Pz 3	BL	10	Cf	**14,4400**

Cod	Specifiche	Cf	Imb UM	Listino

CHIUDIPORTA AERODINAMICO IS20

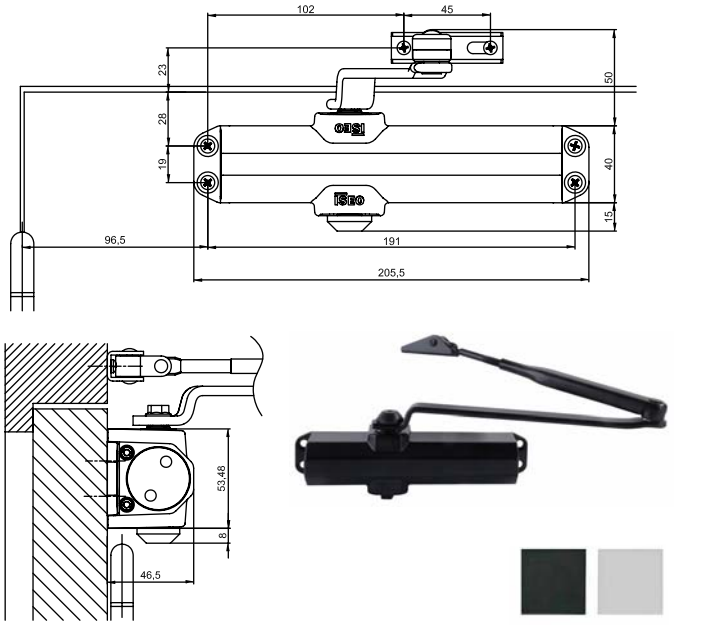

Corpo monoblocco metallico
Braccetto acciaio senza arresto
Regolazione forza EN 2/3 - Regolazione velocita'
Dimensioni mm 205x63 h 46 - Peso kg 1,33

71639	Argento		SC		Pz	**46,2000**

CHIUDIPORTA AERODINAMICO CON FERMO IS20

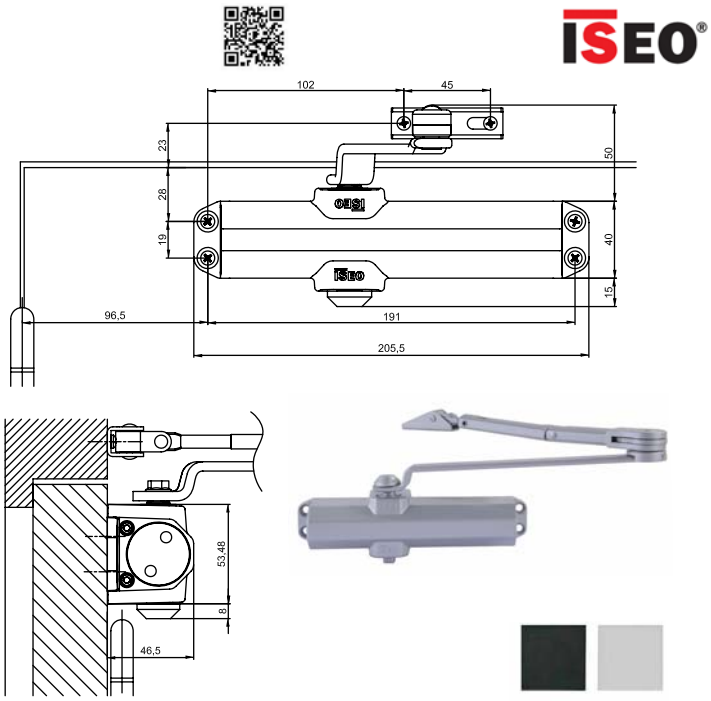

Corpo monoblocco metallico
Braccetto acciaio con arresto - Apertura 180^
Regolazione forza EN 2/3 - Regolazione velocita'
Dimensioni mm 205x63 h 46 - Peso kg 1,33

71640	Nero		SC		Pz	**53,0000**
71641	Argento		SC		Pz	**53,0000**

Cod	Specifiche	Cf	Imb UM	Listino

BOBINA ELETTROSERRATURE VOLT 12 050035



Bobina ricambio per elettroserrature ISEO 52N
Supporto nylon nero
Tensione V 12

83570	050035		10	Pz	**30,4000**

CHIAVE LUCCHETTI



Chiave ottone nichelato
Grezzo originale ISEO
3 spine - Piccola
Profilo sinistro
Adatta lucchetti CITY mm 20

87706		SC	100*	Pz	**1,3600**
88318	Pz 20	SA		Cf	**29,4000**

CHIAVE LUCCHETTI

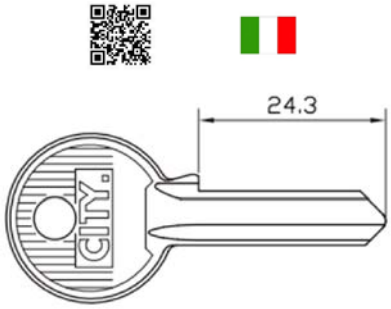

Chiave ottone nichelato
Grezzo originale ISEO
4 spine - Piccola
Profilo sinistro
Adatta lucchetti CITY mm 40

87707		SC	100*	Pz	**1,3600**
88319	Pz 20	SA		Cf	**29,4000**

Cod	Specifiche	Cf	Imb UM	Listino

CHIAVE LUCCHETTI

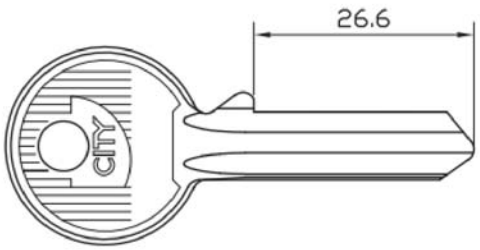

Chiave ottone nichelato
Grezzo originale ISEO
4 spine
Profilo sinistro
Adatta lucchetti CITY mm 50/60/70
Adatta lucchetti serranda CITY mm 76/90

87708		SC	100*	Pz	**1,3600**
88320	Pz 20	SA		Cf	**29,4000**

CHIAVE LUCCHETTI

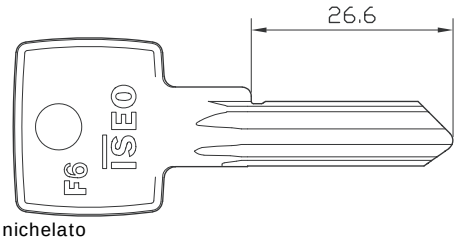

Chiave ottone nichelato
Grezzo originale ISEO
6 spine
Profilo verticale
Adatta lucchetti ISEO CLAURUS mm 66/75/84 BOXER F6

83577	020609	SC	50*	Pz	**1,3600**
86502	020609 Pz 10	SA		Cf	**15,7800**

CHIAVE CILINDRI 5 SPINE DX PICCOLA

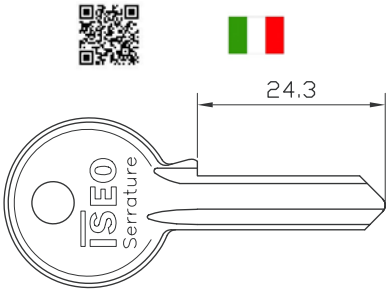

Chiave ottone nichelato
Grezzo originale ISEO
5 spine - Piccola
Profilo destro
Adatta cilindri ovali serie 8300

83576	020159	SC	100*	Pz	**1,3600**
86498	020159 Pz 10	SA		Cf	**15,7800**

Machieraldo
Ferramenta & Casalinghi

Cod	Specifiche	Cf	Imb UM	Listino

CHIAVE CILINDRI 5 SPINE DX

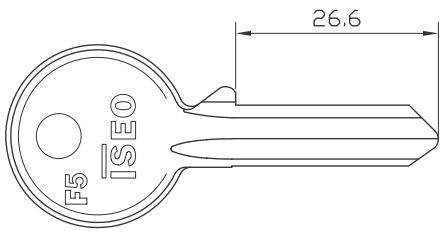

Chiave ottone nichelato
Grezzo originale ISEO
5 spine
Profilo destro
Adatta cilindri modello 8200
Logo F5 stampigliato a sinistra

83573	020259		SC	100* Pz	**1,3600**
86499	020259	Pz 10	SA	Cf	**15,7800**

CHIAVE CILINDRI 5 SPINE DX

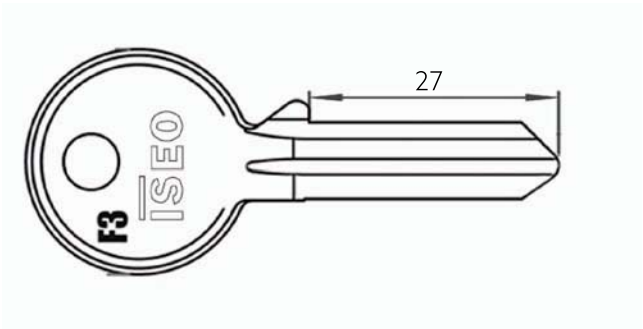

Chiave ottone nichelato
Grezzo originale ISEO
5 spine
Profilo destro
Adatta cilindri modello vecchio F3
Logo F3 stampigliato a sinistra

83574	F20259		SC	50* Pz	**1,3600**
86500	F20259	Pz 10	SA	Cf	**15,7800**

CHIAVE CILINDRI 5 SPINE DX

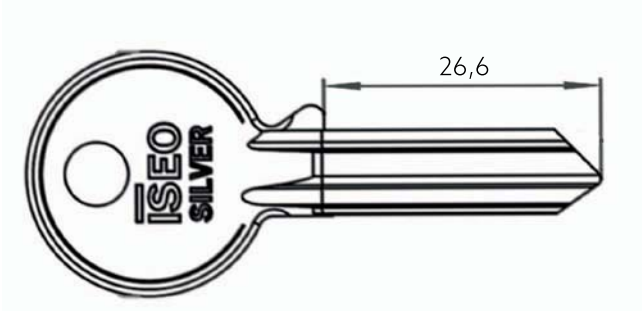

Chiave ottone nichelato
Grezzo originale ISEO
5 spine
Profilo destro
Adatta cilindri modello nuovo F3
Logo F3 o SILVER stampigliato a destra

83575	020260		SC	50* Pz	**1,3600**
86501	020260	Pz 10	SA	Cf	**15,7800**

Cod	Specifiche	Cf	Imb UM	Listino

CHIAVE CILINDRI PUNZONATA R6

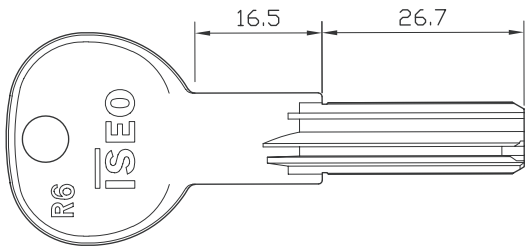

Chiave ottone nichelato
Grezzo originale ISEO
Collo lungo - Reversibile - Punzonata
Adatta cilindri sicurezza R6 ISEO

Compatibile Silca IE15 cod.42701

74202	020839		SC	50* Pz	**2,8800**
86503	020839	Pz 10	SA	Cf	**31,0000**

CHIAVE CILINDRI PUNZONATA R6 PLUS

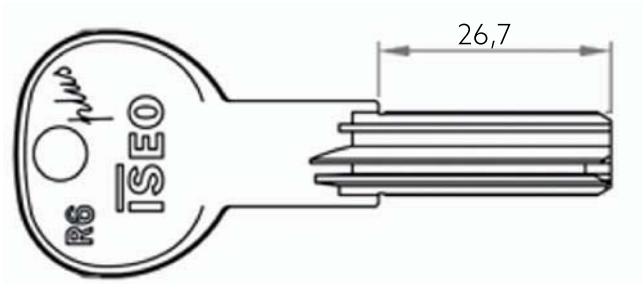

Chiave ottone nichelato
Grezzo originale ISEO
Collo lungo - Reversibile - Punzonata
Adatta cilindri sicurezza R6 PLUS ISEO

Compatibile Silca IE26P cod.96458

77228	020819		SC	50* Pz	**3,6000**
86504	020819	Pz 10	SA	Cf	**38,2000**

CHIAVE CILINDRI PUNZONATA R7

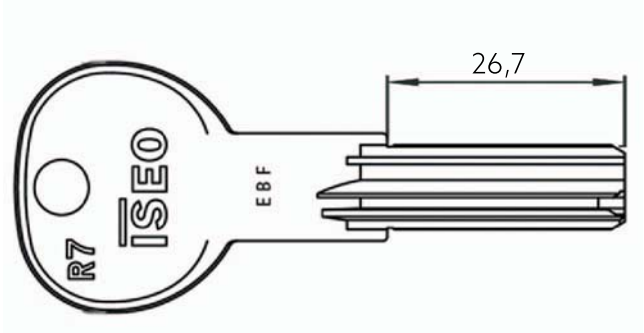

Chiave ottone nichelato
Grezzo originale ISEO
Collo lungo - Reversibile - Punzonata
Adatta cilindri sicurezza R7 ISEO

Compatibile Silca IE14 cod.50509

83578	020909		SC	50* Pz	**4,3800**
86505	020909	Pz 10	SA	Cf	**46,0000**

Cod	Specifiche	Cf	Imb UM	Listino

CHIAVE DOPPIA MAPPA

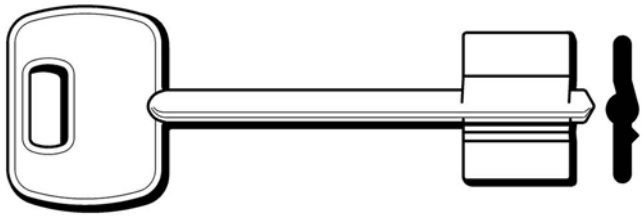

Chiave ottone nichelato
Grezzo originale ISEO
Testa metallo - Doppia mappa
Utilizzo serrature sicurezza
Lunghezza totale mm 79
Adatta serrature ISEO 231 263 661 663 961 963

83579	990802	SC	30* Pz	**5,8600**
86506	990802 Pz 10	SA	Cf	**60,8000**

CHIAVE DOPPIA MAPPA

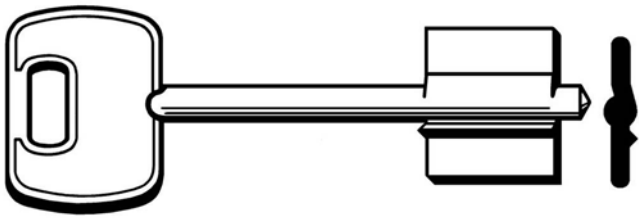

Chiave ottone nichelato
Grezzo originale ISEO
Testa metallo - Doppia mappa
Utilizzo serrature sicurezza
Lunghezza totale mm 79
Adatta serrature ISEO 961 963 981 983

83580	990800	SC	10* Pz	**5,8600**
86507	990800 Pz 5	SA	Cf	**31,6000**

Cod	Specifiche	Cf	Imb	UM	Listino

SERRATURA BASCULE SPRANGA POMPA 6002

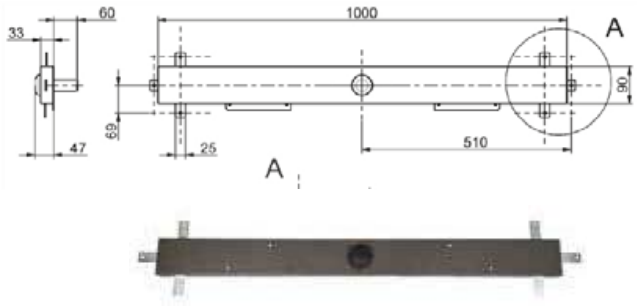

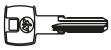

Serratura a spranga per porte basculanti
6 punti di chiusura:
2 inferiori - 2 superiori - 2 laterali
Sbloccaggio esterno con chiave - Pomolo interno
Scatola mm 1000x90x33 - Cilindro a pompa incluso
Sporgenza cilindro mm 60
3 chiavi 0048F cod.84462

84456	6002	SC		Pz	**209,4000**

SERRATURA FERROGLIETTO DM 4 M 1010

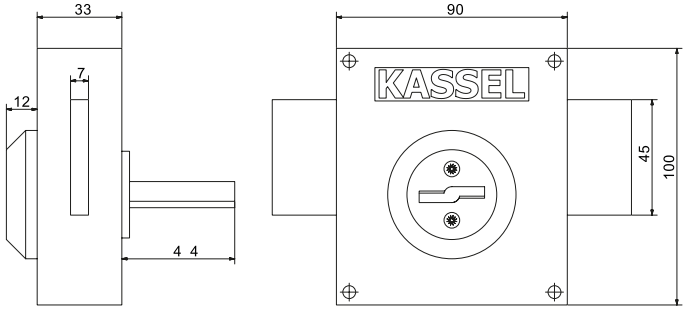



Ferroglietto verniciato marrone - Applicare legno
Catenaccio 4 mandate chiave interna corsa mm 40
Scatola mm 90x100x33 - Entrata mm 60
Cilindro fisso doppia mappa sporgenza mm 44
3 chiavi 0045 cod.84464

84488	1010	SC	16	Pz	**102,4000**

SERRATURA FERROGLIETTO POMPA 4 M 2010

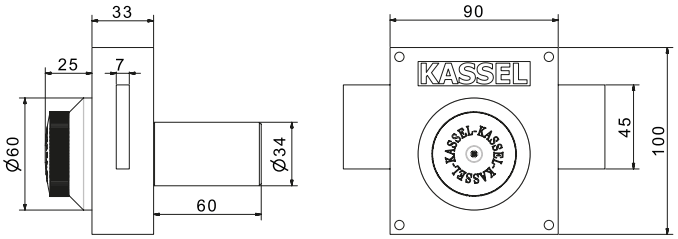



Ferroglietto verniciato marrone - Applicare legno
Catenaccio 4 mandate pomolo interno corsa mm 40
Scatola mm 90x100x33 - Entrata mm 60
Cilindro fisso a pompa sporgenza mm 60
3 chiavi 0048F cod.84462

84489	2010	SC	16	Pz	**114,6000**

SERRATURA SIC.SEMPLICE DM 1001/1002

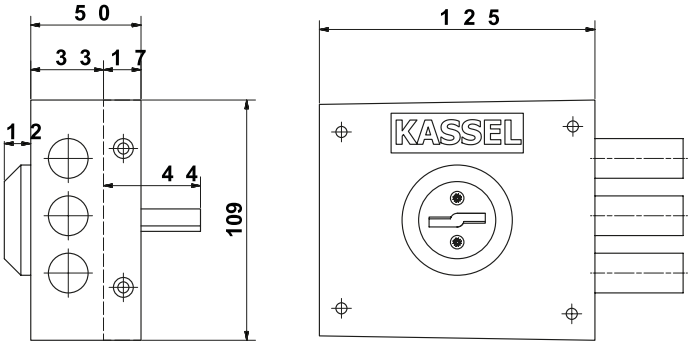



Serratura doppia mappa applicare legno
Chiusura laterale
Catenacci laterali 3 pistoni
Sporgenza cilindro mm 44
Scatola mm 125x105x33 - Entrata mm 60
3 chiavi 0045 cod.84464

84407	1001	Dx	SC	16	Pz	**102,4000**
84408	1002	Sx	SC	16	Pz	**102,4000**

Cod	Specifiche	Cf	Imb UM	Listino

SERRATURA SIC.SEMPLICE DM 1101/1102

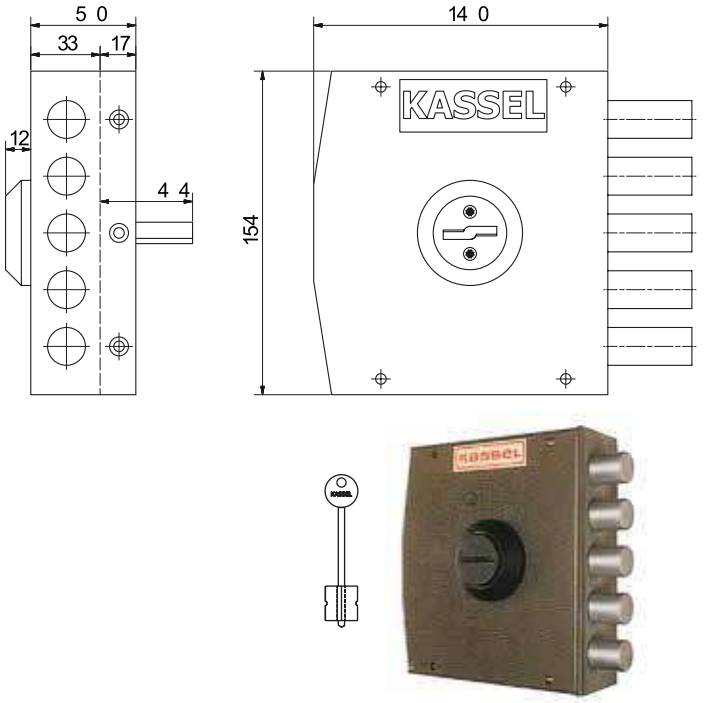

Serratura doppia mappa applicare legno
Chiusura laterale
Catenacci laterali 5 pistoni
Sporgenza cilindro mm 44
Scatola mm 140x154x33 - Entrata mm 60
3 chiavi 0045 cod.84464

84409	1101	Dx	SC	12	Pz	**94,6000**
84410	1102	Sx	SC	12	Pz	**94,6000**

Cod	Specifiche	Cf	Imb UM	Listino

SERRATURA SIC.SEMPLICE DM 1151/1152

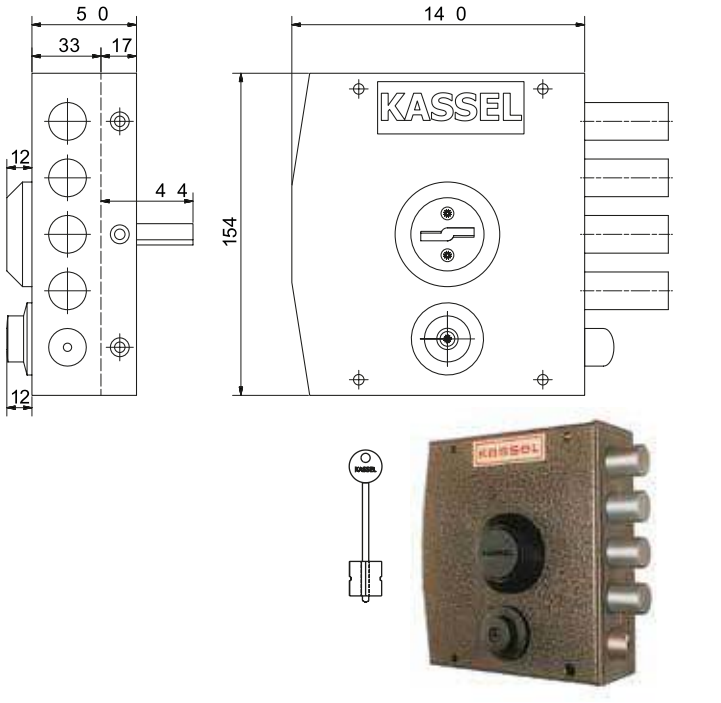

Serratura doppia mappa applicare legno
Chiusura laterale
Catenacci laterali 4 pistoni e scrocco
Sporgenza cilindro mm 44
Scatola mm 140x154x33 - Entrata mm 60
3 chiavi 0045 cod.84464

84411	1151	Dx	SC	12	Pz	**108,4000**
84420	1152	Sx	SC	12	Pz	**108,4000**

Cod	Specifiche	Cf	Imb	UM	Listino

SERRATURA SIC.TRIPLICE DM 1201/1202

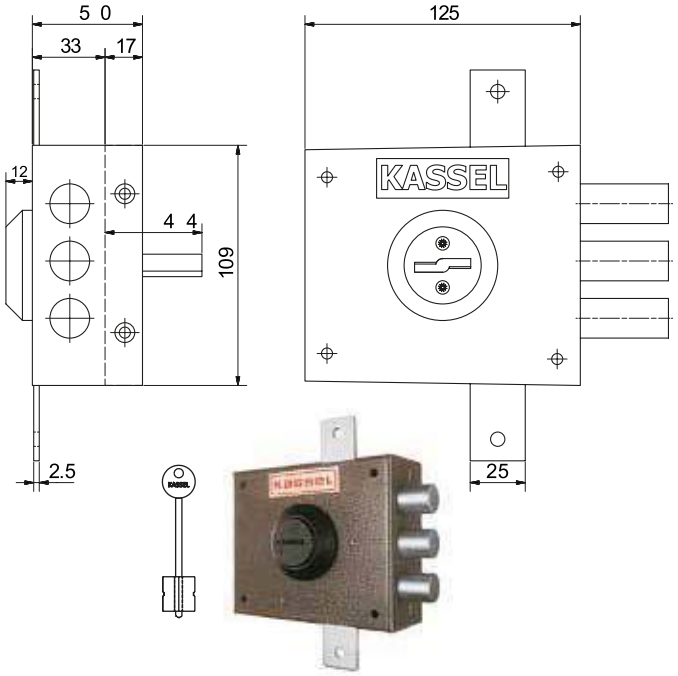

Serratura doppia mappa applicare legno triplice
Catenacci laterali 3 pistoni
Sporgenza cilindro mm 44
Scatola mm 125x105x33 - Entrata mm 60
3 chiavi 0045 cod.84464
Coppia spostamenti 0604
Aste non incluse

84421	1201	Dx	SC	16	Pz	**114,2000**
84422	1202	Sx	SC	16	Pz	**114,2000**

Cod	Specifiche	Cf	Imb	UM	Listino

SERRATURA SIC.TRIPLICE DM 1301/1302

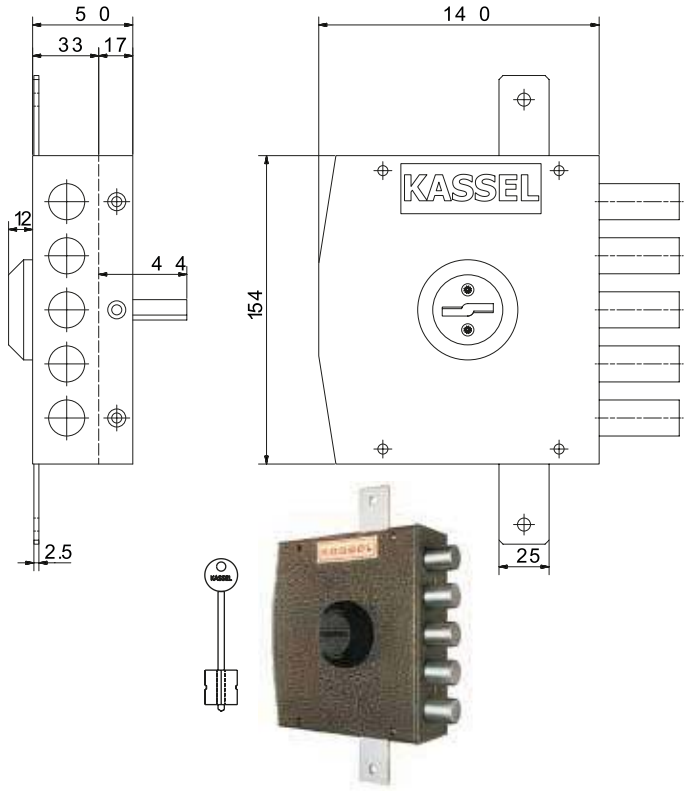

Serratura doppia mappa applicare legno triplice
Catenacci laterali 5 pistoni
Sporgenza cilindro mm 44
Scatola mm 140x154x33 - Entrata mm 60
3 chiavi 0045 cod.84464
Coppia spostamenti 0604
Aste non incluse

84423	1301	Dx	SC	12	Pz	**118,2000**
84424	1302	Sx	SC	12	Pz	**118,2000**

Cod	Specifiche	Cf	Imb	UM	Listino

SERRATURA SIC.TRIPLICE DM 1351/1352

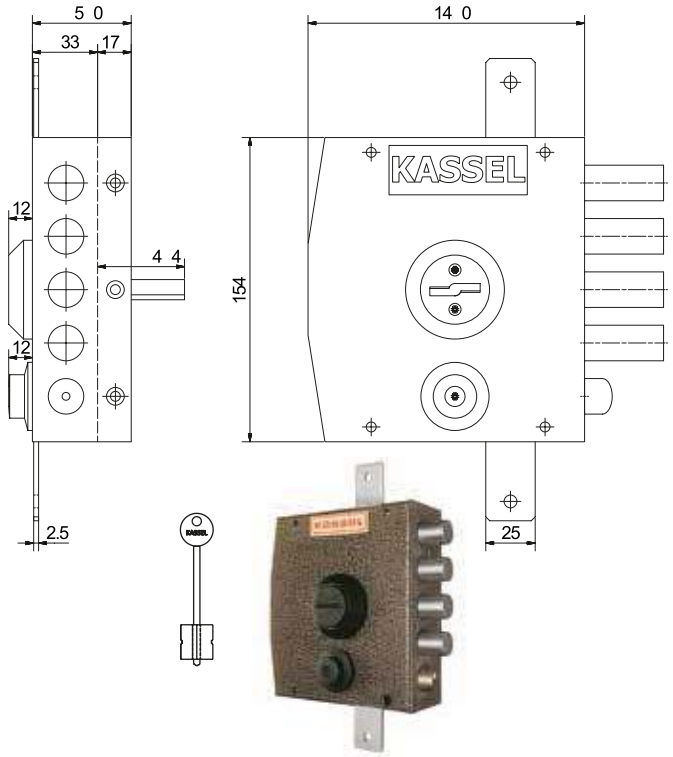

Serratura doppia mappa applicare legno triplice
Catenacci laterali 4 pistoni e scrocco
Sporgenza cilindro mm 44
Scatola mm 140x154x33 - Entrata mm 60
3 chiavi 0045 cod.84464
Coppia spostamenti 0604
Aste non incluse

84425	1351	Dx	SC	12	Pz	**129,0000**
84426	1352	Sx	SC	12	Pz	**129,0000**

SERRATURA SIC.QUINTUPLICE DM 1501/1502

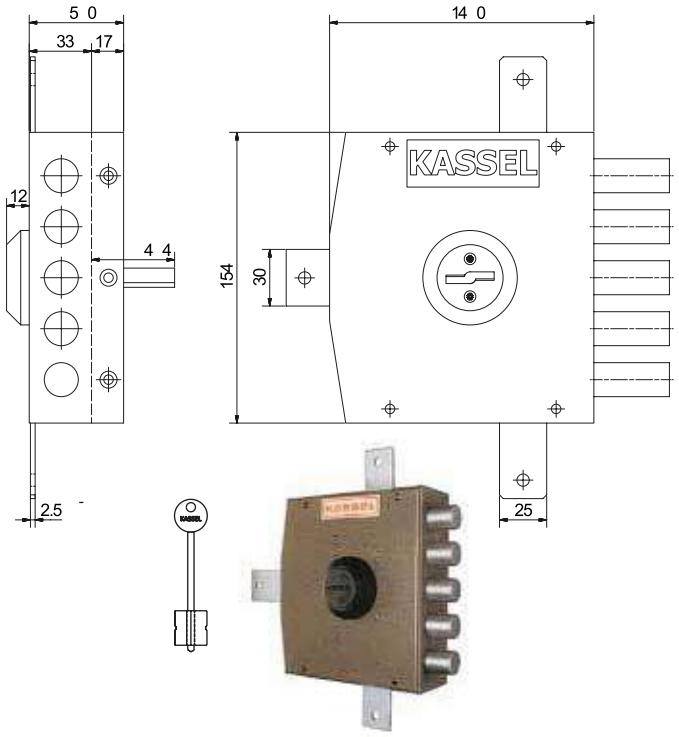

Serratura doppia mappa applic. legno quintuplice
Catenacci laterali 5 pistoni
Sporgenza cilindro mm 44
Scatola mm 140x154x33 - Entrata mm 60
3 chiavi 0045 cod.84464
Coppia spostamenti 0604
Deviatore incluso - Aste non incluse

84427	1501	Dx	SC	12	Pz	**121,8000**
84428	1502	Sx	SC	12	Pz	**121,8000**

Cod	Specifiche	Cf	Imb	UM	Listino

SERRATURA SIC.QUINTUPLICE DM 1551/1552

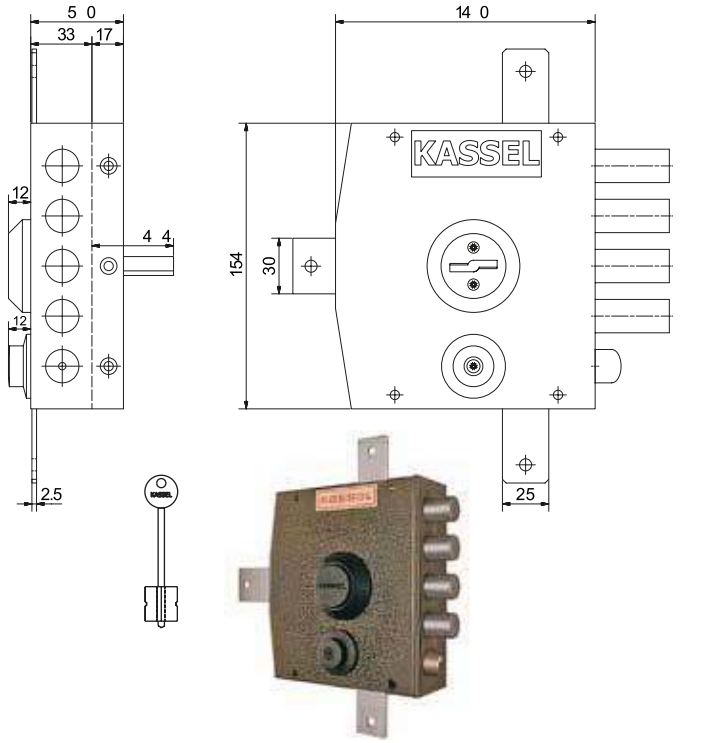

Serratura doppia mappa applic. legno quintuplice
Catenacci laterali 4 pistoni e scrocco
Sporgenza cilindro mm 44
Scatola mm 140x154x33 - Entrata mm 60
3 chiavi 0045 cod.84464
Coppia spostamenti 0604
Deviatore incluso - Aste non incluse

84445	1551	Dx	SC	12	Pz	**132,4000**
84446	1552	Sx	SC	12	Pz	**132,4000**

SERRATURA SIC.SEMPLICE POMPA 2001/2002CP

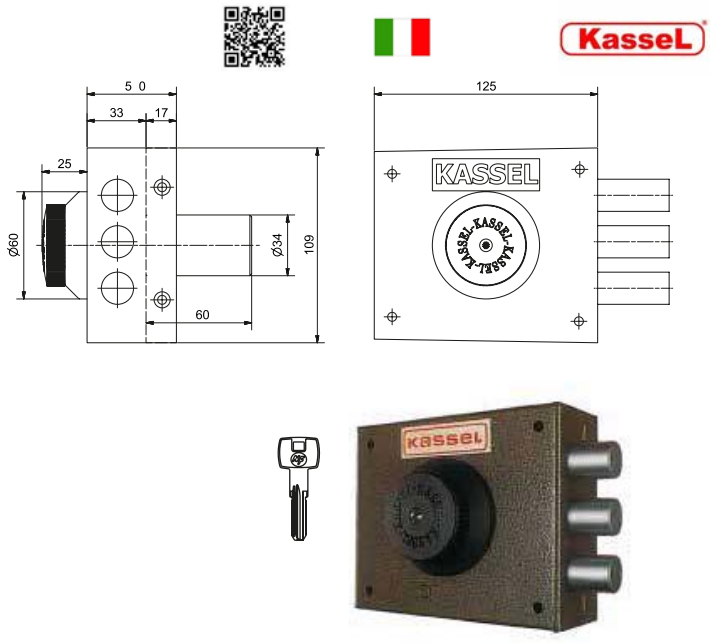

Serratura pompa chiave punzonata applicare legno
Chiusura laterale - Pomolo interno
Catenacci laterali 3 pistoni
Sporgenza cilindro mm 60 diametro mm 34
Scatola mm 125x105x33 - Entrata mm 60
3 chiavi 0048F cod.84462

84429	2001/CP	Dx	SC	16	Pz	**111,2000**

SERRATURA SIC.SEMPLICE POMPA 2001/2002CP

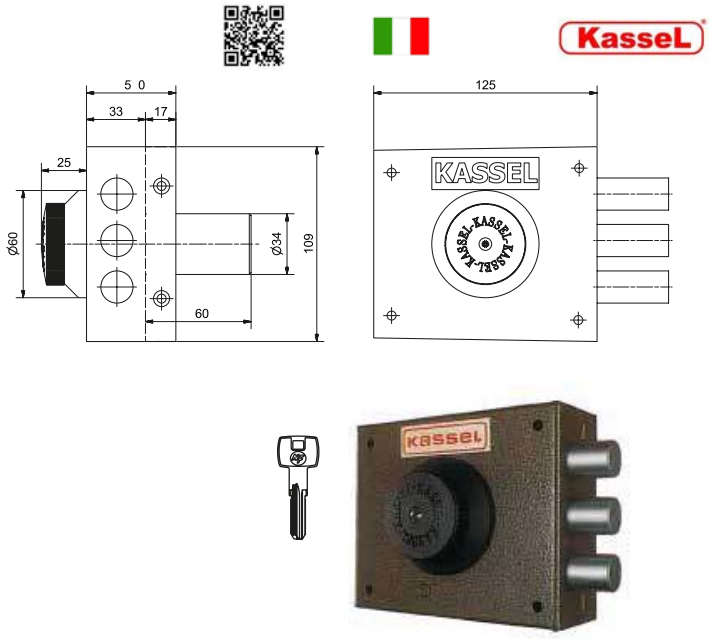

Serratura pompa chiave punzonata applicare legno
Chiusura laterale - Pomolo interno
Catenacci laterali 3 pistoni
Sporgenza cilindro mm 60 diametro mm 34
Scatola mm 125x105x33 - Entrata mm 60
3 chiavi 0048F cod.84462

84430	2002/CP	Sx	SC	16	Pz	**111,2000**

SERRATURA SIC.SEMPLICE POMPA 2101/2102CP

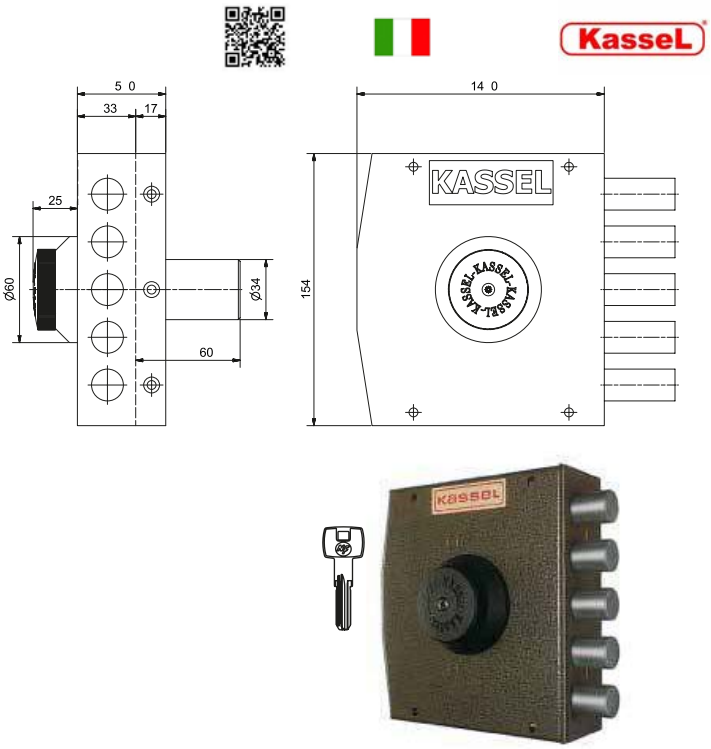

Serratura pompa chiave punzonata applicare legno
Chiusura laterale - Pomolo interno
Catenacci laterali 5 pistoni
Sporgenza cilindro mm 60 diametro mm 34
Scatola mm 140x154x33 - Entrata mm 60
3 chiavi 0048F cod.84462

84431	2101/CP	Dx	SC	12	Pz	**116,2000**
84432	2102/CP	Sx	SC	12	Pz	**116,2000**

Cod	Specifiche	Cf	Imb UM	Listino

SERRATURA SIC.SEMPLICE POMPA 2151/2152CP

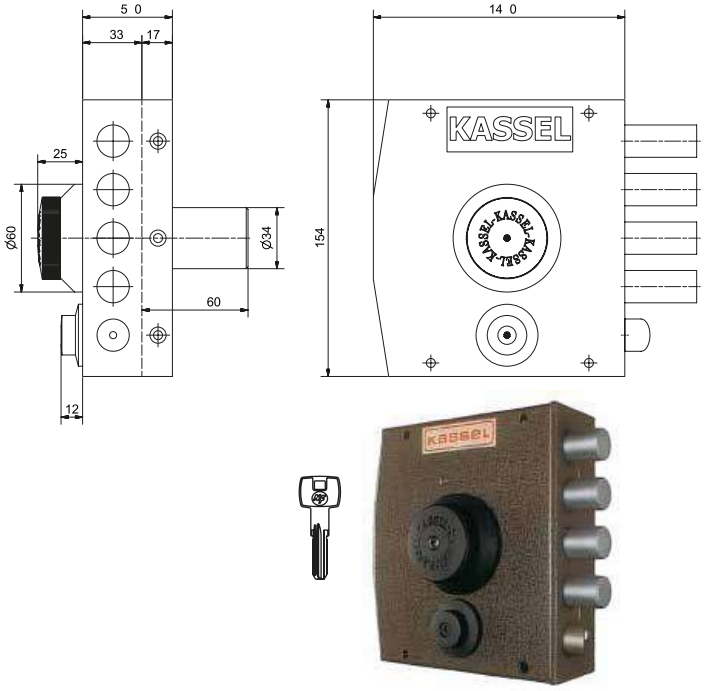

Serratura pompa chiave punzonata applicare legno
Chiusura laterale - Pomolo interno
Catenacci laterali 4 pistoni e scrocco
Sporgenza cilindro mm 60 diametro mm 34
Scatola mm 140x154x33 - Entrata mm 60
3 chiavi 0048F cod.84462

84433	2151/CP	Dx	SC	12	Pz	**118,8000**
84434	2152/CP	Sx	SC	12	Pz	**118,8000**

SERRATURA SIC.TRIPLICE POMPA 2201/2202CP

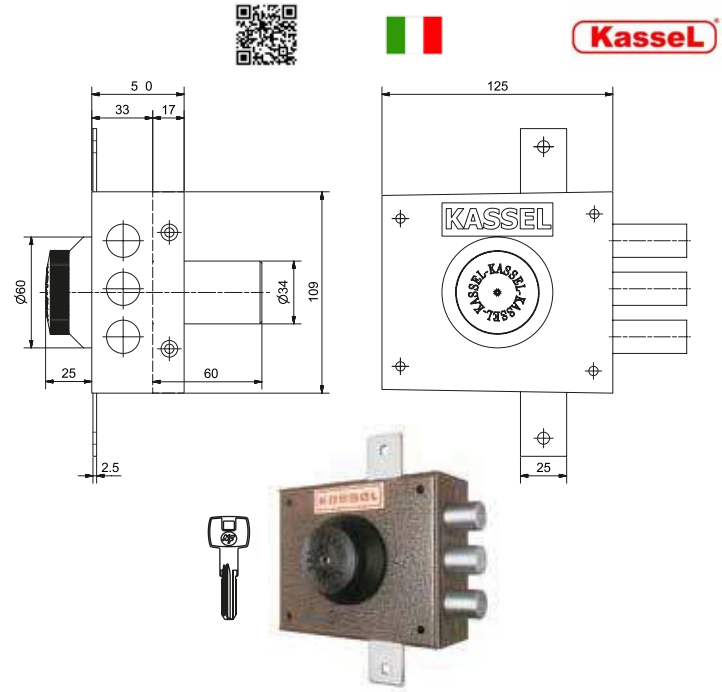

Serratura pompa chiave punzonata applicare legno
Triplice - Pomolo interno
Catenacci laterali 3 pistoni
Sporgenza cilindro mm 60 diametro mm 34
Scatola mm 125x105x33 - Entrata mm 60
3 chiavi 0048F cod.84462
Coppia spostamenti 0604
Aste non incluse

84435	2201/CP	Dx	SC	16	Pz	**114,6000**

Cod	Specifiche	Cf	Imb UM	Listino

SERRATURA SIC.TRIPLICE POMPA 2201/2202CP

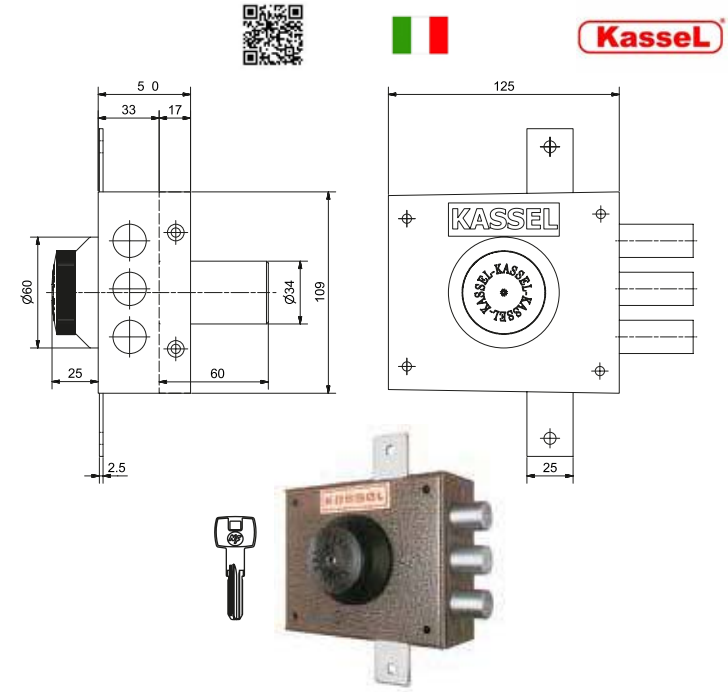

Serratura pompa chiave punzonata applicare legno
Triplice - Pomolo interno
Catenacci laterali 3 pistoni
Sporgenza cilindro mm 60 diametro mm 34
Scatola mm 125x105x33 - Entrata mm 60
3 chiavi 0048F cod.84462
Coppia spostamenti 0604
Aste non incluse

84436	2202/CP	Sx	SC	16	Pz	**114,6000**

Cod	Specifiche	Cf	Imb UM	Listino

SERRATURA SIC.TRIPLICE POMPA 2301/2302CP

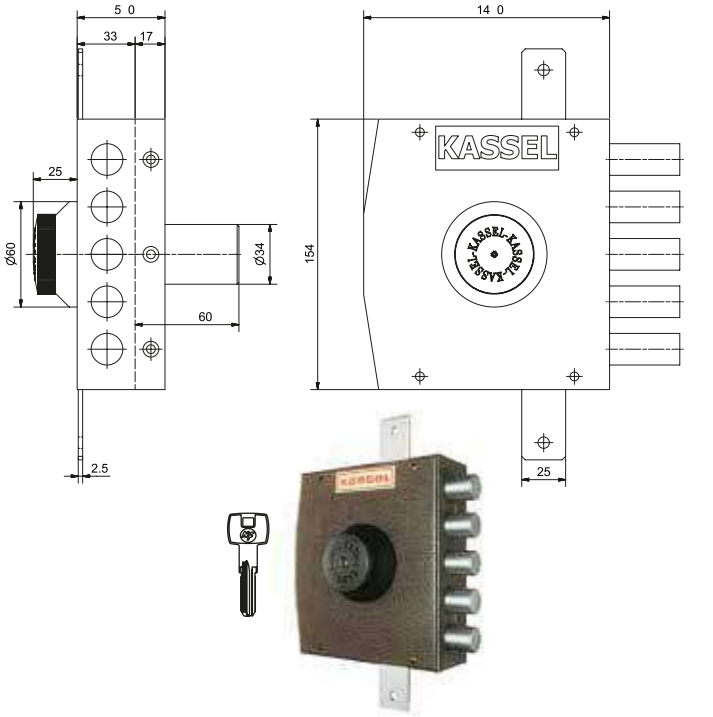

Serratura pompa chiave punzonata applicare legno
Triplice - Pomolo interno
Catenacci laterali 5 pistoni
Sporgenza cilindro mm 60 diametro mm 34
Scatola mm 140x154x33 - Entrata mm 60
3 chiavi 0048F cod.84462
Coppia spostamenti 0604
Aste non incluse

84437	2301/CP	Dx	SC	12	Pz	**120,0000**
84438	2302/CP	Sx	SC	12	Pz	**120,0000**

SERRATURA SIC.TRIPLICE POMPA 2351/2352CP

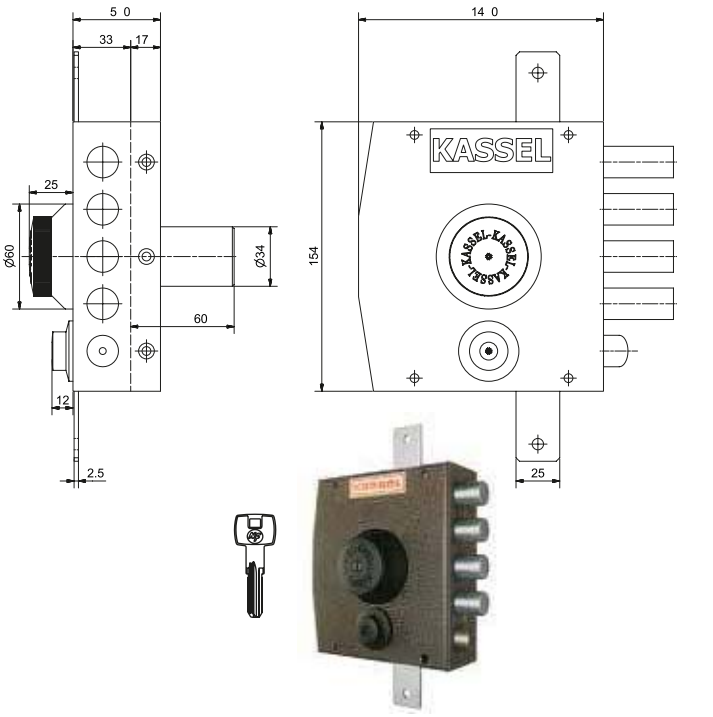

Serratura pompa chiave punzonata applicare legno
Triplice - Pomolo interno
Catenacci laterali 4 pistoni e scrocco
Sporgenza cilindro mm 60 diametro mm 34
Scatola mm 140x154x33 - Entrata mm 60
3 chiavi 0048F cod.84462
Coppia spostamenti 0604
Aste non incluse

84439	2351/CP	Dx	SC	12	Pz	**128,4000**
84440	2352/CP	Sx	SC	12	Pz	**128,4000**

Cod	Specifiche	Cf	Imb UM	Listino

SERRATURA SIC.QUINTUPL.POMPA 2501/2502CP

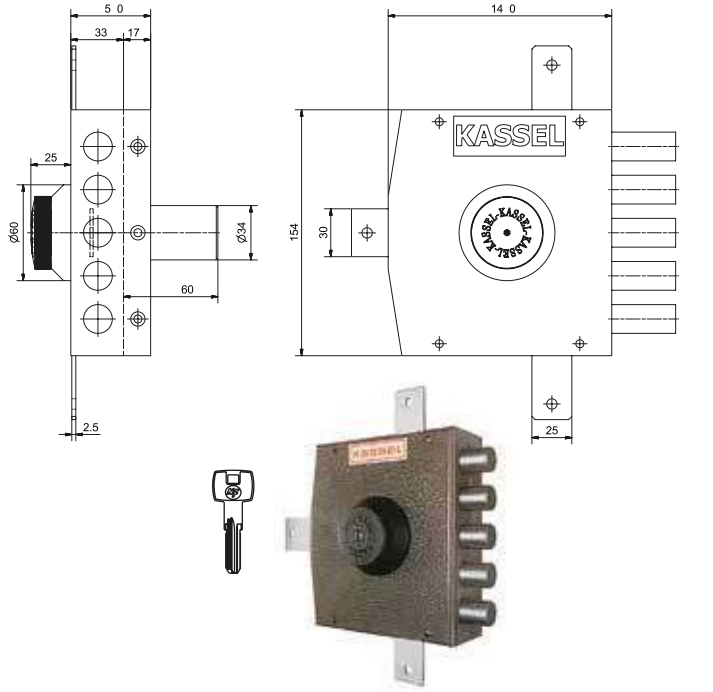

Serratura pompa chiave punzonata applicare legno
Quintuplice - Pomolo interno
Catenacci laterali 5 pistoni
Sporgenza cilindro mm 60 diametro mm 34
Scatola mm 140x154x33 - Entrata mm 60
3 chiavi 0048F cod.84462
Coppia spostamenti 0604
Deviatore incluso - Aste non incluse

84441	2501/CP	Dx	SC	12	Pz	**122,8000**
84442	2502/CP	Sx	SC	12	Pz	**122,8000**

SERRATURA SIC.QUINTUPL.POMPA 2551/2552CP

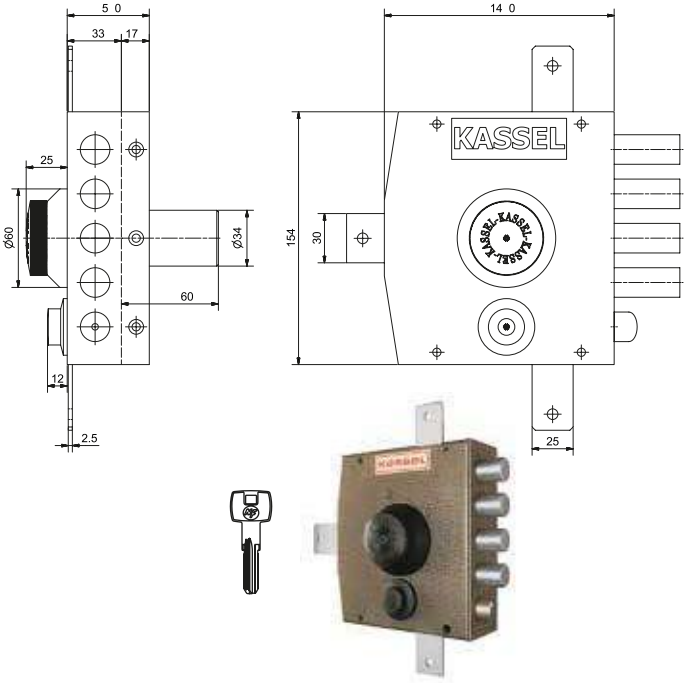

Serratura pompa chiave punzonata applicare legno
Quintuplice - Pomolo interno
Catenacci laterali 4 pistoni e scrocco
Sporgenza cilindro mm 60 diametro mm 34
Scatola mm 140x154x33 - Entrata mm 60
3 chiavi 0048F cod.84462
Coppia spostamenti 0604
Deviatore incluso - Aste non incluse

84443	2551/CP	Dx	SC	12	Pz	**132,6000**
84444	2552/CP	Sx	SC	12	Pz	**132,6000**

SERRATURA INF.CANCELLI SCORREVOLI 156/1

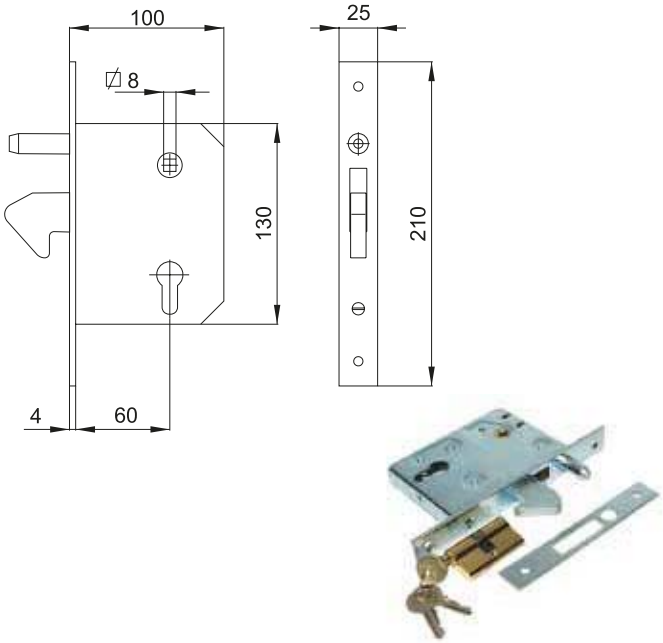

Serratura zincata infilare cancelli scorrevoli
Gancio sporgente - Q8 - Contropiastra inclusa
Misura scatola mm 100x130x25
Misura frontale mm 25x210 - Entrata mm 60
Cilindro incluso

84460	156/1	SC	Pz	**30,6000**

Cod	Specifiche	Cf	Imb UM	Listino

CILINDRO POMPA CP 0005/6



Cilindro pompa serrature 2000/2200
Lunghezza cilindro mm 60 diametro mm 34
3 chiavi punzonate 0048F cod.84462

84454	0005/6 mm 60 d 34		BU	Pz	**68,4000**

CILINDRO POMPA CP 0006/6



Cilindro pompa serrature 2100/2300/2500
Lunghezza cilindro mm 60 diametro mm 34
3 chiavi punzonate 0048F cod.84462

84455	0006/6 mm 60 d 34		BU	Pz	**69,4000**

Cod	Specifiche	Cf	Imb UM	Listino

GORGES RICAMBIO 0001



Ricambio gorges per serrature sicurezza
3 chiavi 0045 cod.84464
Adatto per articoli Kassel:
1101 1151 1301 1351 1501 1551

84452	0001 Dx		BU	Pz	**60,0000**

GORGES RICAMBIO 0002



Ricambio gorges per serrature sicurezza
3 chiavi 0045 cod.84464
Adatto per articoli Kassel:
1102 1152 1302 1352 1502 1552

84453	0002 Sx		BU	Pz	**60,0000**

ASTE SERRATURE BASCULE SPRANGA 6011



Serie completa aste serrature bascule spranga
Composizione:
2 aste regolabili cm 75/109 chiusura orizzontale
Dotazione accessori fissaggio

84457	6011 orizzontali		SC	Cf	**25,2000**

Cod	Specifiche	Cf	Imb UM	Listino

ASTE SERRATURE BASCULE SPRANGA 6010



Serie completa aste serrature bascule spranga
Composizione:
2 aste regolabili cm 75/109 chiusura orizzontale
2 aste regolabili cm 104/169 chiusura verticale
Dotazione accessori fissaggio

84458	6010 verticali	SC	Cf	**51,0000**

ASTA SERRATURE SICUREZZA 0601



Asta acciaio verniciato
Adatta serrature sicurezza e deviatori
Lunghezza cm 130 diametro mm 15

84447	0601	SC	Pz	**9,8000**

ASTE SERRATURE TRIPLICE 0503



Serie completa aste serratura triplice
Composizione: 1 coppia aste, 1 bocchetta superiore
1 bocchetta pavimento, 2 occhielli guida aste

84448	0503	SC	Cf	**30,2000**

Cod	Specifiche	Cf	Imb UM	Listino

ASTE SERRATURE QUINTUPLICE 0504



Serie completa aste serratura quintuplice
Composizione: 2 coppie aste, 2 bocchette superiori
2 bocchette pavimento, 4 occhielli guida aste
1 asta trasversale

84449	0504	SC	Cf	**67,2000**

GUIDA ASTE SERRATURE SICUREZZA 0607



Acciaio verniciato
Anello interno plastica
Viti fissaggio incluse

84450	0607	BU	Pz	**3,1600**

SPOSTAMENTI ASTE SERRATURE SIC. 0604



Acciaio verniciato
Lastrine sagomate per fissaggio decentrato aste

84451	0604	Pz 2	SC	Cf	**6,8000**

Cod	Specifiche	Cf	Imb UM	Listino

FERROGLIERA ALTA 0052



Ferrogliera alta 5 fori applicare legno
Dimensioni mm 52x154x45

84459	0052	SC	Pz	**13,0400**

CHIAVE CILINDRI PUNZONATA



Chiave ottone nichelato
Grezzo originale KASSEL
Punzonata - Lunghezza mm 72,20

84462	0048F	SC	10* Pz	**2,3800**

CHIAVE POMPA

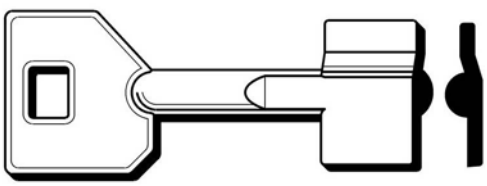

Chiave ottone nichelato
Grezzo originale KASSEL
Pompa

Compatibile Silca 5KY6 cod.50017

84465	0044	BU	10* Pz	**4,0600**

CHIAVE DOPPIA MAPPA CORTA

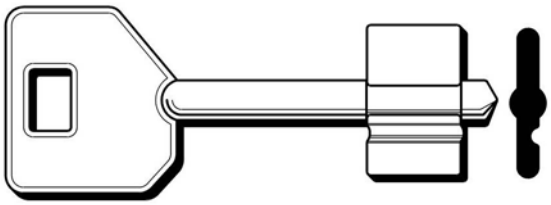

Chiave ottone nichelato
Grezzo originale KASSEL
Doppia mappa corta mm 65,8

Compatibile Silca 5KY7 cod.96465

84463	0047	SC	10* Pz	**3,5200**

CHIAVE DOPPIA MAPPA LUNGA



Chiave ottone nichelato
Grezzo originale KASSEL
Doppia mappa lunga mm 116,3

Compatibile Silca KL cod.30003

84464	0045	SC	10* Pz	**4,3200**

Cod	Specifiche	Cf	Imb	UM	Listino

CHIUDIPORTA AERODINAMICO SERIE DC175

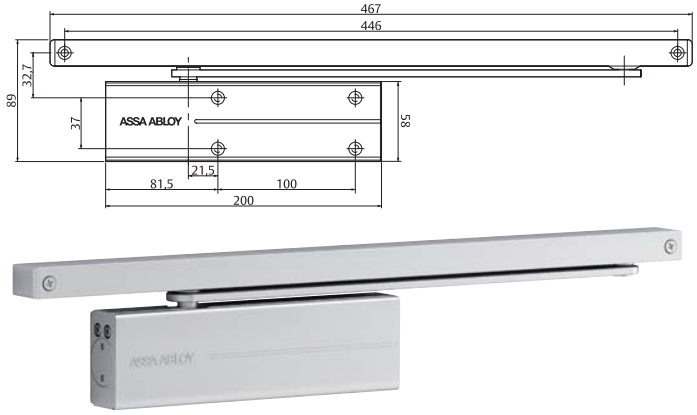

Corpo alluminio - Custodia alluminio
Braccetto fisso con guida a slitta senza arresto
Regolazione forza chiusura EN 3/4
Regolazione velocita' chiusura e forza colpo
Porte destre e sinistre a battente
Porte cm 95/110
Lunghezza mm 200 - Profondita' mm 32

87284	DC175	argento	SC	Pz	**138,2000**
87285	DC175	nero	SC	Pz	**138,2000**
87286	DC175	bianco	SC	Pz	**138,2000**

PIASTRA CHIUDIPORTA SLITTA SERIE DC175



Acciaio verniciato
Permette fissaggio con foratura alternativa
Adatta chiudiporta DC175
Dimensioni mm 200x58

87288	A280	nero		Pz	**48,6000**
87289	A280	argento		Pz	**48,6000**

ARRESTO CHIUDIPORTA SLITTA SERIE DC175



Fermo aggiuntivo braccetto a slitta
Adatto chiudiporta DC175

87287	DCA278		SC	Pz	**23,6000**

CHIUDICANCELLO AERODINAMICO SERIE DC620G

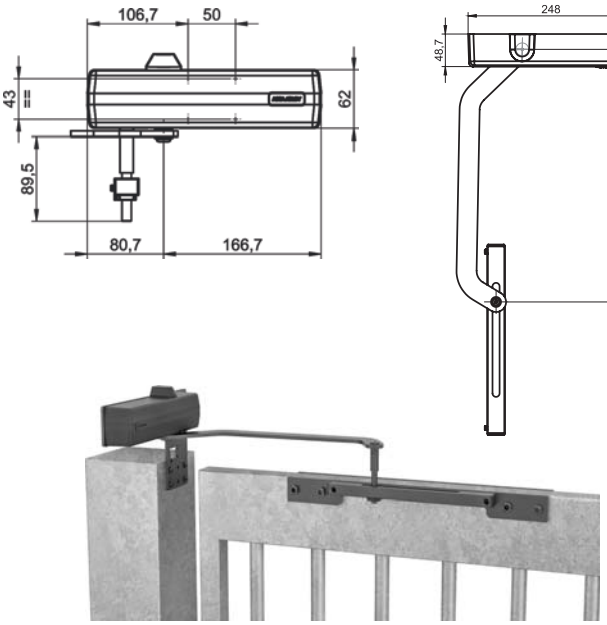

Corpo monoblocco ghisa - Custodia ABS
Braccetto acciaio a slitta senza arresto
Regolazione velocita' chiusura - Forza colpo fissa
Cancelli pedonali destri e sinistri fino cm 100
Dimensioni mm 167,5x62 h 68,5

85301	DC620G	nero	SC	Pz	**265,6000**

CHIUDICANCELLO AERODINAMICO SERIE DC650G

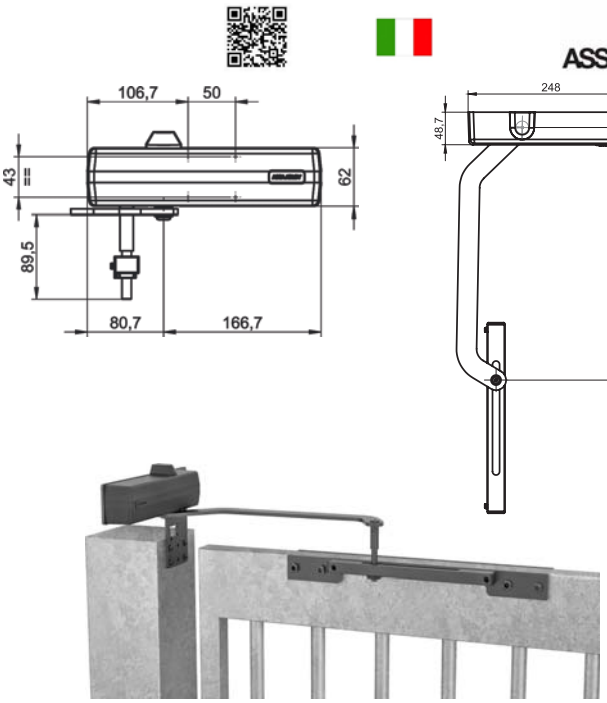

Corpo monoblocco ghisa - Custodia ABS
Braccetto acciaio a slitta senza arresto
Regolazione velocita' chiusura - Forza colpo fissa
Cancelli pedonali destri e sinistri fino cm 125
Dimensioni mm 248x79 h 62

85302	DC650G	nero	SC	Pz	**330,8000**

Machieraldo
Ferramenta & Casalinghi

Cod	Specifiche	Cf	Imb UM	Listino

CHIUDICANCELLO AERODINAMICO SERIE DC680G

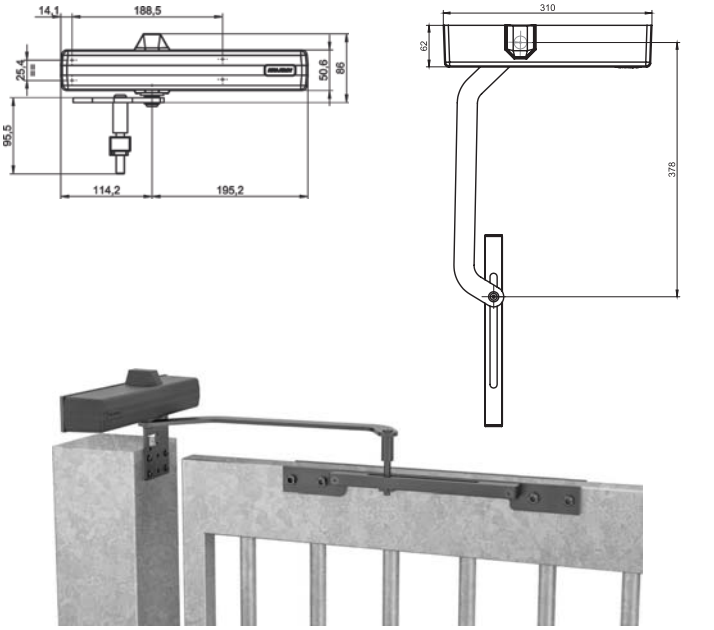

Corpo monoblocco ghisa - Custodia ABS
Braccetto acciaio a slitta senza arresto
Regolazione velocita' chiusura e forza colpo
Cancelli pedonali destri e sinistri cm 60/140
Dimensioni mm 310,0x62 h 75,0

85457	DC680G	nero		SC	Pz	**470,6000**

CHIUDICANCELLO VERTICALE SERIE DC630G



Corpo alluminio anodizzato
Braccetto snodato angolato
Regolazione velocita' chiusura e forza colpo
Cancelli pedonali destri/sinistri fino cm 130
Utilizzabile su parte superiore/inferiore cancello
Dimensioni mm 272x58 h 64

87282	DC630G-R	dx	nero	SC	Pz	**370,2000**
87283	DC630G-R	dx	argento	SC	Pz	**370,2000**
87280	DC630G-L	sx	nero	SC	Pz	**370,2000**
87281	DC630G-L	sx	argento	SC	Pz	**370,2000**

CHIUDIPORTA TRADIZIONALE SERIE 100



Corpo monoblocco ghisa
Braccetto acciaio
Regolazione velocita' chiusura e forza colpo
Porte destre e sinistre a battente
ME0101 forza EN1 porte cm 75 dimensioni 123x105
ME0102 forza EN2 porte cm 85 dimensioni 123x118
ME0103 forza EN3 porte cm 95 dimensioni 140x133
ME0104 forza EN4 porte cm 110 dimensioni 140x143

82200	ME0101	oro		SC	Pz	**215,6000**
82201	ME0102	oro		SC	Pz	**251,6000**
82202	ME0103	oro		SC	Pz	**286,8000**
82203	ME0104	oro		SC	Pz	**385,4000**

CHIUDIPORTA AERODINAMICO SERIE DC120

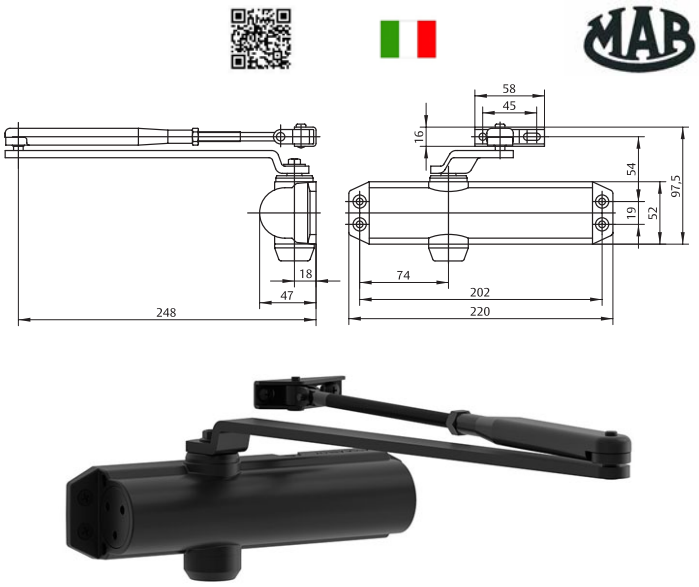

Corpo monoblocco ghisa
DC120-0 braccetto acciaio senza arresto
DC120-1 braccetto acciaio con arresto
Regolazione velocita' chiusura e forza colpo
Porte destre e sinistre a battente
Regolazione forza chiusura EN2/3/4
Porte cm 85/110
Dimensioni mm 220x47x52

82237	DC120-0	nero		SC	Pz	**53,0000**
82238	DC120-1	nero		SC	Pz	**72,0000**

Cod	Specifiche	Cf	Imb UM	Listino

CHIUDIPORTA AERODINAMICO SERIE 500

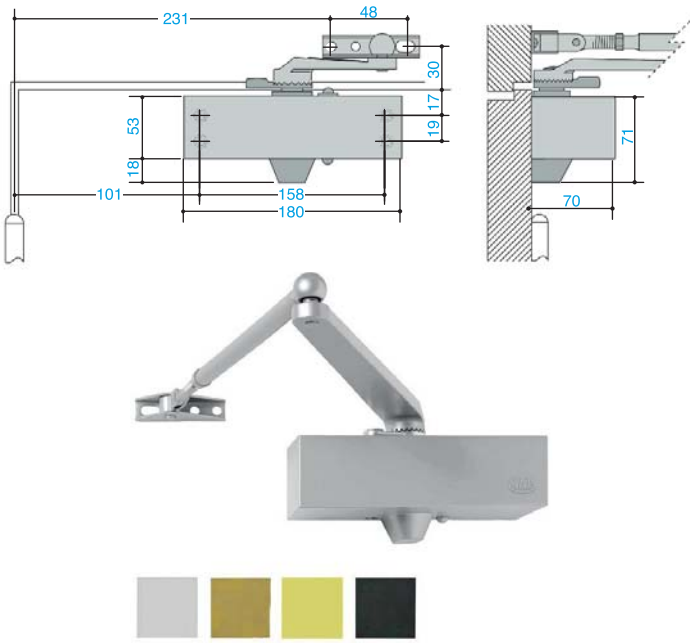

Corpo monoblocco ghisa - Custodia ABS
Braccetto acciaio con arresto
Regolazione velocita' chiusura e forza colpo
Porte destre e sinistre a battente esterne
ME0502 forza EN2 porte cm 85 dimensioni 180x70x71
ME0503 forza EN3 porte cm 95 dimensioni 180x70x71

82210	ME0502	argento	SC	Pz	**172,6000**
82211	ME0502	bronzo	SC	Pz	**172,6000**
82212	ME0502	oro	SC	Pz	**172,6000**
82213	ME0502	nero	SC	Pz	**172,6000**
82214	ME0503	argento	SC	Pz	**179,4000**
82215	ME0503	bronzo	SC	Pz	**179,4000**
82216	ME0503	oro	SC	Pz	**179,4000**
82217	ME0503	nero	SC	Pz	**179,4000**

CHIUDIPORTA AERODINAMICO SERIE 564

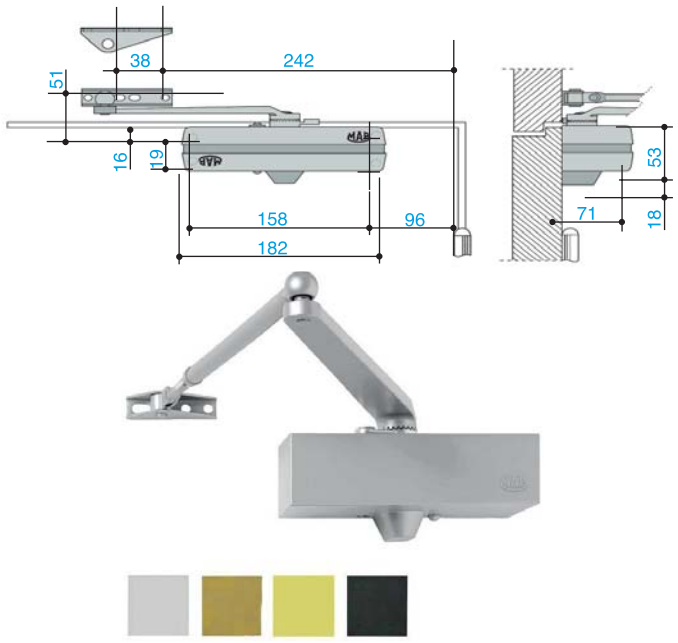

Corpo monoblocco ghisa - Custodia ABS - Multiforza
Braccetto acciaio con arresto
Regolazione velocita' chiusura e forza colpo
Porte destre e sinistre a battente esterne
Regolazione forza chiusura EN2/3/4/5
Porte cm 85/125
Dimensioni 182x71x71

82222	ME6409	argento	SC	Pz	**102,6000**
82223	ME6409	bronzo	SC	Pz	**102,6000**
82224	ME6409	oro	SC	Pz	**102,6000**
82225	ME6409	nero	SC	Pz	**102,6000**

MOLLA CHIUDIPORTA SERIE 100



Molla ricambio
MA0500 adatta per chiudiporta MAB ME0101
MA0501 adatta per chiudiporta MAB ME0102
MA0502 adatta per chiudiporta MAB ME0103
MA0503 adatta per chiudiporta MAB ME0104

82204	MA0500		SC	Pz	**48,0000**
82205	MA0501		SC	Pz	**53,8000**
82206	MA0502		SC	Pz	**66,0000**
82207	MA0503		SC	Pz	**88,4000**

BRACCIO CHIUDIPORTA SERIE 100



Braccio ricambio
MA0504 adatto per chiudiporta MAB ME0101/ME0102
MA0505 adatto per chiudiporta MAB ME0103/ME0104

Cod			Cf	Imb UM	Listino
82208	MA0504	oro	SC	Pz	**44,0000**
82209	MA0505	oro	SC	Pz	**44,0000**

BRACCIO CHIUDIPORTA SERIE 500



Braccio ricambio
Adatto chiudiporta MAB ME0502/ME0503

Cod			Cf	Imb UM	Listino
82218	MA0591	argento	SC	Pz	**54,4000**
82219	MA0591	bronzo	SC	Pz	**54,4000**
82220	MA0591	oro	SC	Pz	**54,4000**
82221	MA0591	nero	SC	Pz	**54,4000**

BRACCIO CHIUDIPORTA SERIE 564



Braccio ricambio
Adatto chiudiporta MAB ME6409

Cod			Cf	Imb UM	Listino
82226	MA0592	argento	SC	Pz	**53,4000**
82227	MA0592	bronzo	SC	Pz	**53,4000**
82228	MA0592	oro	SC	Pz	**53,4000**
82229	MA0592	nero	SC	Pz	**53,4000**

CHIUDIPORTA PAVIMENTO SERIE 7100

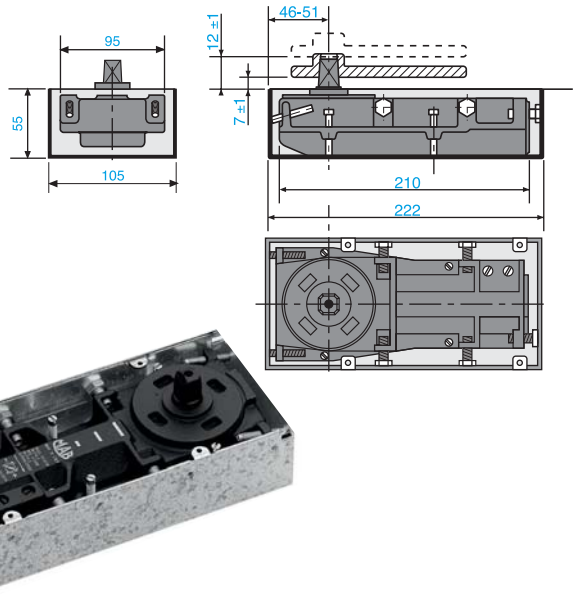

Corpo monoblocco ghisa - Cassetta murare zincata
Fermo 90^/105^ - Perno italiano standard
Forza chiusura fissa EN1 - Apertura 180^
Regolazione velocita' chiusura e forza colpo
Regolazione orizzontale e verticale
Porte cm 75 max kg 100
Porte legno, metallo e vetro
Dimensioni mm 222x105x55
Piastra inox AC530 non inclusa

Cod			Cf	Imb UM	Listino
82230	ME7161	90^	SC	Pz	**240,0000**
82231	ME7111	105^	SC	Pz	**240,0000**

CHIUDIPORTA PAVIMENTO SERIE DC477

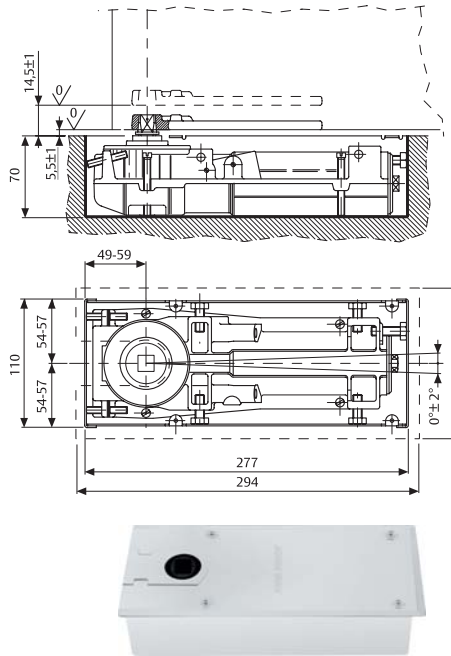

Corpo monoblocco ghisa - Cassetta murare zincata
Fermo 90^/105^ - Perno non incluso cod.82242
Regolazione forza chiusura EN2/3/4 - Apertura 170^
Regolazione velocita' chiusura e forza colpo
Porte a battente/ventola usi gravosi
Porte cm 85/110 max kg 170
Dimensioni mm 277x110x70
Piastra non inclusa cod.82241

Cod			Cf	Imb UM	Listino
82239	DC477-5	90^	SC	Pz	**287,8000**

Cod	Specifiche	Cf	Imb UM	Listino

CHIUDIPORTA PAVIMENTO SERIE DC477

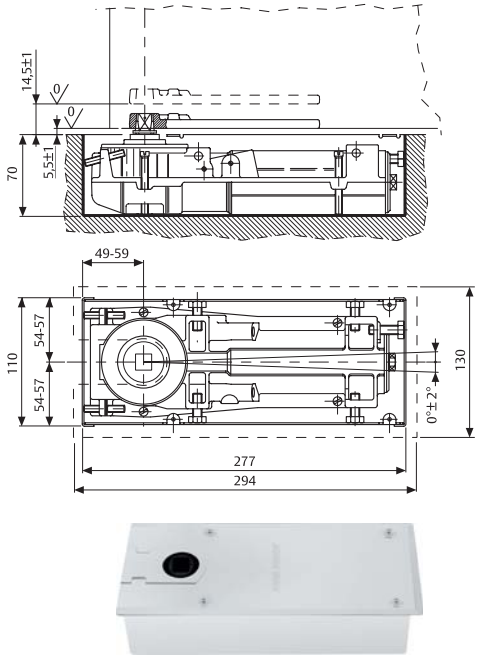

Corpo monoblocco ghisa - Cassetta murare zincata
Fermo 90^/105^ - Perno non incluso cod.82242
Regolazione forza chiusura EN2/3/4 - Apertura 170^
Regolazione velocita' chiusura e forza colpo
Porte a battente/ventola usi gravosi
Porte cm 85/110 max kg 170
Dimensioni mm 277x110x70
Piastra non inclusa cod.82241

82240 DC477-0 105^ SC Pz **287,8000**

PERNO CHIUDIPORTA PAVIMENTO DC477



Perno italiano standard
Adatto chiudiporta MAB DC477

82242 MA0340 Pz **17,7200**

PIASTRA CHIUDIPORTA PAVIMENTO DC477

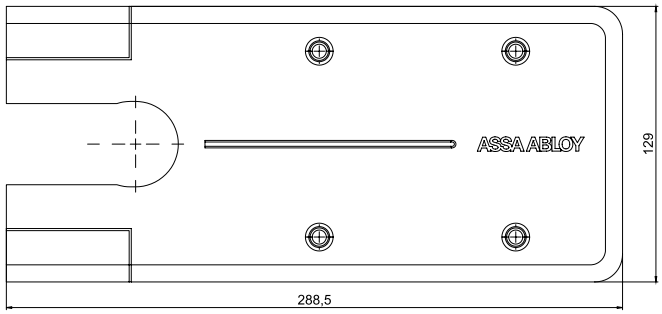

Acciaio inox finitura lucida
Adatta copertura chiudiporta MAB DC477
Dimensioni mm 294x130

82241 DCCP534 SC Pz **19,7000**

BRACCIO CHIUDIPORTA SERIE 7100 INFERIORE

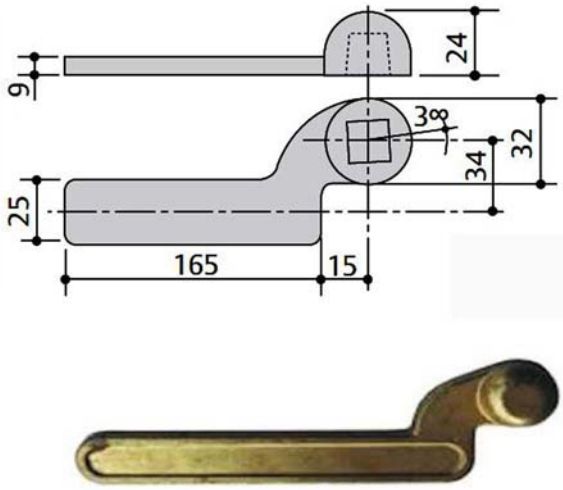

Braccio ricambio destro
Ottone naturale
Foro quadro perno italiano
Adatto porte a battente

82232 MA0001 destro SC Pz **28,4000**

Cod	Specifiche	Cf	Imb UM	Listino

BRACCIO CHIUDIPORTA SERIE 7100 INFERIORE

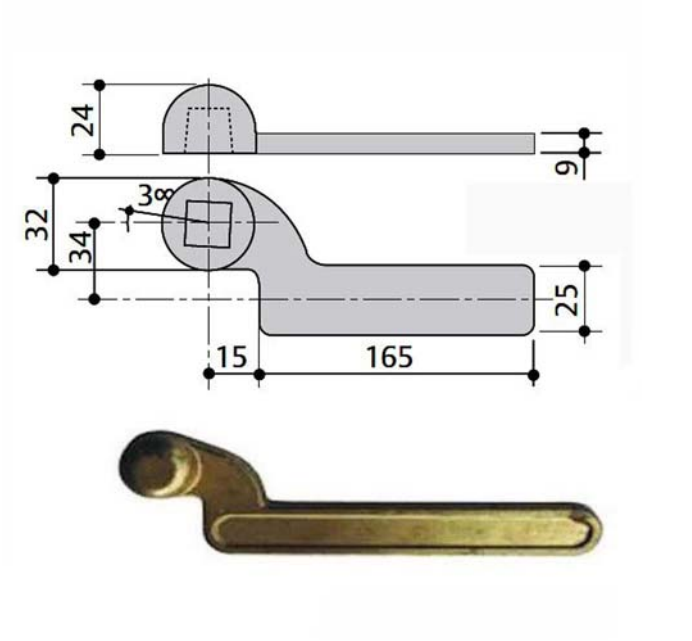

Braccio ricambio sinistro
Ottone naturale
Foro quadro perno italiano
Adatto porte a battente

82233 MA0003 sinistro SC Pz **28,4000**

BRACCIO CHIUDIPORTA SERIE 7100 INFERIORE

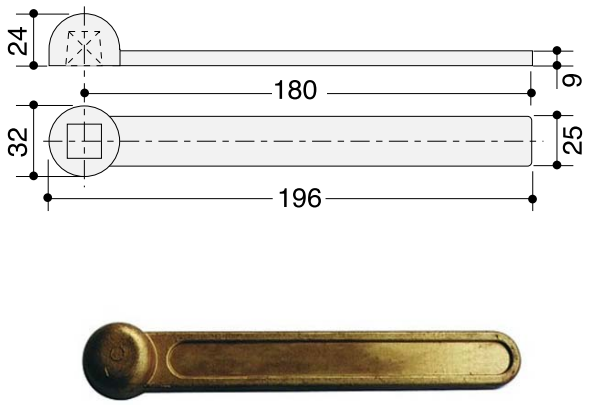

Braccio ricambio
Ottone naturale
Foro quadro perno italiano
Adatto per porte a ventola

82234 MA0002 ventola SC Pz **28,4000**

Cod	Specifiche	Cf	Imb UM	Listino

BRACCIO CHIUDIPORTA SERIE 7100 SUPERIORE

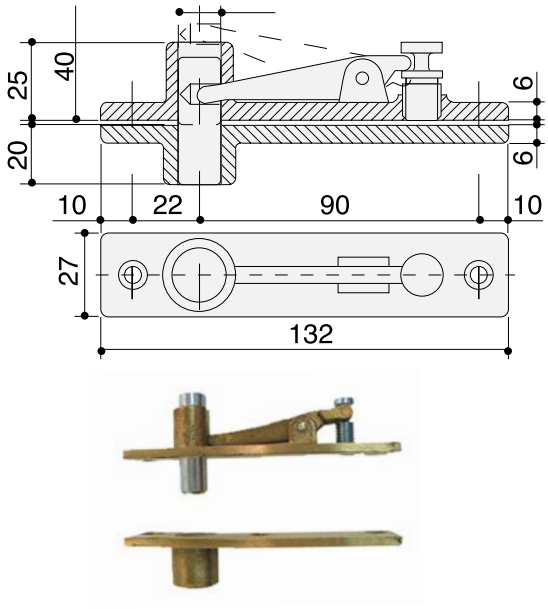

Braccio ricambio
Ottone naturale
Perno superiore alluminio pressofuso
Adatto per porte a ventola

82235 MA0008 ventola SC Pz **45,2000**

BRACCIO CHIUDIPORTA SERIE 7100 SUPERIORE

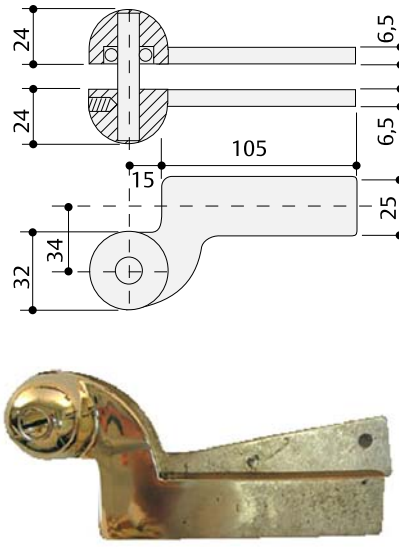

Braccio ricambio
Ottone naturale
Perno superiore reversibile ottone con cuscinetto
Adatto per porte a battente destro e sinistro

82236 MA0007 reversibile SC Pz **77,8000**

Cod	Specifiche	Cf	Imb UM	Listino

SERRATURA SICUREZZA FURGONI UFO

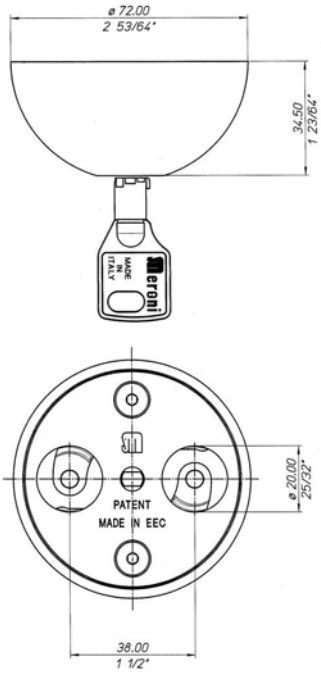



Serratura cilindro sicurezza
Antitrapano e antipicking
Calotta mobile con sfere acciaio cementate
Finitura Nickel Matt - Dotazione kit montaggio
Ideale per furgoni - Omologazione TUV-CNPP

61178 SC Pz **132,6000**

SERRATURA SICUREZZA FURGONI UFO KA

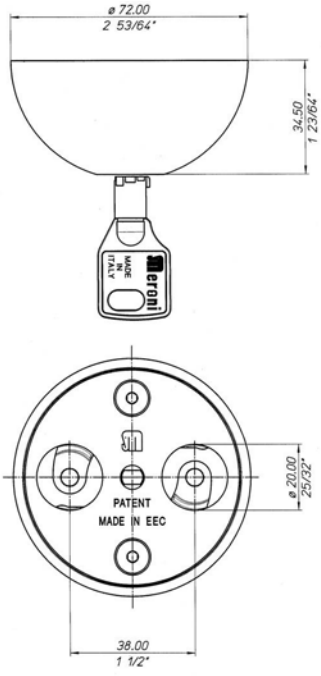



Serratura cilindro sicurezza - Chiave KA
Antitrapano e antipicking
Calotta mobile con sfere acciaio cementate
Finitura Nickel Matt - Dotazione kit montaggio
Ideale per furgoni - Omologazione TUV-CNPP

61179 Cf Pz 2 SC Cf **265,0000**

Cod	Specifiche	Cf	Imb UM	Listino

CILINDRO LEVETTA 2151

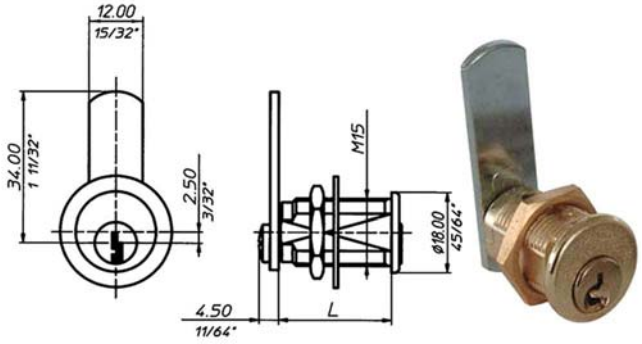

Acciaio ottonato
Diametro mm 16,5
Lunghezza mm 16
Angolazione apertura 180^
2 chiavi

82458 mm 16,5x16 20 Pz **7,4600**

CILINDRO LEVETTA CLIP IN 2352

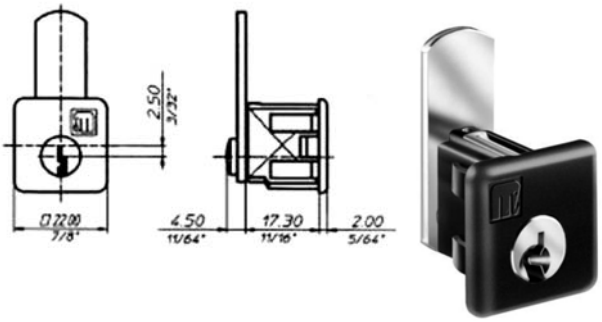

Resina colore nero
Dimensioni mm 22x22
Lunghezza mm 17,3
Angolazione apertura 90^
Cilindro MERONI serie 23
2 chiavi

82457 mm 17,3 100 Pz **12,8400**

CILINDRO LEVETTA 2651

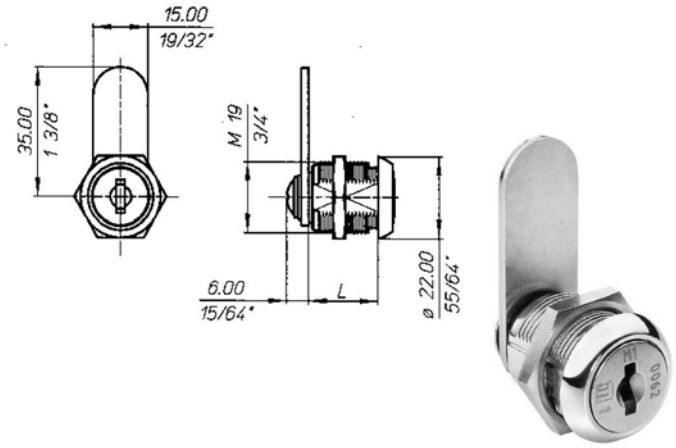

Acciaio nichelato
Diametro mm 19,0
Lunghezza mm 16/20/25/30
Angolazione apertura 180^ destra
2 chiavi

Cod	Specifiche	Cf	Imb	UM	Listino
82459	mm 19x16	20	Pz		**8,7200**
82460	mm 19x20	20	Pz		**8,9000**
82461	mm 19x25	20	Pz		**9,1600**
82462	mm 19x30	20	Pz		**9,6200**

SERRATURA MOBILI M42

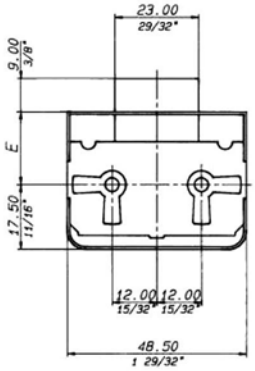



Serratura ferro lucido a mezza scatola
Applicazione cassetti e antine
2 uscite chiavi
Fornita senza chiave
Adatta chiave MERONI 699

Cod	Specifiche	Cf	Imb	UM	Listino
14921	E20	20	Pz		**4,2200**
14922	E25	20	Pz		**4,2200**
14923	E30	20	Pz		**4,2200**
14924	E35	20	Pz		**7,3800**
14925	E40	20	Pz		**7,3800**
14926	E45	20	Pz		**7,3800**
14927	E50	20	Pz		**7,3800**

SERRATURA MOBILI ASTE SCORRIMENTO M67

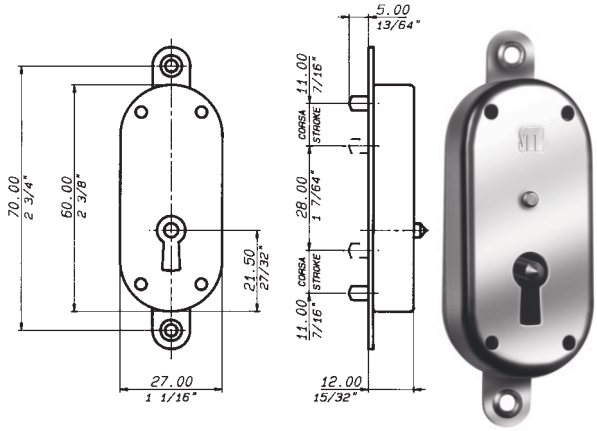

Serratura acciaio finitura nichelata
Applicazione antine
2 uscite chiave - Rotazione 360^
Chiusura aste scorrimento verticale
Dimensioni mm 27x60 spessore 12,0
Fornita senza chiave, aste e accessori fissaggio
Adatta chiave MERONI 699

Cod	Specifiche	Cf	Imb	UM	Listino
82438		20	Pz		**5,2600**

SERRATURA MOBILI ASTE ROTANTI M85

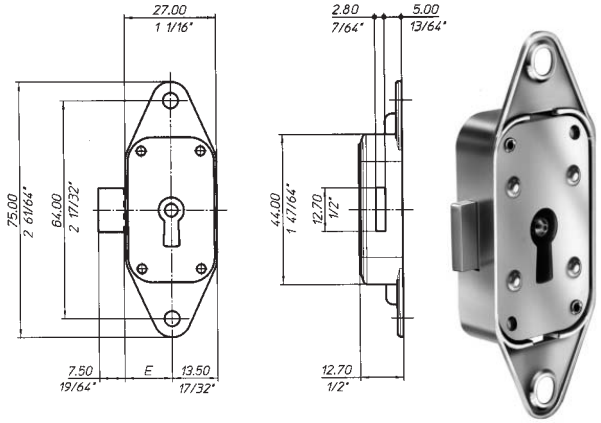

Serratura acciaio finitura nichelata
Applicazione antine
2 uscite chiave - Rotazione 360^
Chiusura aste rotanti - Mandata mm 7,5
Dimensioni mm 27x75 spessore 12,7
Fornita senza chiave, aste e accessori fissaggio
Adatta chiave MERONI 699

Cod	Specifiche	Cf	Imb	UM	Listino
82439		20	Pz		**5,9200**

Cod	Specifiche	Cf	Imb UM	Listino

SERRATURA MOBILI ASTE ROTANTI M93

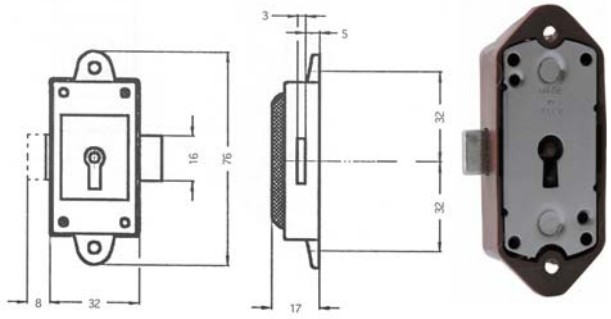

Serratura resina colore marrone
Applicazione antine
2 uscite chiave - Rotazione 360^
Chiusura aste rotanti - Mandata mm 8,0
Dimensioni mm 32x76 spessore 17,0
Fornita senza chiave, aste e accessori fissaggio
Adatta chiave MERONI 699

82440	20	Pz	**4,8000**

SERRATURA MOBILI ASTE ROTANTI 2177

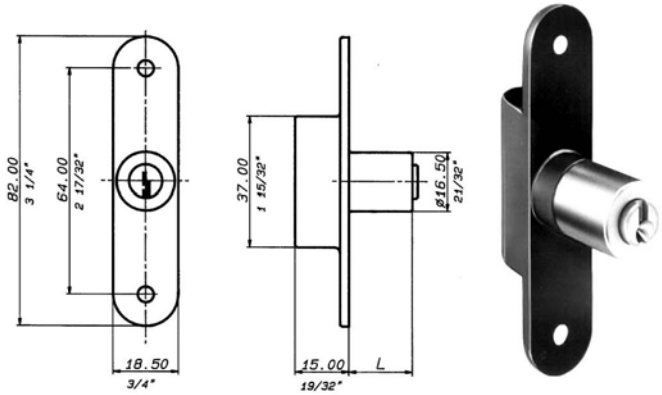

Serratura resina colore nero
Applicazione antine
2 uscite chiave - Rotazione 360^
Chiusura aste rotanti
Cilindro a spine mm 16,5x21
Dimensioni mm 18,5x82 spessore 15,0
2 chiavi
Fornita senza aste e accessori fissaggio

82441	20	Pz	**14,4800**

SERRATURA MOBILI ASTE ROTANTI 2182

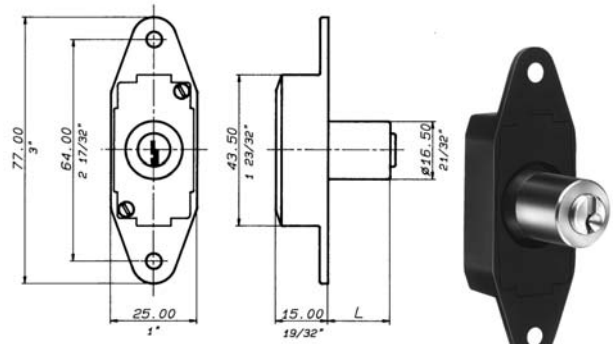

Serratura resina colore nero
Applicazione antine
2 uscite chiave - Rotazione 180^
Chiusura aste rotanti
Cilindro a spine mm 16,5x21
Dimensioni mm 25,0x77 spessore 15,0
2 chiavi
Fornita senza aste e accessori fissaggio

82442	20	Pz	**15,0400**

SERRATURA MOBILI ASTE ROTANTI 2193

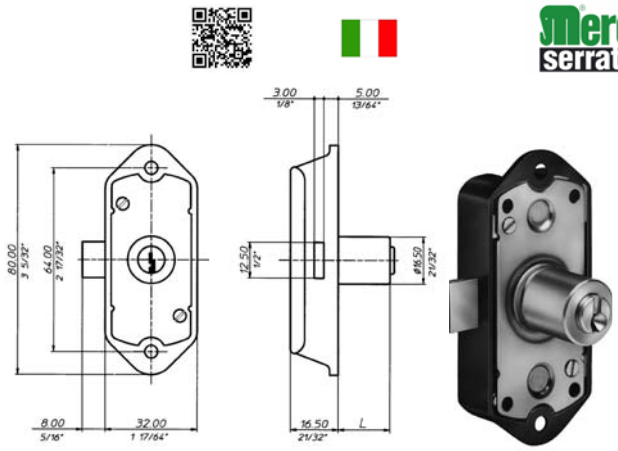

Serratura resina colore marrone
Applicazione antine
2 uscite chiave - Rotazione 360^
Chiusura aste rotanti - Mandata mm 8,0
Cilindro a spine mm 16,5x21
Dimensioni mm 32,0x80 spessore 16,5
2 chiavi
Fornita senza aste e accessori fissaggio

82443	20	Pz	**15,1600**

Cod	Specifiche	Cf	Imb UM	Listino

ASTA ROTANTE SERRATURA MOBILI 837



Acciaio colore marrone
Lunghezza cm 100 diametro mm 6
Adatta per serrature mobili aste rotanti

82444	cm 100	50	Pz	**3,5200**

SERRATURA MOBILI PERNO ORIZZONTALE 2133

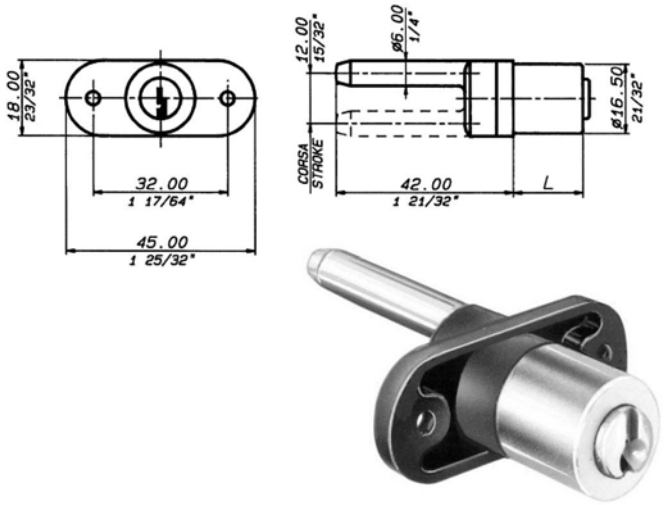

Serratura resina colore nero
Applicazione cassettiere - Fissaggio orizzontale
2 uscite chiave - Rotazione 360^
Chiusura multipla con perno
Cilindro a spine mm 16,5x21
Dimensioni mm 45x18 spessore con perno 42,0
2 chiavi

82445		20	Pz	**12,6000**

Cod	Specifiche	Cf	Imb UM	Listino

SERRATURA MOBILI PERNO VERTICALE 2134

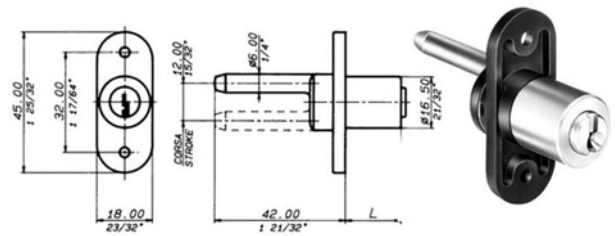

Serratura resina colore nero
Applicazione cassettiere - Fissaggio verticale
2 uscite chiave - Rotazione 360^
Chiusura multipla con perno
Cilindro a spine mm 16,5x21
Dimensioni mm 18x45 spessore con perno 42,0
2 chiavi

82446		20	Pz	**12,6800**

SERRATURA MOBILI PUSH 2224

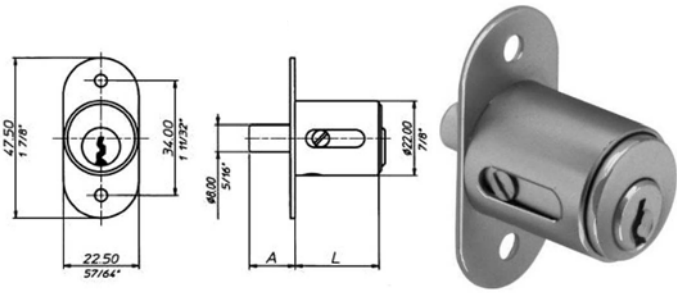

Serratura ottone finitura nichelata
Applicazione ante scorrevoli
2 uscite chiave - Rotazione 120^
Chiusura meccanismo push
Cilindro a spine mm 20,0x20
Dimensioni mm 22,5x47,5
2 chiavi

82447		20	Pz	**18,7400**

Cod	Specifiche	Cf	Imb UM	Listino

SERRATURA MOBILI PUSH 2324

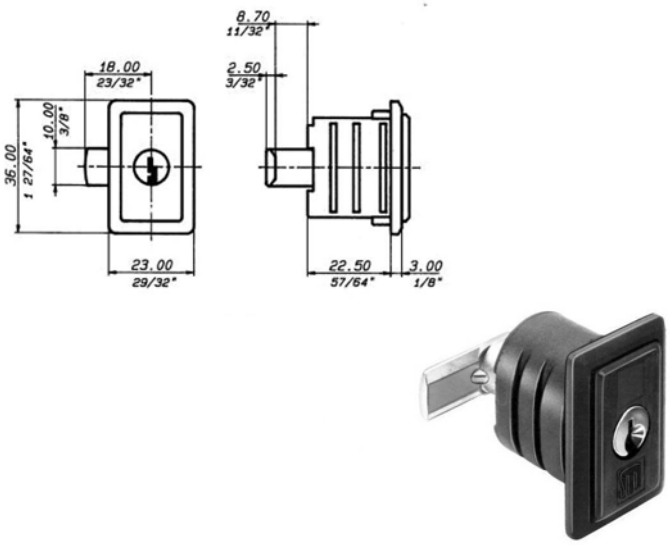

Serratura resina colore nero
Applicazione ante scorrevoli
2 uscite chiave - Rotazione 180^
Chiusura meccanismo push con leva mm 6,5
Cilindro a spine MERONI serie 23
Dimensioni mm 23,0x36,0
2 chiavi

Cod		Cf	Imb UM	Listino
82448		20	Pz	**15,9000**

SERRATURA MOBILI CATENACCIO SUP. 2130 KA

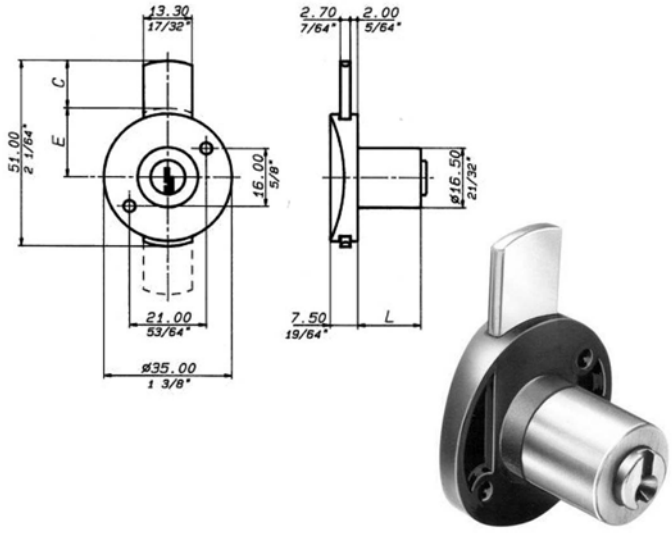

Serratura resina colore bianco
Applicazione cassetti
2 uscite chiave - Rotazione 360^
Chiusura catenaccio superiore corsa mm 13
Cilindro a spine mm 16,5x21 - Cifratura unica KA
Dimensioni mm 30
2 chiavi

Cod		Cf	Imb UM	Listino
82450	Cifratura unica	20	Pz	**12,9200**

SERRATURA MOBILI CATENACCIO SUP. 2130

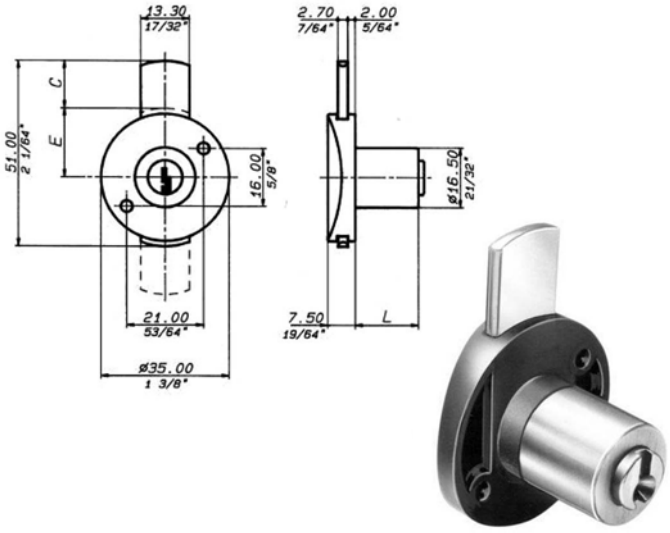

Serratura resina colore bianco
Applicazione cassetti
2 uscite chiave - Rotazione 360^
Chiusura catenaccio superiore corsa mm 13
Cilindro a spine mm 16,5x21
Dimensioni mm 30
2 chiavi

Cod		Cf	Imb UM	Listino
82449		20	Pz	**11,3800**

SERRATURA MOBILI CATENACCIO LAT. 2131

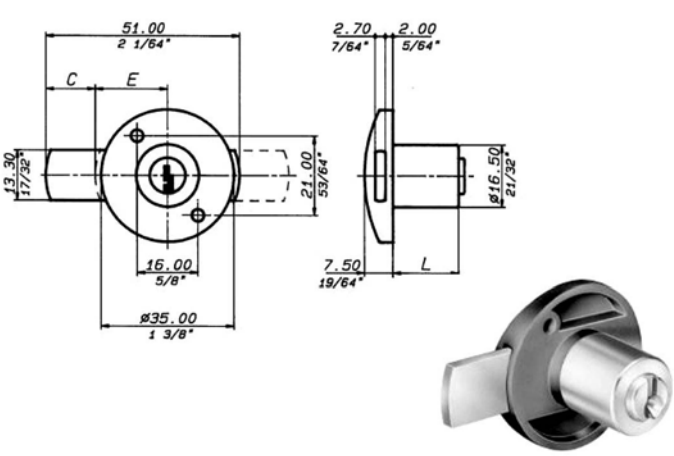

Serratura resina colore bianco
Applicazione antine
2 uscite chiave - Rotazione 360^
Chiusura catenaccio laterale corsa mm 13
Cilindro a spine mm 16,5x21
Dimensioni mm 35
2 chiavi

Cod		Cf	Imb UM	Listino
82451		20	Pz	**10,8800**

Cod	Specifiche	Cf	Imb	UM	Listino

SERRATURA MOBILI CATENACCIO LAT. 2131 KA

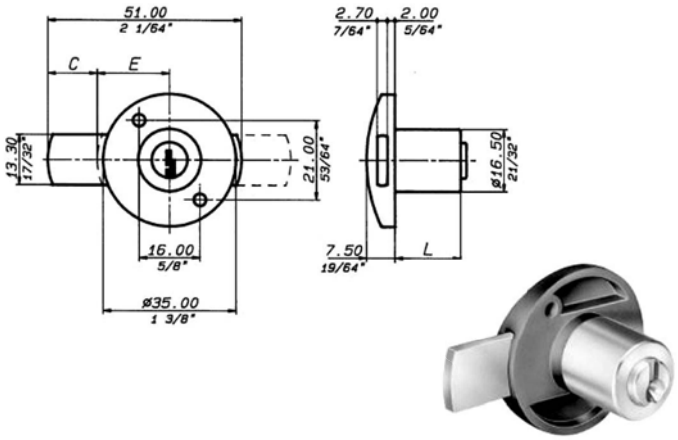

Serratura resina colore bianco
Applicazione antine
2 uscite chiave - Rotazione 360^
Chiusura catenaccio laterale corsa mm 13
Cilindro a spine mm 16,5x21 - Cifratura unica KA
Dimensioni mm 35
2 chiavi

82452	Cifratura unica		20	Pz	**13,0400**

SERRATURA MOBILI CATENACCIO LAT. 2243

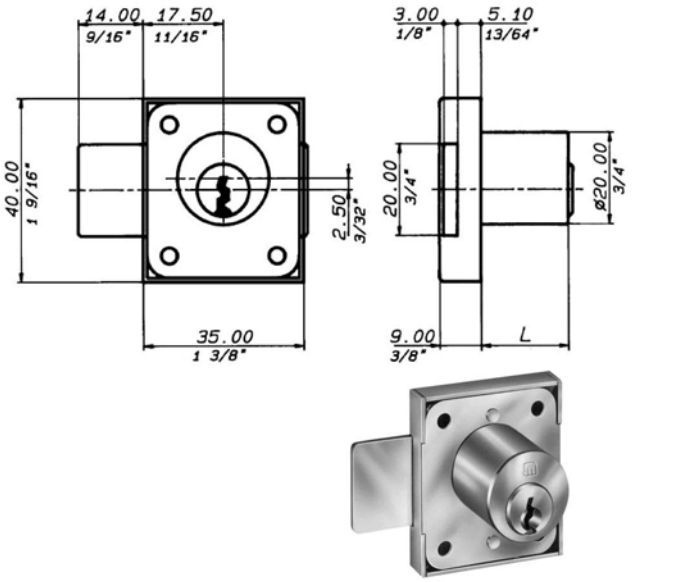

Serratura acciaio finitura ottonata
Applicazione antine
2 uscite chiave - Rotazione 360^
Chiusura catenaccio laterale corsa mm 14
Cilindro a spine mm 20x20
Dimensioni mm 35x40
2 chiavi

82454			20	Pz	**15,2400**

SERRATURA MOBILI CATENACCIO SUP. 2241

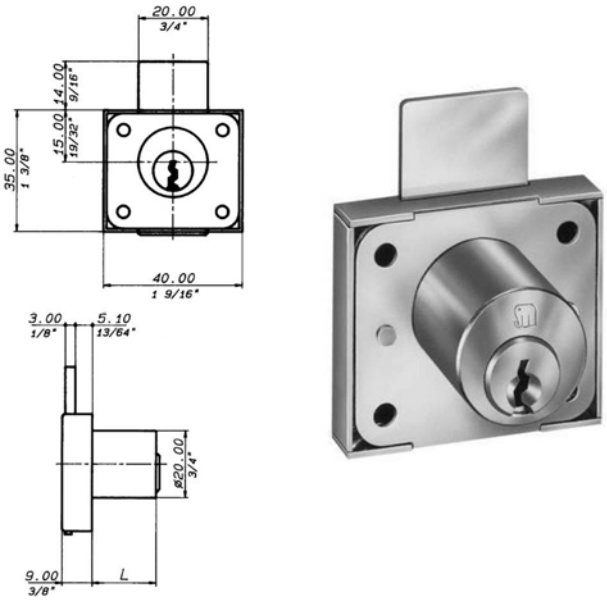

Serratura acciaio finitura ottonata
Applicazione cassetti e antine
2 uscite chiave - Rotazione 360^
Chiusura catenaccio superiore corsa mm 14
Cilindro a spine mm 20x20
Dimensioni mm 35x40
2 chiavi

82453			20	Pz	**15,2400**

SERRATURA MOBILI CATENACCIO SUP. 2630

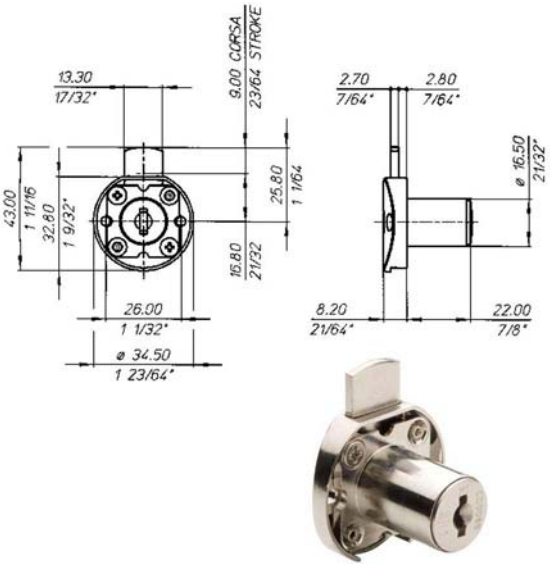

Serratura zama finitura nichelata
Applicazione cassetti e antine
2 uscite chiave - Rotazione 180^
Chiusura catenaccio superiore corsa mm 9,4
Cilindro a spine estraibile mm 16,5x22
Dimensioni mm 34,5x32.8
2 chiavi

82455			20	Pz	**11,2000**

Cod	Specifiche	Cf	Imb	UM	Listino

SERRATURA MOBILI CATENACCIO INF. 2632

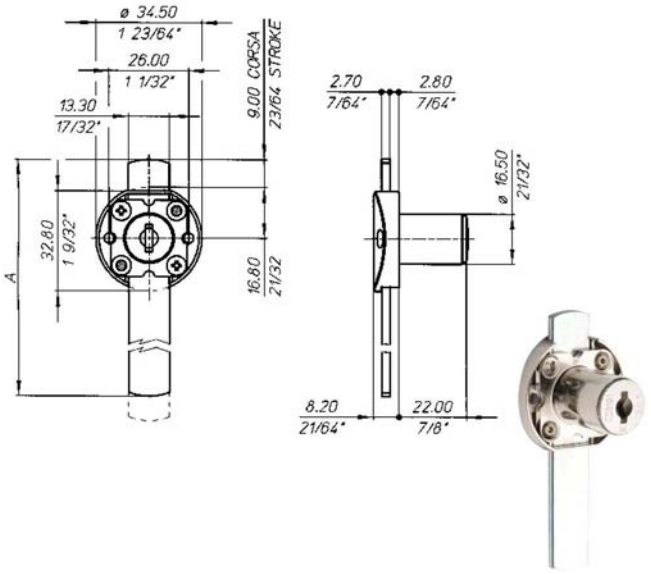

Serratura zama finitura nichelata
Applicazione cassettiere
1 uscita chiave - Rotazione 90^
Chiusura catenaccio inferiore lunghezza mm 600
Cilindro a spine estraibile mm 16,5x22
Dimensioni mm 34,5x32.8
2 chiavi

82456	20	Pz		**13,6000**

SERRATURA MOBILI INFILARE M32

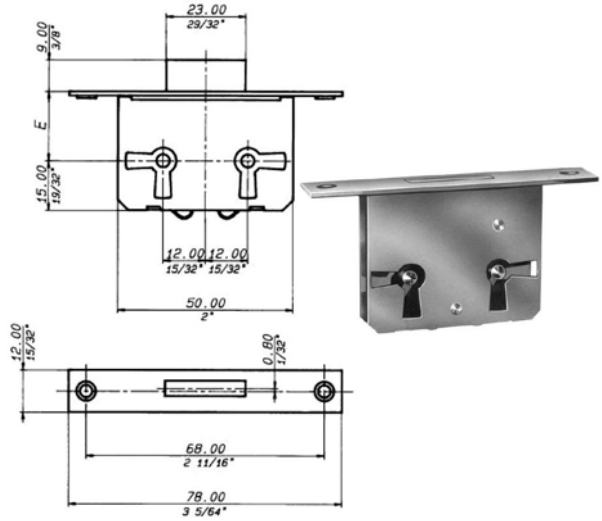

Serratura ferro lucido 1 leva
Infilare cassetti e antine
Frontale bordo quadro ottonato
2 uscite chiavi
Fornita senza chiave
Adatta chiave MERONI 699

14929	E20	20	Pz	**5,4400**
14931	E30	20	Pz	**5,4400**
14932	E35	20	Pz	**6,5600**
14933	E40	20	Pz	**6,5600**
14934	E45	20	Pz	**6,5600**
14935	E50	20	Pz	**6,5600**

Cod	Specifiche	Cf	Imb	UM	Listino

SERRATURA MOBILI INFILARE BT MPE

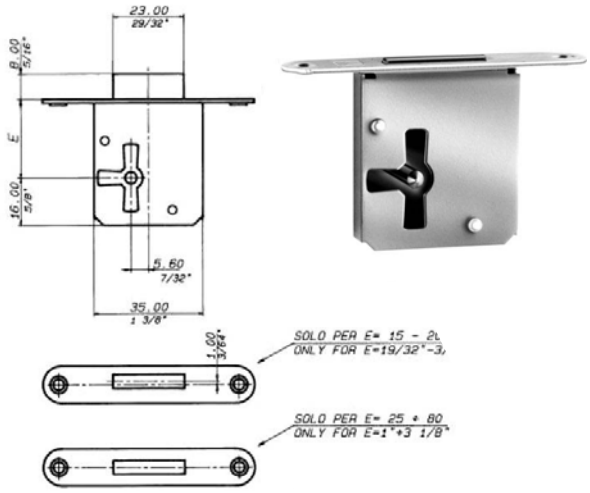

Serratura ferro lucido 1 leva
Infilare cassetti e antine
Frontale bordo tondo ottonato
Fornita senza chiave
Adatta chiave MERONI 699

81748	E20 Dx	20	Pz	**4,3400**
81750	E25 Dx	20	Pz	**4,3400**
81751	E25 Sx	20	Pz	**4,3400**
81752	E30 Dx	20	Pz	**4,3400**
81753	E30 Sx	20	Pz	**4,3400**
81754	E35 Dx	20	Pz	**7,5200**
81755	E35 Sx	20	Pz	**7,5200**
81757	E40 Dx	20	Pz	**7,5200**
81758	E45 Dx	20	Pz	**7,5200**
81759	E45 Sx	20	Pz	**7,5200**
81760	E50 Dx	20	Pz	**7,5200**
81761	E50 Sx	20	Pz	**7,5200**

CHIAVE SERRATURE NICHELATA 22-53-12R



Chiave serrature mobili
Nichelata
Adatta per serrature mobili

24588					Pz	**1,5000**
86514	0 Pz 10			SA	Cf	**17,1800**

Cod	Specifiche	Cf	Imb	UM	Listino

POMOLO PREMIAPRI NOVA BAGNI N12

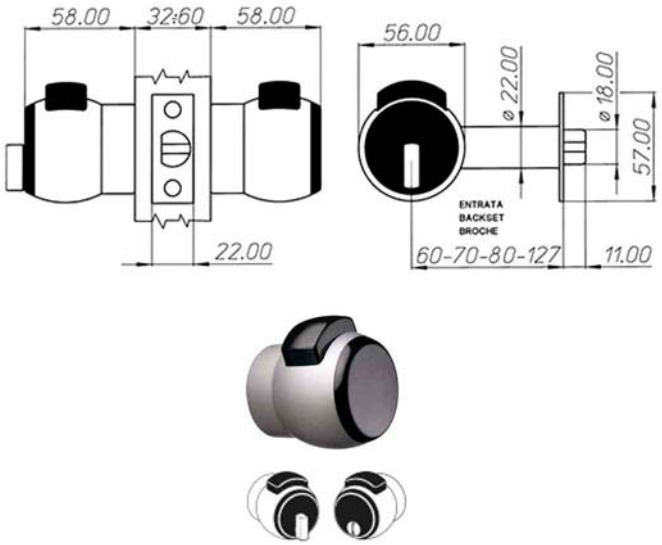

Pomolo premiapri Nova classico
Acciaio verniciato
Bloccaggio con girevole dall'interno
Segnale libero/occupato dall'esterno
Adatto per porte bagno

06848	grigio	SC	20	Pz	**33,6000**
06849	nero	SC	20	Pz	**33,6000**

POMOLO PREMIAPRI NOVA UFFICI N13

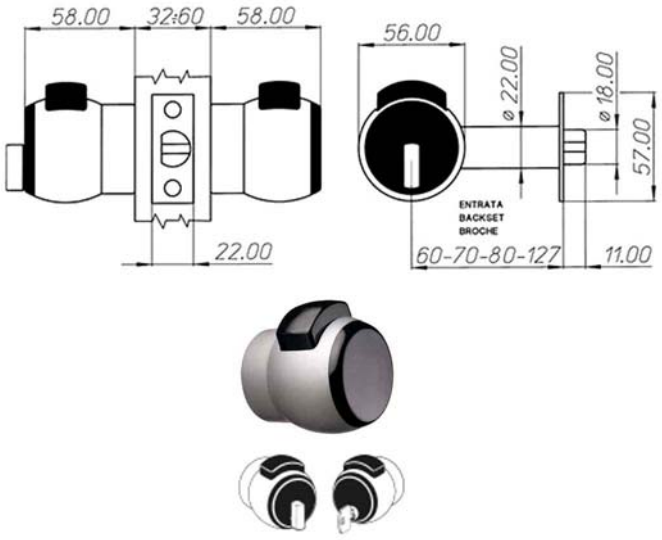

Pomolo premiapri Nova classico
Acciaio verniciato
Bloccaggio con girevole dall'interno
Bloccaggio con chiave dall'esterno
Adatto per porte ingresso e ufficio

06850	grigio	SC	20	Pz	**46,4000**
06851	nero	SC	20	Pz	**46,4000**

POMOLO PREMIAPRI NOVA UFFICI N15

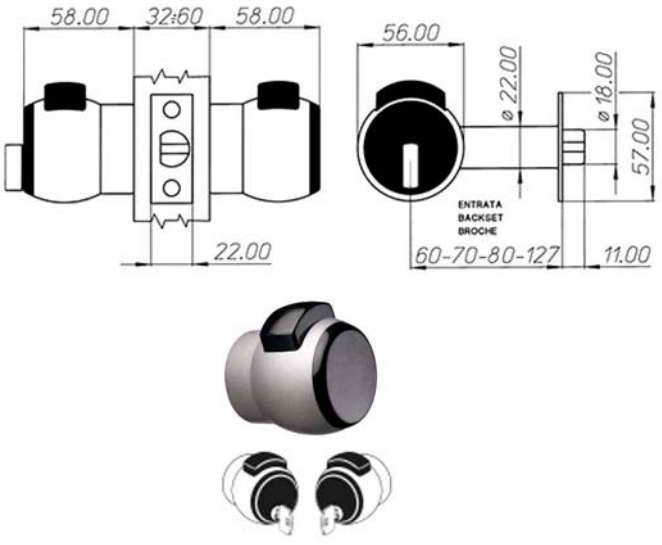

Pomolo premiapri Nova classico
Acciaio verniciato
Bloccaggio con chiave dall'interno
Bloccaggio con chiave dall'esterno
Adatto per porte ingresso e ufficio

06852	grigio	SC	20	Pz	**61,2000**
06853	nero	SC	20	Pz	**61,2000**

CONTROBORDO POMOLI PREMIAPRI STANDARD

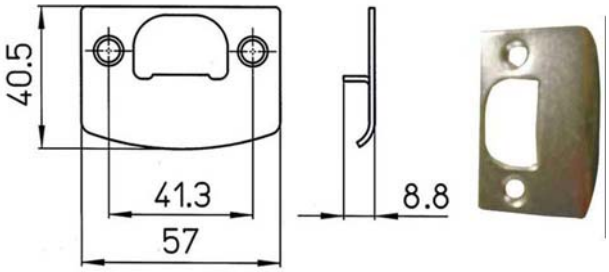

Controbordo pomoli premiapri Nova
Ottone nichelato
Dimensioni mm 40x57

06854	mm 40x57			Pz	**2,2200**

Cod	Specifiche	Cf	Imb UM	Listino

CONTROBORDO POMOLI PREMIAPRI PROFILATI



Controbordo pomoli premiapri Nova
Resina colore nero
Adatto per profilati alluminio
Dimensioni mm 40x60

06855	mm 40x60		Pz	**2,8000**

CONTROBORDO POMOLI PREMIAPRI REGOLABILE



Controbordo pomoli premiapri Nova
Resina colore nero
Adatto per profilati alluminio
Regolabile orizzontalmente
Dimensioni mm 35x63

06856	mm 35x63		Pz	**3,2400**

SCROCCO POMOLI PREMIAPRI



Scrocco tubolare per pomoli premiapri Nova
Bordo quadro ottone nichelato
Entrata mm 60-70-80

06857	E60		Pz	**9,0600**
06858	E70		Pz	**11,0200**
06859	E80		Pz	**11,0200**

Cod	Specifiche	Cf	Imb UM	Listino

SCROCCO PREMIAPRI PORTE VETRO GLA70

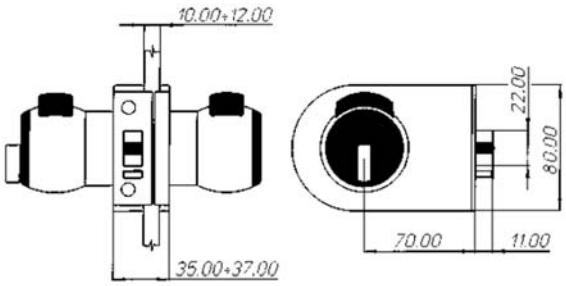



Scrocco antiscasso pomoli premiapri porte vetro
Dimensioni piastra mm 120x80
Pomoli non inclusi
Finitura verniciata argento

82468			Pz	**46,8000**

ROSETTA POMOLI PREMIAPRI 1071



Rosetta pomoli premiapri Nova classico
Resina colore nero
Diametro estermo mm 70 interno mm 39

82469			Pz	**3,3600**

Cod	Specifiche	Cf	Imb UM	Listino

SEGNALATORE OCCUPATO PREMIAPRI NSG



Indicatore occupato pomoli premiapri Nova classico
Resina colore nero

82470		SC	Pz	**21,6000**

CHIAVE CILINDRI M1

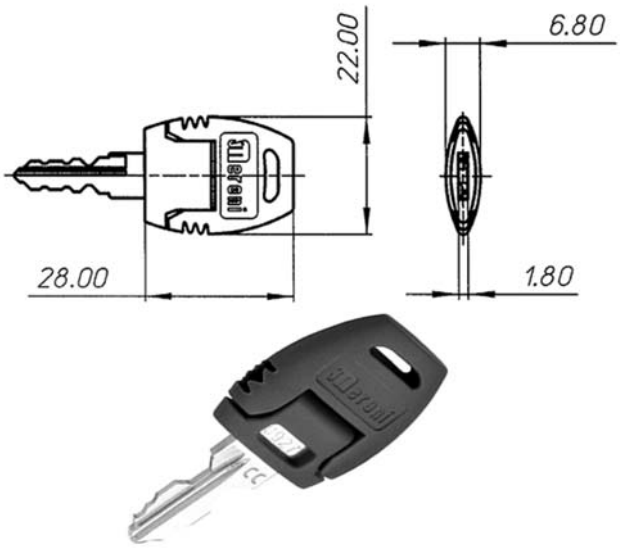

Chiave reversibile ottone nichelato
Testa plastica colore grigio scuro
Adatta cilindri MERONI serie 26 M1
Profilo CB-CC-CD-CI

82463	26H CB		SC	100* Pz	**1,1000**
82464	26H CC		SC	100* Pz	**1,1000**
82465	26H CD		SC	100* Pz	**1,1000**
82466	26H CI		SC	100* Pz	**1,1000**
86509	26H CB	Pz 10	SA	Cf	**13,1800**
86510	26H CC	Pz 10	SA	Cf	**13,1800**
86511	26H CD	Pz 10	SA	Cf	**13,1800**
86512	26H CI	Pz 10	SA	Cf	**13,1800**

CHIAVE CILINDRI M4

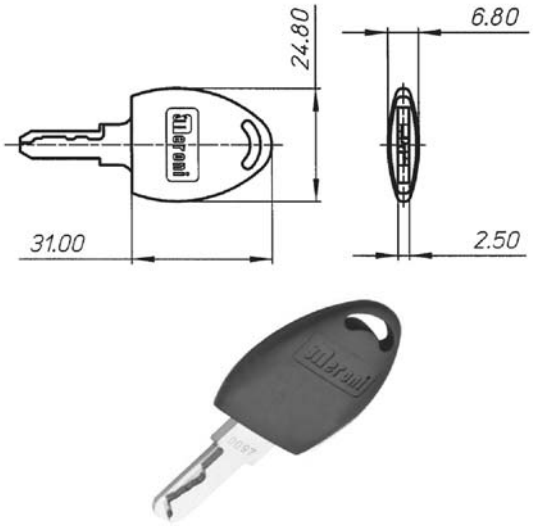

Chiave reversibile ottone nichelato
Testa plastica colore grigio scuro
Adatta cilindri MERONI serie 26 M4

82467	26H		SC	100* Pz	**1,5800**
86513	26H	Pz 10	SA	Cf	**17,9800**

SERRATURA MOBILI APPLICARE



Serratura ferro antico modello mezza scatola
Applicazione cassetti e antine
2 uscite chiavi - 1 mandata
Fornita senza chiave
Utilizzo destra/sinistra

Cod				Cf	Imb	UM	Listino
60719	9000 E20 dx/sx	43x70	fe ant		6	Pz	**5,4800**
60720	9003 E25 dx/sx	47x70	fe ant		6	Pz	**5,4800**
60721	9006 E30 dx/sx	55x70	fe ant		6	Pz	**5,4800**
60722	9009 E35 dx/sx	57x70	fe ant		6	Pz	**5,9600**
60723	9012 E40 dx/sx	64x70	fe ant		6	Pz	**5,9600**

BOCCHETTA OVALE OTTONE



Bocchetta ovale intagliata
Ottone finitura antica
Foro chiave mobili
Dimensioni mm 23 h 34

Cod				Cf	Imb	UM	Listino
60694	7701	23x34	ottone antico		25	Pz	**2,3000**

BOCCHETTA OVALE OTTONE



Bocchetta ovale liscia
Ottone finitura antica/lucida
Foro chiave mobili
Dimensioni mm 18 h 36

Cod				Cf	Imb	UM	Listino
60696	7753	18x36	ottone antico		25	Pz	**2,2600**
60697	7754	18x36	ottone lucido		25	Pz	**4,8000**

BOCCHETTA OVALE OTTONE



Bocchetta ovale liscia
Ottone finitura antica/lucida
Foro chiave mobili
Dimensioni mm 22 h 37

Cod				Cf	Imb	UM	Listino
60698	7758	22x37	ottone antico		25	Pz	**2,1600**
60699	7761	22x37	ottone lucido		25	Pz	**4,8000**

BOCCHETTA SAGOMATA OTTONE



Bocchetta sagomata liscia
Ottone finitura lucida
Foro chiave mobili
Dimensioni mm 17 h 52

Cod				Cf	Imb	UM	Listino
60702	7749	17x52	ottone lucido		25	Pz	**3,5000**

CHIAVE CLASSICA OTTONE



Chiave serrature mobili stile classico
Ottone finitura antica/florance/lucida
Passo N
Gambo lunghezza mm 42
diametro mm 6 foro mm 4
Mappa altezza mm 8,4 larghezza mm 6,0

Cod					Cf	Imb	UM	Listino
60703	8333	42	ottone antico		SC	25*	Pz	**3,8400**
60705	8335	42	ottone lucido		SC	25*	Pz	**4,9600**
86515	8333	42	ott.antico	Pz 10	SA		Cf	**40,6000**

CHIAVE CLASSICA ZAMA



Chiave serrature mobili stile classico
Zama finitura florance
Passo N
Gambo lunghezza mm 42
Diametro mm 6 foro mm 4
Mappa altezza mm 8,4 larghezza mm 6,0

Cod					Cf	Imb UM	Listino
60710	8509	42	florance		SC	25* Pz	**3,6000**
86516	8509	42	florance	Pz 10	SA	Cf	**38,2000**

CHIAVE BAROCCO OTTONE



Chiave serrature mobili stile barocco
Ottone finitura antica
Passo N
Gambo lunghezza mm 42
Diametro mm 6 foro mm 4
Mappa altezza mm 8,4 larghezza mm 6,0

Cod				Cf	Imb UM	Listino
60706	8390	42	ottone antico	SC	10* Pz	**4,3800**

CHIAVE ARTE POVERA OTTONE



Chiave serrature mobili stile arte povera
Ottone finitura antica
Passo N
Gambo lunghezza mm 34/38/42/44/53
Diametro mm 6 foro mm 4
Mappa altezza mm 8,4 larghezza mm 6,0

Cod				Cf	Imb UM	Listino
88112	8421	34	ottone antico	SC	10* Pz	**3,2600**

CHIAVE ARTE POVERA OTTONE



Chiave serrature mobili stile arte povera
Ottone finitura antica
Passo N
Gambo lunghezza mm 34/38/42/44/53
Diametro mm 6 foro mm 4
Mappa altezza mm 8,4 larghezza mm 6,0

Cod				Cf	Imb UM	Listino
88113	8423	38	ottone antico	SC	10* Pz	**3,2600**
60708	8424	42	ottone antico	SC	25* Pz	**3,6400**
88114	8430	44	ottone antico	SC	10* Pz	**3,8000**
88115	8431	53	ottone antico	SC	10* Pz	**3,8800**

CHIAVE IMPERO OTTONE ANTICO



Chiave serrature mobili stile impero
Ottone finitura antica
Passo N
Gambo lunghezza mm 34/44
Diametro mm 6 foro mm 4
Mappa altezza mm 8,4 larghezza mm 6,0

Cod				Cf	Imb UM	Listino
88116	8304	34	ottone antico	SC	10* Pz	**3,8000**
88117	8308	44	ottone antico	SC	10* Pz	**3,8800**

Cod	Specifiche	Cf	Imb	UM	Listino

CILINDRO TONDO DOPPIO 013200



Corpo ottone
Perni e controperni ottone
Molle bronzo fosforoso
Diametro mm 25/33 - Lunghezza mm 20
3 chiavi
Per serrature 127 147 255 343 433

24453	013200	mm 25x20	10	Pz	**26,2000**

CILINDRO TONDO DOPPIO 014500

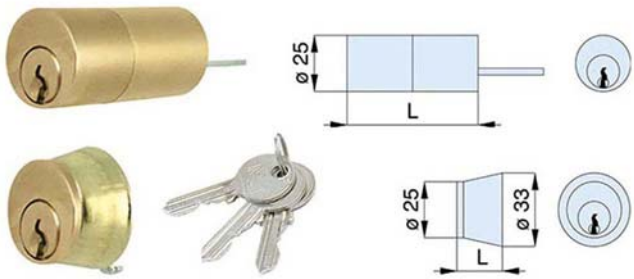

Corpo ottone
Perni e controperni ottone
Molle bronzo fosforoso
Diametro mm 25/33 - Lunghezza mm 50
3 chiavi
Per serrature 436

24458	014500	mm 25x20+25x50	10	Pz	**29,8000**

CILINDRO INFILARE TONDO 019

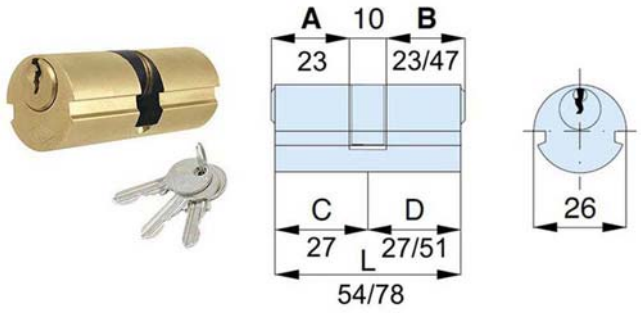

Corpo ottone
Leva centrale
Diametro mm 26
3 chiavi
Per serrature 149 288 313 317 345 427 437 572
573 574

24454	019560	mm 26x54-23-23	10	Pz	**16,5400**
24455	019800	mm 26x78-23-47	10	Pz	**22,4000**

CILINDRO INFILARE TONDO 020

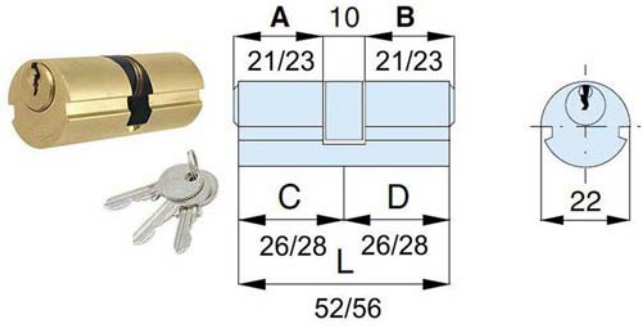

Corpo ottone
Leva centrale
Diametro mm 22
3 chiavi
Per serrature 149 288 313 801 803 805

51786	020520	mm 22x52-21-21	10	Pz	**16,3000**
28465	020560	mm 22x56-23-23	10	Pz	**16,8800**

Cod	Specifiche	Cf	Imb	UM	Listino

CILINDRO TONDO LEVA 008110

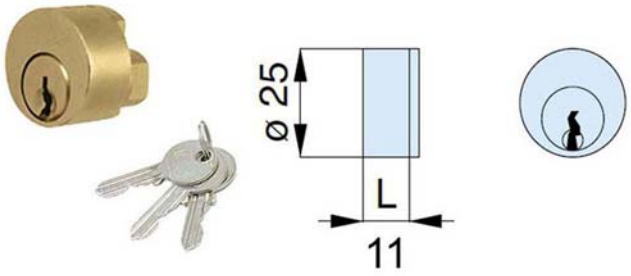

Corpo ottone
Perni e controperni ottone
Molle bronzo fosforoso
Diametro mm 25 - 3 chiavi
Per serrature 435 602

24456	008110	mm 25	10	Pz	**16,9000**

CILINDRO TONDO ASTA 012500

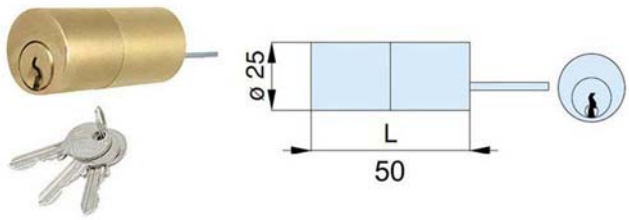

Corpo ottone
Perni e controperni ottone
Molle bronzo fosforoso
Diametro mm 25 - Lunghezza mm 50 - 3 chiavi
Per serratura 702 712

24457	012500	mm 25x50	10	Pz	**16,9000**

CILINDRO INFILARE OVALE 018560

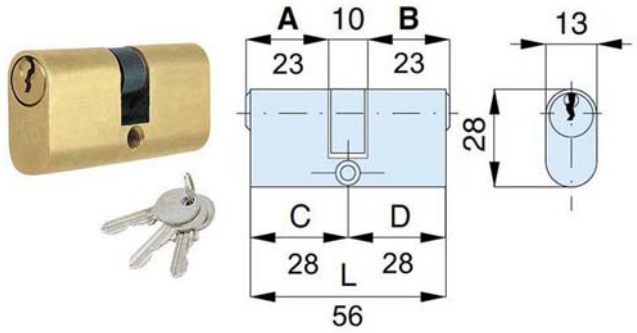

Corpo ottone - 5 spine
Perni e controperni ottone
Molle bronzo fosforoso
3 chiavi

51785	018560	mm 56-28-28	10	Pz	**13,2600**

CILINDRO INFILARE OVALE H18640

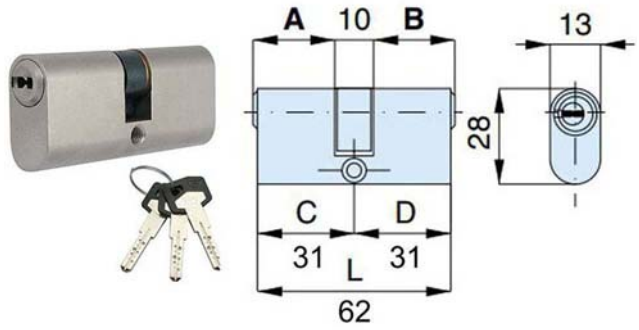

Corpo ottone - 5 spine
Perni e controperni acciaio inox
Molle acciaio inox
3 chiavi punzonate e Personal Card

82639	H18640	mm 62-31-31	SC	Pz	**33,8000**

Cod	Specifiche	Cf	Imb UM	Listino

SERRATURA FERROGLIETTO 4 MANDATE 702

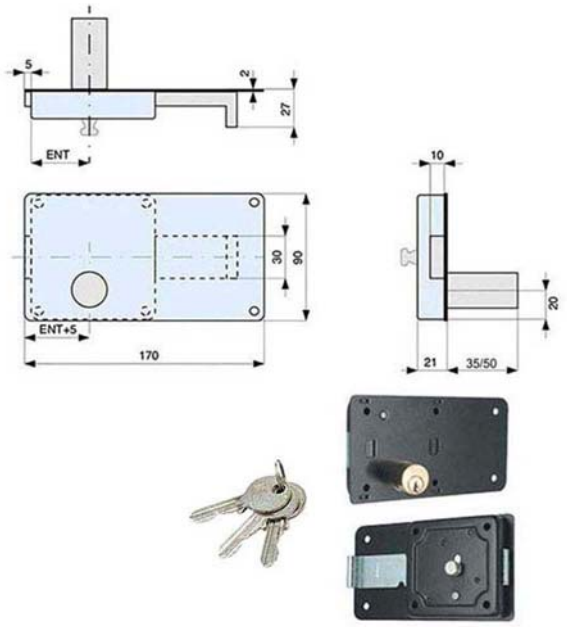

Ferroglietto verniciato nero applicare legno
Catenaccio 4 mandate - Pomolo interno
Misura scatola mm 170x90 - Entrata mm 50
Spessore scatola mm 21
Cilindro 012-35-0/012-50-0
3 chiavi

82649	702503	012-35-0	E50	SC	2* Pz	**25,8000**
24450	702505	012-50-0	E50	SC	2* Pz	**26,0000**

SERRATURA FERROGLIETTO 6 MANDATE 712

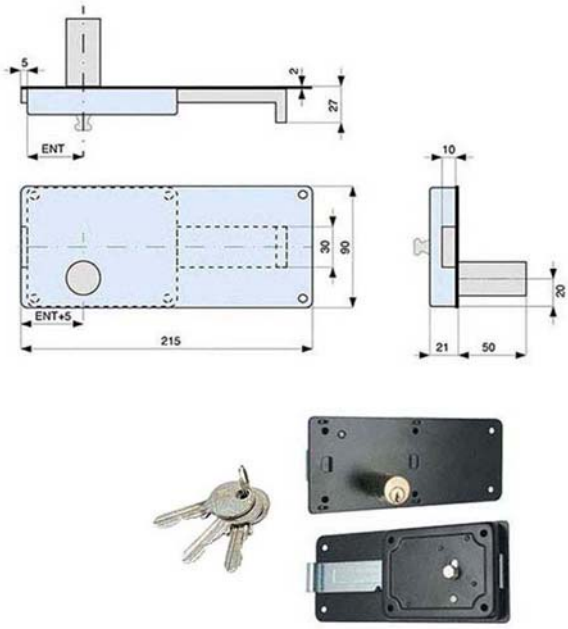

Ferroglietto verniciato nero applicare legno
Catenaccio 6 mandate - Pomolo interno
Misura scatola mm 215x90 - Entrata mm 50/60
Spessore scatola mm 21
Cilindro 012-50-0
3 chiavi

24451	712505	012-50-0	E50	SC	2* Pz	**26,0000**
24452	712605	012-50-0	E60	SC	2* Pz	**26,0000**

SERRATURA FERROGLIETTO 6 MANDATE 713

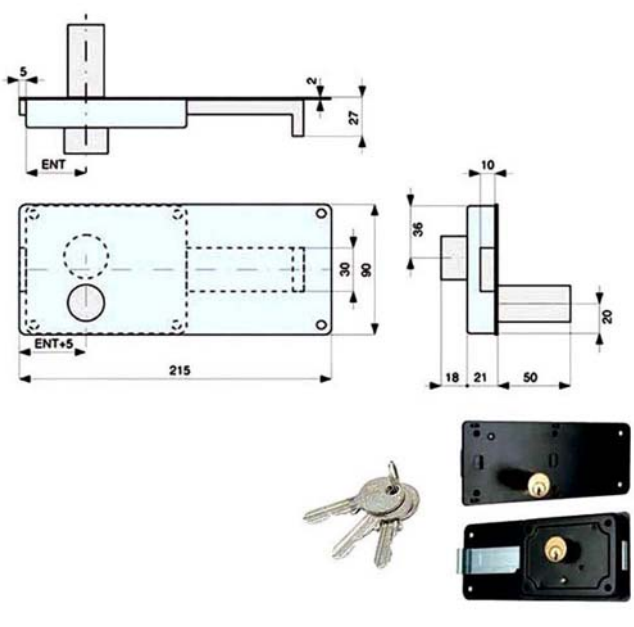

Ferroglietto verniciato nero applicare legno
Catenaccio 6 mandate - Cilindro interno
Misura scatola mm 215x90 - Entrata mm 60
Spessore scatola mm 21
Doppio cilindro 012-50-0/010-18-0
3 chiavi

82650	713605	012-50-0/010-18-0	E60	SC	2* Pz	**43,8000**

SERRATURA INFILARE FERRO 132

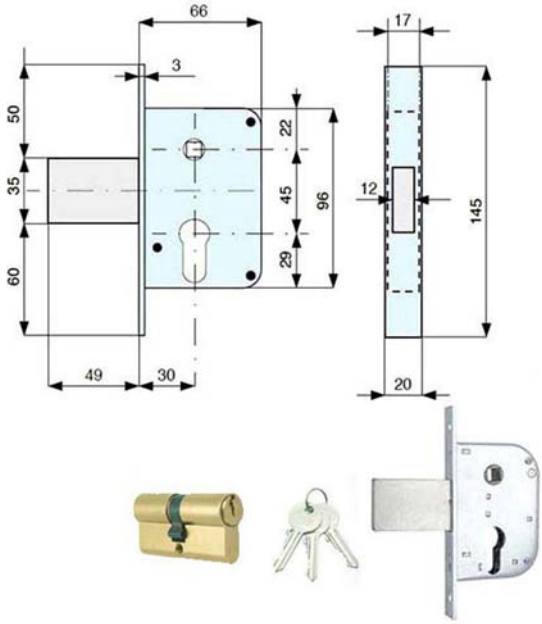

Serratura zincata infilare ferro
Scrocco bloccabile Q8
Misura scatola mm 66x 96
Misura frontale mm 20x145 - Entrata mm 30
Cilindro 015-56-0 incluso
3 chiavi

02051	132300	015-56-0	E30	mm 20	SC	2* Pz	**40,0000**

Cod	Specifiche	Cf	Imb UM	Listino

SERRATURA INFILARE FERRO 133

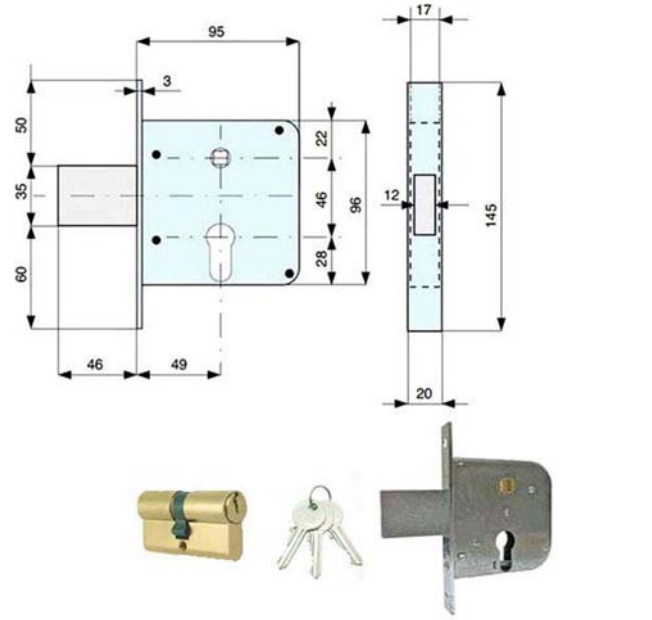

Serratura zincata infilare ferro
Scrocco con mandata Q8
Misura scatola mm 95x 96
Misura frontale mm 20x145 - Entrata mm 50
Cilindro 015-56-0 incluso
3 chiavi

02052 133500 015-56-0 E50 mm 20 SC 2 Pz **38,4000**

SERRATURA INFILARE FERRO 147

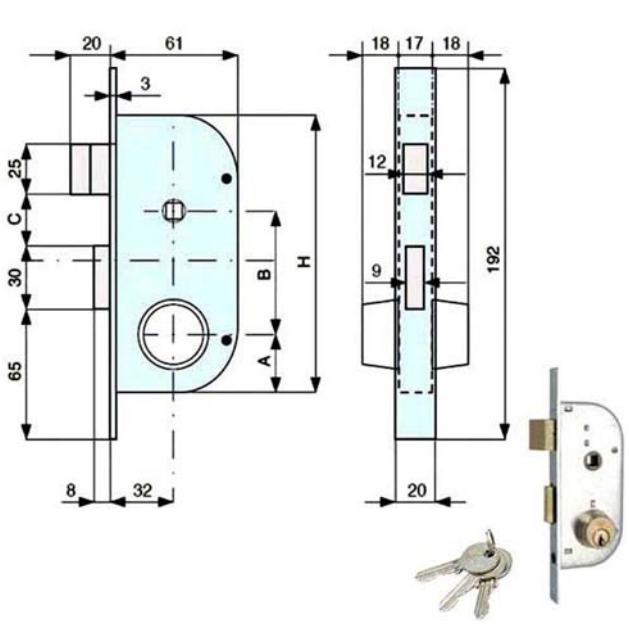

Serratura zincata infilare ferro
Scrocco reversibile Q8 - Catenaccio 2 mandate
Misura scatola mm 61x139
Misura frontale mm 20x192 - Entrata mm 32
Cilindro doppio 013-20-0 incluso
3 chiavi

24434 147320 013-20-0 E32 mm 20 SC 2* Pz **48,2000**

SERRATURA INFILARE FERRO 134

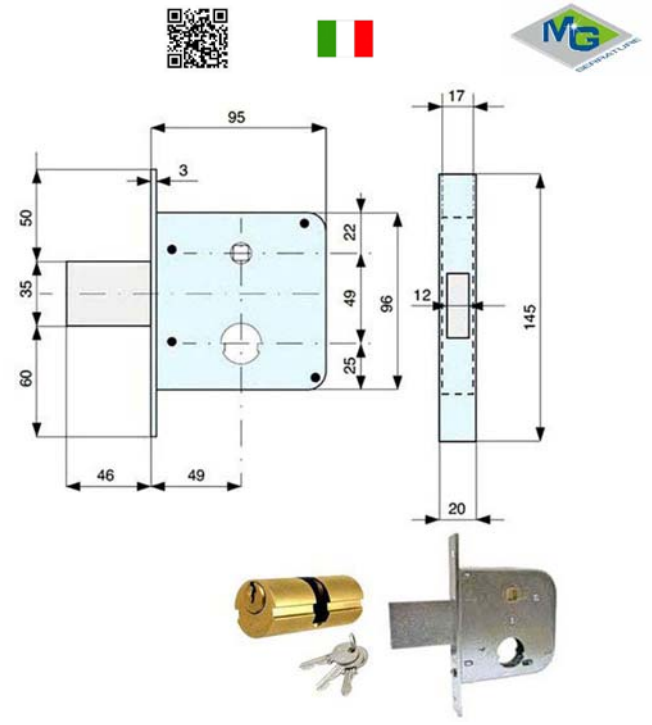

Serratura zincata infilare ferro
Scrocco con mandata Q8
Misura scatola mm 95x 96
Misura frontale mm 20x145 - Entrata mm 50
Cilindro 019-56-0 incluso
3 chiavi

02053 134500 019-56-0 E50 mm 20 SC 2 Pz **42,6000**

SERRATURA INFILARE FERRO 148

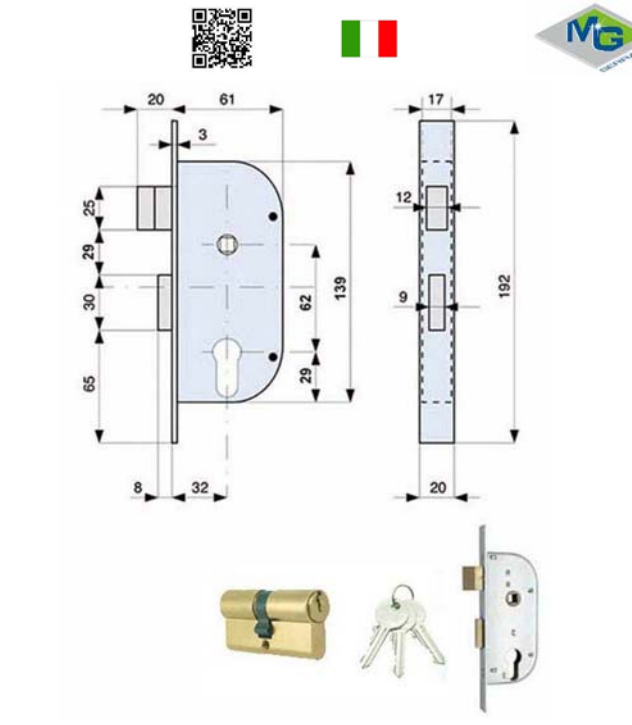

Serratura zincata infilare ferro
Scrocco reversibile Q8 - Catenaccio 2 mandate
Misura scatola mm 62x139
Misura frontale mm 20x192 - Entrata mm 32
Cilindro 015-56-0 incluso
3 chiavi

24435 148320 015-56-0 E32 mm 20 SC 2 Pz **38,4000**

Cod	Specifiche	Cf	Imb UM	Listino

SERRATURA INFILARE FERRO 148

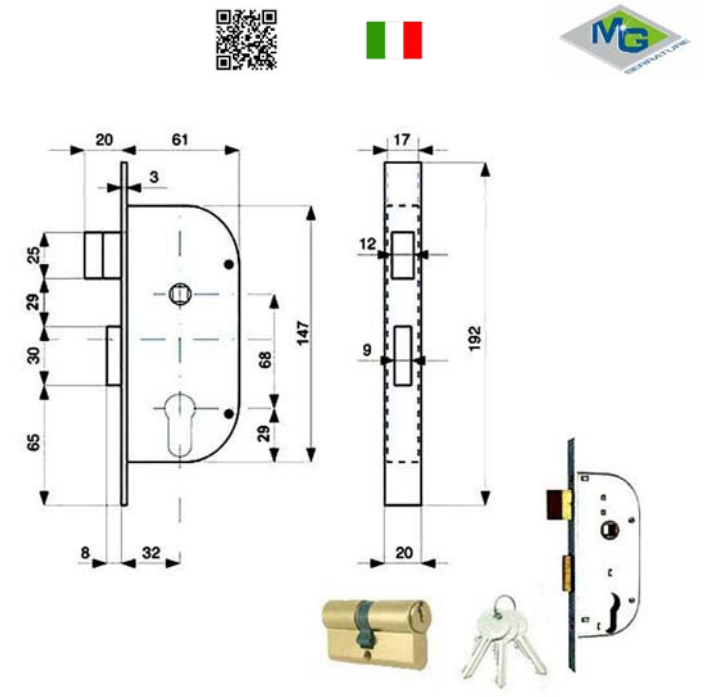

Serratura zincata infilare ferro
Scrocco reversibile Q8 - Catenaccio 2 mandate
Misura scatola mm 68x147
Misura frontale mm 20x192 - Entrata mm 32
Cilindro 015-56-0 incluso
3 chiavi

02054 148324 015-56-0 E32 mm 20 2* Pz **40,8000**

SERRATURA INFILARE FERRO 149

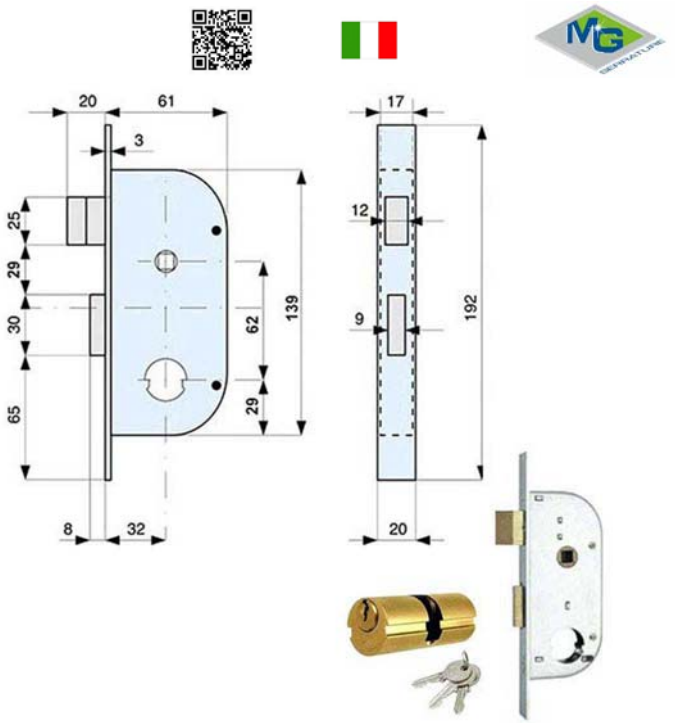

Serratura zincata infilare ferro
Scrocco reversibile Q8 - Catenaccio 2 mandate
Misura scatola mm 61x139
Misura frontale mm 20x192 - Entrata mm 32
Cilindro 020-52-0 incluso
3 chiavi

51775 149322 020-52-0 E32 mm 20 SC 2* Pz **40,4000**

SERRATURA INFILARE FERRO 149

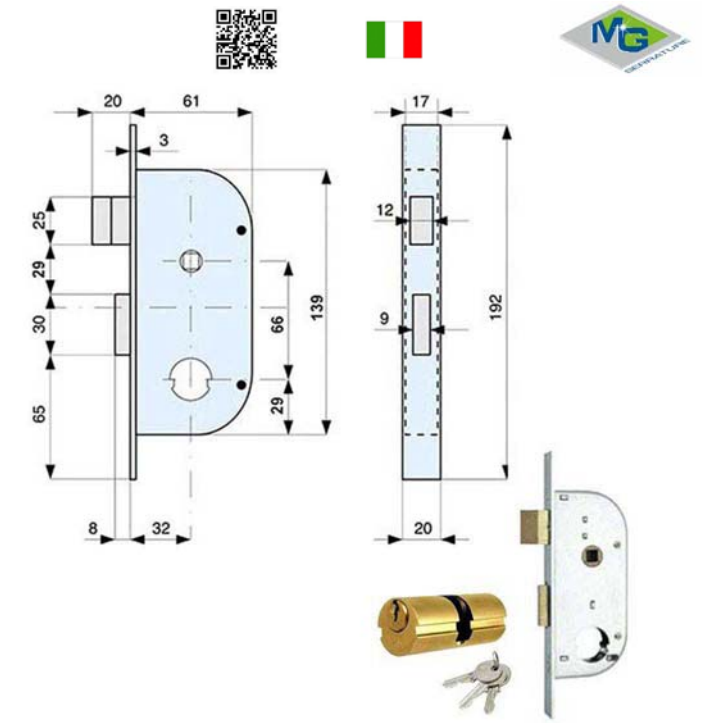

Serratura zincata infilare ferro
Scrocco reversibile Q8 - Catenaccio 2 mandate
Misura scatola mm 61x139
Misura frontale mm 20x192 - Entrata mm 32
Cilindro 019-56-0 incluso
3 chiavi

24436 149320 019-56-0 E32 mm 20 Pz **38,0000**

SERRATURA INFILARE FERRO 343

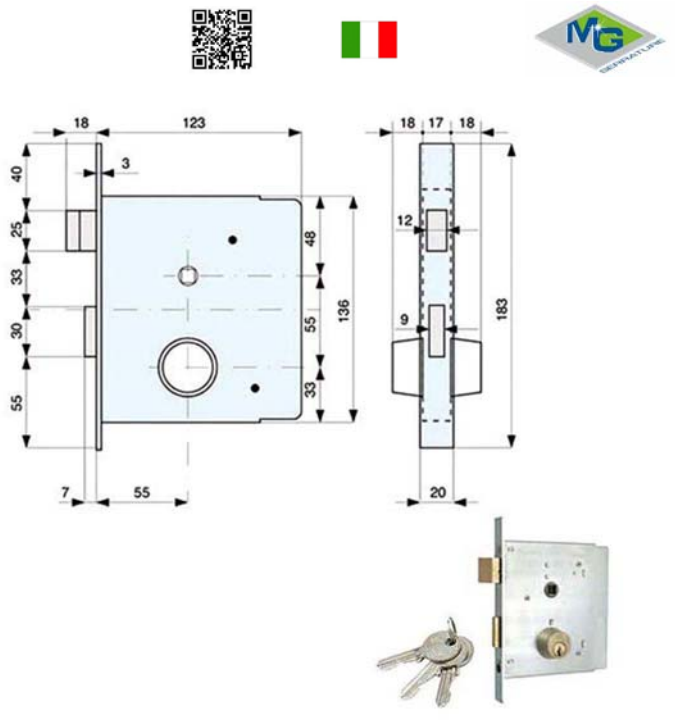

Serratura zincata infilare ferro
Scrocco reversibile Q8 - Catenaccio 2 mandate
Misura scatola mm 123x136
Misura frontale mm 20x183 - Entrata mm 55
Cilindro doppio 013-20-0 incluso
3 chiavi

02055 343550 013-20-0 E55 mm 20 SC 2* Pz **62,6000**

SERRATURA INFILARE FERRO 345

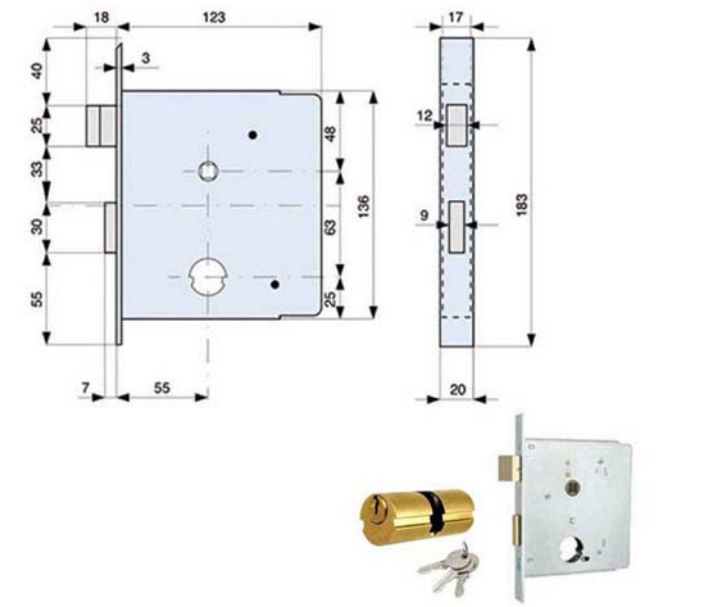

Serratura zincata infilare ferro
Scrocco reversibile Q8 - Catenaccio 2 mandate
Misura scatola mm 123x136
Misura frontale mm 20x183 - Entrata mm 55
Cilindro 019-56-0 incluso
3 chiavi

Cod	Specifiche					Cf	Imb UM	Listino
37837	345550	019-56-0	E55	mm	20	SC	2* Pz	**58,8000**

SERRATURA INFILARE FASCE ALLUMINIO 801

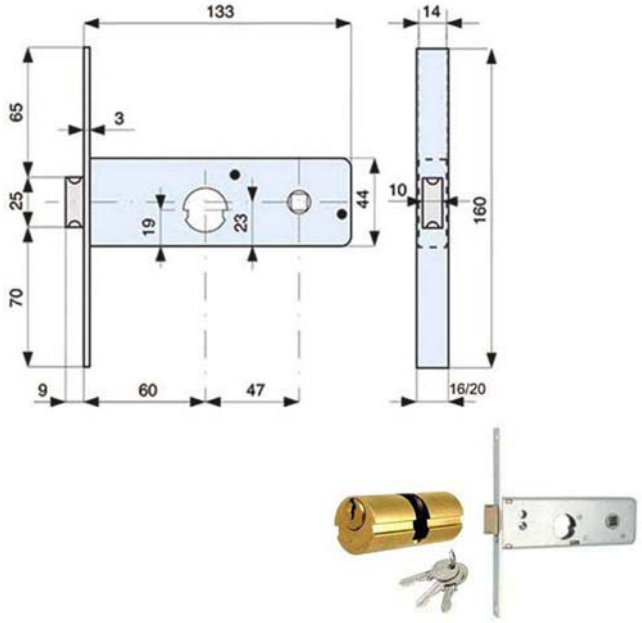

Serratura zincata infilare alluminio fasce
Scrocco catenaccio incorporato reversibile Q8
2 mandate - Misura scatola mm 133x44
Misura frontale mm 16x160/20x160 - Entrata mm 60
Cilindro 020-52-0 incluso
3 chiavi

Cod	Specifiche					Cf	Imb UM	Listino
02061	801601	020-52-0	E60	mm	16	SC	2* Pz	**32,6000**
82630	801602	020-52-0	E60	mm	20	SC	2* Pz	**32,6000**

SERRATURA INFILARE FASCE ALLUMINIO 800

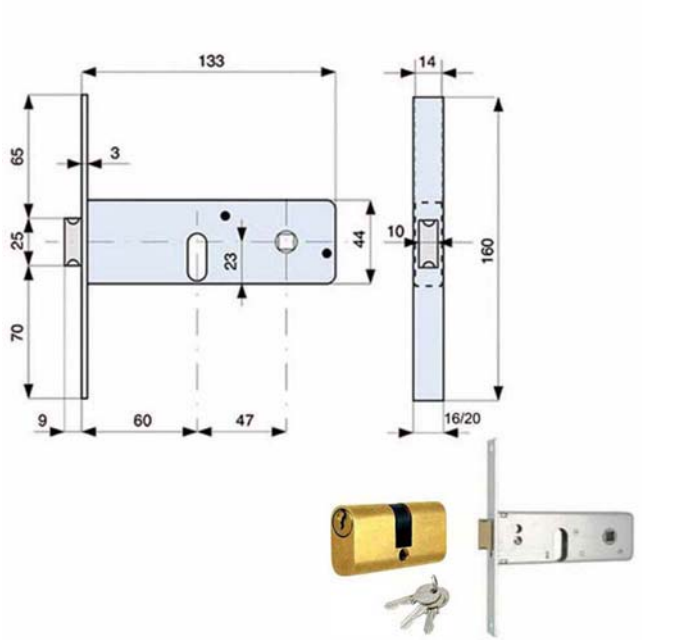

Serratura zincata infilare alluminio fasce
Scrocco catenaccio incorporato reversibile Q8
2 mandate - Misura scatola mm 133x44
Misura frontale mm 16x160/20x160 - Entrata mm 60
Cilindro 018-56-0 incluso
3 chiavi

Cod	Specifiche					Cf	Imb UM	Listino
02059	800601	018-56-0	E60	mm	16		Pz	**24,0000**
02060	800602	018-56-0	E60	mm	20	SC	2* Pz	**24,0000**

SERRATURA INFILARE FASCE ALLUMINIO 802

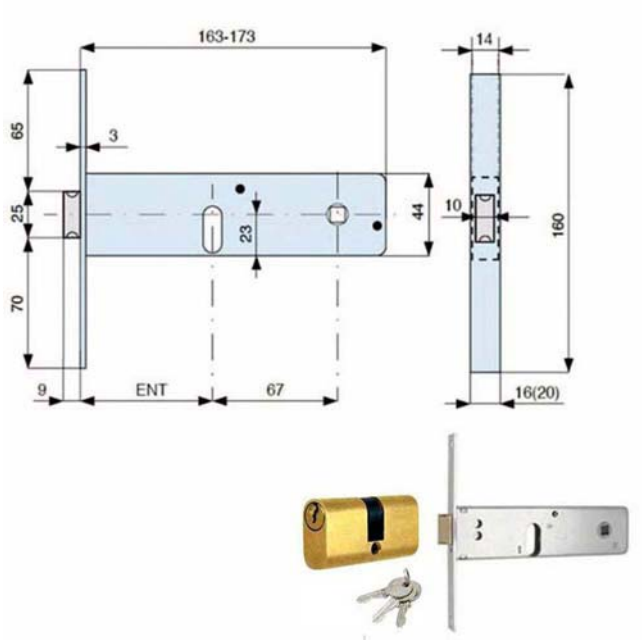

Serratura zincata infilare alluminio fasce
Scrocco catenaccio incorporato reversibile Q8
2 mandate - Misura scatola mm 163x44
Misura frontale mm 16x160/20x160 - Entrata mm 70
Cilindro 018-56-0 incluso
3 chiavi

Cod	Specifiche					Cf	Imb UM	Listino
02062	802701	018-56-0	E70	mm	16		Pz	**24,4000**
82631	802702	018-56-0	E70	mm	20	SC	2* Pz	**24,4000**

Cod	Specifiche	Cf	Imb UM	Listino

SERRATURA INFILARE FASCE ALLUMINIO 803

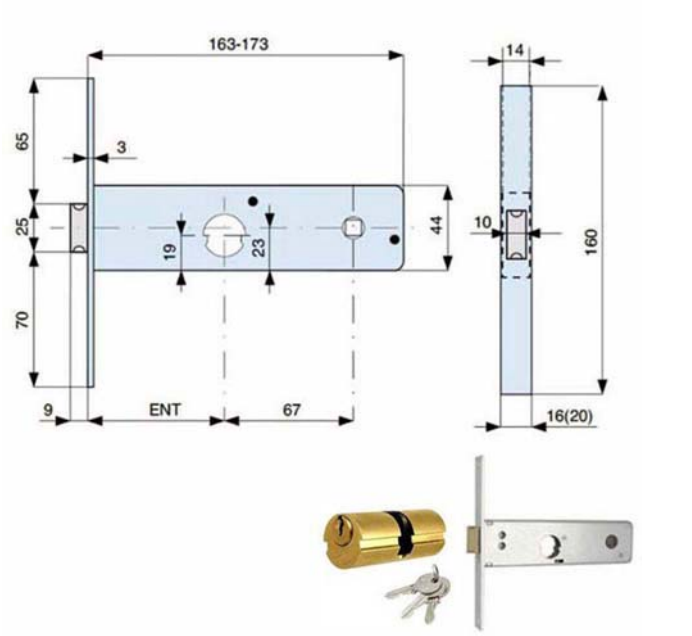

Serratura zincata infilare alluminio fasce
Scrocco catenaccio incorporato reversibile Q8
2 mandate - Misura scatola mm 163x44
Misura frontale mm 16x160/20x160 - Entrata mm 70
Cilindro 020-52-0 incluso
3 chiavi

02063	803701	020-52-0	E70	mm 16		2* Pz	**35,4000**
82632	803702	020-52-0	E70	mm 20	SC	2* Pz	**35,4000**

SERRATURA INFILARE FASCE ALLUMINIO 805

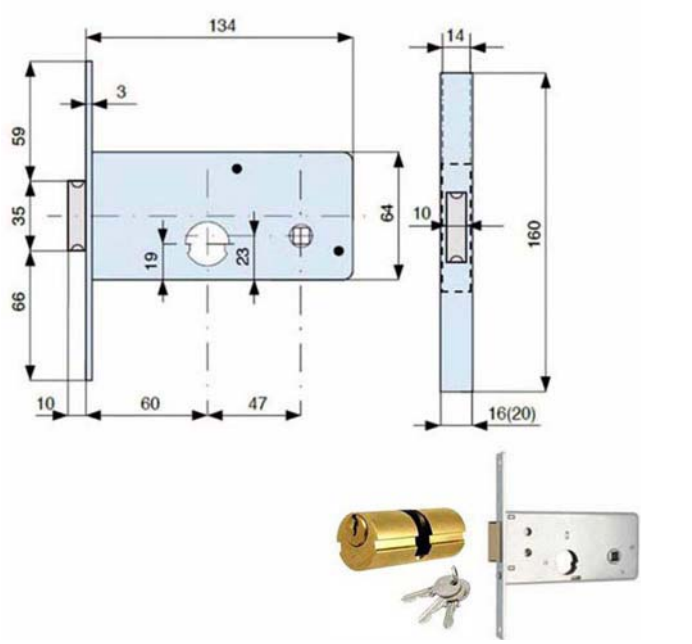

Serratura zincata infilare alluminio fasce
Scrocco catenaccio incorporato reversibile Q8
2 mandate - Misura scatola mm 134x64
Misura frontale mm 16x160/20x160 - Entrata mm 60
Cilindro 020-52-0 incluso
3 chiavi

02064	805601	020-52-0	E60	mm 16	SC	2* Pz	**29,0000**
82634	805602	020-52-0	E60	mm 20		Pz	**30,0000**

SERRATURA INFILARE FASCE ALLUMINIO 804

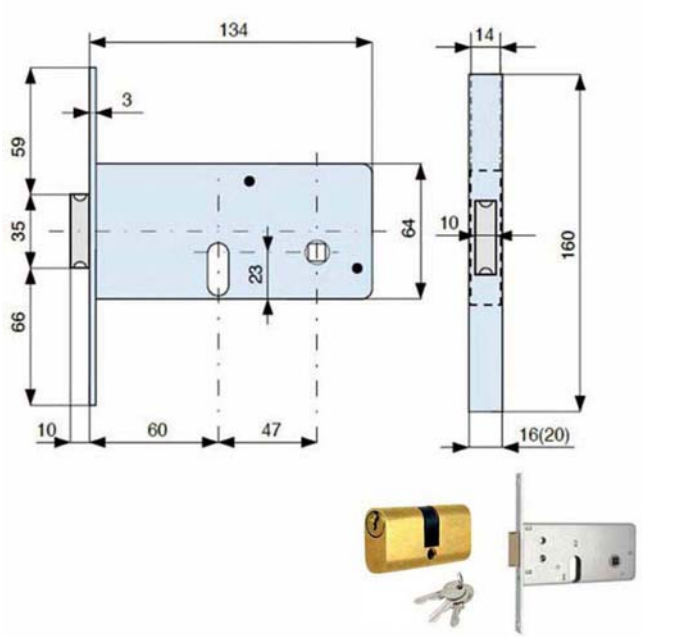

Serratura zincata infilare alluminio fasce
Scrocco catenaccio incorporato reversibile Q8
2 mandate - Misura scatola mm 134x64
Misura frontale mm 16x160/20x160 - Entrata mm 60
Cilindro 018-56-0 incluso
3 chiavi

51782	804601	018-56-0	E60	mm 16		2* Pz	**29,8000**
82633	804602	018-56-0	E60	mm 20	SC	2* Pz	**29,8000**

SERRATURA INFILARE FASCE ALLUMINIO 809

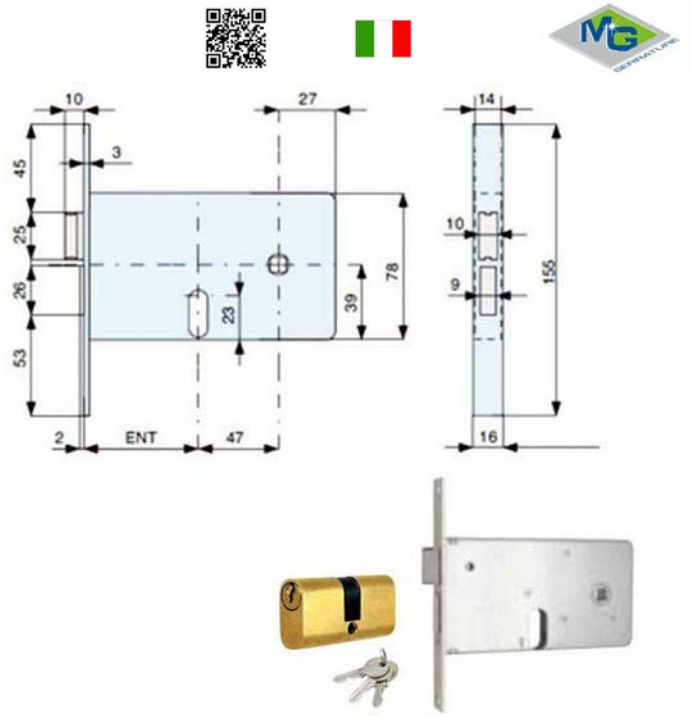

Serratura zincata infilare alluminio fasce
Scrocco reversibile Q8 - Catenaccio 2 mandate
Misura scatola mm 134x78
Misura frontale mm 16x155 - Entrata mm 60
Cilindro 018-56-0 incluso
3 chiavi

51783	809601	018-56-0	E60	mm 16	SC	2* Pz	**35,0000**

Machieraldo
Ferramenta & Casalinghi

Cod	Specifiche	Cf	Imb UM	Listino

SERRATURA INFILARE FASCE ALLUMINIO 812

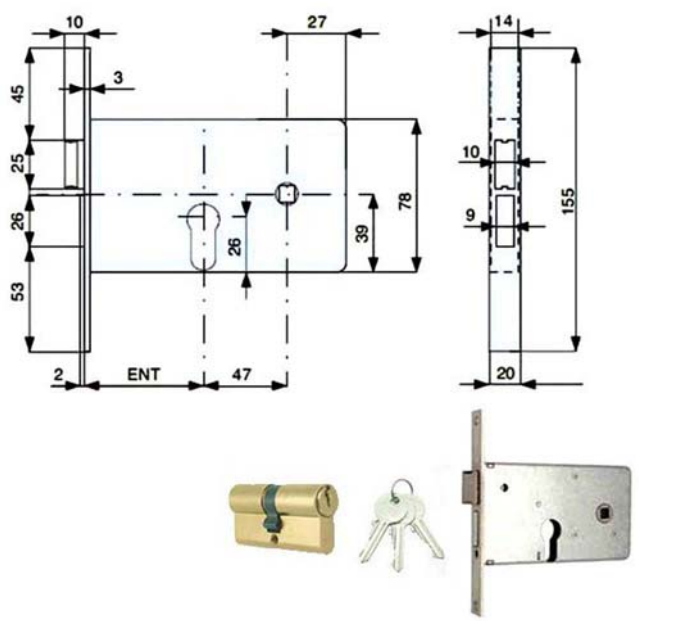

Serratura zincata infilare alluminio fasce
Scrocco catenaccio incorporato reversibile Q8
2 mandate - Misura scatola mm 134x78
Misura frontale mm 20x155 - Entrata mm 60
Cilindro 015-56-0 incluso
3 chiavi

82635	812602	015-56-0	E60	mm 20	SC	2* Pz		**35,0000**

SERRATURA INFILARE FERRO 283

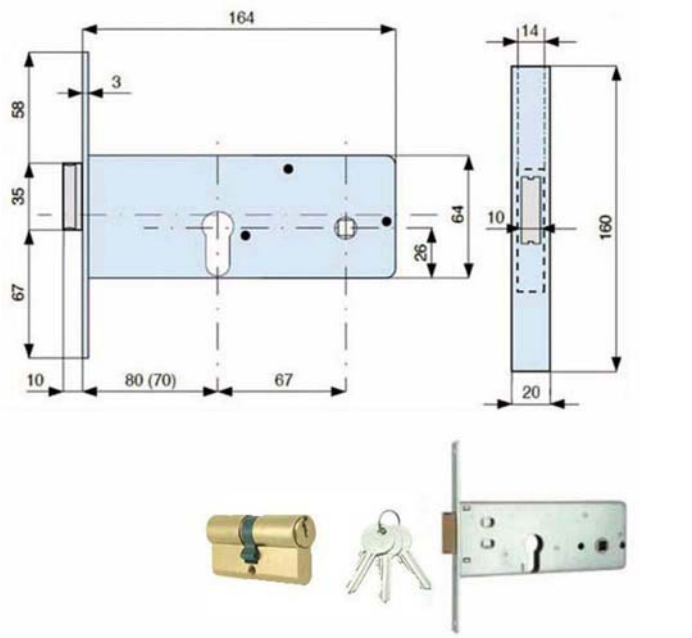

Serratura zincata infilare ferro
Scrocco catenaccio incorporato reversibile Q8
2 mandate - Misura scatola mm 164x64
Misura frontale mm 20x160 - Entrata mm 70
Cilindro 015-56-0 incluso
3 chiavi

24437	283702	015-56-0	E70	mm 20	SC	2* Pz		**40,4000**

SERRATURA INFILARE MONTANTI ALLUM. 911

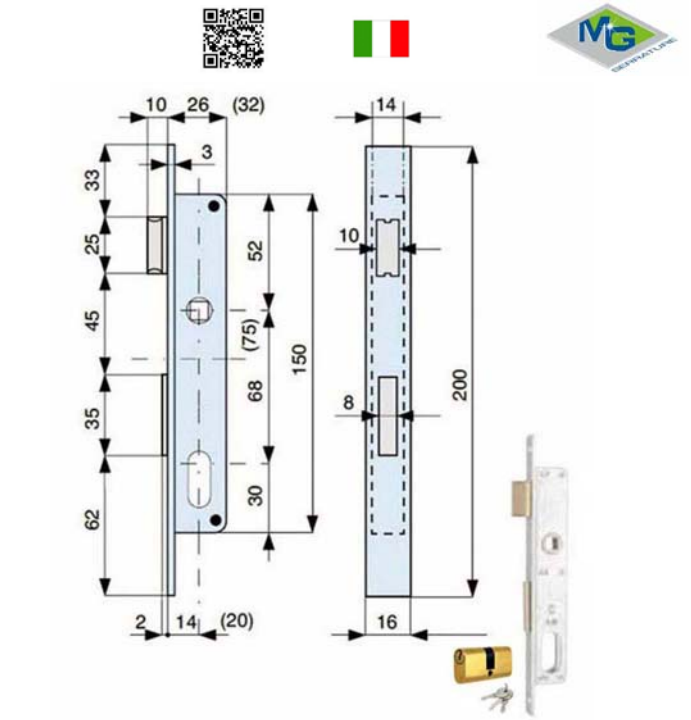

Serratura zincata infilare alluminio montanti
Scrocco reversibile Q8 - Catenaccio 1 mandata
Misura scatola mm 26x150
Misura frontale mm 16x200 - Entrata mm 14
Cilindro 018-56-0 incluso
3 chiavi

51784	911141	018-56-0	E14	mm 16	SC	Pz		**27,6000**

SERRATURA INFILARE FERRO 288

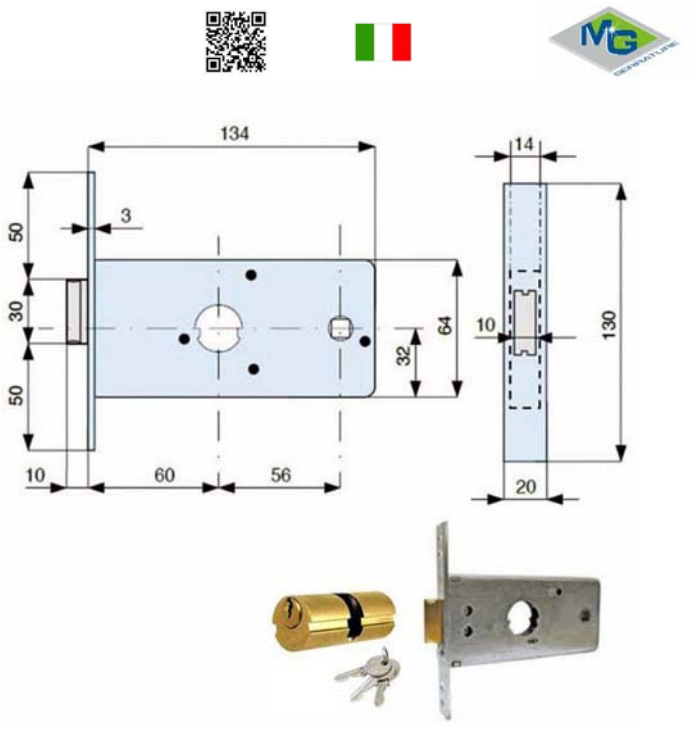

Serratura zincata infilare ferro
Scrocco catenaccio incorporato reversibile Q8
1 mandata - Misura scatola mm 134x64
Misura frontale mm 20x130 - Entrata mm 60
Cilindro 019-56-0 incluso
Cilindro 020-52-0 incluso
3 chiavi

24438	288600	019-56-0	E60	mm 20	SC	2* Pz		**40,0000**
02056	288602	020-52-0	E60	mm 20	SC	2* Pz		**40,0000**

Cod	Specifiche	Cf	Imb UM	Listino

SERRATURA INFILARE FERRO 313

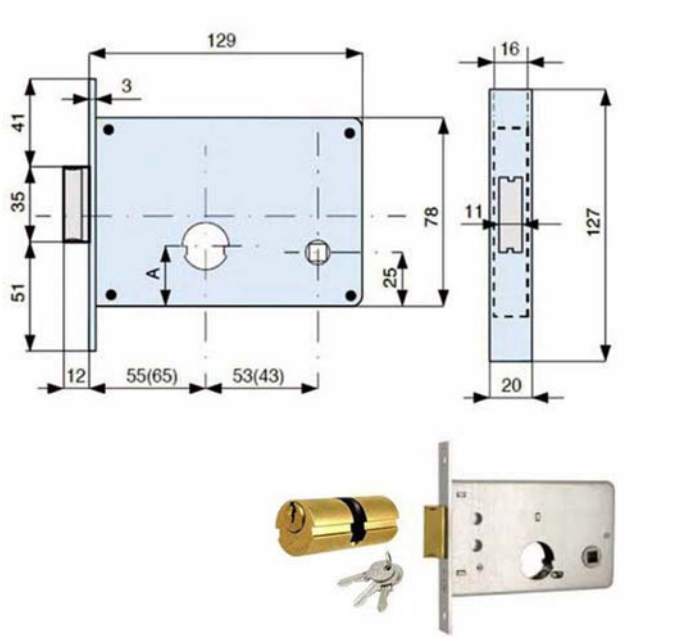

Serratura zincata infilare ferro
Scrocco catenaccio incorporato reversibile Q8
1 mandata - Misura scatola mm 129x78
Misura frontale mm 20x127 - Entrata mm 55/65
Cilindro 019-56-0 incluso
Cilindro 020-52-0 incluso
3 chiavi

51776	313550	019-56-0	E55	mm	20	2	Pz	**36,4000**
51777	313650	019-56-0	E65	mm	20	2	Pz	**36,4000**
51778	313552	020-52-0	E55	mm	20	2	Pz	**36,4000**
51779	313652	020-52-0	E65	mm	20	2	Pz	**36,4000**

SERRATURA INFILARE FERRO 316

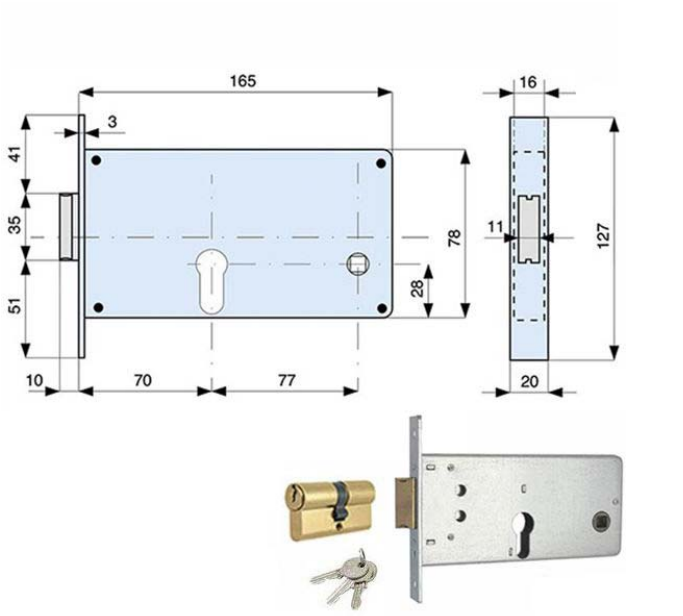

Serratura zincata infilare ferro
Scrocco catenaccio incorporato reversibile Q8
2 mandate - Misura scatola mm 165x78
Misura frontale mm 20x127 - Entrata mm 70
Cilindro 015-56-0 incluso
3 chiavi

02057	316700	015-56-0	E70	mm	20	SC	2* Pz	**43,8000**

SERRATURA INFILARE FERRO 461

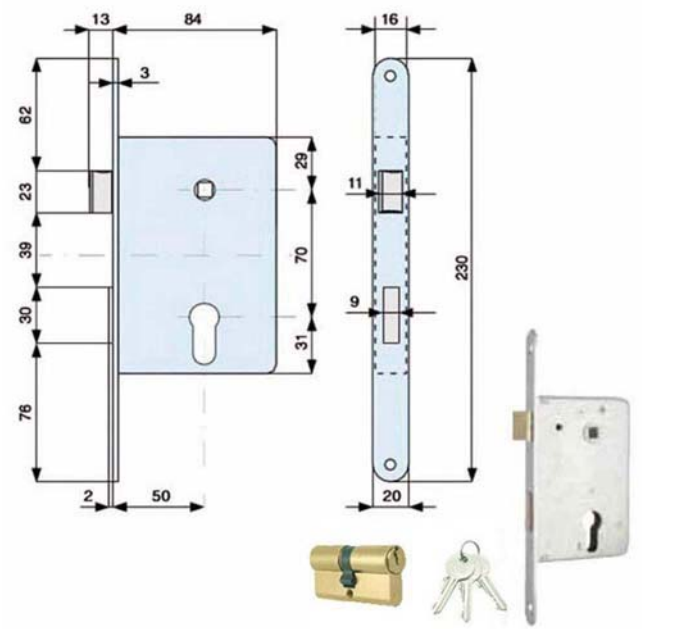

Serratura zincata infilare ferro
Scrocco reversibile Q8 - Catenaccio 2 mandate
Misura scatola mm 84x130
Misura frontale mm 20x230 - Entrata mm 50
Cilindro 015-56-0 incluso
3 chiavi

82656	461500	015-56-0	E50	mm	20	SC	2* Pz	**43,8000**

SERRATURA INFILARE FERRO 317

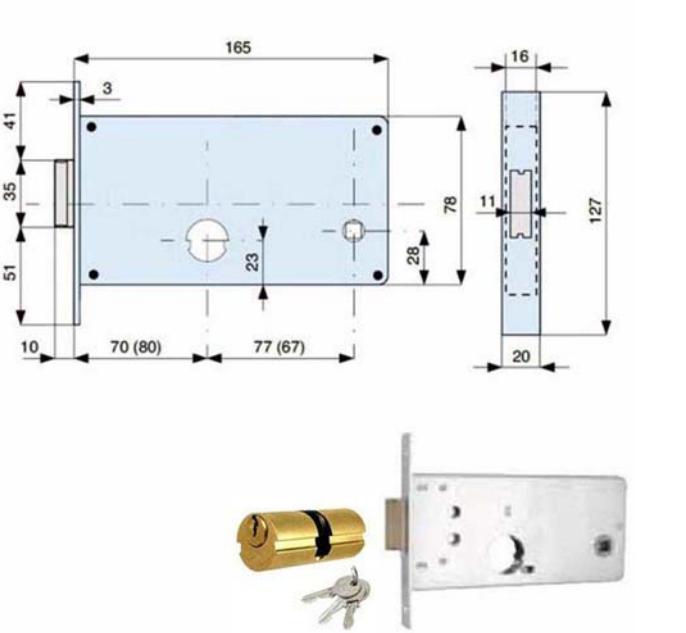

Serratura zincata infilare ferro
Scrocco catenaccio incorporato reversibile Q8
2 mandate - Misura scatola mm 165x78
Misura frontale mm 20x127 - Entrata mm 70
Cilindro 019-56-0 incluso
3 chiavi

02058	317700	019-56-0	E70	mm	20	SC	2* Pz	**45,6000**

Cod	Specifiche	Cf	Imb UM	Listino

SERRATURA INF.CANCELLI SCORREVOLI 566

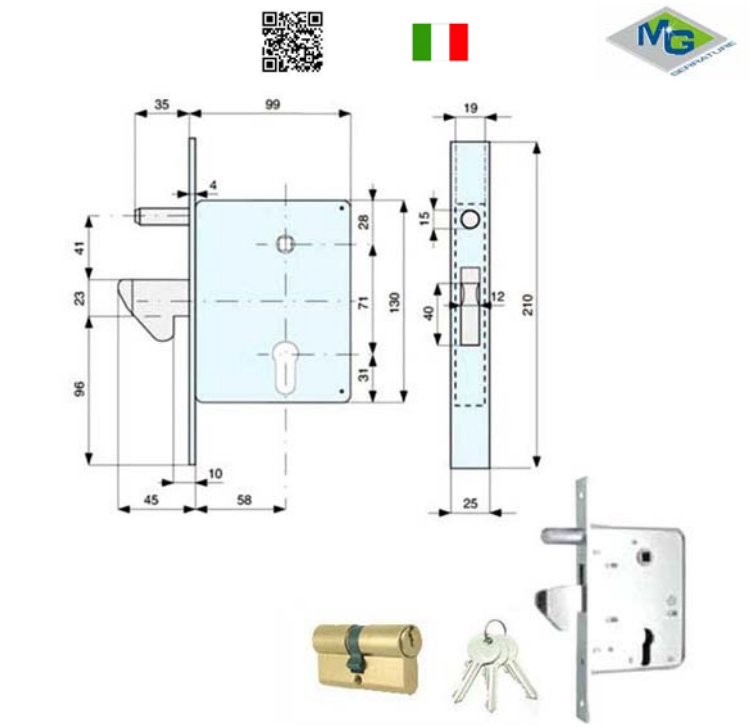

Serratura zincata infilare cancelli scorrevoli
Gancio sporgente - Q8 - Contropiastra inclusa
Misura scatola mm 99x130
Misura frontale mm 25x210 - Entrata mm 58
Cilindro 015-56-0 incluso
3 chiavi

02065 566580 015-56-0 E58 mm 25 SC 2* Pz **45,0000**

SERRATURA INF.CANCELLI SCORREVOLI 572

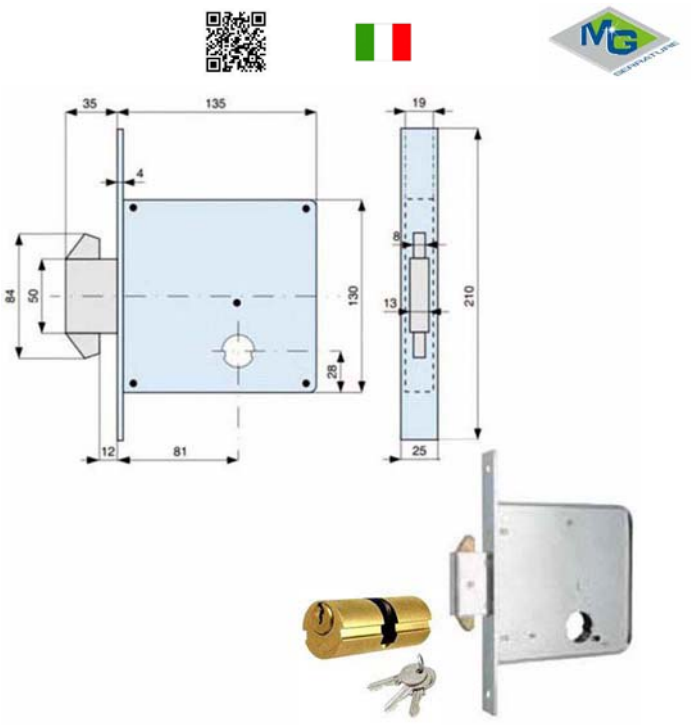

Serratura zincata infilare cancelli scorrevoli
Gancio rientrante
Misura scatola mm 135x130
Misura frontale mm 25x210 - Entrata mm 81
Cilindro 019-56-0 incluso
3 chiavi

86261 572810 019-56-0 E81 mm 25 SC 2* Pz **69,8000**

SERRATURA INF.CANCELLI SCORREVOLI 568

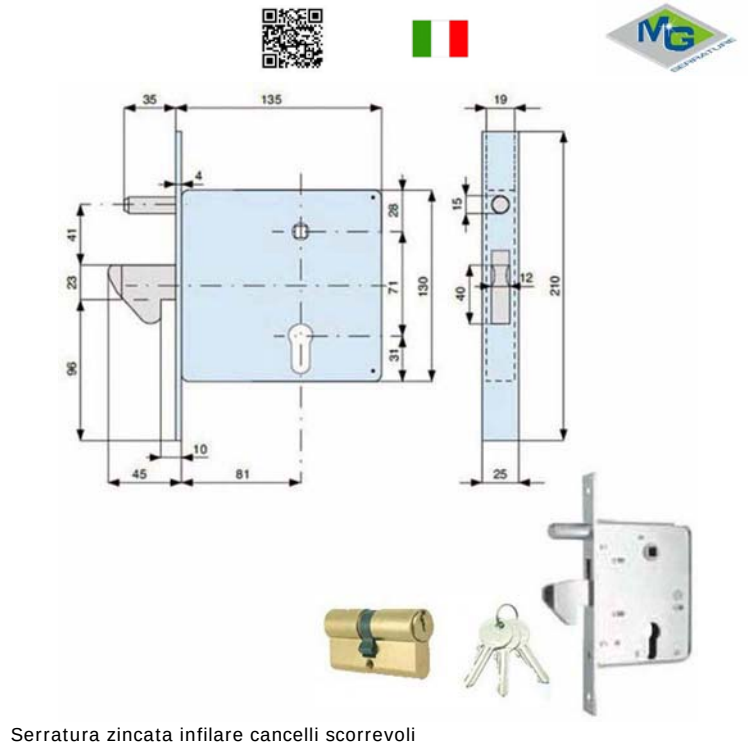

Serratura zincata infilare cancelli scorrevoli
Gancio sporgente - Q8 - Contropiastra inclusa
Misura scatola mm 130x135
Misura frontale mm 25x210 - Entrata mm 81
Cilindro 015-56-0 incluso
3 chiavi

82636 568810 015-56-0 E81 mm 25 SC 2* Pz **52,4000**

SERRATURA INF.CANCELLI SCORREVOLI 573

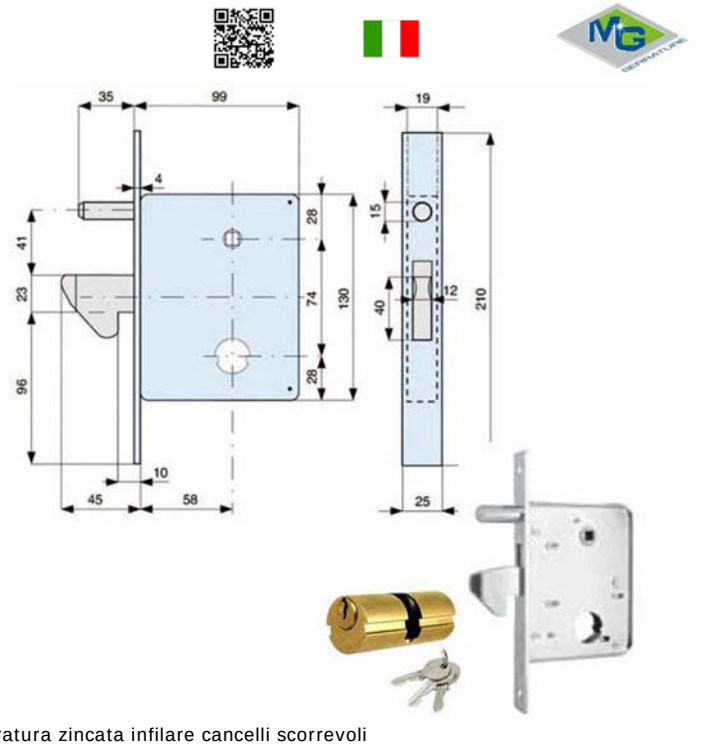

Serratura zincata infilare cancelli scorrevoli
Gancio sporgente - Q8 - Contropiastra inclusa
Misura scatola mm 99x130
Misura frontale mm 25x210 - Entrata mm 58
Cilindro 019-56-0 incluso
3 chiavi

02066 573580 019-56-0 E58 mm 25 SC 2* Pz **54,0000**

SERRATURA INF.CANCELLI SCORREVOLI 574

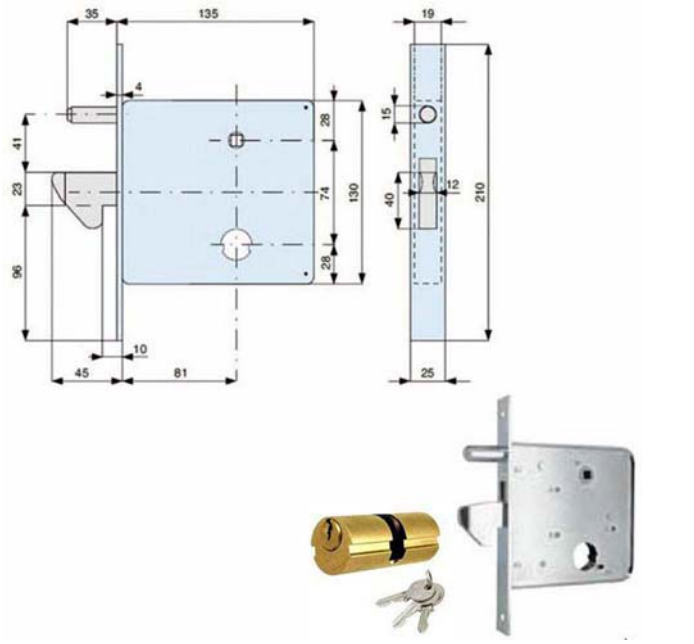

Serratura zincata infilare cancelli scorrevoli
Gancio sporgente - Q8 - Contropiastra inclusa
Misura scatola mm 130x135
Misura frontale mm 25x210 - Entrata mm 81
Cilindro 019-56-0 incluso
3 chiavi

Cod	Specifiche				Cf	Imb UM	Listino
82637	574810	019-56-0	E81	mm 25	SC	2* Pz	**60,0000**

SERRATURA APPLICARE FERRO 425

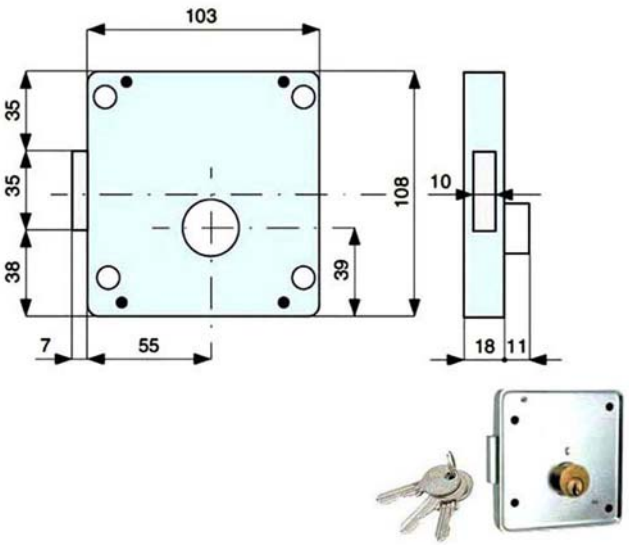

Serratura zincata applicare ferro
Catenaccio 2 mandate
Misura scatola mm 103x108
Misura frontale mm 18x108 - Entrata mm 55
Cilindro tondo 008-11-0 incluso
3 chiavi

Cod	Specifiche				Cf	Imb UM	Listino
24439	425551 Dx	008-11-0	E55	mm 18	SC	2* Pz	**42,8000**
24440	425552 Sx	008-11-0	E55	mm 18	SC	2* Pz	**42,8000**

SERRATURA APPLICARE FERRO 424

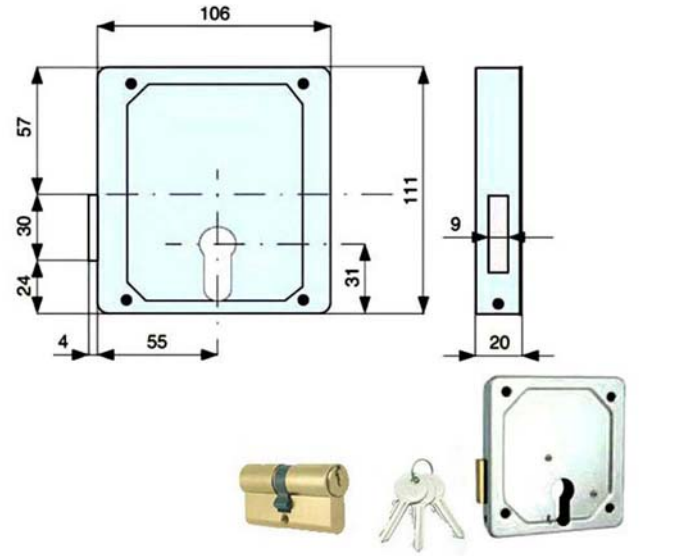

Serratura zincata applicare ferro
Catenaccio 2 mandate
Ambidestra
Misura scatola mm 106x111
Misura frontale mm 20x111 - Entrata mm 55
Cilindro 015-56-0 incluso
3 chiavi

Cod	Specifiche				Cf	Imb UM	Listino
82652	424550	015-56-0	E55	mm 20		2* Pz	**38,4000**

SERRATURA APPLICARE FERRO 426

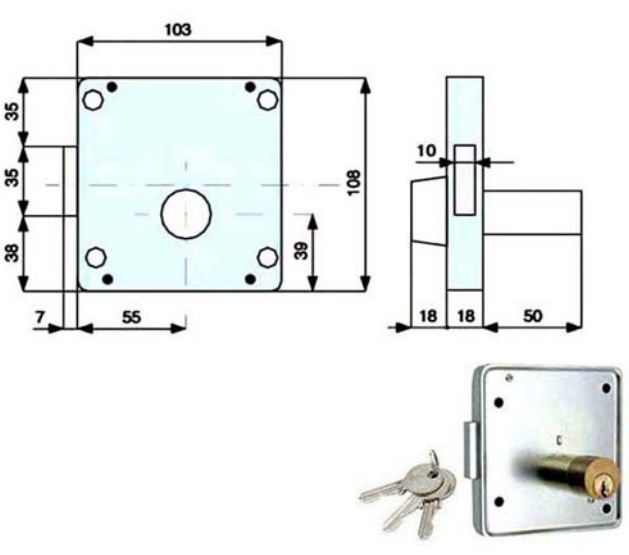

Serratura zincata applicare ferro
Catenaccio 2 mandate
Misura scatola mm 103x106
Misura frontale mm 18x108 - Entrata mm 55
Cilindro tondo 014-50-0 incluso
3 chiavi

Cod	Specifiche				Cf	Imb UM	Listino
82653	426551	Dx			SC	2* Pz	**42,8000**
82654	426552	Sx			SC	2* Pz	**42,8000**

Machieraldo
Ferramenta & Casalinghi

Cod	Specifiche	Cf	Imb UM	Listino

SERRATURA APPLICARE FERRO 427

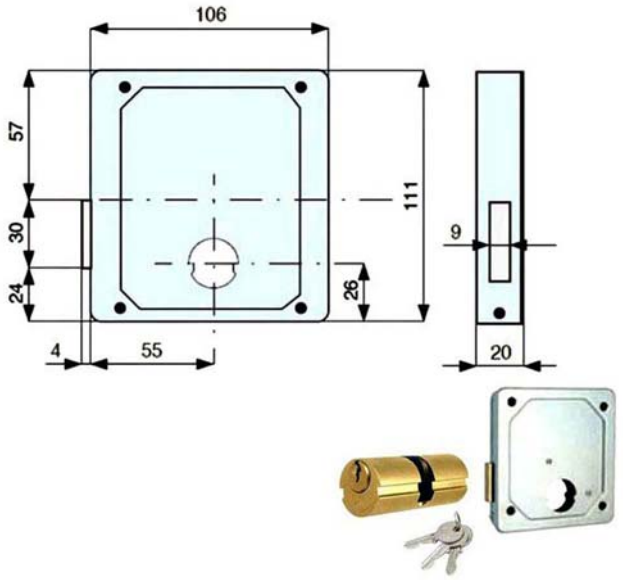

Serratura zincata applicare ferro
Catenaccio 2 mandate
Ambidestra
Misura scatola mm 106x111
Misura frontale mm 20x111 - Entrata mm 55
427550 cilindro tondo 019-56-0 incluso
427558 cilindro tondo 019-80-0 incluso
3 chiavi

35892	427550	019-56-0	E55	mm 20	SC	2* Pz	**41,6000**
82651	427558	019-80-0	E55	mm 20	SC	2* Pz	**41,2000**

SERRATURA APPLICARE FERRO 434

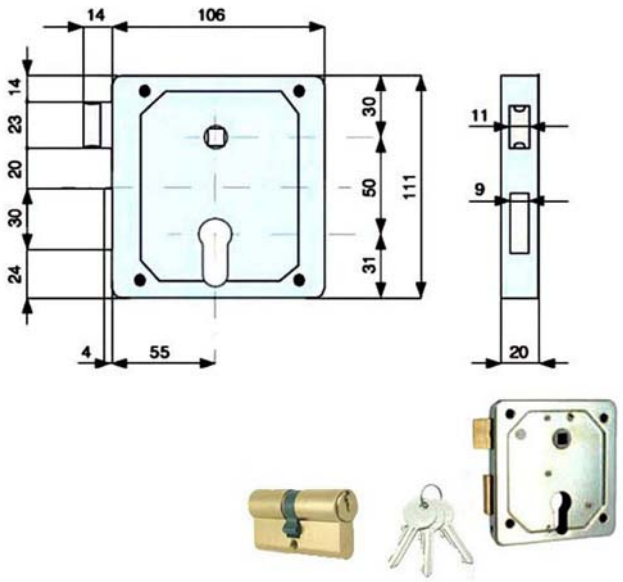

Serratura zincata applicare ferro
Scrocco reversibile Q8 - Catenaccio 2 mandate
Ambidestra
Misura scatola mm 106x111
Misura frontale mm 20x111 - Entrata mm 55
Cilindro 015-56-0 incluso
3 chiavi

82655	434550	015-56-0	E55	mm 20	SC	2* Pz	**41,6000**

SERRATURA APPLICARE FERRO 433

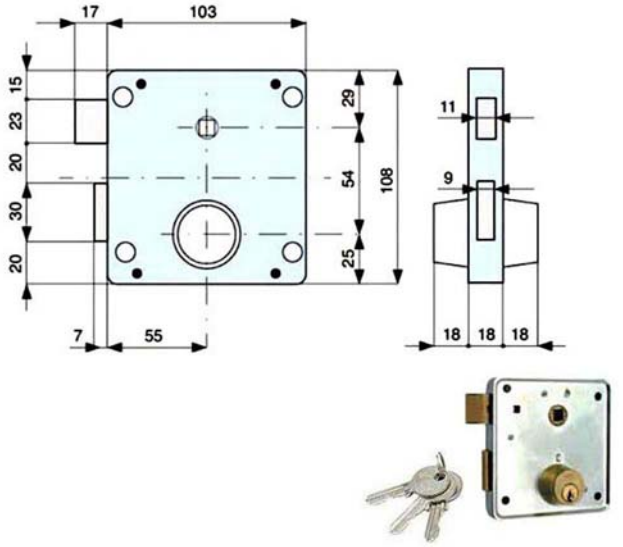

Serratura zincata applicare ferro
Scrocco reversibile Q8 - Catenaccio 2 mandate
Misura scatola mm 103x108
Misura frontale mm 18x108 - Entrata mm 55
Cilindro doppio 013-20-0 incluso
3 chiavi

24442	433551 Dx	013-20-0	E55	mm 18	SC	2* Pz	**43,8000**
24443	433552 Sx	013-20-0	E55	mm 18	SC	2* Pz	**43,8000**

SERRATURA APPLICARE FERRO 435

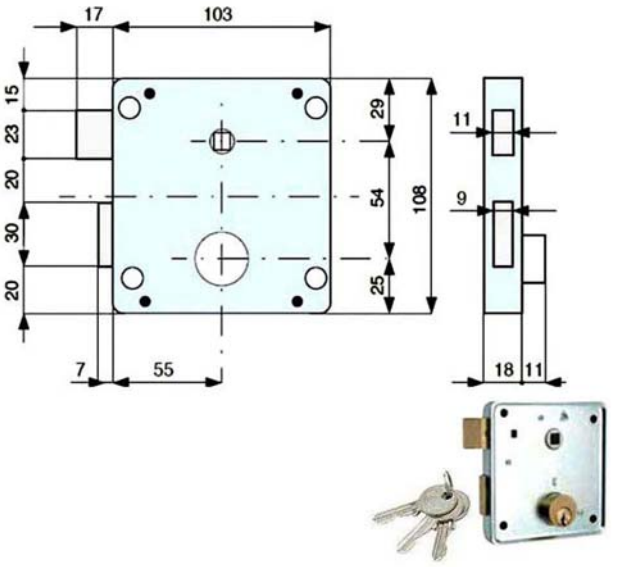

Serratura zincata applicare ferro
Scrocco reversibile Q8 - Catenaccio 2 mandate
Misura scatola mm 103x108
Misura frontale mm 18x108 - Entrata mm 55
Cilindro tondo 008-11-0 incluso
3 chiavi

37263	435551 Dx	008-11-0	E55	mm 18	SC	2* Pz	**42,8000**
37264	435552 Sx	008-11-0	E55	mm 18	SC	2* Pz	**42,8000**

Cod	Specifiche	Cf	Imb UM	Listino

SERRATURA APPLICARE FERRO 436

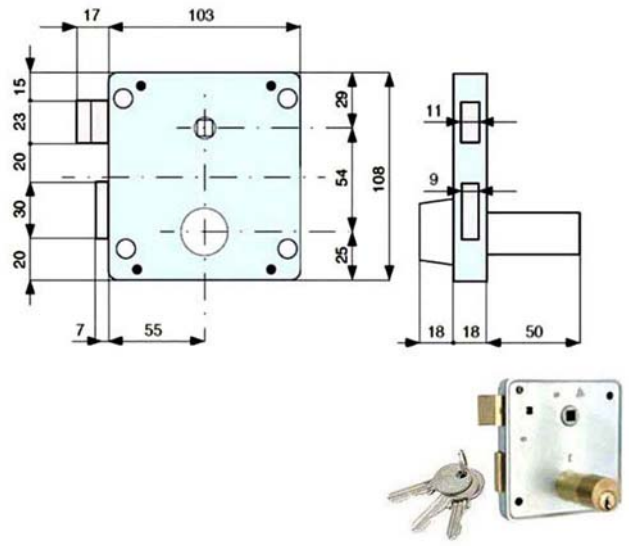

Serratura zincata applicare ferro
Scrocco reversibile Q8 - Catenaccio 2 mandate
Misura scatola mm 103x108
Misura frontale mm 18x108 - Entrata mm 55
Cilindro tondo 014-50-0 incluso
3 chiavi

24446	436551 Dx 014-50-0 E55 mm 18BU	2*	Pz	**36,6000**
24447	436552 Sx 014-50-0 E55 mm 18BU	2*	Pz	**36,6000**

SERRATURA APPLICARE FERRO 437

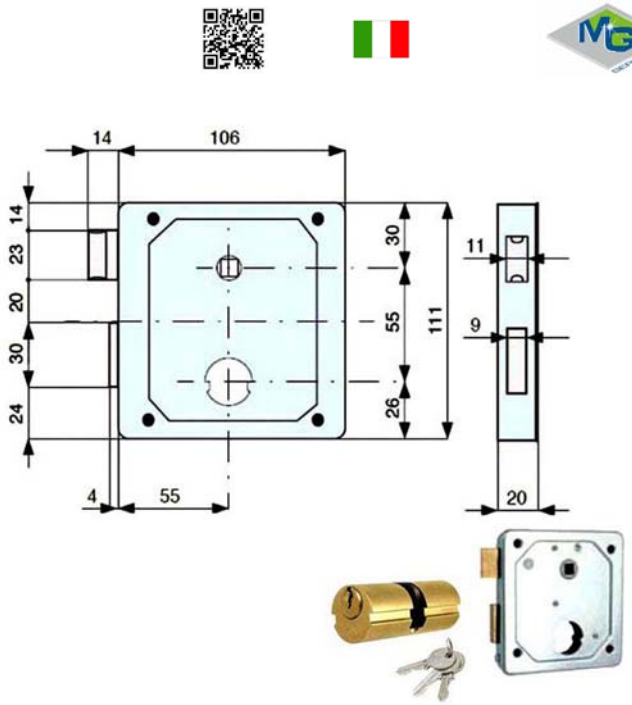

Serratura zincata applicare ferro
Scrocco reversibile Q8 - Catenaccio 2 mandate
Ambidestra
Misura scatola mm 106x111 - Entrata mm 55
437550 cilindro tondo 019-56-0 incluso
437558 cilindro tondo 019-80-0 incluso
3 chiavi

24448	437550 019-56-0 E55 mm 106 BU		Pz	**37,2000**
24449	437558 019-80-0 E55 mm 106 SC	2	Pz	**37,2000**

Cod	Specifiche	Cf	Imb UM	Listino

SERRATURA INFILARE TAGLIAFUOCO 480

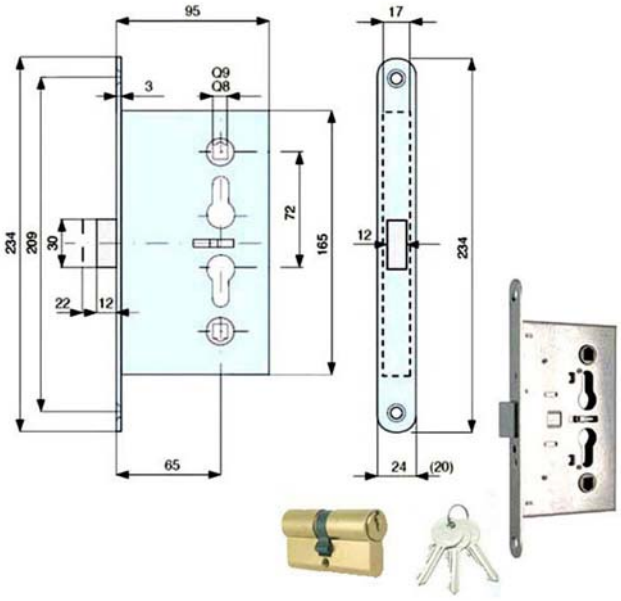

Serratura zincata infilare porte tagliafuoco
Scrocco catenaccio incorporato Q8/Q9 - 1 mandata
Misura scatola mm 95x165
Misura frontale mm 24x234 - Entrata mm 65
Cilindro 015-56-0 incluso
3 chiavi

82638	480658 Q8 015-56-0 E65 mm 24 SC	Pz	**33,0000**
02067	480650 Q9 015-56-0 E65 mm 24 SC	Pz	**33,0000**

INCONTRO ELETTRICO SERRATURE INFILARE

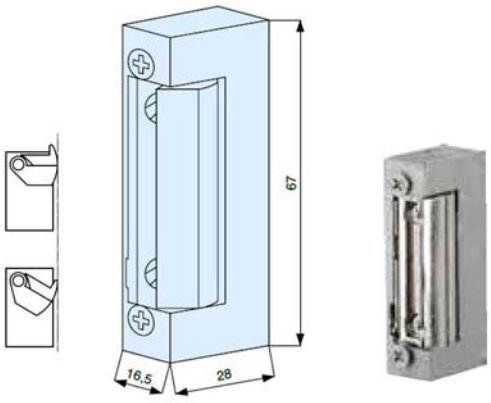

Scatola acciaio zincato - Leva di sbloccaggio
Scrocco regolabile radiale
Adatto per serramenti ferro Dx/Sx
Antiripetitore interno
Tensione Volt 6/12

90509	980160 mm 16,5x28,0 h 67 SC	Pz	**58,6000**

Cod	Specifiche	Cf	Imb UM	Listino

INCONTRO ELETTRICO SERRATURE INFILARE

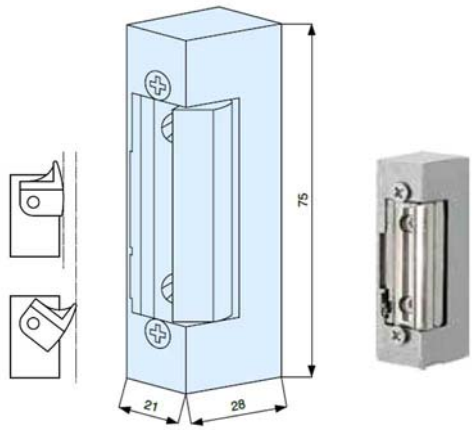

Scatola acciaio zincato - Leva di sbloccaggio
Scrocco regolabile
Adatto per serramenti ferro Dx/Sx
Antiripetitore interno
Tensione Volt 6/12

90508	980210	mm 21,0x28,0 h 75	SC		Pz	**52,8000**

FRONTALE INCONTRO ELETTRICO INOX

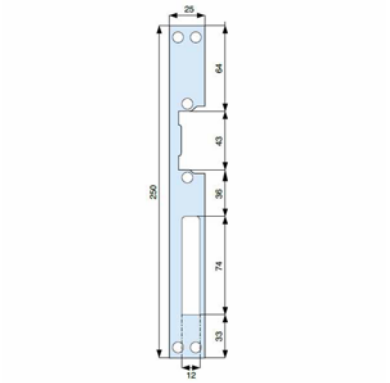

Acciaio inox
Adatto per incontri elettrici 980160 980210

90510	980003	mm 25x250		10	Pz	**12,4600**

Cod	Specifiche	Cf	Imb UM	Listino

CHIAVE CILINDRI 4 SPINE DX



Chiave in ottone nichelato
Grezzo originale MG
4 spine
Profilo destro
Adatta per articoli MG:
010 011 012 013 014 015 017 019 025 027

82640	K030410		SC	100*	Pz	**0,8340**
86517	K030410	Pz 10	SA		Cf	**10,5200**

CHIAVE CILINDRI 4 SPINE SX



Chiave in ottone nichelato
Grezzo originale MG
4 spine
Profilo sinistro
Adatta per articoli MG:
010 011 012 013 014 015 017 019 025 027

82641	K030420		SC	100*	Pz	**0,8340**
86518	K030420	Pz 10	SA		Cf	**10,5200**

Cod	Specifiche	Cf	Imb UM	Listino

CHIAVE CILINDRI 5 SPINE DX



Chiave in ottone nichelato
Grezzo originale MG
5 spine
Profilo destro
Adatta per articoli MG:
010 011 012 013 014 015 017 019 025 027

82642	K030510		SC	100*	Pz	**0,8340**
86519	K030510	Pz 10	SA		Cf	**10,5200**

CHIAVE CILINDRI 5 SPINE DX PICCOLA



Chiave in ottone nichelato
Grezzo originale MG
5 spine
Profilo destro
Adatta per articoli MG:
018 020 021 026 028

82644	K040510		SC	100*	Pz	**0,8340**
86521	K040510	Pz 10	SA		Cf	**10,5200**

CHIAVE CILINDRI 5 SPINE SX



Chiave in ottone nichelato
Grezzo originale MG
5 spine
Profilo sinistro
Adatta per articoli MG:
010 011 012 013 014 015 017 019 025 027

82643	K030520		SC	100*	Pz	**0,8340**
86520	K030520	Pz 10	SA		Cf	**10,5200**

CHIAVE CILINDRI 5 SPINE SX PICCOLA



Chiave in ottone nichelato
Grezzo originale MG
5 spine
Profilo sinistro
Adatta per articoli MG:
018 020 021 026 028

82645	K040520		SC	100*	Pz	**0,8340**
86522	K040520	Pz 10	SA		Cf	**10,5200**

Cod	Specifiche		Cf	Imb UM	Listino

CHIAVE CILINDRI 5 SPINE SIMMETRICA



Chiave in ottone nichelata
Grezzo originale MG
5 spine - Simmetrica
Adatta per articolo MG 008

82646	K050000		SC	100* Pz	**0,8340**
86523	K050000	Pz 10	SA	Cf	**10,5200**

CHIAVE CILINDRI PUNZONATA



Chiave in alpacca nichelata
Grezzo originale MG
Profilo dorsato
Testa in plastica
Adatta per articolo MG HS

Compatibile Silca MG8 cod.96460

82647	K060000		SC	50* Pz	**5,1800**
86524	K060000	Pz 10	SA	Cf	**54,0000**

Cod	Specifiche		Cf	Imb UM	Listino

CHIAVE CILINDRI PUNZONATA



Chiave in ottone nichelata
Grezzo originale MG
Profilo dorsato
Adatta per articolo MG X8

Compatibile Silca MG9

82648	K080000		SC	50* Pz	**2,7000**
86525	K080000	Pz 10	SA	Cf	**29,2000**

Cod	Specifiche		Cf	Imb UM	Listino

CILINDRO INFILARE NICHELATO

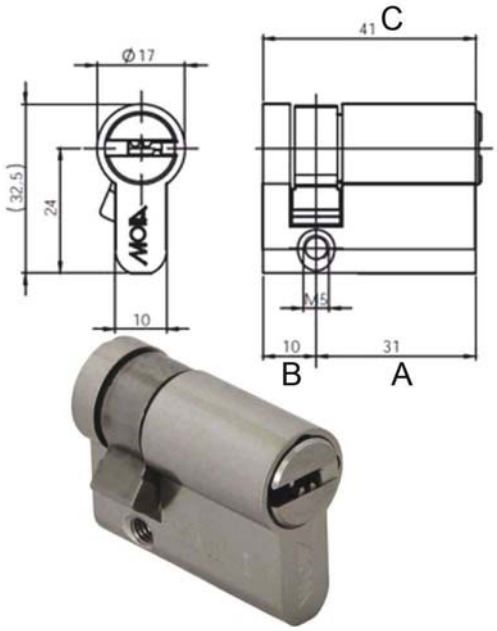

Mezzo cilindro ottone nichelato
7 perni attivi di combinazione e 7 passivi
Camma acciaio
Resistente Bumping e antitrapano
5 chiavi punzonate, 2 chiavi cantiere +
chiave ONE/off x disattivare chiave cantiere
Chiave duplicabile con art.83689

19148	H30+10KD	40-30-10	SC	Pz	**27,2000**

CILINDRO INFILARE NICHELATO

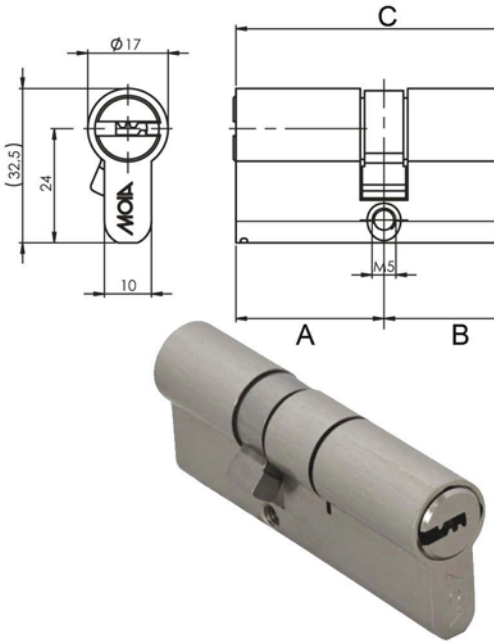

Cilindro ottone nichelato
7 perni attivi di combinazione e 7 passivi
Camma acciaio
Resistente Bumping e antitrapano
5 chiavi punzonate, 2 chiavi cantiere +
chiave ONE/off x disattivare chiave cantiere
Chiave duplicabile con art.83689

19175	H30+30KD	60-30-30	SC	Pz	**30,4000**
19183	H30+35KD	65-30-35	SC	Pz	**31,2000**
19184	H30+40KD	70-30-40	SC	Pz	**32,8000**

Cod	Specifiche		Cf	Imb UM	Listino

CILINDRO INFILARE NICHELATO

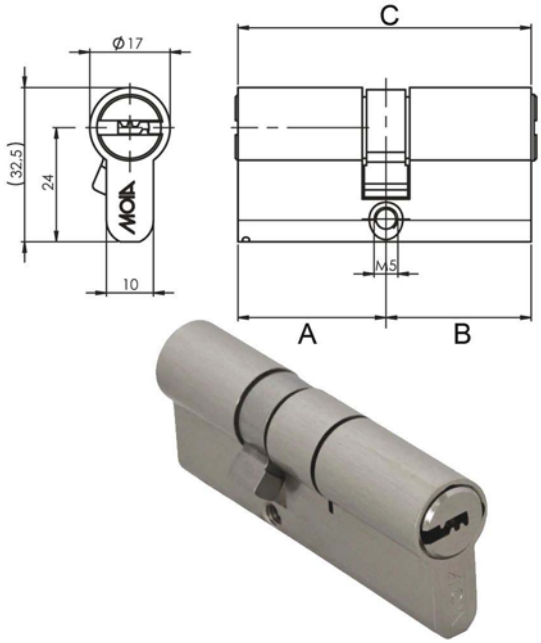

Cilindro ottone nichelato
7 perni attivi di combinazione e 7 passivi
Camma acciaio
Resistente Bumping e antitrapano
5 chiavi punzonate, 2 chiavi cantiere +
chiave ONE/off x disattivare chiave cantiere
Chiave duplicabile con art.83689

19185	H35+35KD	70-35-35	SC	Pz	**32,8000**
19188	H35+40KD	75-35-40	SC	Pz	**33,6000**
19198	H30+50KD	80-30-50	SC	Pz	**34,4000**
19220	H35+45KD	80-35-45	SC	Pz	**34,4000**
19227	H40+40KD	80-40-40	SC	Pz	**34,4000**
19228	H35+50KD	85-35-50	SC	Pz	**34,4000**
19232	H30+60KD	90-30-60	SC	Pz	**36,0000**
19247	H40+50KD	90-40-50	SC	Pz	**36,0000**
19248	H45+45KD	90-45-45	SC	Pz	**36,0000**
19249	H35+60KD	95-35-60	SC	Pz	**37,0000**
19250	H30+70KD	100-30-70	SC	Pz	**39,2000**
19251	H45+55KD	100-45-55	SC	Pz	**39,2000**
19253	H50+50KD	100-50-50	SC	Pz	**39,2000**
19259	H30+80KD	110-30-80	SC	Pz	**42,4000**
19266	H50+60KD	110-50-60	SC	Pz	**42,4000**

CILINDRO INFILARE NICHELATO

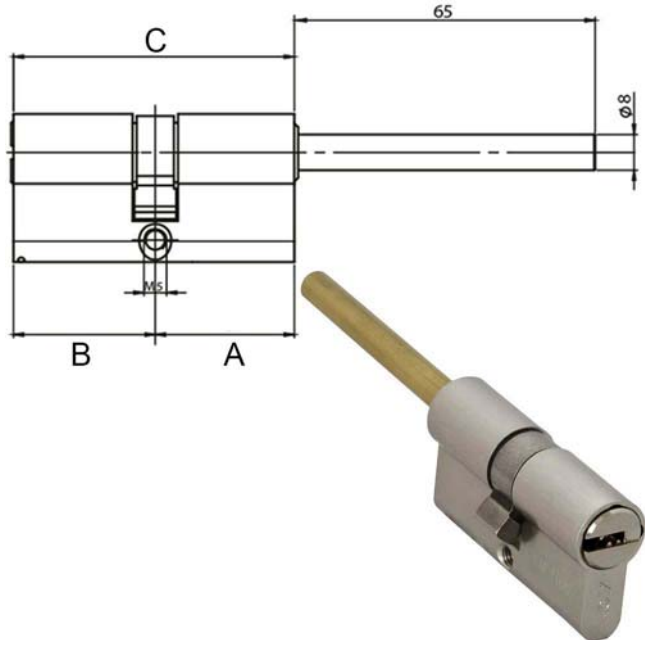

Cilindro ottone nichelato
Prolunga predisposizione pomolo
7 perni attivi di combinazione e 7 passivi
Camma acciaio
Resistente Bumping e antitrapano
5 chiavi punzonate, 2 chiavi cantiere +
chiave ONE/off x disattivare chiave cantiere
Chiave duplicabile con art.83688

Cod	Specifiche		Cf	Imb UM	Listino
19332	H30+30KDC0D	60-30-30	SC	Pz	**36,0000**
19335	H35+30KDC0D	65-35-30	SC	Pz	**38,4000**
19340	H40+30KDC0D	70-40-30	SC	Pz	**38,4000**
19342	H45+30KDC0D	70-45-30	SC	Pz	**39,2000**
19357	H50+30KDC0D	80-50-30	SC	Pz	**39,8000**

SERRATURA BASCULE SPRANGA CILINDRO

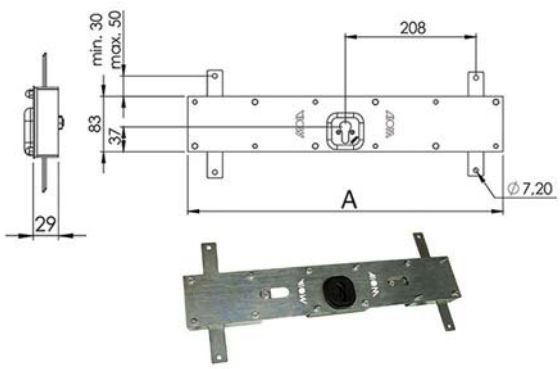

Serratura a spranga per porte basculanti
Trappola anti effrazione - Fori protettore mm 38
4 punti di chiusura:
2 inferiori - 2 superiori
Sbloccaggio interno/esterno con chiave
Pz 4 aste verticali incluse
Maniglia esterna e interna non inclusa
Scatola mm 500x83
Cilindro non incluso

Cod	Specifiche		Cf	Imb UM	Listino
83682	156B/C		SC	Pz	**235,4000**

SERRATURA BASCULE SPRANGA CILINDRO

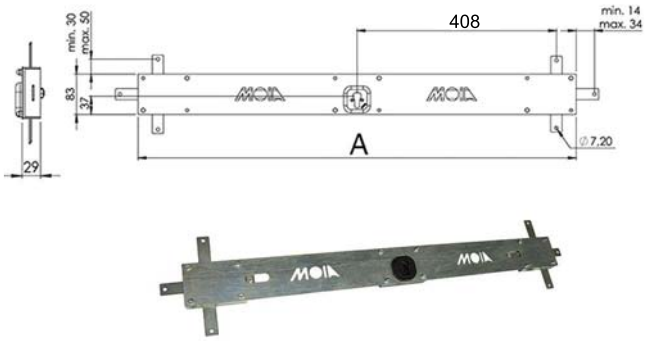

Serratura a spranga per porte basculanti
Trappola anti effrazione - Fori protettore mm 38
6 punti di chiusura:
2 inferiori - 2 superiori - 2 laterali
Sbloccaggio interno/esterno con chiave
Pz 4 aste verticali incluse
Maniglia esterna e interna non inclusa
Scatola mm 900x83
Cilindro non incluso

Cod	Specifiche		Cf	Imb UM	Listino
88277	156B		SC	Pz	**227,8000**

SERRATURA BASCULE SPRANGA CILINDRO

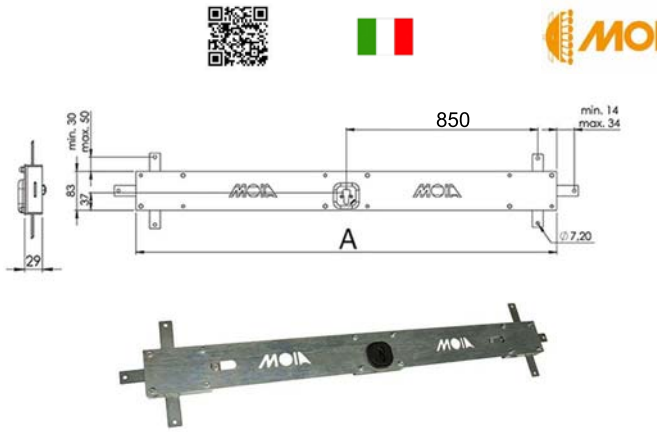

Serratura a spranga per porte basculanti
Trappola anti effrazione - Fori protettore mm 38
6 punti di chiusura:
2 inferiori - 2 superiori - 2 laterali
Sbloccaggio interno/esterno con chiave
Pz 4 aste verticali incluse
Maniglia esterna e interna non inclusa
Scatola mm 1700x83
Cilindro non incluso

Cod	Specifiche		Cf	Imb UM	Listino
83683	156B/L		SC	Pz	**274,2000**

Cod	Specifiche	Cf	Imb UM	Listino

SERRATURA BASCULE SPRANGA CILINDRO

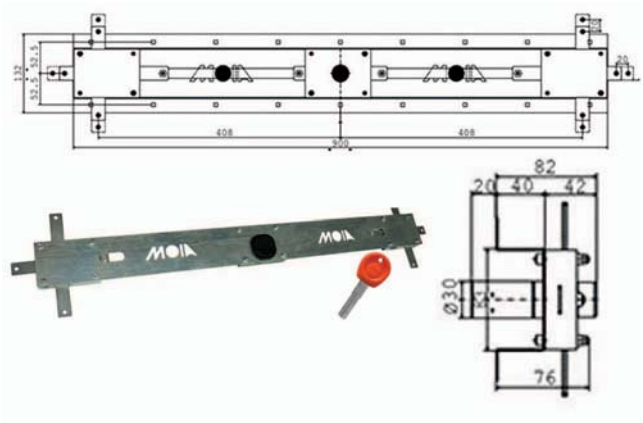

Serratura a spranga per porte basculanti
6 punti di chiusura:
2 inferiori - 2 superiori - 2 laterali
Sbloccaggio interno/esterno con chiave
Pz 4 aste verticali incluse
Maniglia esterna e interna non inclusa
Scatola mm 900x83 - Cilindro a pompa incluso
Dotazione 5 chiavi punzonate + 2 chiavi cantiere +
chiave ONE/off x disattivare chiave cantiere
Chiave duplicabile con art.83687

88278	J126	SC	Pz	**286,6000**

SERRATURA FERROGLIETTO VERTICALE 140P

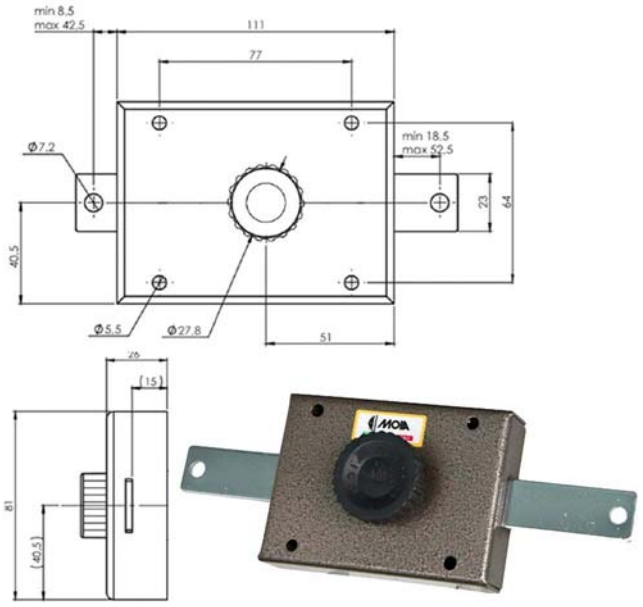

Ferroglietto verniciato marrone - Applicare legno
Apertura interna pomolo autobloccante
Chiusure verticali corsa mm 34
Scatola mm 81x111
Aste non incluse

19404	140P	SC	Pz	**49,0000**

Cod	Specifiche	Cf	Imb UM	Listino

SERRATURA FERROGLIETTO VERTICALE J140PP

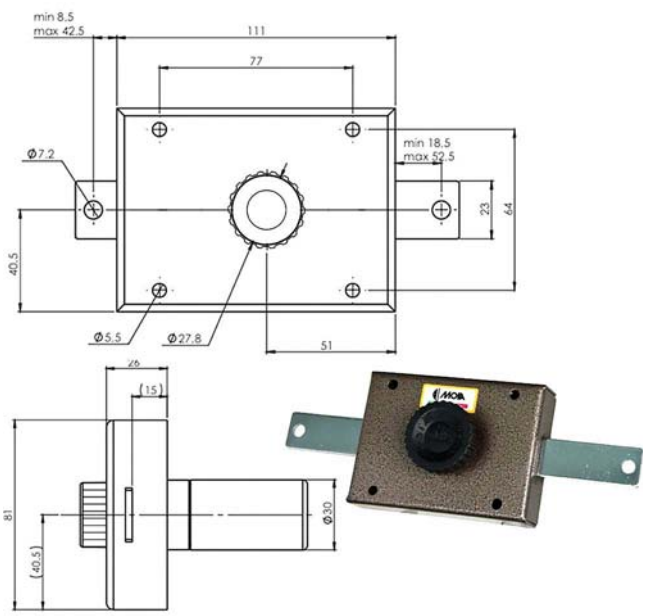

Ferroglietto verniciato marrone - Applicare legno
Apertura interna pomolo autobloccante
Apertura esterna pompa diametro 30 lungh. mm 60
Chiusure verticali corsa mm 20
Catenacci laterali mm 23x20 corsa mm 21
Scatola mm 60x160 - Ent
5 chiavi punzonate + 2 chiavi cantiere +
chiave ONE/off x disattivare chiave cantiere
Aste non incluse

19418	140PP	SC	Pz	**94,8000**

Cod	Specifiche	Cf	Imb UM	Listino

SERRATURA FERROGLIETTO VERTICALE J222

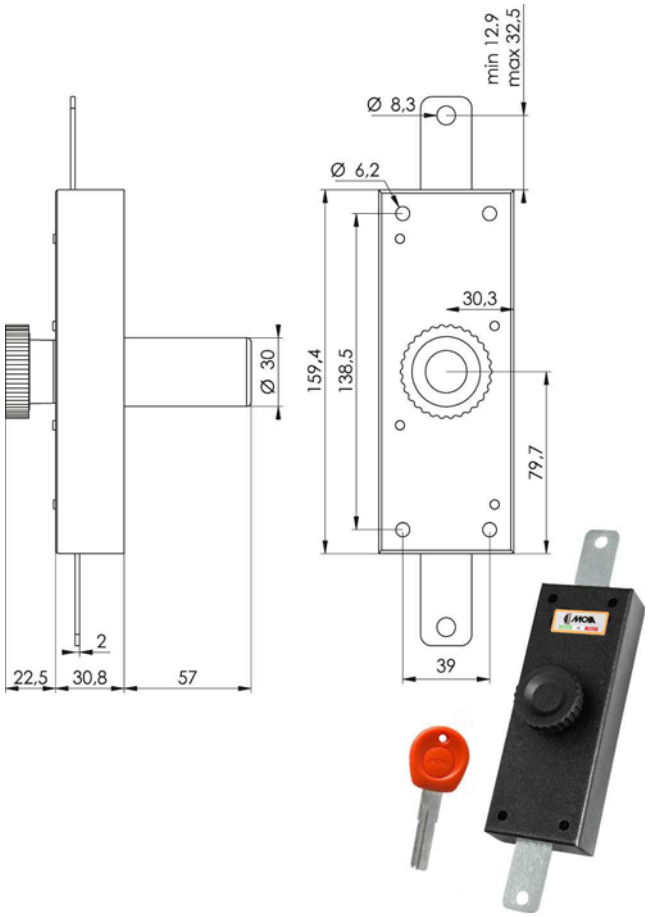

Ferroglietto verniciato nero - Applicare legno
Apertura interna pomolo autobloccante
Apertura esterna pompa diametro 30 lungh. mm 60
Chiusure verticali corsa mm 20
Scatola mm 60x160 - Entrata mm 30
5 chiavi punzonate + 2 chiavi cantiere +
chiave ONE/off x disattivare chiave cantiere
Aste non incluse
Chiave duplicabile con art.83687

19426	J222	SC	Pz	**131,4000**

SERRATURA FERROGLIETTO VERTICALE J223

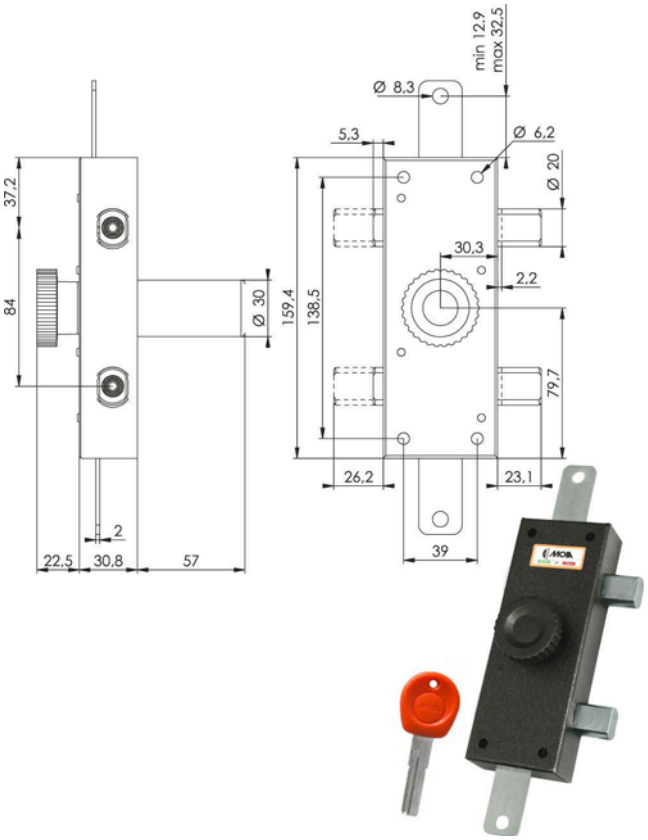

Ferroglietto verniciato nero - Applicare legno
Apertura interna pomolo autobloccante
Apertura esterna pompa diametro 30 lungh. mm 60
Chiusure verticali corsa mm 20
Catenacci laterali mm 23x20 corsa mm 21
Scatola mm 60x160 - Entrata mm 30
5 chiavi punzonate + 2 chiavi cantiere +
chiave ONE/off x disattivare chiave cantiere
Aste non incluse
Chiave duplicabile con art.83687

19427	J223	SC	Pz	**167,6000**

SERRATURA FERROGLIETTO VERTICALE 252

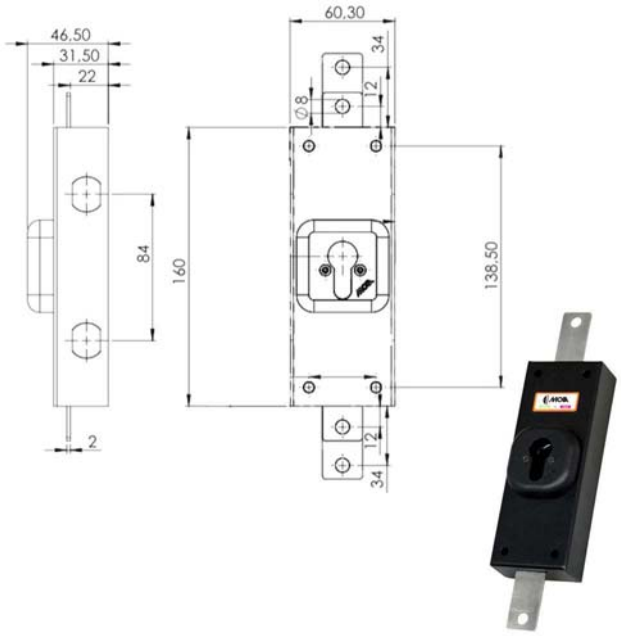

Ferroglietto verniciato nero - Applicare legno
Apertura cilindro profilo europeo non incluso
Chiusure verticali corsa mm 22
Scatola mm 60x160 - Entrata mm 30
Dotazione mostrina interna tenuta cilindro
Cilindro e aste non inclusi

Cod			Cf	Imb UM	Listino
00749	252	Dx	SC	Pz	**81,6000**
00750	252	Sx	SC	Pz	**81,6000**

SERRATURA FERROGLIETTO TRIPLICE 253

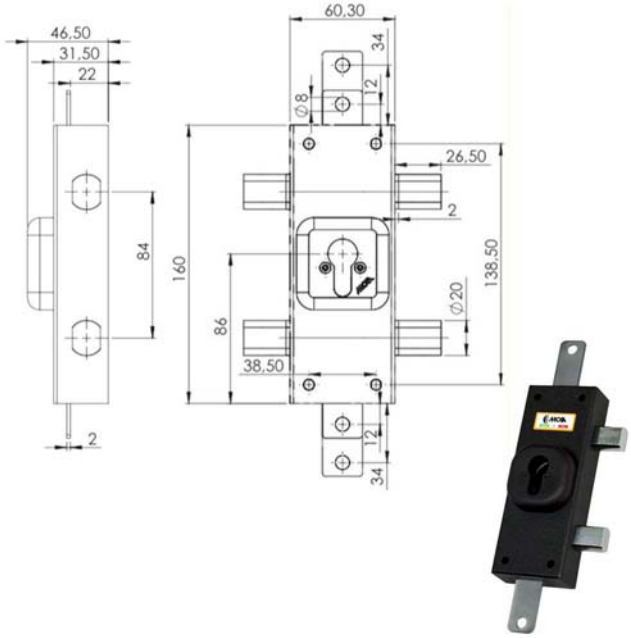

Ferroglietto verniciato nero - Applicare legno
Apertura cilindro profilo europeo non incluso
Chiusure verticali corsa mm 22
Catenacci laterali mm 20x14 corsa mm 22
Scatola mm 60x160 - Entrata mm 30
Dotazione mostrina interna tenuta cilindro
Cilindro e aste non inclusi

Cod			Cf	Imb UM	Listino
00751	253	Dx	SC	Pz	**98,0000**
00752	253	Sx	SC	Pz	**98,0000**

SERRATURA FERROGLIETTO POMPA 2 M J320

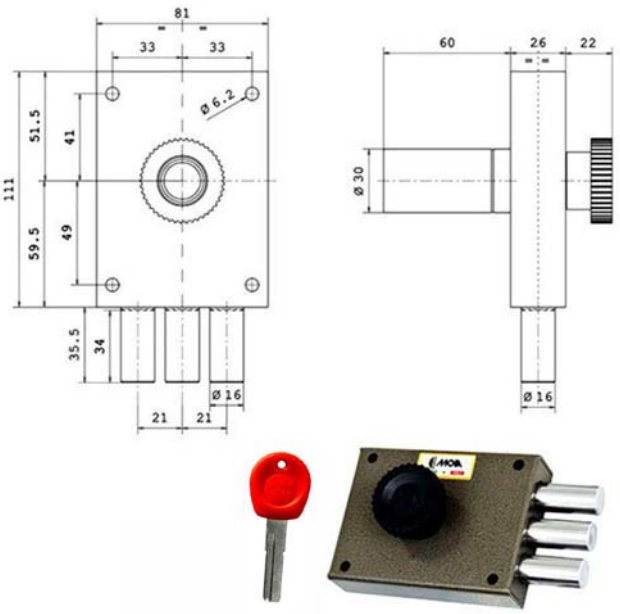

Ferroglietto verniciato marrone - Applicare legno
3 catenacci 2 mandate pomolo interno corsa mm 35
Scatola mm 111x81 - Entrata mm 59,5
Cilindro a pompa lunghezza mm 60
Diametro mm 30
5 chiavi punzonate + 2 chiavi cantiere +
chiave ONE/off x disattivare chiave cantiere
Chiave duplicabile con art.83687

Cod			Cf	Imb UM	Listino
00753	J320	Dx	SC	Pz	**118,2000**
00754	J320	Sx	SC	Pz	**118,2000**

SERRATURA FERROGLIETTO CILINDRO 4 M 350

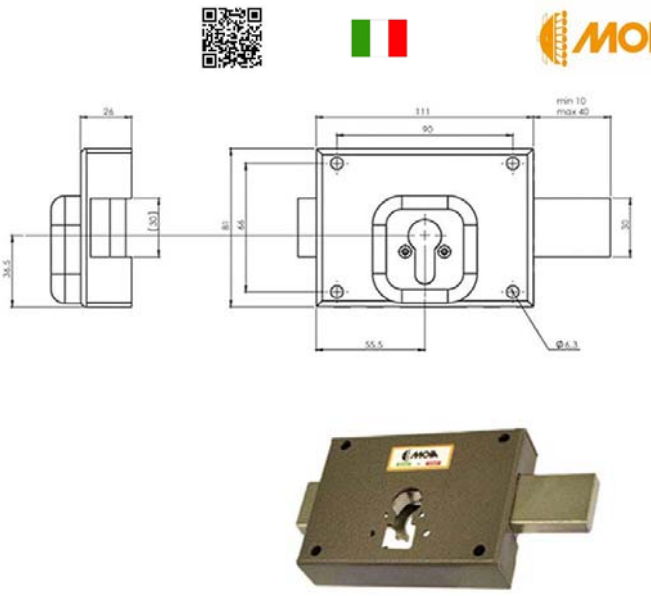

Ferroglietto verniciato marrone - Applicare legno
Catenaccio 4 mandate corsa mm 40
Scatola mm 111x81 - Entrata mm 55,5
Cilindro non incluso
Fori protettore mm 38

Cod			Cf	Imb UM	Listino
83676	350		SC	Pz	**63,4000**

Cod	Specifiche	Cf	Imb UM	Listino

SERRATURA SICUREZZA SEMPLICE DM A411

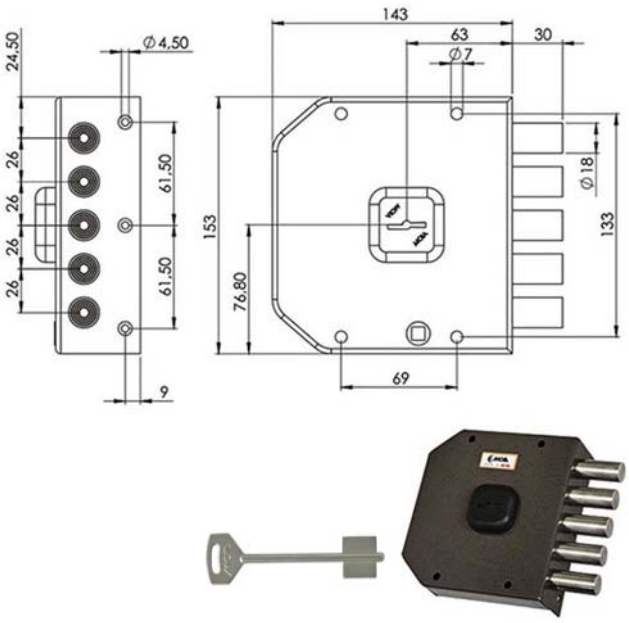

Serratura doppia mappa applicare legno
Chiusura laterale
Catenacci laterali 5 pistoni
Interasse catenacci mm 26
Scatola mm 143,5x153,5x29 - Entrata mm 63
Dimensioni canotto mm 30x59
3 chiavi

Compatibile serrature Auno Antonioli

83644	A411	Dx	SC	Pz	**117,0000**
83645	A411	Sx	SC	Pz	**117,0000**

SERRATURA SICUREZZA SEMPLICE DM A412

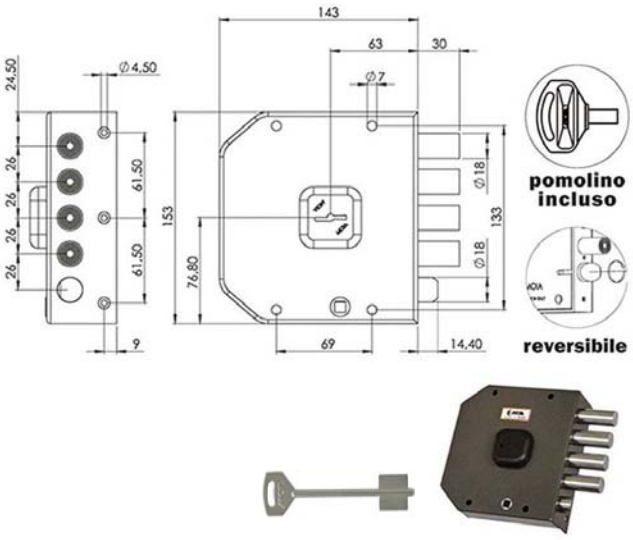

Serratura doppia mappa applicare legno
Chiusura laterale
Catenacci laterali 4 pistoni e scrocco reversibile
Quadro maniglia mm 8 - Pomolo plastica incluso
Interasse catenacci mm 26
Scatola mm 143,5x153,5x29 - Entrata mm 63
Dimensioni canotto mm 30x59
3 chiavi

Compatibile serrature Auno Antonioli

83646	A412	Dx	SC	Pz	**135,6000**
83647	A412	Sx	SC	Pz	**135,6000**

SERRATURA SICUREZZA TRIPLICE DM A413

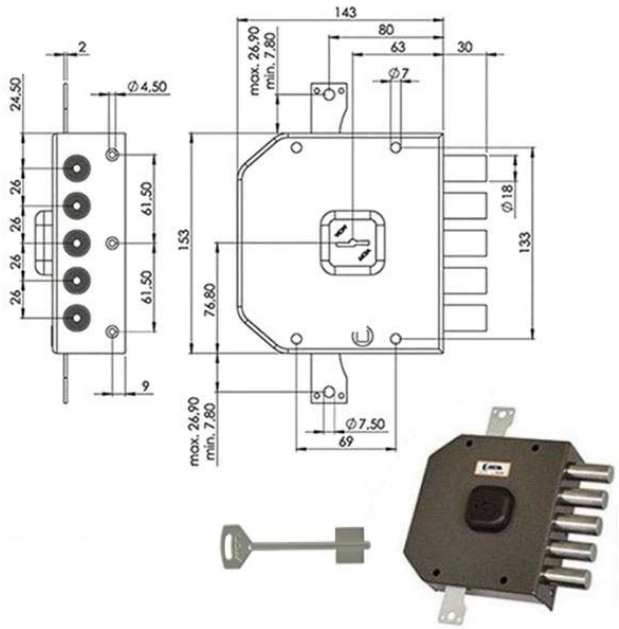

Serratura doppia mappa applicare legno triplice
Catenacci laterali 5 pistoni
Interasse catenacci mm 26
Scatola mm 143,5x153,5x29 - Entrata mm 63
Dimensioni canotto mm 30x59
3 chiavi
Aste non incluse

Compatibile serrature Auno Antonioli

83648	A413	Dx	SC	Pz	**126,6000**

Cod	Specifiche	Cf	Imb UM	Listino

SERRATURA SICUREZZA TRIPLICE DM A413

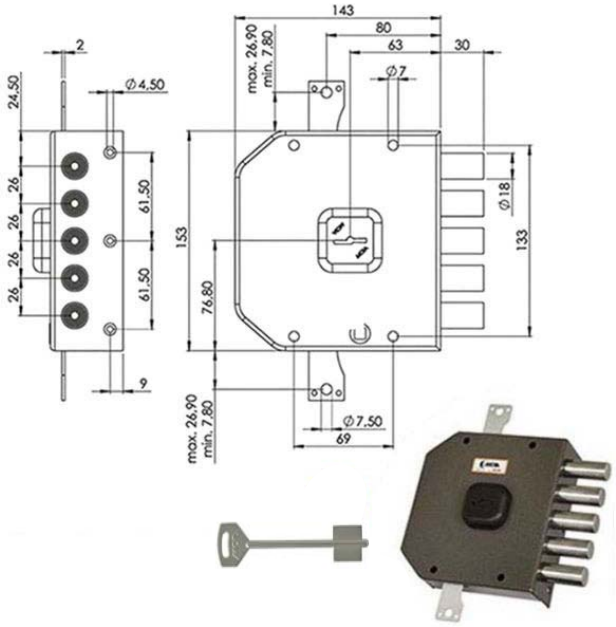

Serratura doppia mappa applicare legno triplice
Catenacci laterali 5 pistoni
Interasse catenacci mm 26
Scatola mm 143,5x153,5x29 - Entrata mm 63
Dimensioni canotto mm 30x59
3 chiavi
Aste non incluse

Compatibile serrature Auno Antonioli

83649	A413	Sx		SC	Pz	**126,6000**

Cod	Specifiche	Cf	Imb UM	Listino

SERRATURA SICUREZZA TRIPLICE DM A414

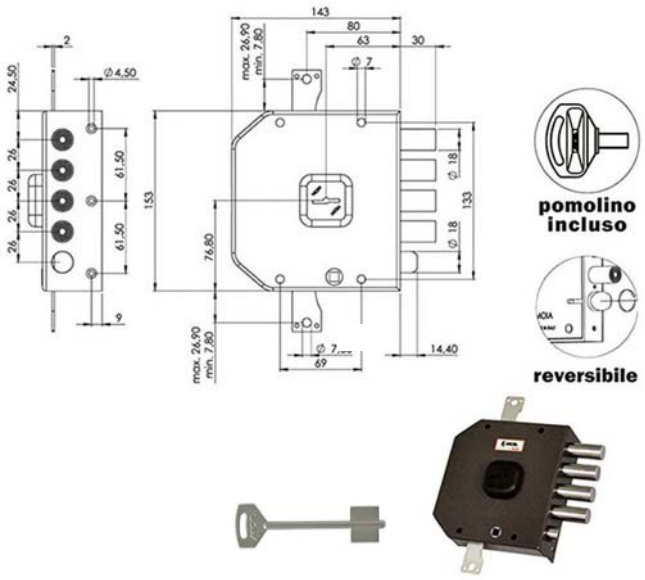

Serratura doppia mappa applicare legno triplice
Catenacci laterali 4 pistoni e scrocco reversibile
Quadro maniglia mm 8 - Pomolo plastica incluso
Interasse catenacci mm 26
Scatola mm 143,5x153,5x29 - Entrata mm 63
Dimensioni canotto mm 30x59
3 chiavi
Aste non incluse

Compatibile serrature Auno Antonioli

83650	A414	Dx		SC	Pz	**145,4000**
83651	A414	Sx		SC	Pz	**145,4000**

Cod	Specifiche	Cf	Imb UM	Listino

SERRATURA SICUREZZA QUINTUPLICE DM A415

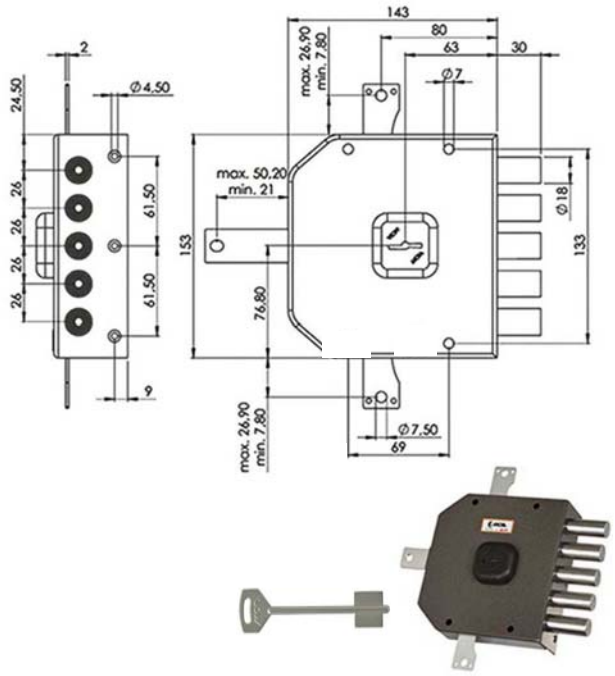

Serratura doppia mappa applicare legno quintuplice
Catenacci laterali 5 pistoni
Interasse catenacci mm 26
Scatola mm 143,5x153,5x29 - Entrata mm 63
Dimensioni canotto mm 30x59
3 chiavi
Aste e deviatore non inclusi

Compatibile serrature Auno Antonioli

83652	A415	Dx	SC	Pz	**130,0000**
83653	A415	Sx	SC	Pz	**130,0000**

Cod	Specifiche	Cf	Imb UM	Listino

SERRATURA SICUREZZA QUINTUPLICE DM A416

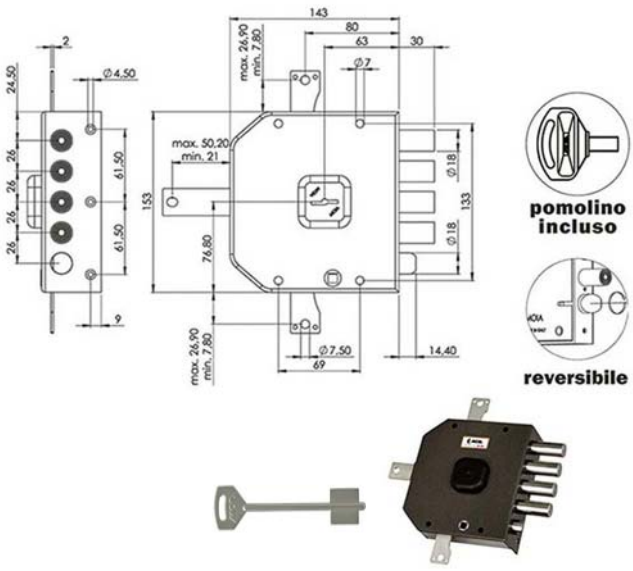

Serratura doppia mappa applicare legno quintuplice
Catenacci laterali 4 pistoni e scrocco reversibile
Quadro maniglia mm 8 - Pomolo plastica incluso
Interasse catenacci mm 26
Scatola mm 143,5x153,5x29 - Entrata mm 63
Dimensioni canotto mm 30x59
3 chiavi
Aste e deviatore non inclusi

Compatibile serrature Auno Antonioli

83654	A416	Dx	SC	Pz	**148,6000**
83655	A416	Sx	SC	Pz	**148,6000**

Cod	Specifiche	Cf	Imb UM	Listino

SERRATURA SICUREZZA SEMPLICE CIL.A451

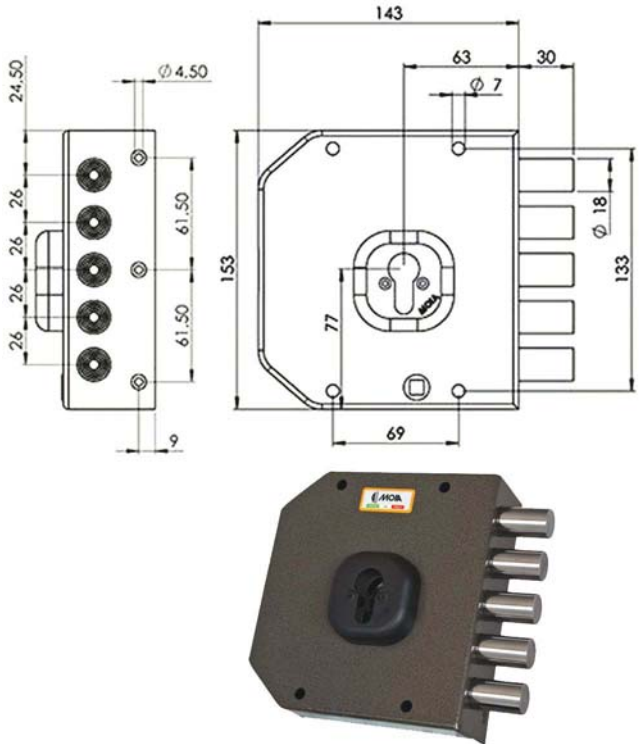

Serratura cilindro europeo applicare legno
Trappola anti effrazione - Fori protettore mm 38
Chiusura laterale
Catenacci laterali 5 pistoni
Interasse catenacci mm 26
Scatola mm 143,5x153,5x29 - Entrata mm 63
Cilindro non incluso

Compatibile serrature Auno Antonioli

19440	A451	Dx	SC	Pz	**91,2000**
19473	A451	Sx	SC	Pz	**91,2000**

Cod	Specifiche	Cf	Imb UM	Listino

SERRATURA SICUREZZA SEMPLICE CIL.A452

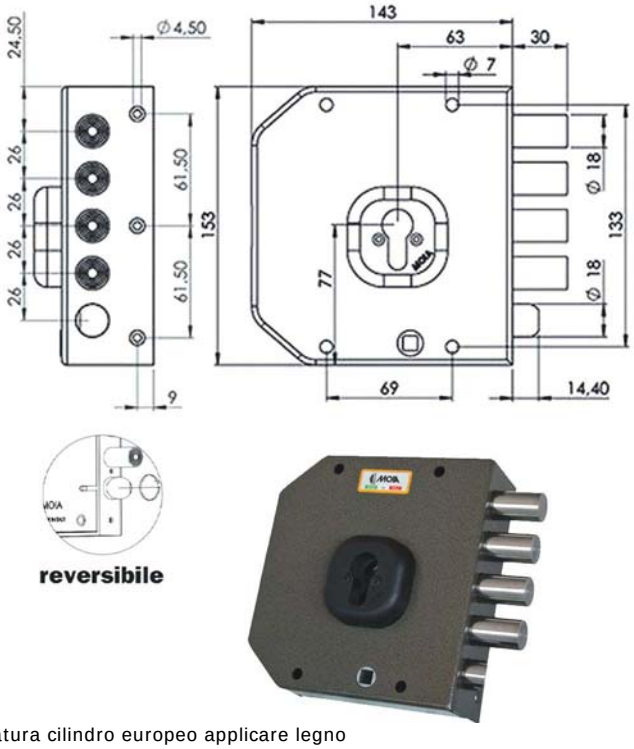

Serratura cilindro europeo applicare legno
Trappola anti effrazione - Fori protettore mm 38
Chiusura laterale
Catenacci laterali 4 pistoni e scrocco reversibile
Quadro maniglia mm 8
Interasse catenacci mm 26
Scatola mm 143,5x153,5x29 - Entrata mm 63
Cilindro non incluso

Compatibile serrature Auno Antonioli

19478	A452	Dx	SC	Pz	**107,2000**
19503	A452	Sx	SC	Pz	**107,2000**

Cod	Specifiche	Cf	Imb UM	Listino

SERRATURA SICUREZZA TRIPLICE CIL.A453

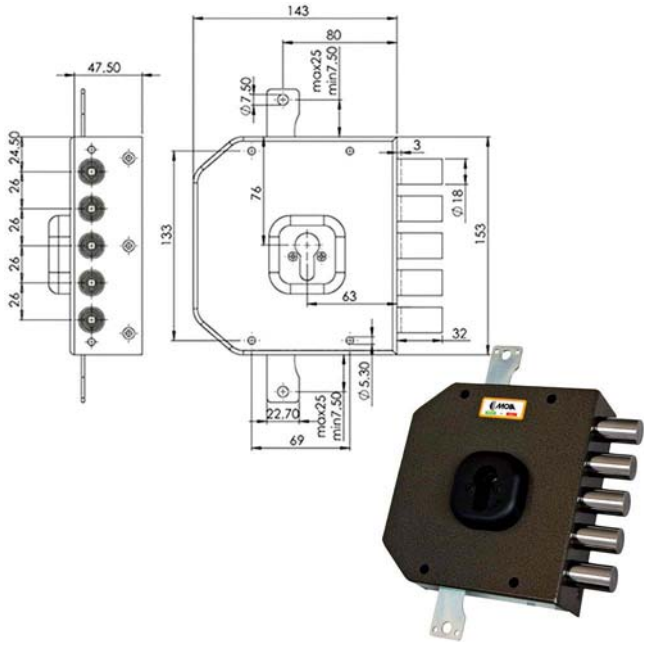

Serratura cilindro europeo applic. legno triplice
Trappola anti effrazione - Fori protettore mm 38
Catenacci laterali 5 pistoni
Interasse catenacci mm 26
Scatola mm 143,5x153,5x29 - Entrata mm 63
Aste e cilindro non inclusi

Compatibile serrature Auno Antonioli

19513	A453	Dx	SC	Pz	**100,4000**
19548	A453	Sx	SC	Pz	**100,4000**

Cod	Specifiche	Cf	Imb UM	Listino

SERRATURA SICUREZZA TRIPLICE CIL.A454

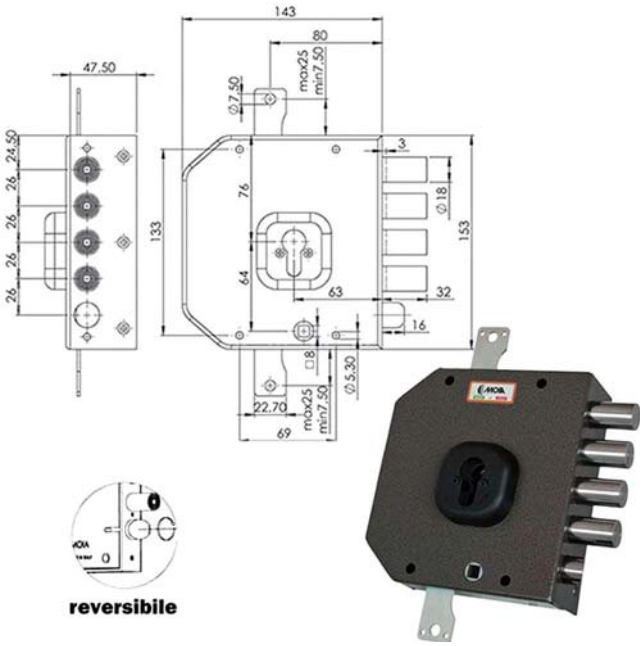

reversibile

Serratura cilindro europeo applic. legno triplice
Trappola anti effrazione - Fori protettore mm 38
Catenacci laterali 4 pistoni e scrocco reversibile
Quadro maniglia mm 8
Interasse catenacci mm 26
Scatola mm 143,5x153,5x29 - Entrata mm 63
Aste e cilindro non inclusi

Compatibile serrature Auno Antonioli

19549	A454	Dx	SC	Pz	**116,0000**
19551	A454	Sx	SC	Pz	**116,0000**

Cod	Specifiche	Cf	Imb UM	Listino

SERRATURA SICUREZZA QUINTUPLICE CIL.A455

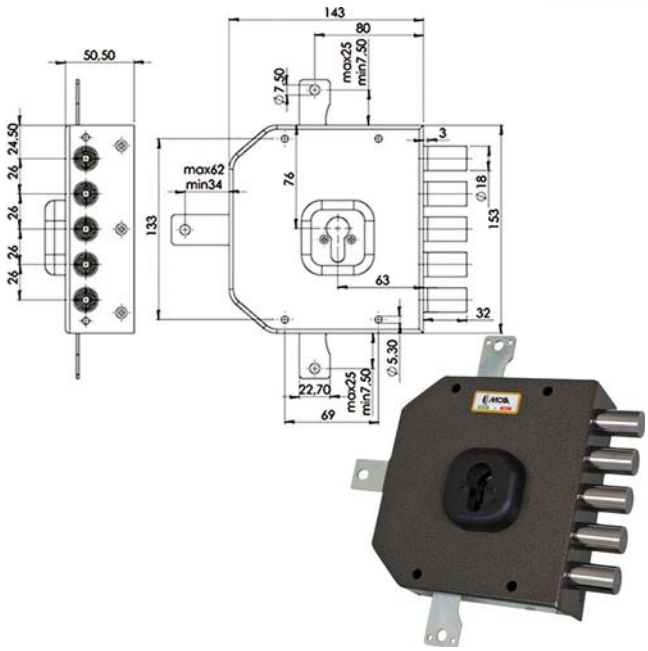

Serratura cilindro europeo applic. legno quintupl
Trappola anti effrazione - Fori protettore mm 38
Catenacci laterali 5 pistoni
Interasse catenacci mm 26
Scatola mm 143,5x153,5x29 - Entrata mm 63
Aste, deviatore e cilindro non inclusi

Compatibile serrature Auno Antonioli

19552	A455	Dx	SC	Pz	**106,8000**
19553	A455	Sx	SC	Pz	**106,8000**

Cod	Specifiche	Cf	Imb UM	Listino

SERRATURA SICUREZZA QUINTUPLICE CIL.A456

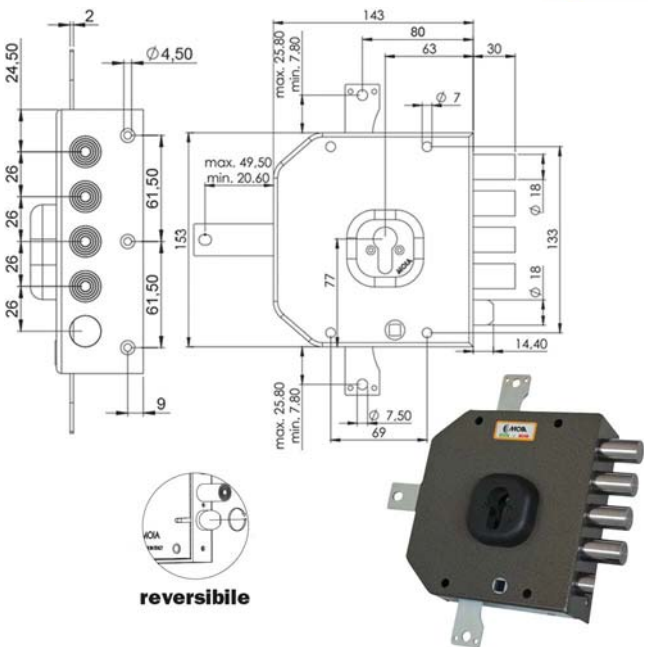

Serratura cilindro europeo applic. legno quintupl
Trappola anti effrazione - Fori protettore mm 38
Quadro maniglia mm 8
Catenacci laterali 4 pistoni e scrocco reversibile
Interasse catenacci mm 26
Scatola mm 143,5x153,5x29 - Entrata mm 63
Aste, deviatore e cilindro non inclusi

Compatibile serrature Auno Antonioli

19558	A456	Dx	SC	Pz	**122,8000**
19559	A456	Sx	SC	Pz	**122,8000**

Cod	Specifiche	Cf	Imb UM	Listino

SERRATURA SICUREZZA SEMPLICE POMPA JM421

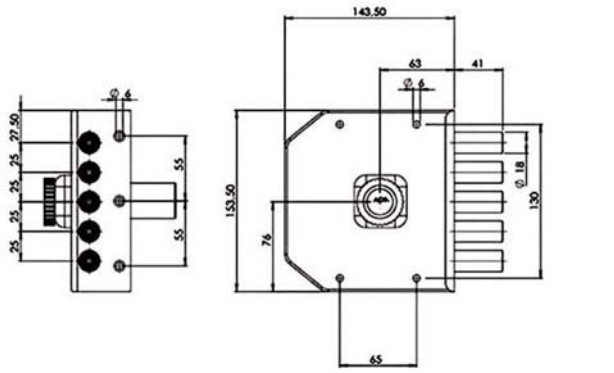



Serratura pompa chiave punzonata applicare legno
Chiusura laterale - Pomolo interno
Catenacci laterali 5 pistoni
Interasse catenacci mm 25
Scatola mm 143,5x153,5x29 - Entrata mm 63
Dimensioni cilindro mm 30x59
Dotazione 5 chiavi punzonate + 2 chiavi cantiere +
chiave ONE/off x disattivare chiave cantiere
Chiave duplicabile con art.83687

Compatibile serrature Mottura

83617	JM421	Dx	SC	Pz	**100,4000**
83618	JM421	Sx	SC	Pz	**100,4000**

Cod	Specifiche	Cf	Imb UM	Listino

SERRATURA SICUREZZA SEMPLICE POMPA JM422

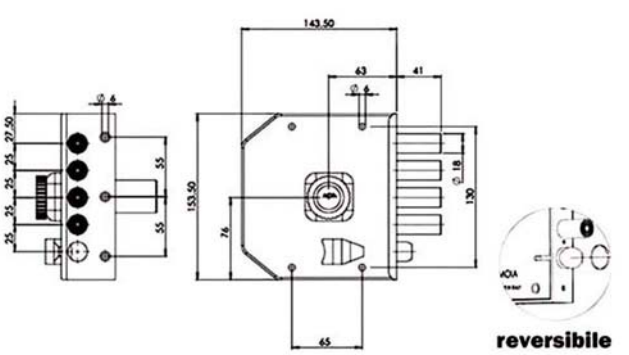



Serratura pompa chiave punzonata applicare legno
Chiusura laterale - Pomolo interno
Catenacci laterali 4 pistoni e scrocco reversibile
Interasse catenacci mm 25
Scatola mm 143,5x153,5x29 - Entrata mm 63
Dimensioni cilindro mm 30x59
Dotazione 5 chiavi punzonate + 2 chiavi cantiere +
chiave ONE/off x disattivare chiave cantiere
Chiave duplicabile con art.83687

Compatibile serrature Mottura

83619	JM422	Dx	SC	Pz	**106,0000**
83620	JM422	Sx	SC	Pz	**106,0000**

Cod	Specifiche	Cf	Imb UM	Listino

SERRATURA SICUREZZA TRIPLICE POMPA JM423

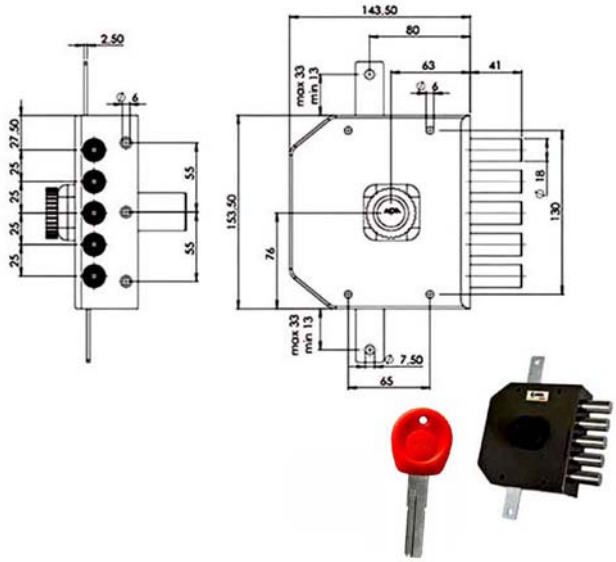

Serratura pompa chiave punzonata applicare legno
Triplice - Pomolo interno
Catenacci laterali 5 pistoni
Interasse catenacci mm 25
Scatola mm 143,5x153,5x29 - Entrata mm 63
Dimensioni cilindro mm 30x59
5 chiavi punzonate + 2 chiavi cantiere +
chiave ONE/off x disattivare chiave cantiere
Aste non incluse
Chiave duplicabile con art.83687

Compatibile serrature Mottura

83621	JM423	Dx	SC	Pz	**102,4000**
83622	JM423	Sx	SC	Pz	**102,4000**

Cod	Specifiche	Cf	Imb UM	Listino

SERRATURA SICUREZZA TRIPLICE POMPA JM424

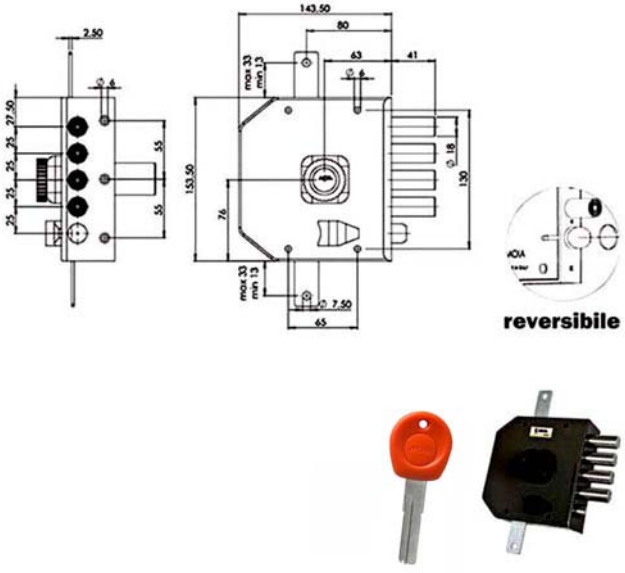

Serratura pompa chiave punzonata applicare legno
Triplice - Pomolo interno
Catenacci laterali 4 pistoni e scrocco reversibile
Interasse catenacci mm 25
Scatola mm 143,5x153,5x29 - Entrata mm 63
Dimensioni cilindro mm 30x59
5 chiavi punzonate + 2 chiavi cantiere +
chiave ONE/off x disattivare chiave cantiere
Aste non incluse
Chiave duplicabile con art.83687

Compatibile serrature Mottura

83623	JM424	Dx	SC	Pz	**107,8000**
83624	JM424	Sx	SC	Pz	**107,8000**

Cod	Specifiche	Cf	Imb UM	Listino

SERRATURA SICUREZZA QUINTUPL.POMPA JM425

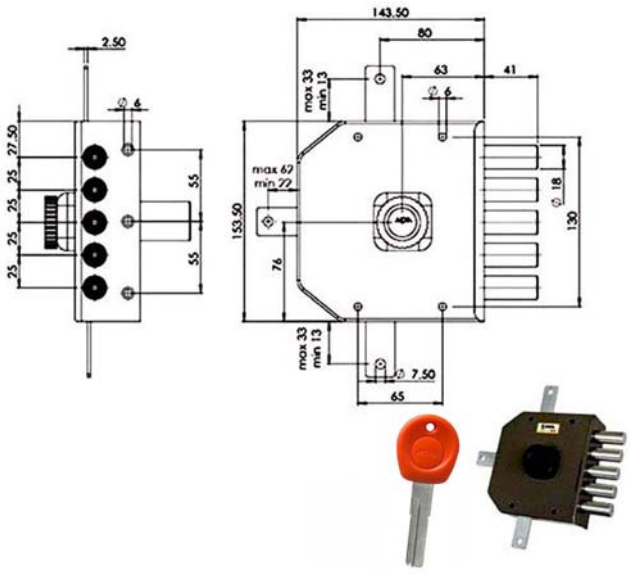

Serratura pompa chiave punzonata applicare legno
Quintuplice - Pomolo interno
Catenacci laterali 5 pistoni
Interasse catenacci mm 25
Scatola mm 143,5x153,5x29 - Entrata mm 63
Dimensioni cilindro mm 30x59
5 chiavi punzonate + 2 chiavi cantiere +
chiave ONE/off x disattivare chiave cantiere
Aste e deviatore non inclusi
Chiave duplicabile con art.83687

Compatibile serrature Mottura

83625	JM425	Dx	SC	Pz	**109,4000**
83626	JM425	Sx	SC	Pz	**109,4000**

SERRATURA SICUREZZA QUINTUPL.POMPA JM426

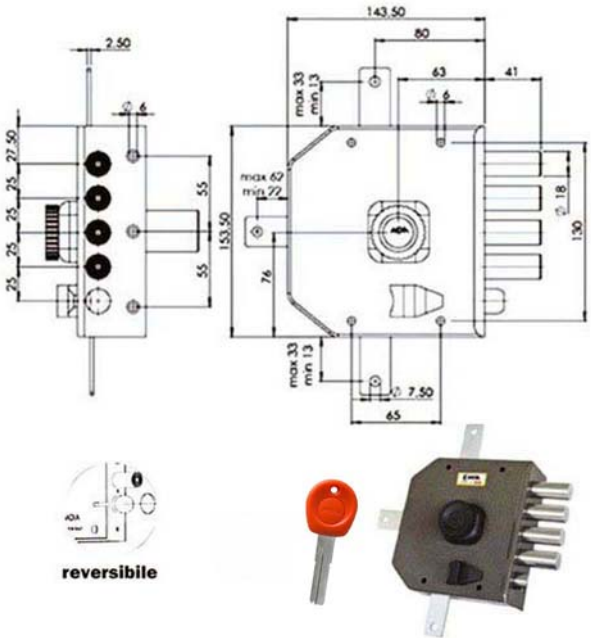

Serratura pompa chiave punzonata applicare legno
Quintuplice - Pomolo interno
Catenacci laterali 4 pistoni e scrocco reversibile
Interasse catenacci mm 25
Scatola mm 143,5x153,5x29 - Entrata mm 63
Dimensioni cilindro mm 30x59
5 chiavi punzonate + 2 chiavi cantiere +
chiave ONE/off x disattivare chiave cantiere
Aste e deviatore non inclusi
Chiave duplicabile con art.83687

Compatibile serrature Mottura

83627	JM426	Dx	SC	Pz	**114,6000**
83628	JM426	Sx	SC	Pz	**114,6000**

Cod	Specifiche	Cf	Imb UM	Listino

SERRATURA SICUREZZA SEMPLICE POMPA JA421

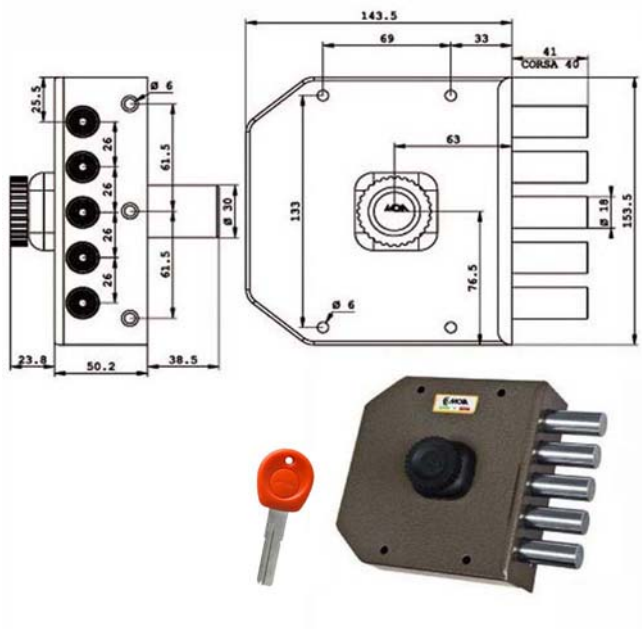

Serratura pompa chiave punzonata applicare legno
Chiusura laterale - Pomolo interno
Catenacci laterali 5 pistoni
Interasse catenacci mm 26
Scatola mm 143,5x153,5x29 - Entrata mm 63
Dimensioni cilindro mm 30x59
5 chiavi punzonate + 2 chiavi cantiere +
chiave ONE/off x disattivare chiave cantiere
Chiave duplicabile con art.83687

Compatibile serrature Auno Antonioli

83629	JA421	Dx	SC	Pz	**107,8000**
83630	JA421	Sx	SC	Pz	**107,8000**

SERRATURA SICUREZZA SEMPLICE POMPA JA422

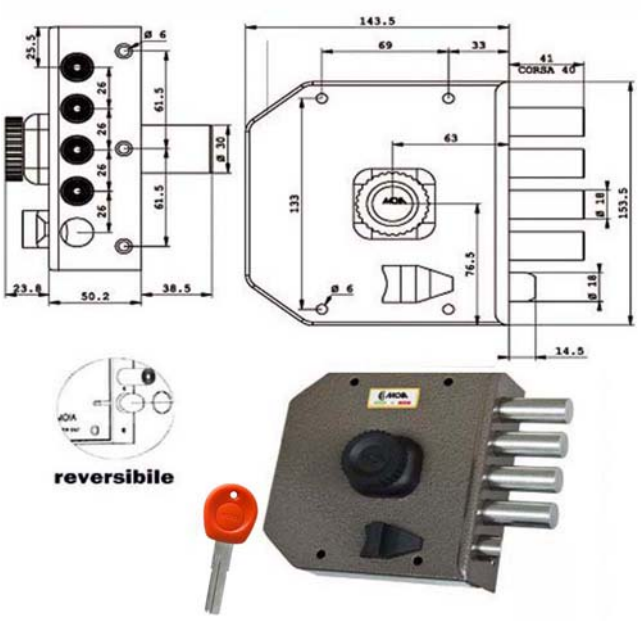

Serratura pompa chiave punzonata applicare legno
Chiusura laterale - Pomolo interno
Catenacci laterali 4 pistoni e scrocco reversibile
Interasse catenacci mm 26
Scatola mm 143,5x153,5x29 - Entrata mm 63
Dimensioni cilindro mm 30x59
5 chiavi punzonate + 2 chiavi cantiere +
chiave ONE/off x disattivare chiave cantiere
Chiave duplicabile con art.83687

Compatibile serrature Auno Antonioli

83631	JA422	Dx	SC	Pz	**115,2000**
83632	JA422	Sx	SC	Pz	**115,2000**

Cod	Specifiche	Cf	Imb UM	Listino

SERRATURA SICUREZZA TRIPLICE POMPA JA423

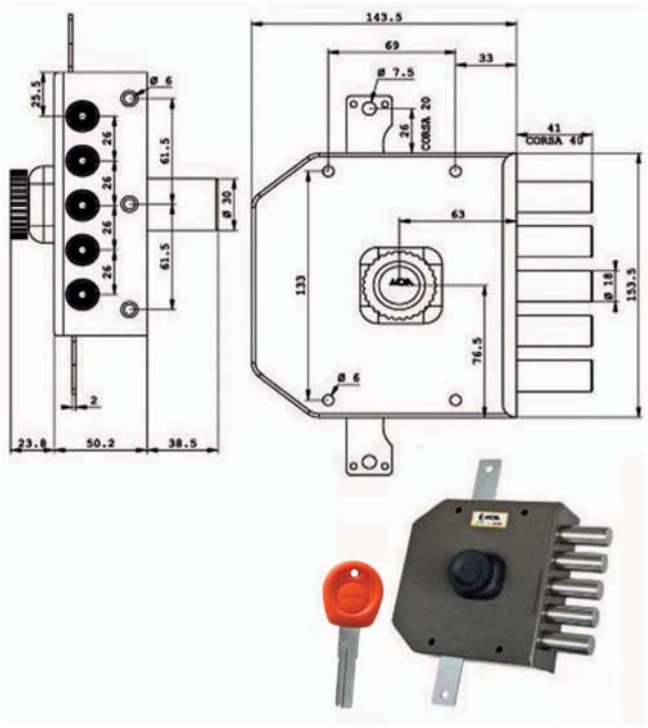

Serratura pompa chiave punzonata applicare legno
Triplice - Pomolo interno
Catenacci laterali 5 pistoni
Interasse catenacci mm 26
Scatola mm 143,5x153,5x29 - Entrata mm 63
Dimensioni cilindro mm 30x59
5 chiavi punzonate + 2 chiavi cantiere +
chiave ONE/off x disattivare chiave cantiere
Aste non incluse
Chiave duplicabile con art.83687

Compatibile serrature Auno Antonioli

83633	JA423	Dx	SC	Pz	**116,4000**
83634	JA423	Sx	SC	Pz	**116,4000**

Cod	Specifiche	Cf	Imb UM	Listino

SERRATURA SICUREZZA TRIPLICE POMPA JA424

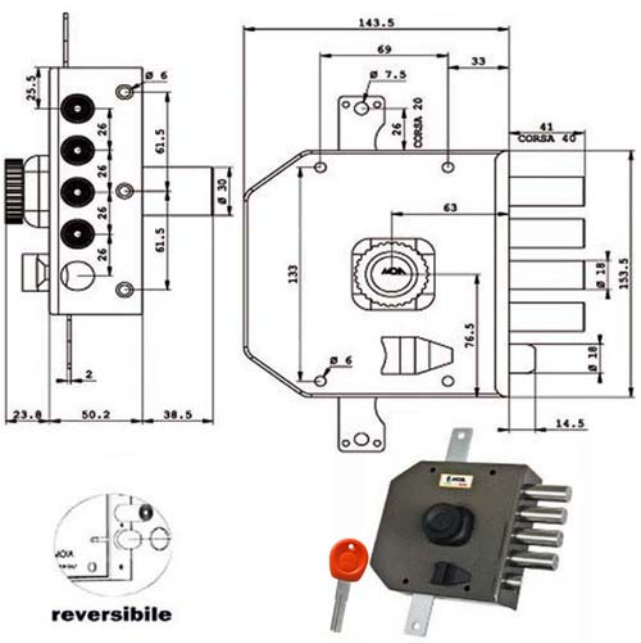

Serratura pompa chiave punzonata applicare legno
Triplice - Pomolo interno
Catenacci laterali 4 pistoni e scrocco reversibile
Interasse catenacci mm 26
Scatola mm 143,5x153,5x29 - Entrata mm 63
Dimensioni cilindro mm 30x59
5 chiavi punzonate + 2 chiavi cantiere +
chiave ONE/off x disattivare chiave cantiere
Aste non incluse
Chiave duplicabile con art.83687

Compatibile serrature Auno Antonioli

83635	JA424	Dx	SC	Pz	**126,0000**
83636	JA424	Sx	SC	Pz	**126,0000**

Cod	Specifiche	Cf	Imb UM	Listino

SERRATURA SICUREZZA QUINTUPL.POMPA JA425

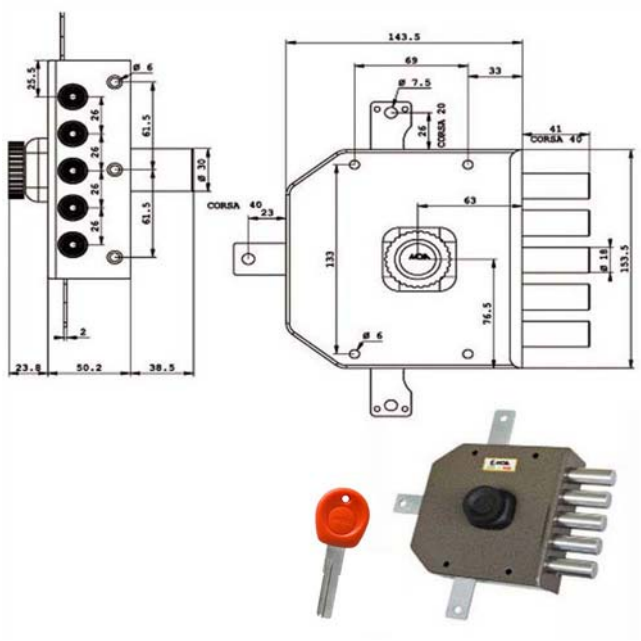

Serratura pompa chiave punzonata applicare legno
Quintuplice - Pomolo interno
Catenacci laterali 5 pistoni
Interasse catenacci mm 26
Scatola mm 143,5x153,5x29 - Entrata mm 63
Dimensioni cilindro mm 30x59
5 chiavi punzonate + 2 chiavi cantiere +
chiave ONE/off x disattivare chiave cantiere
Aste e deviatore non inclusi
Chiave duplicabile con art.83687

Compatibile serrature Auno Antonioli

83640	JA425	Dx	SC	Pz	**119,6000**
83641	JA425	Sx	SC	Pz	**119,6000**

Cod	Specifiche	Cf	Imb UM	Listino

SERRATURA SICUREZZA QUINTUPL.POMPA JA426

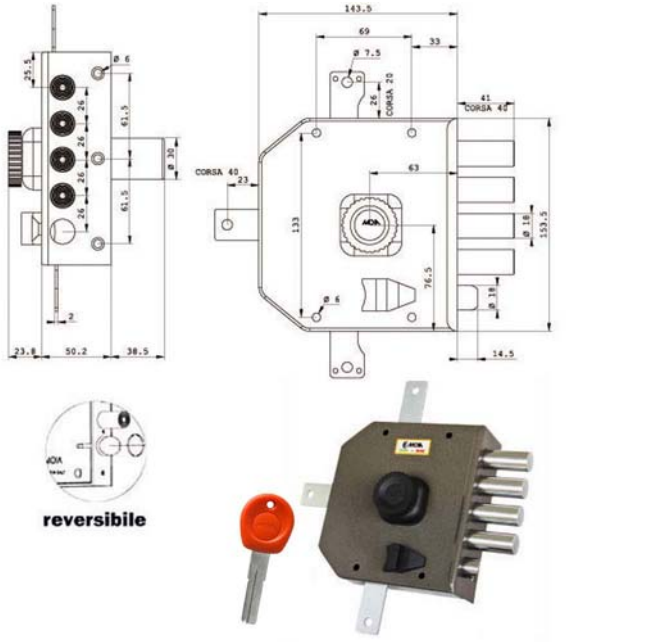

Serratura pompa chiave punzonata applicare legno
Quintuplice - Pomolo interno
Catenacci laterali 4 pistoni e scrocco reversibile
Interasse catenacci mm 26
Scatola mm 143,5x153,5x29 - Entrata mm 63
Dimensioni cilindro mm 30x59
5 chiavi punzonate + 2 chiavi cantiere +
chiave ONE/off x disattivare chiave cantiere
Aste e deviatore non inclusi
Chiave duplicabile con art.83687

Compatibile serrature Auno Antonioli

83642	JA426	Dx	SC	Pz	**129,2000**
83643	JA426	Sx	SC	Pz	**129,2000**

Cod	Specifiche	Cf	Imb	UM	Listino

SERRATURA SICUREZZA SEMPLICE DM G411

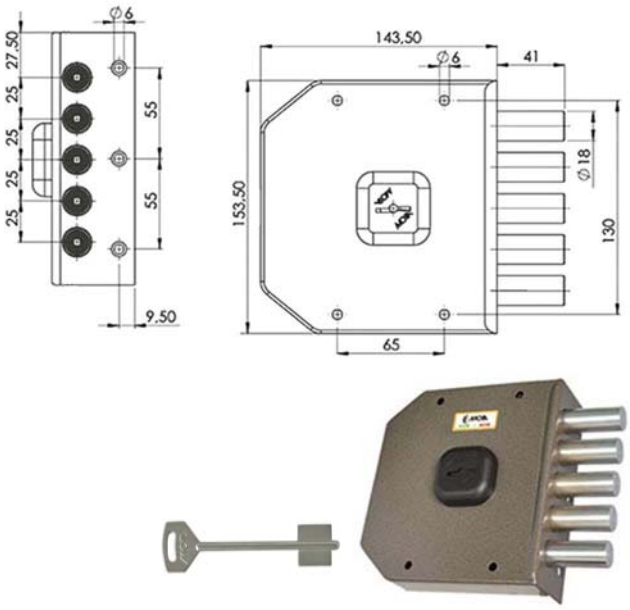

Serratura doppia mappa applicare legno
Chiusura laterale
Catenacci laterali 5 pistoni
Interasse catenacci mm 25
Scatola mm 143,5x153,5x29 - Entrata mm 63
Dimensioni canotto mm 30x59
3 chiavi

Compatibile serrature Mottura

88279	G411	Dx	SC	Pz	**110,2000**
88280	G411	Sx	SC	Pz	**110,2000**

Cod	Specifiche	Cf	Imb	UM	Listino

SERRATURA SICUREZZA SEMPLICE DM G412

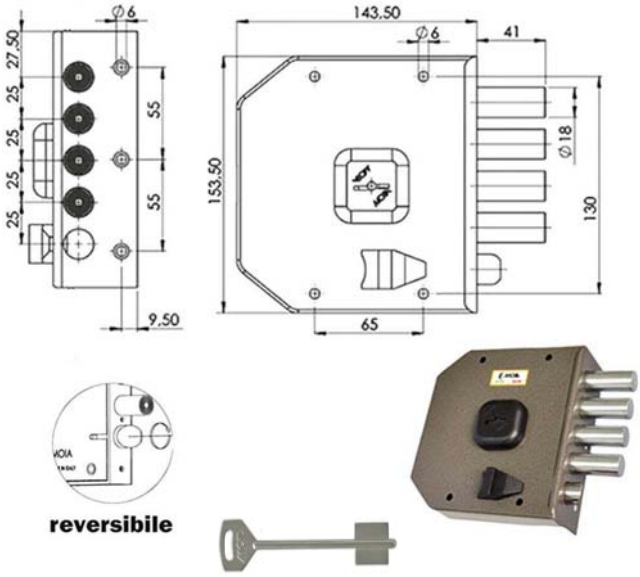

Serratura doppia mappa applicare legno
Chiusura laterale
Catenacci laterali 4 pistoni e scrocco reversibile
Interasse catenacci mm 25
Scatola mm 143,5x153,5x29 - Entrata mm 63
Dimensioni canotto mm 30x59
3 chiavi

Compatibile serrature Mottura

88281	G412	Dx	SC	Pz	**118,2000**
88282	G412	Sx	SC	Pz	**118,2000**

Cod	Specifiche	Cf	Imb UM	Listino

SERRATURA SICUREZZA TRIPLICE DM G413

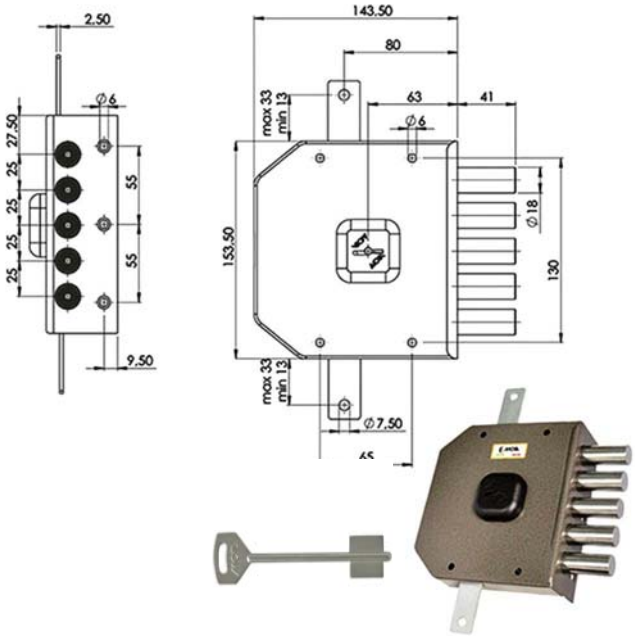

Serratura doppia mappa applicare legno triplice
Catenacci laterali 5 pistoni
Interasse catenacci mm 25
Scatola mm 143,5x153,5x29 - Entrata mm 63
Dimensioni canotto mm 30x59
3 chiavi
Aste non incluse

Compatibile serrature Mottura

88283	G413	Dx	SC	Pz	**113,0000**
88284	G413	Sx	SC	Pz	**113,0000**

SERRATURA SICUREZZA TRIPLICE DM G414

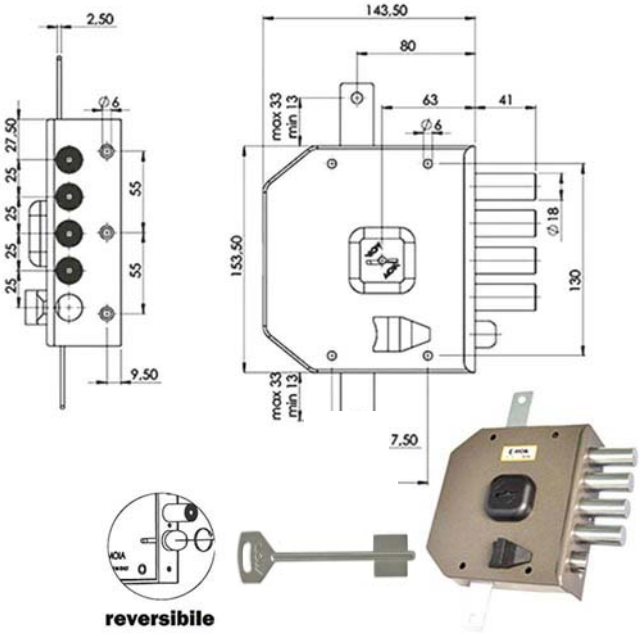

Serratura doppia mappa applicare legno triplice
Catenacci laterali 4 pistoni e scrocco reversibile
Interasse catenacci mm 25
Scatola mm 143,5x153,5x29 - Entrata mm 63
Dimensioni canotto mm 30x59
3 chiavi
Aste non incluse

Compatibile serrature Mottura

88285	G414	Dx	SC	Pz	**119,8000**
88286	G414	Sx	SC	Pz	**119,8000**

Cod	Specifiche	Cf	Imb UM	Listino

SERRATURA SICUREZZA QUINTUPLICE DM G415

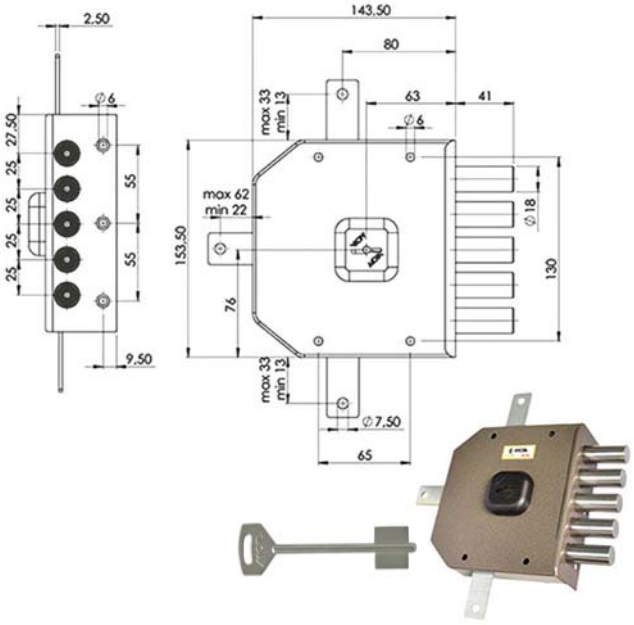

Serratura doppia mappa applicare legno
Quintuplice
Catenacci laterali 5 pistoni
Interasse catenacci mm 25
Scatola mm 143,5x153,5x29 - Entrata mm 63
Dimensioni canotto mm 30x59
3 chiavi
Aste e deviatore non inclusi

Compatibile serrature Mottura

88287	G415	Dx	SC	Pz	**116,4000**
88288	G415	Sx	SC	Pz	**116,4000**

Cod	Specifiche	Cf	Imb UM	Listino

SERRATURA SICUREZZA QUINTUPLICE DM G416

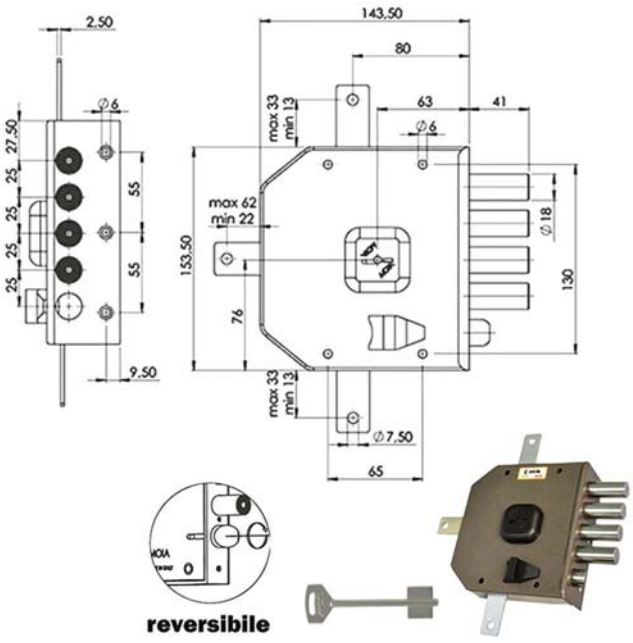

Serratura doppia mappa applicare legno
Quintuplice
Catenacci laterali 4 pistoni e scrocco reversibile
Pomolo plastica incluso
Interasse catenacci mm 25
Scatola mm 143,5x153,5x29 - Entrata mm 63
Dimensioni canotto mm 30x59
3 chiavi
Aste e deviatore non inclusi

Compatibile serrature Mottura

88289	G416	Dx	SC	Pz	**120,4000**
88290	G416	Sx	SC	Pz	**120,4000**

Cod	Specifiche	Cf	Imb UM	Listino

SERRATURA SICUREZZA SEMPLICE CIL.G451

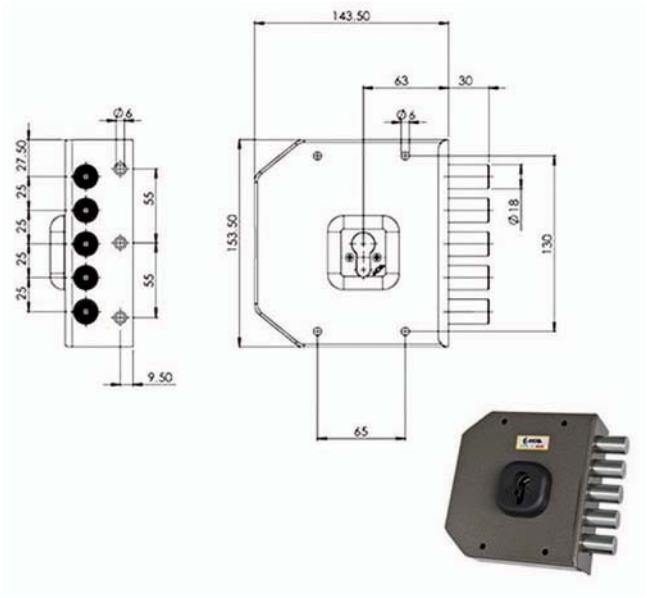

Serratura cilindro europeo applicare legno
Trappola anti effrazione - Fori protettore mm 38
Chiusura laterale
Catenacci laterali 5 pistoni
Interasse catenacci mm 25
Scatola mm 143,5x153,5x29 - Entrata mm 63
Cilindro non incluso

Compatibile serrature Mottura

83656	G451	Dx	SC	Pz	**81,4000**
83657	G451	Sx	SC	Pz	**81,4000**

SERRATURA SICUREZZA SEMPLICE CIL.G452

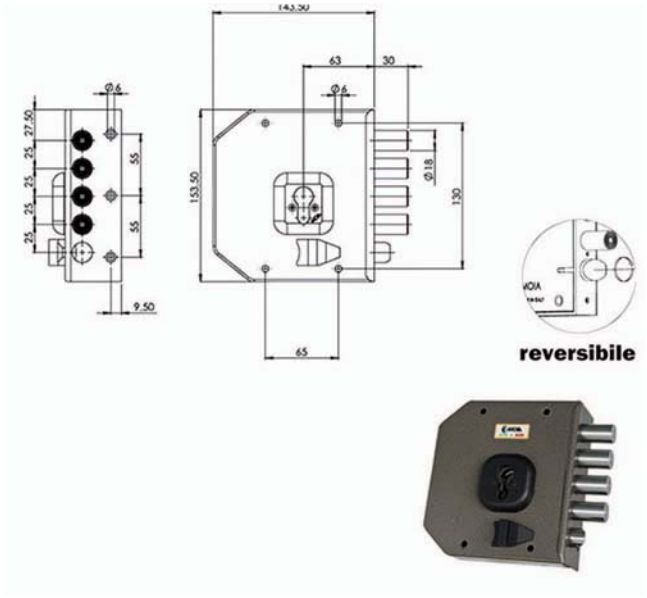

Serratura cilindro europeo applicare legno
Trappola anti effrazione - Fori protettore mm 38
Chiusura laterale
Catenacci laterali 4 pistoni e scrocco reversibile
Interasse catenacci mm 25
Scatola mm 143,5x153,5x29 - Entrata mm 63
Cilindro non incluso

Compatibile serrature Mottura

83658	G452	Dx	SC	Pz	**90,4000**
83659	G452	Sx	SC	Pz	**90,4000**

SERRATURA SICUREZZA TRIPLICE CIL.G453

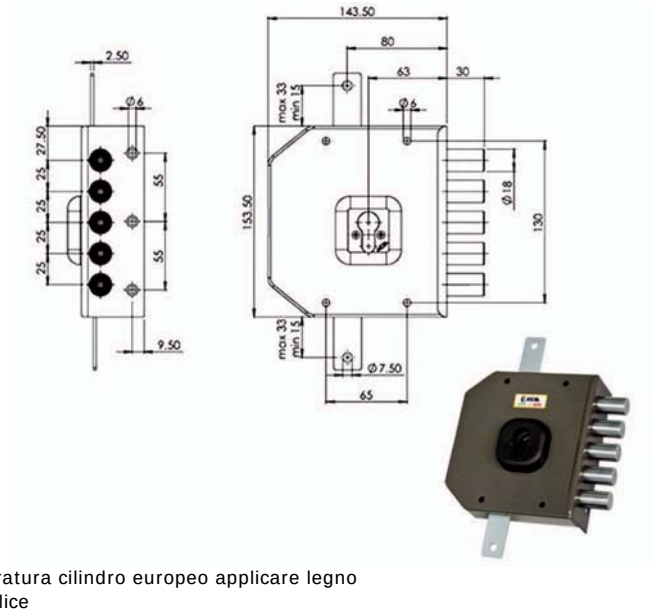

Serratura cilindro europeo applicare legno
Triplice
Trappola anti effrazione - Fori protettore mm 38
Catenacci laterali 5 pistoni
Interasse catenacci mm 25
Scatola mm 143,5x153,5x29 - Entrata mm 63
Aste e cilindro non inclusi

Compatibile serrature Mottura

83660	G453	Dx	SC	Pz	**84,0000**
83661	G453	Sx	SC	Pz	**84,0000**

SERRATURA SICUREZZA TRIPLICE CIL.G454

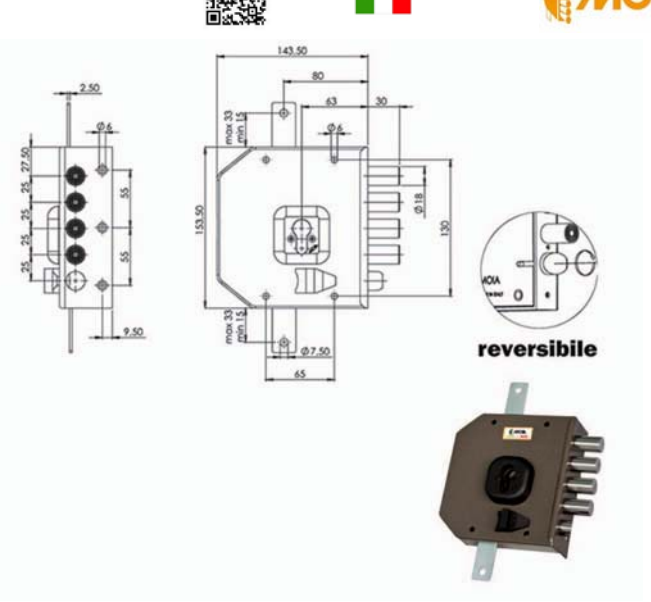

Serratura cilindro europeo applicare legno
Triplice
Trappola anti effrazione - Fori protettore mm 38
Catenacci laterali 4 pistoni e scrocco reversibile
Interasse catenacci mm 25
Scatola mm 143,5x153,5x29 - Entrata mm 63
Aste e cilindro non inclusi

Compatibile serrature Mottura

83662	G454	Dx	SC	Pz	**93,4000**
83663	G454	Sx	SC	Pz	**93,2000**

Cod	Specifiche	Cf	Imb UM	Listino

SERRATURA SICUREZZA QUINTUPLICE CIL.G455

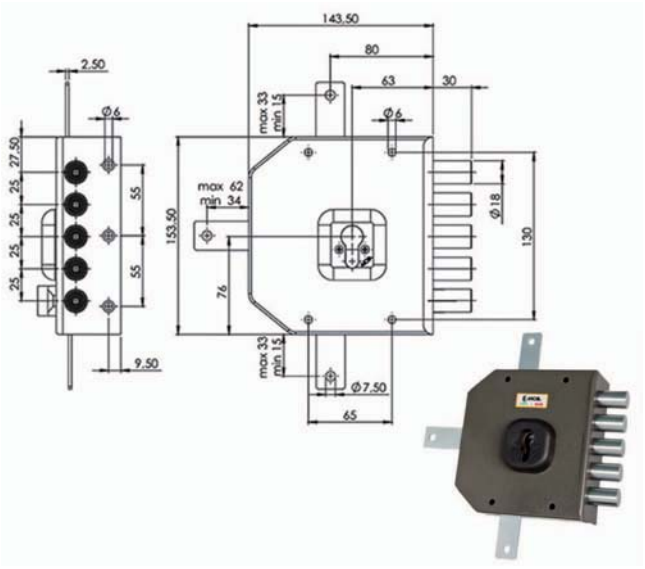

Serratura cilindro europeo applicare legno
Quintuplice
Trappola anti effrazione - Fori protettore mm 38
Catenacci laterali 5 pistoni
Interasse catenacci mm 25
Scatola mm 143,5x153,5x29 - Entrata mm 63
Aste, deviatore e cilindro non inclusi

Compatibile serrature Mottura

83664	G455	Dx	SC	Pz	**91,0000**
83665	G455	Sx	SC	Pz	**91,0000**

SERRATURA SICUREZZA QUINTUPLICE CIL.G456

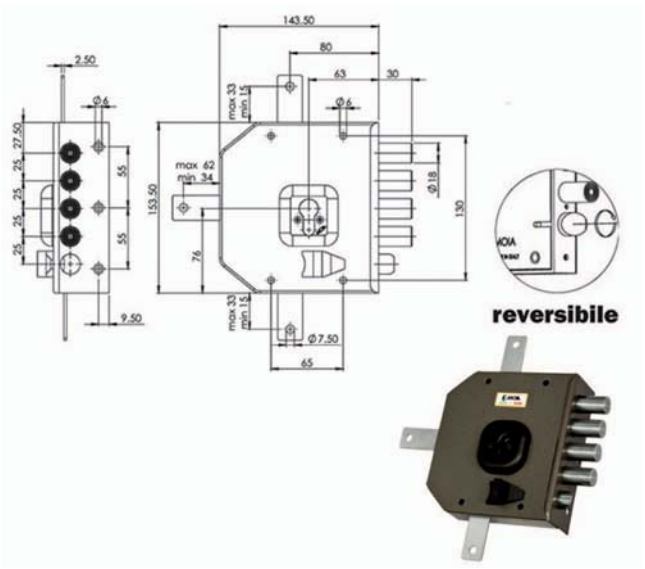

Serratura cilindro europeo applicare legno
Quintuplice
Trappola anti effrazione - Fori protettore mm 38
Catenacci laterali 4 pistoni e scrocco reversibile
Interasse catenacci mm 25
Scatola mm 143,5x153,5x29 - Entrata mm 63
Aste, deviatore e cilindro non inclusi

Compatibile serrature Mottura

83669	G456	Dx	SC	Pz	**99,8000**
83671	G456	Sx	SC	Pz	**99,8000**

Cod	Specifiche	Cf	Imb UM	Listino

SERRATURA SICUREZZA TRIPLICE DM 614

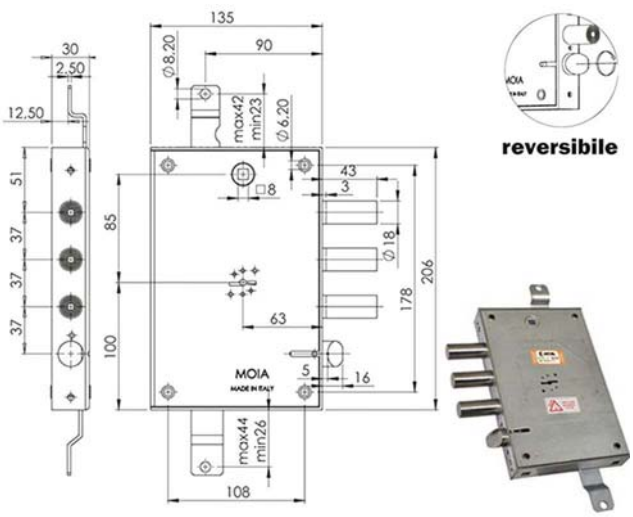

Serratura doppia mappa a planare triplice
Catenacci laterali 3 pistoni e scrocco reversibile
Interasse catenacci mm 37
Scrocco azionato da maniglia quadro mm 8 e chiave
Scatola mm 135x206x30 - Entrata mm 63
3 chiavi

Compatibile serrature Atra e Mottura

88299	614/370D	Dx	E63	SC	Pz	**98,6000**

Cod	Specifiche	Cf	Imb UM	Listino

SERRATURA SICUREZZA TRIPLICE DM 614

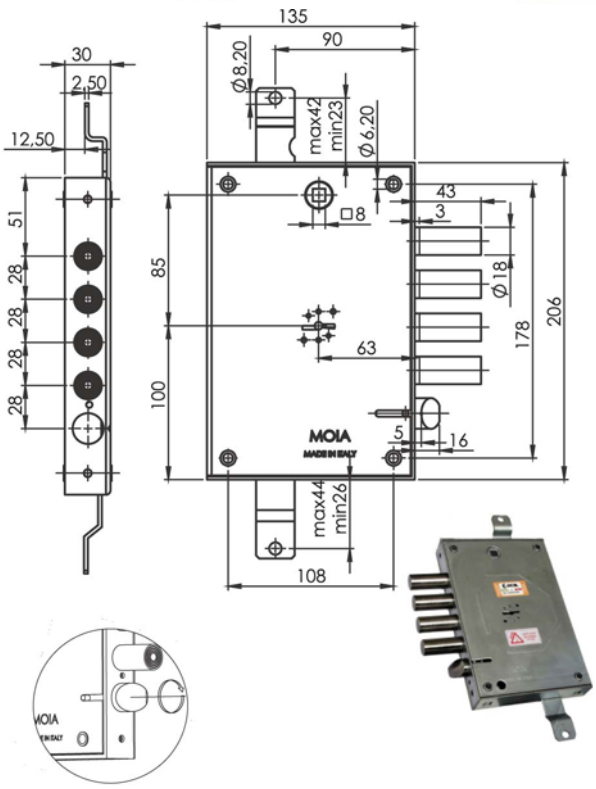

reversibile

Serratura doppia mappa a planare triplice
Catenacci laterali 4 pistoni e scrocco reversibile
Interasse catenacci mm 28
Scrocco azionato da maniglia quadro mm 8 e chiave
Scatola mm 135x206x30 - Entrata mm 63
3 chiavi

Compatibile serrature Atra e Mottura

83594	614/280D	Dx	E63		SC	Pz	**98,6000**

Cod	Specifiche	Cf	Imb UM	Listino

SERRATURA SICUREZZA TRIPLICE DM 614

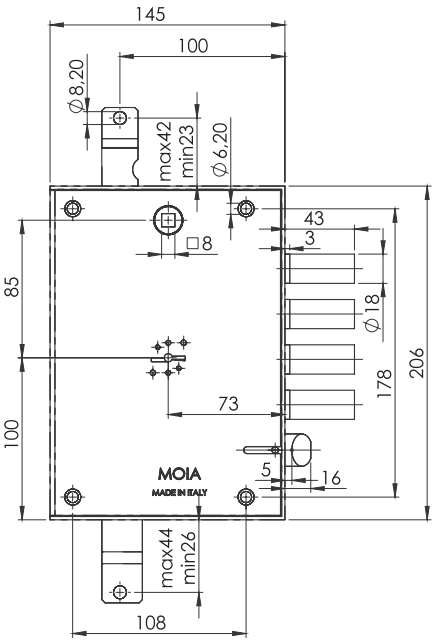

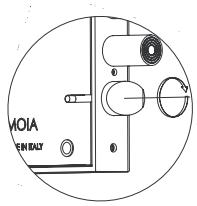

reversibile



Serratura doppia mappa a planare triplice
Catenacci laterali 4 pistoni e scrocco reversibile
Interasse catenacci mm 28
Scrocco azionato da maniglia quadro mm 8 e chiave
Scatola mm 145x206x30 - Entrata mm 73
3 chiavi

Compatibile serrature Atra e Mottura

83596	614/281D	Dx	E73		SC	Pz	**102,6000**

Cod	Specifiche	Cf	Imb UM	Listino

SERRATURA SICUREZZA TRIPLICE CIL.AD663

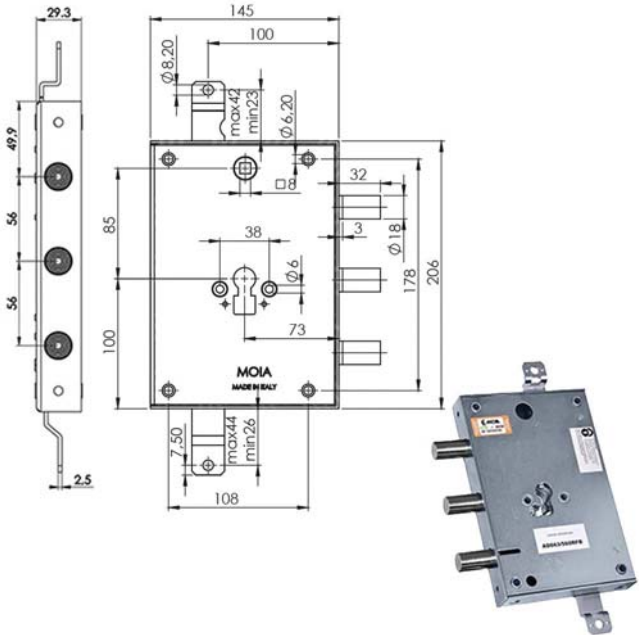

Serratura cilindro europeo a planare triplice
Movimento ad ingranaggi
Trappola anti effrazione - Fori protettore mm 38
Catenacci laterali 3 pistoni
Interasse catenacci mm 56
Scrocco azionato da maniglia quadro mm 8 e chiave
Scatola mm 145x206x32 - Entrata mm 73
Cilindro e aste non compresi

Compatibile serrature Atra e Mottura

83610	AD663/561RFB	E73	SC	Pz	**72,2000**

Cod	Specifiche	Cf	Imb UM	Listino

SERRATURA SICUREZZA TRIPLICE CIL.664

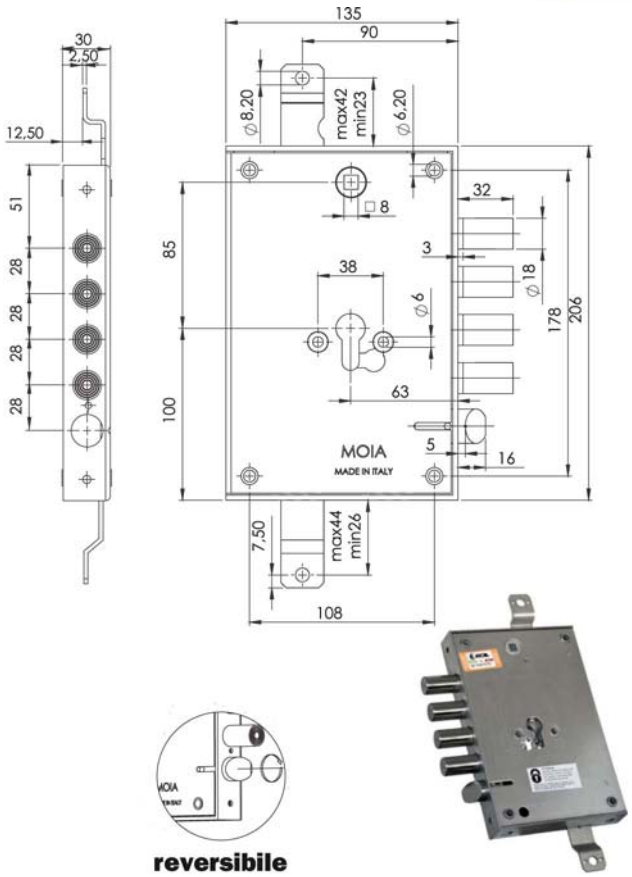

reversibile

Serratura cilindro europeo a planare triplice
Movimento ad ingranaggi
Trappola anti effrazione - Fori protettore mm 38
Catenacci laterali 4 pistoni e scrocco reversibile
Interasse catenacci mm 28
Scrocco azionato da maniglia quadro mm 8 e chiave
Scatola mm 135x206x30 - Entrata mm 63
Cilindro non incluso

Compatibile serrature Atra e Mottura

83598	664/280DFB	E63	SC	Pz	**82,2000**

Cod	Specifiche	Cf	Imb UM	Listino

SERRATURA SICUREZZA TRIPLICE CIL.664

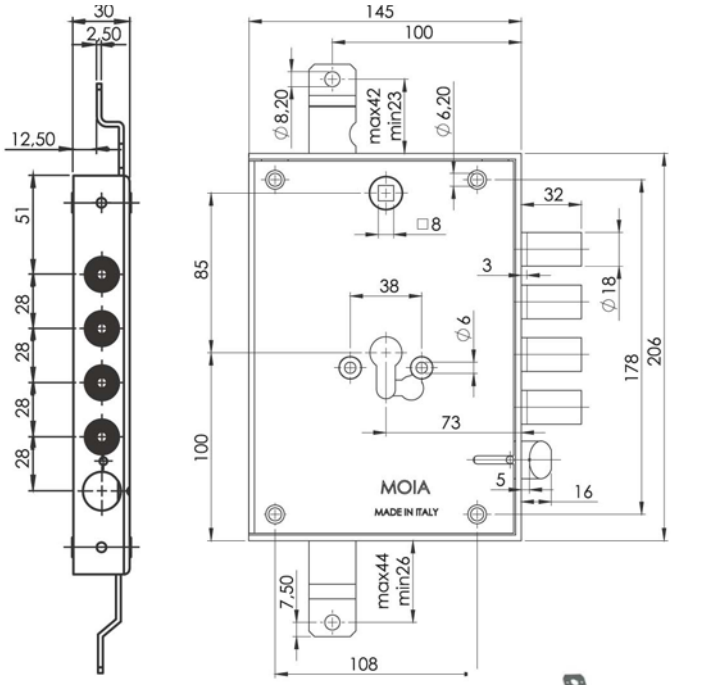

Serratura cilindro europeo a planare triplice
Movimento ad ingranaggi
Trappola anti effrazione - Fori protettore mm 38
Catenacci laterali 4 pistoni e scrocco reversibile
Interasse catenacci mm 28
Scrocco azionato da maniglia quadro mm 8 e chiave
Scatola mm 145x206x30 - Entrata mm 73
Cilindro non incluso

Compatibile serrature Atra e Mottura

83599	664/281DFB	E73		SC	Pz	**82,4000**

Cod	Specifiche	Cf	Imb UM	Listino

SERRATURA SICUREZZA TRIPLICE CIL.664

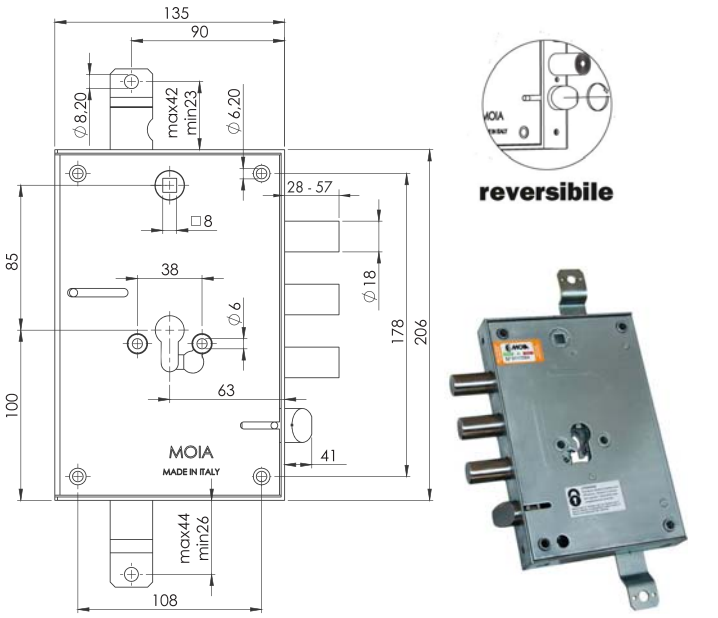

Serratura cilindro europeo a planare triplice
Movimento ad ingranaggi
Trappola anti effrazione - Fori protettore mm 38
Catenacci laterali 3 pistoni e scrocco reversibile
Interasse catenacci mm 37
Scrocco azionato da maniglia quadro mm 8 e chiave
Scatola mm 135x206x30 - Entrata mm 63
Cilindro non incluso

Compatibile serrature Atra e Mottura

83600	664/370DFB	E63		SC	Pz	**82,2000**

Cod	Specifiche	Cf	Imb UM	Listino

SERRATURA SICUREZZA TRIPLICE CIL.664

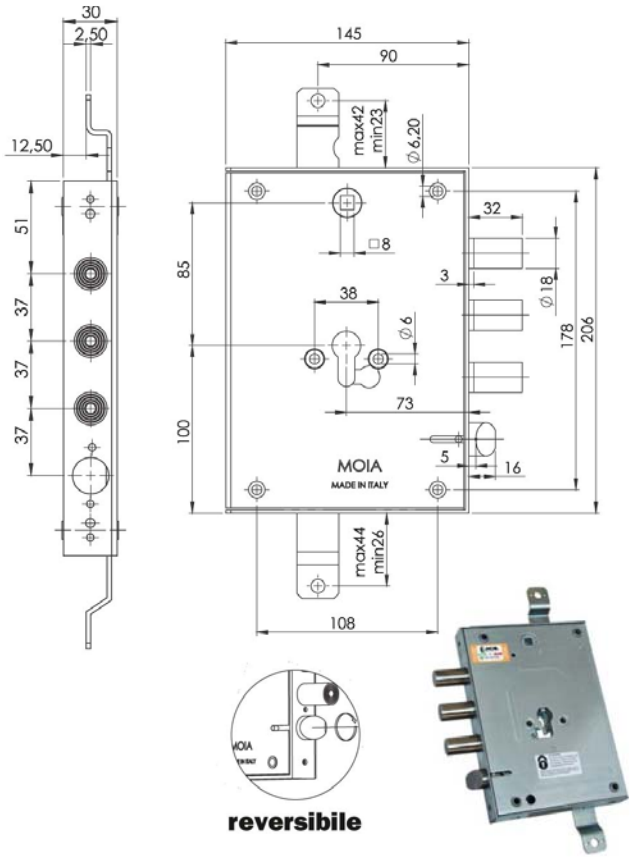

Serratura cilindro europeo a planare triplice
Movimento ad ingranaggi
Trappola anti effrazione - Fori protettore mm 38
Catenacci laterali 3 pistoni e scrocco reversibile
Interasse catenacci mm 37
Scrocco azionato da maniglia quadro mm 8 e chiave
Scatola mm 145x206x30 - Entrata mm 73
Cilindro non incluso

Compatibile serrature Atra e Mottura

Cod	Specifiche	Cf	Imb UM	Listino
83601	664/371DFB	E73	SC Pz	**80,2000**

SERRATURA SICUREZZA TRIPLICE CIL.AD6654

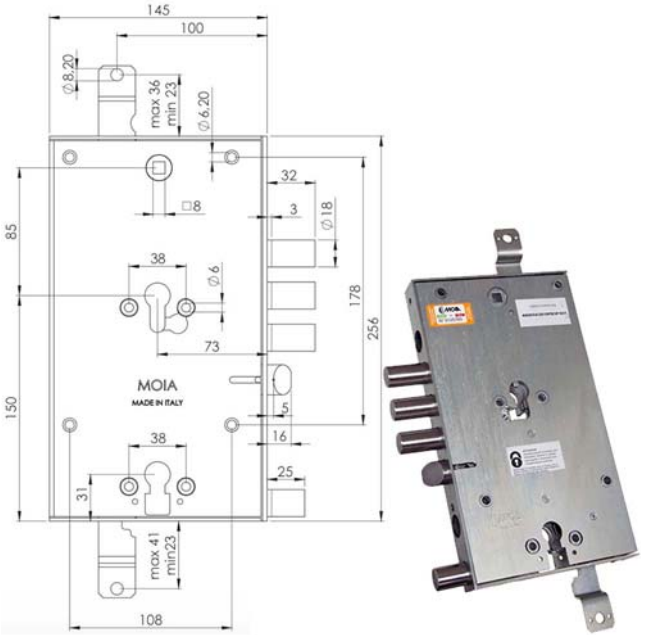

Serratura doppio cilindro europeo a planare
Triplice - Movimento ad ingranaggi
Trappola anti effrazione - Fori protettore mm 38
Catenacci laterali 4 pistoni e scrocco reversibile
Interasse catenacci mm 28
Scrocco azionato da maniglia quadro mm 8 e chiave
Scatola mm 145x256x30 - Entrata mm 73
Cilindri non inclusi

Compatibile serrature Atra e Mottura

Cod	Specifiche	Cf	Imb UM	Listino
88291	AD6654/281DFB3P/S01	E73	SC Pz	**150,6000**

Cod	Specifiche	Cf	Imb UM	Listino

SERRATURA SICUREZZA TRIPLICE CIL.6654

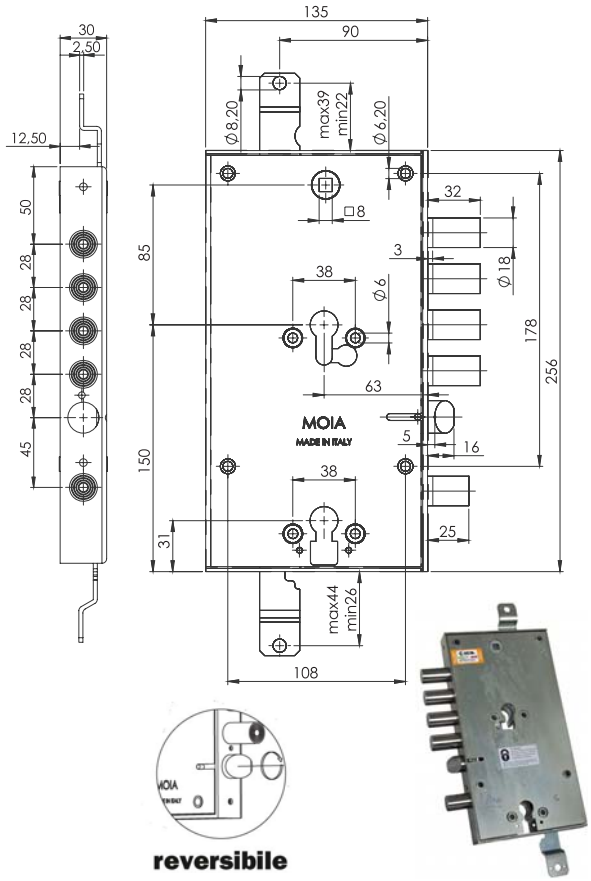

Serratura doppio cilindro europeo a planare
Triplice - Movimento ad ingranaggi
Trappola anti effrazione - Fori protettore mm 38
Catenacci laterali 5 pistoni e scrocco reversibile
Interasse catenacci mm 28
Scrocco azionato da maniglia quadro mm 8 e chiave
Scatola mm 135x256x30 - Entrata mm 63
Cilindri non inclusi

Compatibile serrature Atra e Mottura

Cod	Specifiche	Cf	Imb UM	Listino
83602	6654/280DFB/S1 E63	SC	Pz	**137,0000**

Cod	Specifiche	Cf	Imb UM	Listino

SERRATURA SICUREZZA TRIPLICE CIL.6654

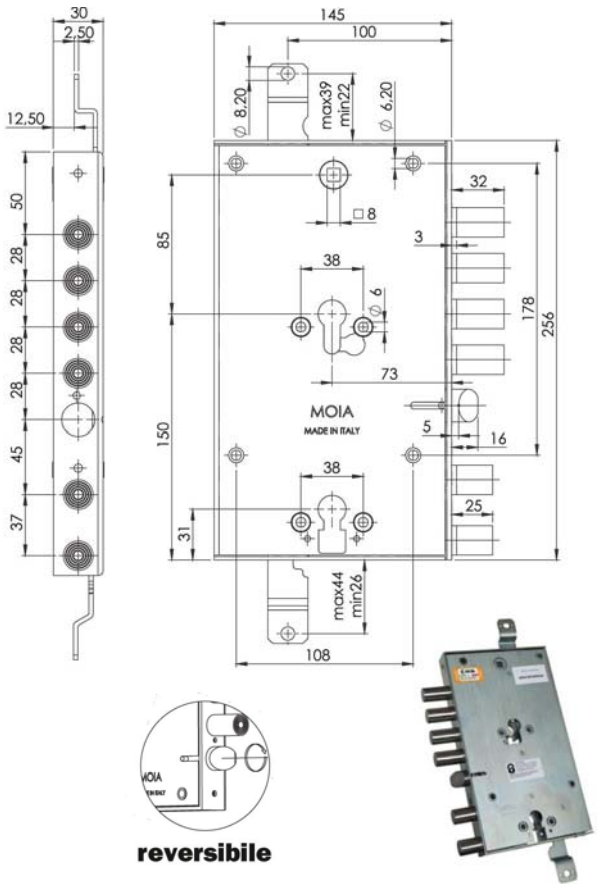

Serratura doppio cilindro europeo a planare
Triplice - Movimento ad ingranaggi
Trappola anti effrazione - Fori protettore mm 38
Catenacci laterali 6 pistoni e scrocco reversibile
Interasse catenacci mm 28
Scrocco azionato da maniglia quadro mm 8 e chiave
Scatola mm 145x256x30 - Entrata mm 73
Cilindri non inclusi

Compatibile serrature Atra e Mottura

Cod	Specifiche	Cf	Imb UM	Listino
83603	6654/281DFB/S2 E73	SC	Pz	**139,6000**

Cod	Specifiche	Cf	Imb UM	Listino

SERRATURA SICUREZZA TRIPLICE CIL.CP954

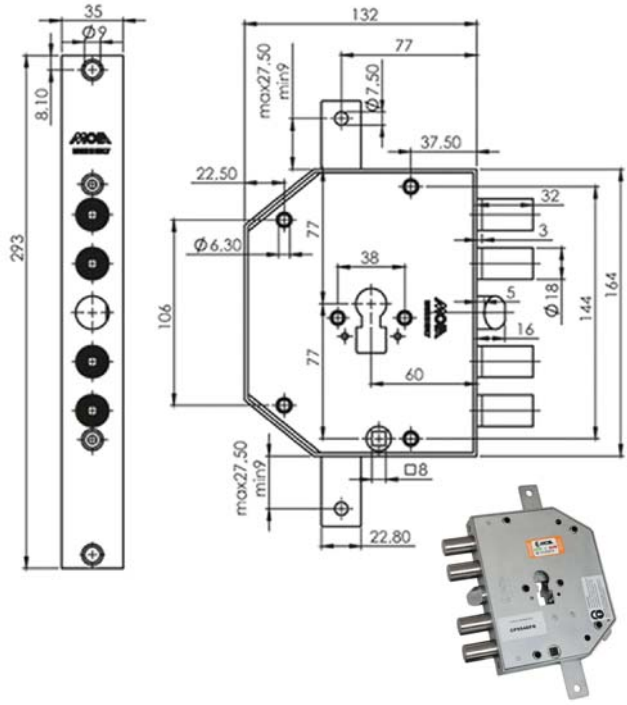

Serratura cilindro europeo a planare triplice
Trappola anti effrazione - Fori protettore mm 38
Catenacci laterali 4 pistoni e scrocco
Interasse catenacci mm 28
Scrocco azionato da maniglia quadro mm 8 e chiave
Scatola mm 164x132x29 - Entrata mm 60
Cilindro non incluso

Compatibile serrature Cr

89864	CP954DFB	Dx	E60	SC	Pz	**114,8000**
00755	CP954DFB	Sx	E60	SC	Pz	**114,8000**

Cod	Specifiche	Cf	Imb UM	Listino

SERRATURA SICUREZZA TRIPLICE CIL.AP954

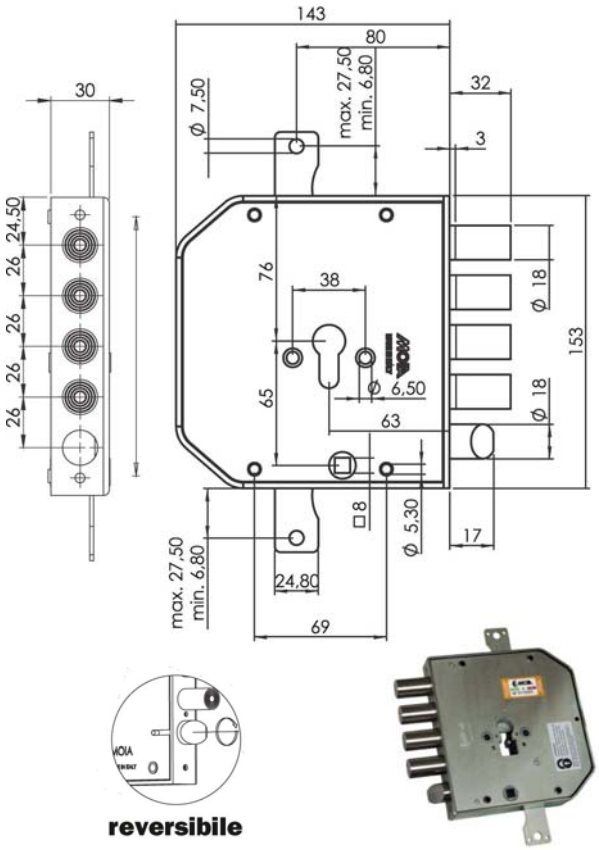

Serratura cilindro europeo a planare triplice
Trappola anti effrazione - Fori protettore mm 38
Catenacci laterali 4 pistoni e scrocco reversibile
Interasse catenacci mm 26
Scrocco azionato da maniglia quadro mm 8 e chiave
Scatola mm 153x143x30 - Entrata mm 63
Cilindro non incluso

Compatibile serrature Antonioli

83604	AP954DFB	Dx	E63	SC	Pz	**109,2000**
83605	AP954SFB	Sx	E63	SC	Pz	**109,2000**

Cod	Specifiche	Cf	Imb UM	Listino

SERRATURA SICUREZZA TRIPLICE CIL.AP954+9

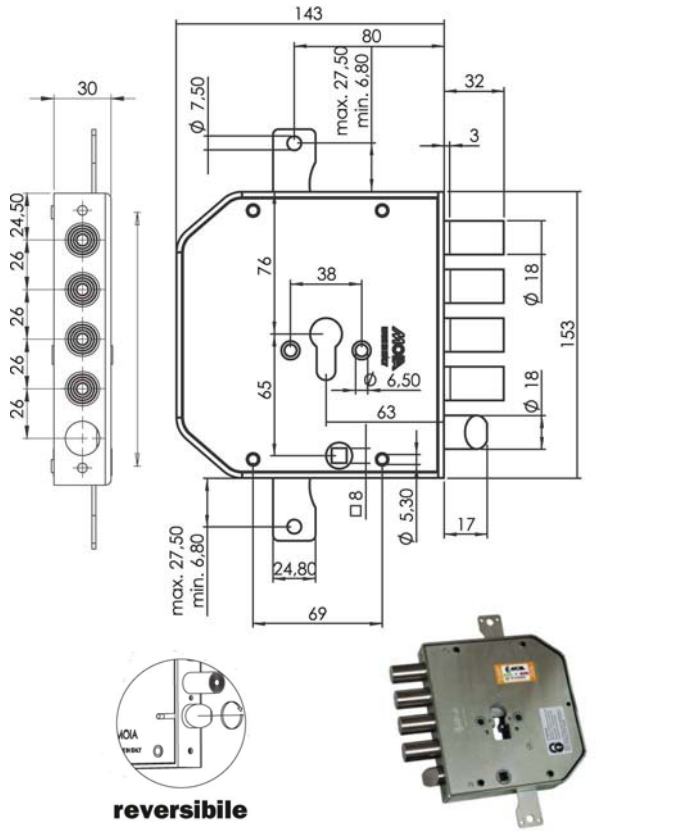

Serratura cilindro europeo a planare triplice
Trappola anti effrazione - Fori protettore mm 38
Catenacci laterali 4 pistoni e scrocco reversibile
Interasse catenacci mm 26 - Sporgenza mm 9
Scrocco azionato da maniglia quadro mm 8 e chiave
Scatola mm 153x143x30 - Entrata mm 63
Cilindro non incluso

Compatibile serrature Antonioli

83606	AP954DFB+9	Dx	E63	SC	Pz	**114,0000**
83607	AP954SFB+9	Sx	E63	SC	Pz	**114,0000**

Cod	Specifiche	Cf	Imb UM	Listino

SERRATURA SICUREZZA TRIPLICE CIL.5933/B

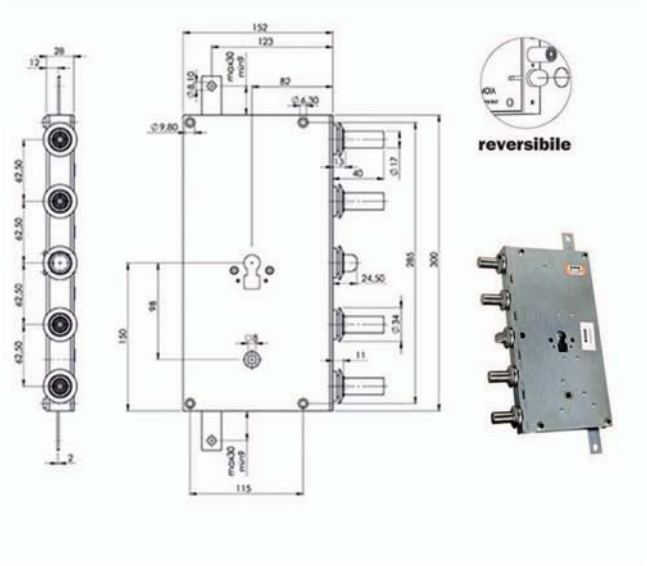

Serratura cilindro europeo mod. ARIETE a planare
Triplice - Fori protettore mm 38
Catenacci laterali 4 pistoni e scrocco centrale reversibile
Interasse catenacci mm 62,5
Scrocco azionato da maniglia quadro mm 8 e chiave
Scatola mm 152x300x28 - Entrata mm 82
Cilindro non incluso

83608	5933/B ARIETE E82	SC	Pz	**419,2000**

SERRATURA SICUREZZA TRIPLICE CIL.AD663

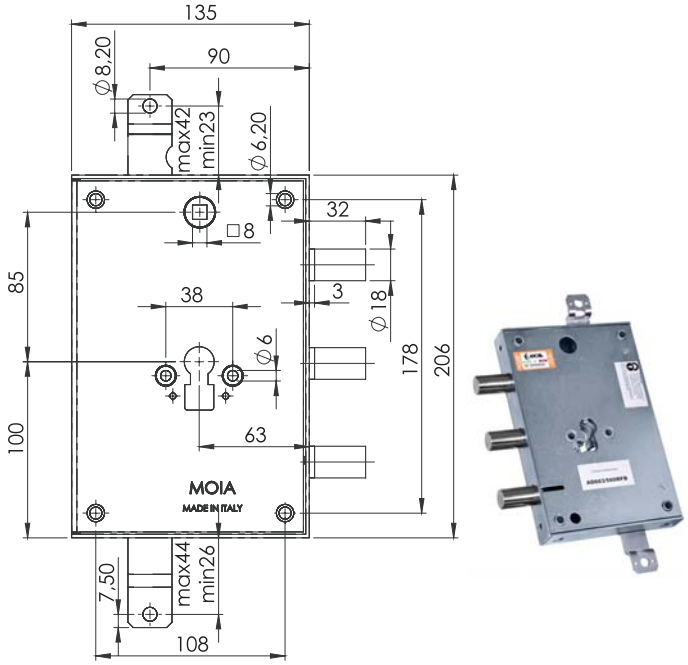

Serratura cilindro europeo a planare triplice
Movimento ad ingranaggi
Trappola anti effrazione - Fori protettore mm 38
Catenacci laterali 3 pistoni
Interasse catenacci mm 56
Scatola mm 135x206x30 - Entrata mm 63
Cilindro non incluso

Compatibile serrature Atra e Mottura

83609	AD663/560RFB E63	SC	Pz	**91,8000**

Cod	Specifiche	Cf	Imb UM	Listino

SERRATURA SICUREZZA TRIPLICE CIL.RCE663

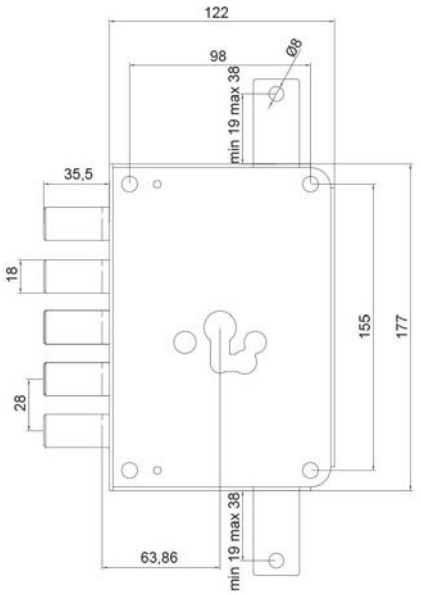



Serratura cilindro europeo a planare triplice
Movimento ad ingranaggi
Fori protettore mm 38
Catenacci laterali 5 pistoni
Interasse catenacci mm 28
Scatola mm 122x177x30 - Entrata mm 63
Cilindro non incluso

Compatibile serrature Cerutti

83614	RCE663/280RF	E63	SC	Pz	**97,2000**

SERRATURA SICUREZZA TRIPLICE CIL.RCE663

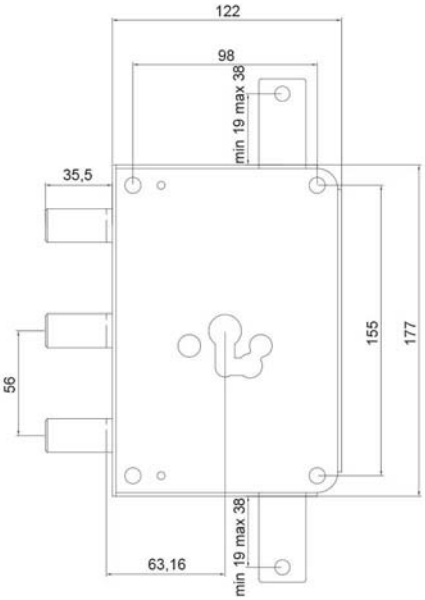



Serratura cilindro europeo a planare triplice
Movimento ad ingranaggi
Fori protettore mm 38
Catenacci laterali 3 pistoni
Interasse catenacci mm 56
Scatola mm 122x177x30 - Entrata mm 63
Cilindro non incluso

Compatibile serrature Cerutti

83615	RCE663/560RF	E63	SC	Pz	**97,2000**

Cod	Specifiche	Cf	Imb UM	Listino

SERRATURA SICUREZZA TRIPLICE CIL.RCE664

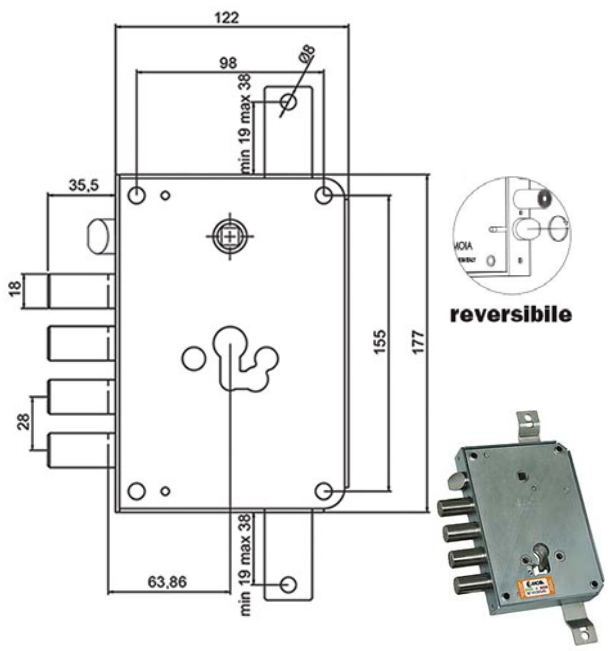

Serratura cilindro europeo a planare triplice
Movimento ad ingranaggi
Fori protettore mm 38
Catenacci laterali 4 pistoni e scrocco superiore reversibile
Interasse catenacci mm 28
Scatola mm 122x177x30 - Entrata mm 63
Cilindro non incluso

Compatibile serrature Cerutti

83616	RCE664/280RF	E63	SC	Pz	**126,0000**

SERRATURA SICUREZZA TRIPLICE CIL.RCE664

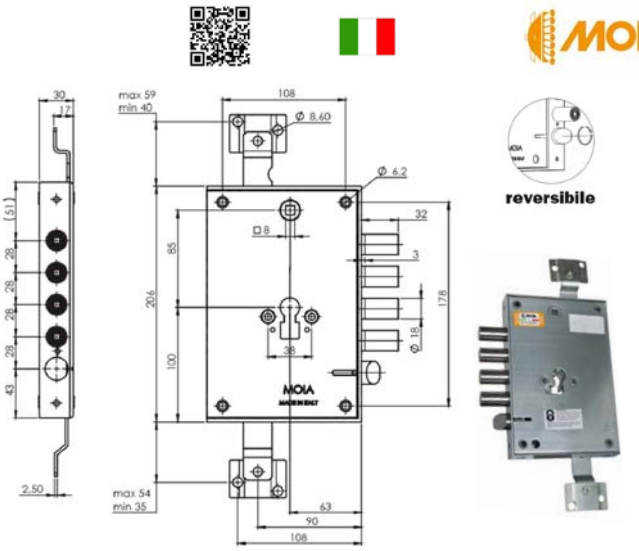

Serratura cilindro europeo a planare triplice
Movimento ad ingranaggi
Fori protettore mm 38
Catenacci laterali 4 pistoni e scrocco reversibile
Interasse catenacci mm 28
Scrocco azionato da maniglia quadro mm 8 e chiave
Scatola mm 135x206x30 - Entrata mm 63
Cilindro non incluso

Compatibile serrature Cerutti

89865	RCE664/280DFB	E63	SC	Pz	**90,2000**

Cod	Specifiche	Cf	Imb UM	Listino

SERRATURA SICUREZZA TRIPLICE CIL.RCI664

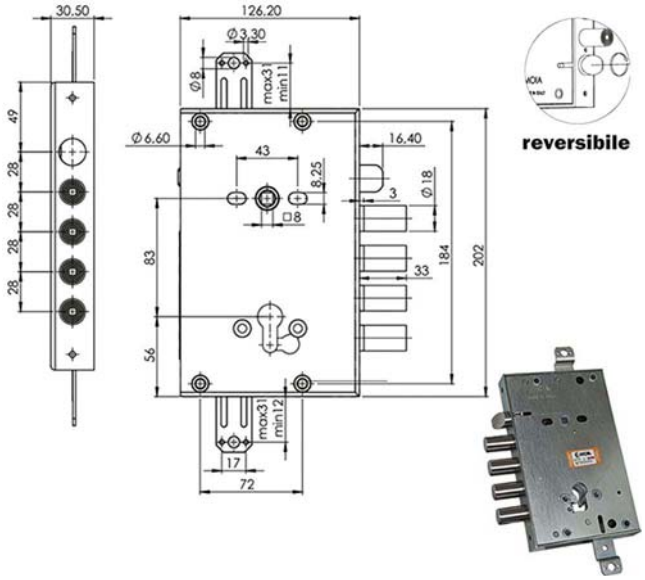

Serratura cilindro europeo a planare triplice
Movimento ad ingranaggi
Trappola anti effrazione - Fori protettore mm 38
Catenacci laterali 4 pistoni e scrocco reversibile
Interasse catenacci mm 28
Scrocco azionato da maniglia quadro mm 8 e chiave
Scatola mm 126x202x30 - Entrata mm 63
Cilindro non incluso

Compatibile serrature Cisa

Cod	Specifiche	Cf	Imb UM	Listino
88294	RCI664/280RFB E63	SC	Pz	**121,2000**

Cod	Specifiche	Cf	Imb UM	Listino

SERRATURA SICUREZZA TRIPLICE CIL.RCI664

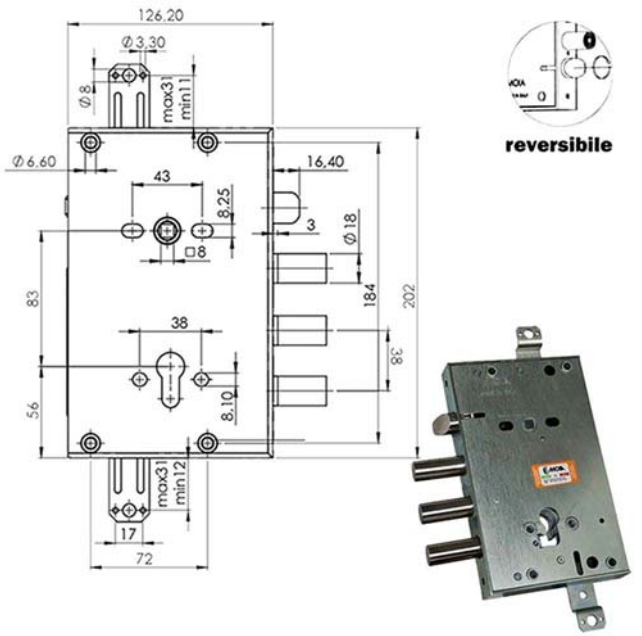

Serratura cilindro europeo a planare triplice
Movimento ad ingranaggi
Trappola anti effrazione - Fori protettore mm 38
Catenacci laterali 4 pistoni e scrocco reversibile
Interasse catenacci mm 37
Scrocco azionato da maniglia quadro mm 8 e chiave
Scatola mm 126x202x30 - Entrata mm 63
Cilindro non incluso

Compatibile serrature Cisa

Cod	Specifiche	Cf	Imb UM	Listino
19379	RCI664/380RFB E63	SC	Pz	**127,6000**

Cod	Specifiche	Cf	Imb UM	Listino

SERRATURA SICUREZZA TRIP.CIL.RCI664+10,0

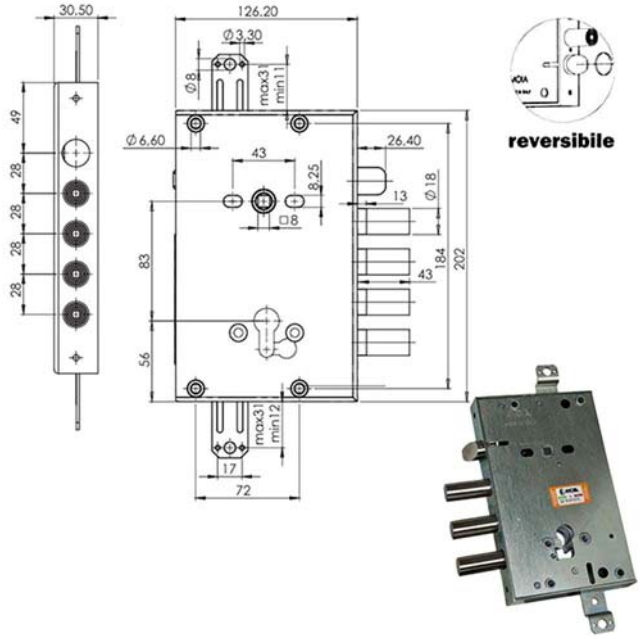

Serratura cilindro europeo a planare triplice
Movimento ad ingranaggi
Trappola anti effrazione - Fori protettore mm 38
Catenacci laterali 4 pistoni e scrocco reversibile
Interasse catenacci mm 28 - Sporgenza mm 10,0
Scrocco azionato da maniglia quadro mm 8 e chiave
Scatola mm 126x202x30 - Entrata mm 63
Cilindro non incluso

Compatibile serrature Cisa

19372	RCI664/280RFB+10,0	E63	SC	Pz	**152,0000**

Cod	Specifiche	Cf	Imb UM	Listino

SERRATURA SICUREZZA TRIP.CIL.RCI664+21,5

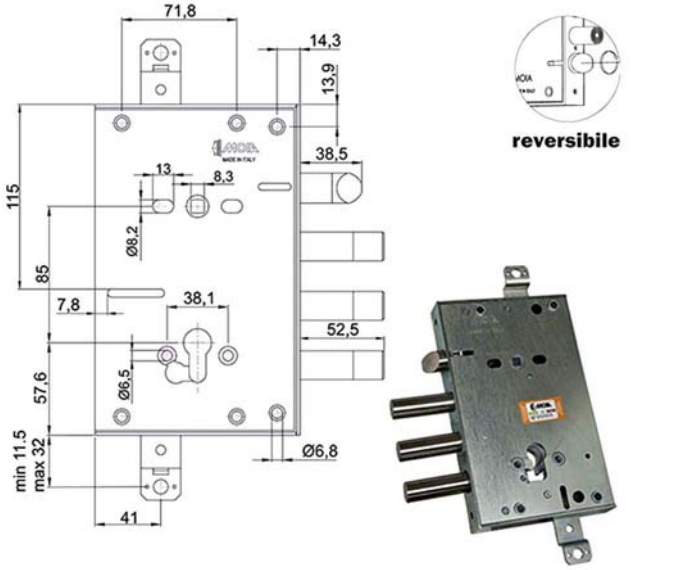

Serratura cilindro europeo a planare triplice
Movimento ad ingranaggi
Trappola anti effrazione - Fori protettore mm 38
Catenacci laterali 3 pistoni e scrocco reversibile
Interasse catenacci mm 38 - Sporgenza mm 21,5
Scrocco azionato da maniglia quadro mm 8 e chiave
Scatola mm 126x202x30 - Entrata mm 63
Cilindro non incluso

Compatibile serrature Cisa Alias

88295	RCI664/380RFB+21,5	E63	SC	Pz	**140,6000**

Cod	Specifiche	Cf	Imb UM	Listino

SERRATURA SICUREZZA TRIP. CIL.RCI664+33

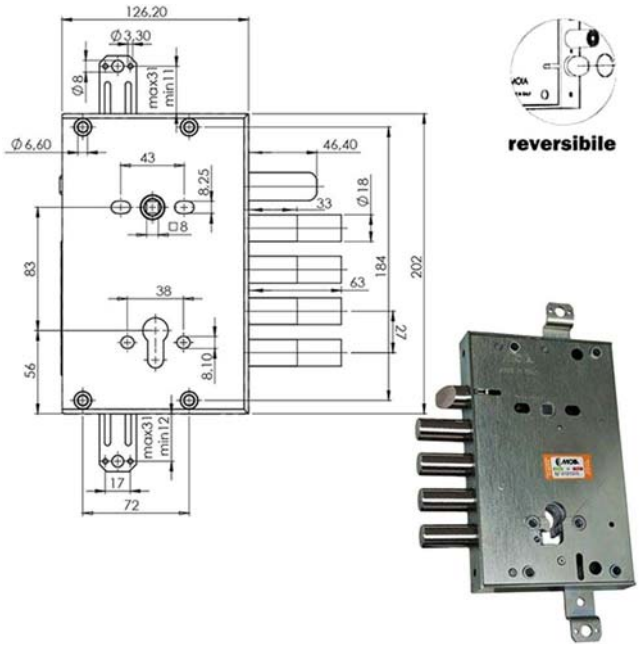

Serratura cilindro europeo a planare triplice
Movimento ad ingranaggi
Trappola anti effrazione - Fori protettore mm 38
Catenacci laterali 4 pistoni e scrocco reversibile
Interasse catenacci mm 27 - Sporgenza mm 33
Scrocco azionato da maniglia quadro mm 8 e chiave
Scatola mm 126x202x30 - Entrata mm 63
Cilindro non incluso

Compatibile serrature Cisa

19580	RCI664/270RFB+33	E63		SC	Pz	**157,2000**

Cod	Specifiche	Cf	Imb UM	Listino

SERRATURA SICUREZZA TRIPLICE CIL.RCO654

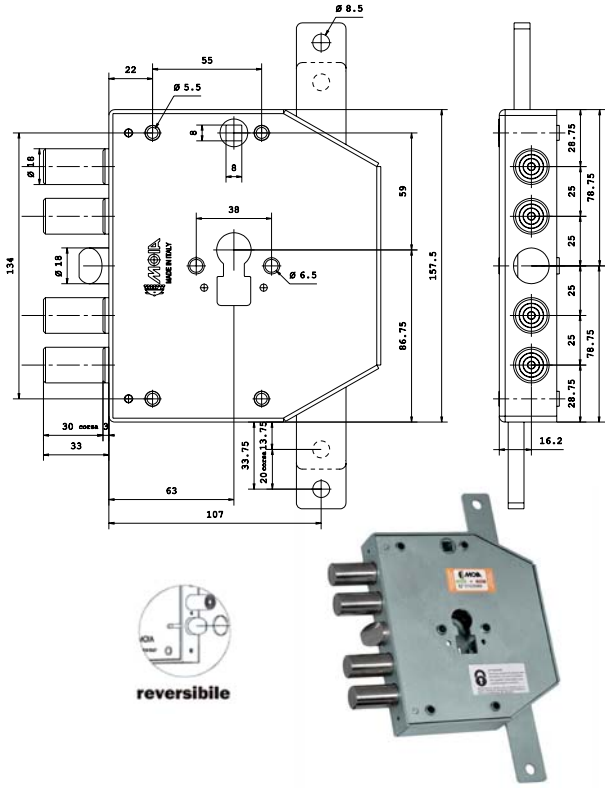

Serratura cilindro europeo a planare triplice
Trappola anti effrazione - Fori protettore mm 38
Catenacci laterali 4 pistoni
Scrocco centrale reversibile
Interasse catenacci mm 25
Scatola mm 137x157x30 - Entrata mm 63
Cilindro non incluso

Compatibile serrature Corni

83612	RCO654/250DFB	Dx	E63	SC	Pz	**126,2000**
83613	RCO654/250RFB	Sx	E63	SC	Pz	**126,2000**

Cod	Specifiche	Cf	Imb UM	Listino

SERRATURA SICUREZZA TRIPLICE CIL.RES653

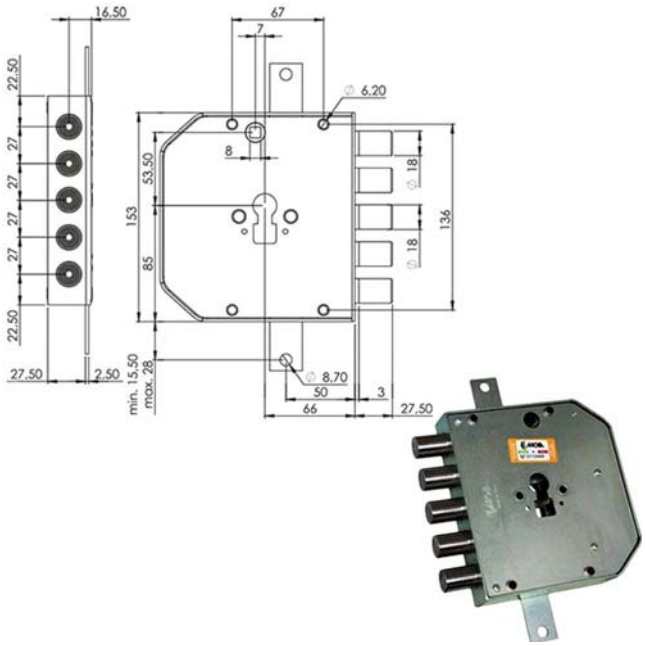

Serratura cilindro europeo a planare triplice
Trappola anti effrazione - Fori protettore mm 38
Catenacci laterali 5 pistoni
Interasse catenacci mm 27
Scatola mm 143x153x32 - Entrata mm 63
Cilindro non incluso

Compatibile serrature Esety

19582	RES653/270DFB	Dx	E63	SC	Pz	**133,0000**
19583	RES653/270SFB	Sx	E63	SC	Pz	**133,0000**

Cod	Specifiche	Cf	Imb UM	Listino

SERRATURA SICUREZZA TRIPLICE CIL.RES654

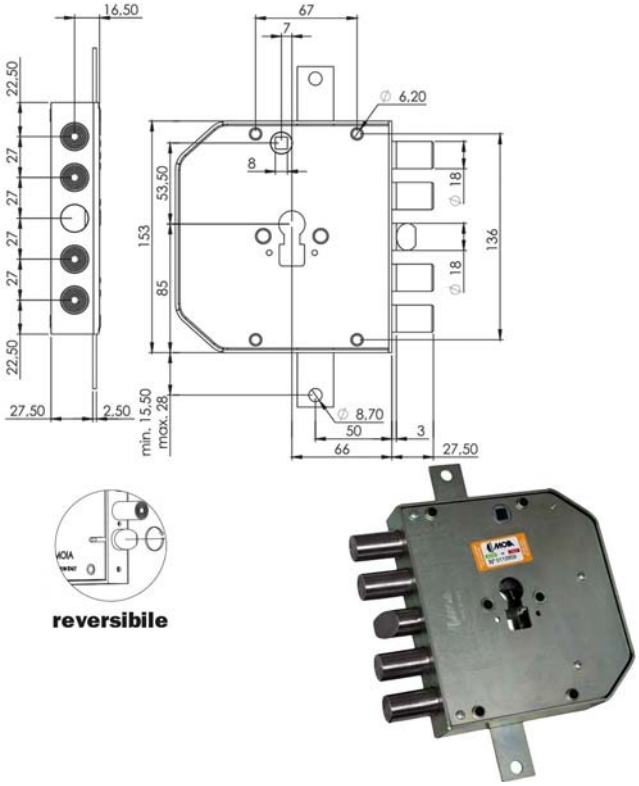

Serratura cilindro europeo a planare triplice
Trappola anti effrazione - Fori protettore mm 38
Catenacci laterali 4 pistoni
Scrocco centrale reversibile
Interasse catenacci mm 27
Scatola mm 143x153x32 - Entrata mm 63
Cilindro non incluso

Compatibile serrature Esety

19584	RES654/270DFB	Dx	E63	SC	Pz	**133,0000**
19585	RES654/270SFB	Sx	E63	SC	Pz	**133,0000**

Cod	Specifiche	Cf	Imb UM	Listino

SERRATURA SICUREZZA TRIPL.CIL.RES654+33

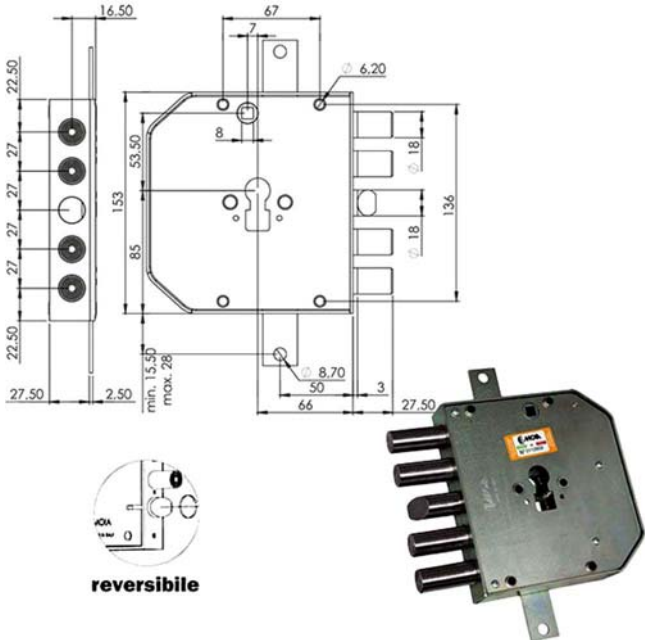

Serratura cilindro europeo a planare triplice
Trappola anti effrazione - Fori protettore mm 38
Catenacci laterali 4 pistoni
Scrocco centrale reversibile
Interasse catenacci mm 27 - Sporgenza mm 33
Scatola mm 143x153x32 - Entrata mm 63
Cilindro non incluso

Compatibile serrature Esety

19586	RES654/270DFB+33	Dx	E63	SC	Pz	**139,6000**
19587	RES654/270SFB+33	Sx	E63	SC	Pz	**139,6000**

Cod	Specifiche	Cf	Imb UM	Listino

SERRATURA SICUREZZA TRIPL.CIL.RES654+43

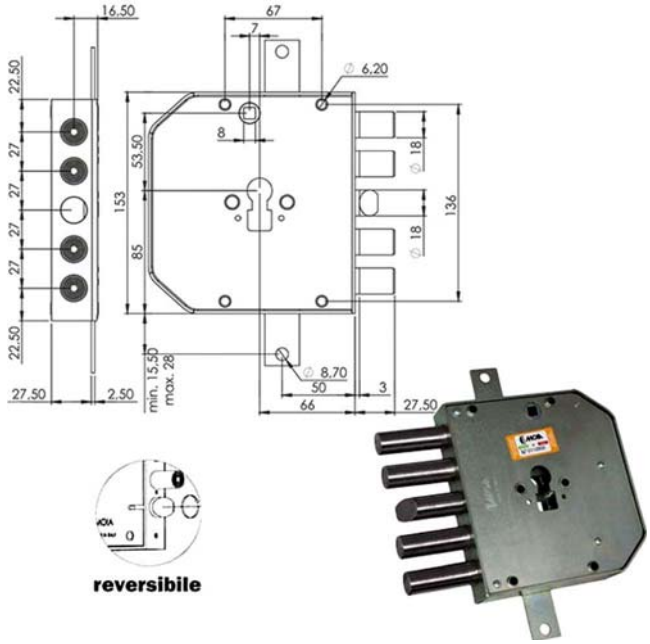

Serratura cilindro europeo a planare triplice
Trappola anti effrazione - Fori protettore mm 38
Catenacci laterali 4 pistoni
Scrocco centrale reversibile
Interasse catenacci mm 27 - Sporgenza mm 43
Scatola mm 143x153x32 - Entrata mm 63
Cilindro non incluso

Compatibile serrature Esety

19592	RES654/270DFB+43	Dx	E63	SC	Pz	**203,4000**
19593	RES654/270SFB+43	Sx	E63	SC	Pz	**203,4000**

Cod	Specifiche	Cf	Imb UM	Listino

SERRATURA SICUREZZA TRIPLICE CIL.RFI661

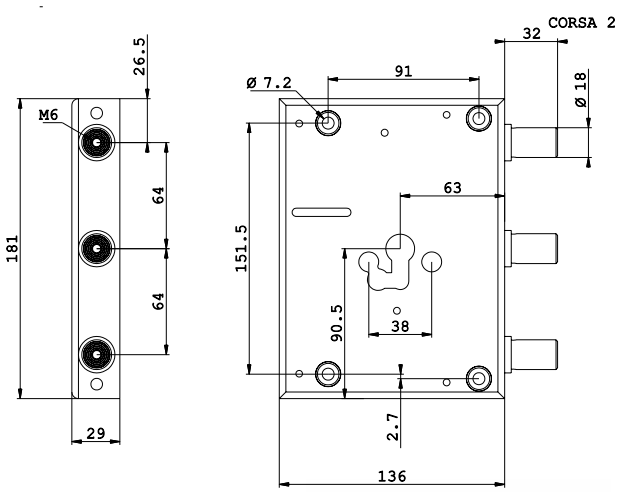



Serratura cilindro europeo a planare triplice
Movimento ad ingranaggi
Fori protettore mm 38
Catenacci laterali 3 pistoni
Interasse catenacci mm 64
Scatola mm 135x180x30 - Entrata mm 63
Cilindro non incluso

Compatibile serrature Fiam

83611	RFI661/640RF	E63	SC	Pz	**114,4000**

Cod	Specifiche	Cf	Imb UM	Listino

SERRATURA SICUREZZA TRIPLICE CIL.RMEF664

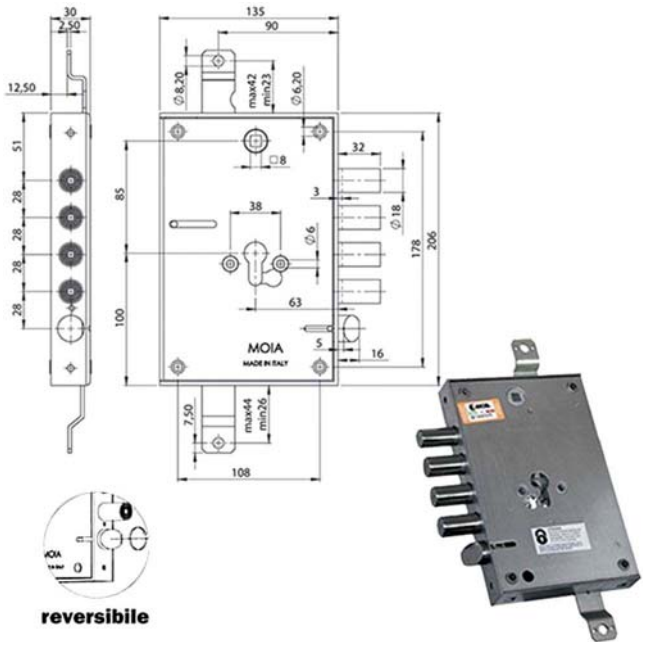

Serratura cilindro europeo a planare triplice
Movimento ad ingranaggi
Trappola anti effrazione - Fori protettore mm 38
Catenacci laterali 4 pistoni e scrocco reversibile
Interasse catenacci mm 28
Scatola mm 135x206x30 - Entrata mm 63
Attacchi speciali: 3 boccole filettate e dadi
in gabbia
Cilindro non incluso

Compatibile porte blindate Effepi

19581	RMEF664/280DFB	E63	SC	Pz	**114,6000**

Cod	Specifiche	Cf	Imb UM	Listino

SERRATURA SICUREZZA TRIPLICE CIL.RMGA664

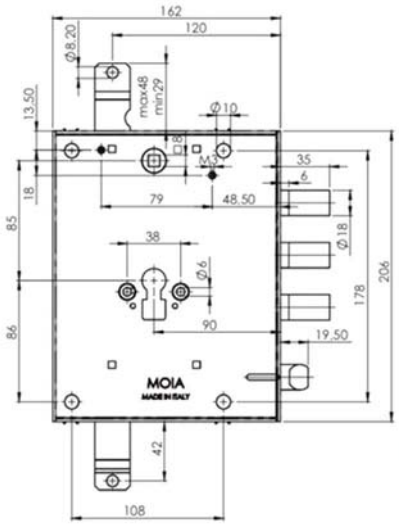





Serratura cilindro europeo a planare triplice
Movimento ad ingranaggi
Trappola anti effrazione - Fori protettore mm 38
Catenacci laterali 3 pistoni e scrocco reversibile
Interasse catenacci mm 37
Scatola mm 162x206x30 - Entrata mm 89
Ambidestra
Cilindro non incluso

Compatibile porte blindate Gardesa

Cod	Specifiche	Cf	Imb UM	Listino
19360	RMGA664/373RFB E89	SC	Pz	**98,6000**

Cod	Specifiche	Cf	Imb UM	Listino

SERRATURA SICUREZZA TRIPLICE CIL.RMGA664

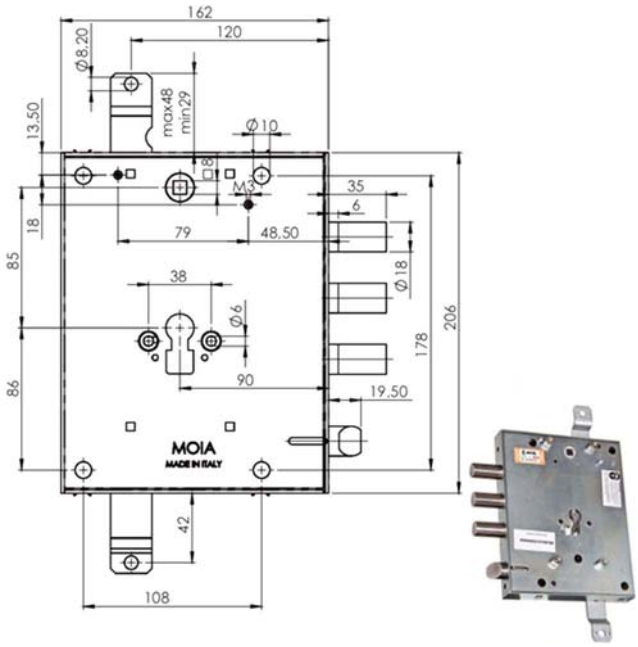

Serratura cilindro europeo a planare triplice
Movimento ad ingranaggi
Trappola anti effrazione - Fori protettore mm 38
Catenacci laterali 3 pistoni e scrocco reversibile
Interasse catenacci mm 37
Scatola mm 162x206x30 - Entrata mm 89
Doppio attacco: boccole filettate e dadi in gabbia
Cilindro non incluso

Compatibile porte blindate Gardesa

Cod	Specifiche			Cf	Imb UM	Listino
88292	RMGA664/373DFQB	Dx	E89	SC	Pz	**101,8000**
88293	RMGA664/373SFQB	Sx	E89	SC	Pz	**101,8000**

Cod	Specifiche	Cf	Imb UM	Listino

SERRATURA SICUREZZA TRIP. CIL.RMTO6654

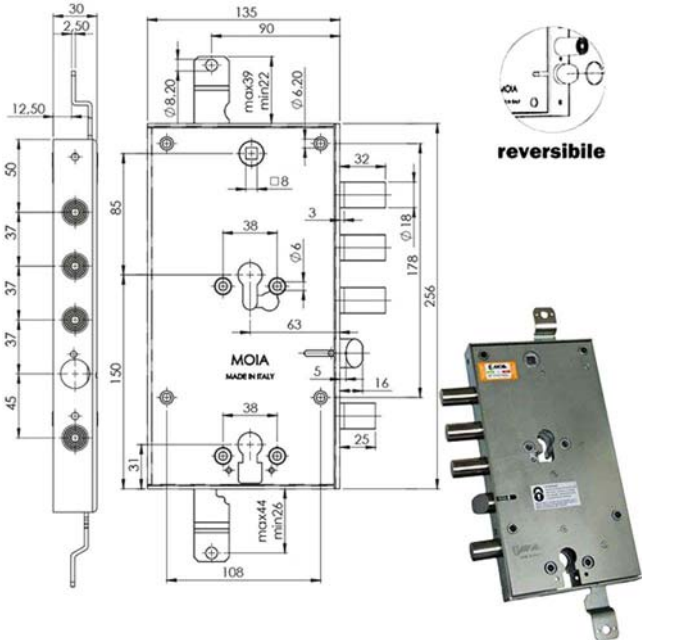

Serratura doppio cilindro europeo a planare
Triplice - Movimento ad ingranaggi
Trappola anti effrazione - Fori protettore mm 38
Catenacci laterali 4 pistoni e scrocco reversibile
Interasse catenacci mm 37
Scrocco azionato da maniglia quadro mm 8 e chiave
Scatola mm 132x254x30 - Entrata mm 63
Cilindri non inclusi

Compatibile porte blindate Torterolo

Cod	Specifiche	Cf	Imb UM	Listino
19573	RMTO6654/370DFB/S1	E63	SC Pz	**142,6000**

SERRATURA SICUREZZA TRIPLICE CIL.RPO664

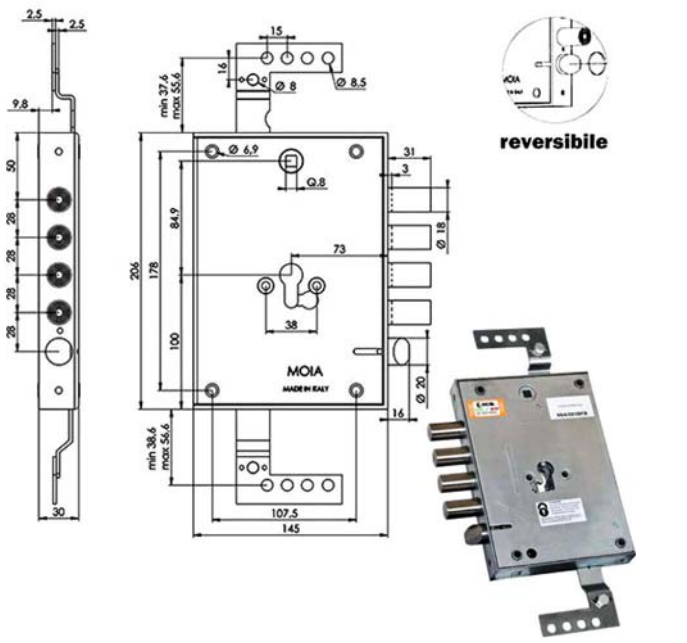

Serratura cilindro europeo a planare triplice
Movimento ad ingranaggi
Trappola anti effrazione - Fori protettore mm 38
Catenacci laterali 4 pistoni e scrocco reversibile
Interasse catenacci mm 28
Scrocco azionato da maniglia quadro mm 8 e chiave
Scatola mm 145x206x30 - Entrata mm 73
Cilindro non incluso

Compatibile serrature Potent

Cod	Specifiche	Cf	Imb UM	Listino
88298	RPO664/281RFB	E73	SC Pz	**118,0000**

Cod	Specifiche	Cf	Imb UM	Listino

SERRATURA SICUREZZA TRIP.CIL.RSBLT664

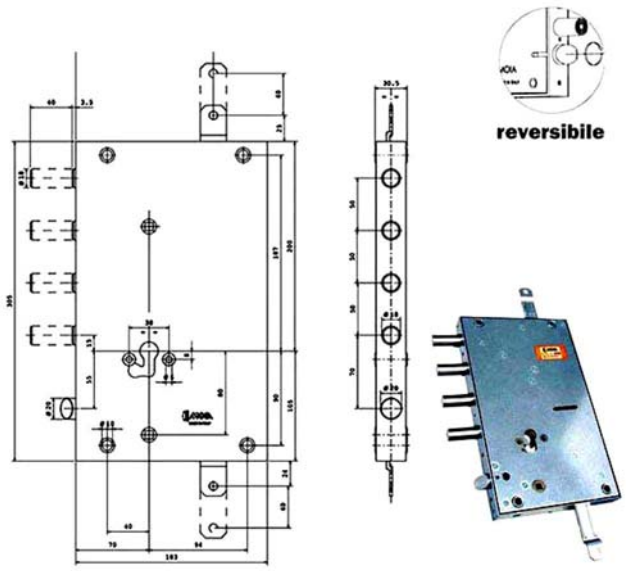

Serratura cilindro europeo a planare triplice
Movimento ad ingranaggi
Trappola anti effrazione - Fori protettore mm 38
Catenacci laterali 4 pistoni e scrocco reversibile
Interasse catenacci mm 50
Scatola mm 183x305x30,5 - Entrata mm 70
Quadro superiore fisso
Cilindro non incluso

Compatibile modello Serrablinda

Cod	Specifiche	Cf	Imb UM	Listino
88300	RSBLT664/500RF E70	SC	Pz	**166,0000**

SERRATURA SICUREZZA QUINT.CIL.RSBLQ666

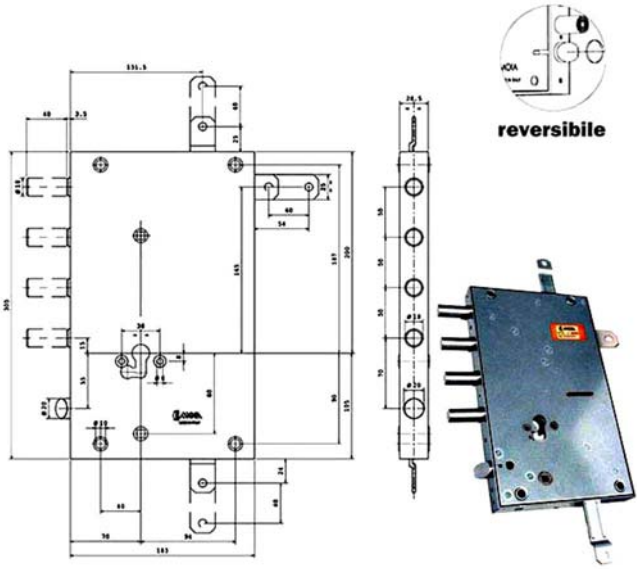

Serratura cilindro europeo a planare quintuplice
Movimento ad ingranaggi
Trappola anti effrazione - Fori protettore mm 38
Catenacci laterali 4 pistoni e scrocco reversibile
Interasse catenacci mm 50
Scatola mm 183x305x30,5 - Entrata mm 70
Quadro superiore fisso
Cilindro non incluso

Compatibile modello Serrablinda

Cod	Specifiche	Cf	Imb UM	Listino
88301	RSBLQ666/500RF E70	SC	Pz	**181,2000**

Cod	Specifiche	Cf	Imb UM	Listino

SERRATURA SICUREZZA TRIPLICE CIL.RTE654

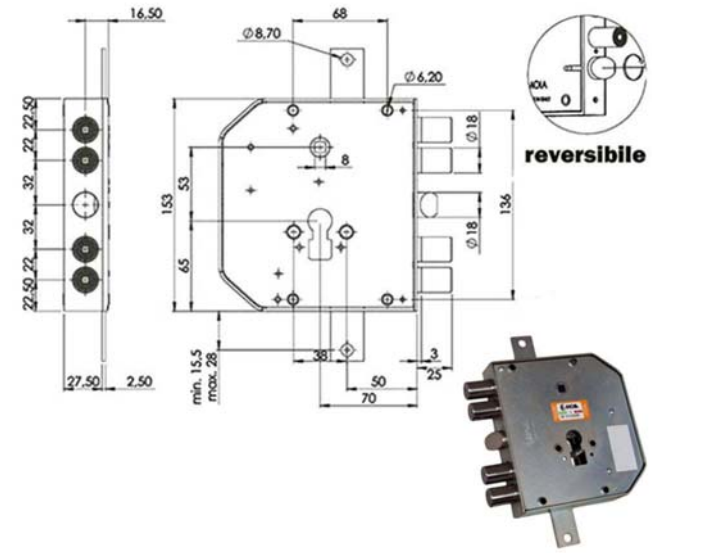

Serratura cilindro europeo a planare triplice
Trappola anti effrazione - Fori protettore mm 38
Catenacci laterali 4 pistoni
Scrocco centrale reversibile
Interasse catenacci mm 22
Scatola mm 143x153x32 - Entrata mm 73
Cilindro non incluso

Compatibile serrature Esety Tesio

88296	RTE654/220DFB	Dx	E73	SC	Pz	**133,6000**
88297	RTE654/220SFB	Sx	E73	SC	Pz	**133,6000**

FERROGLIERA DMFS0759

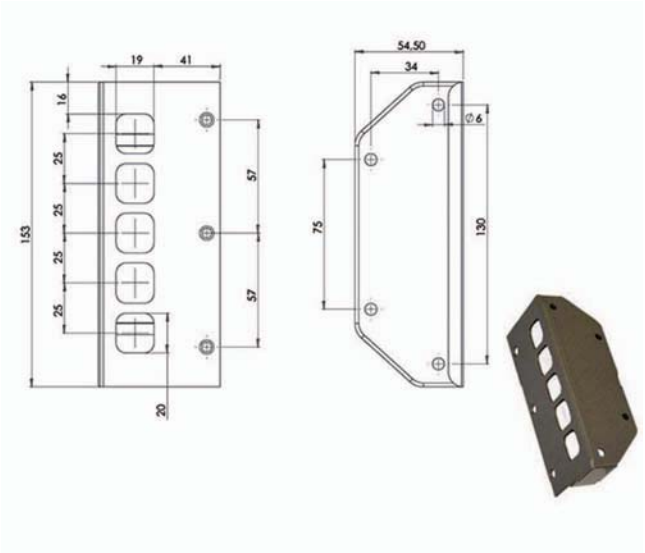

Ferrogliera 5 fori applicare legno
Interasse catenacci mm 25
Adatta serrature Moia serie A-G-J

83677	DMFS0759	SC	Pz	**11,5200**

Cod	Specifiche	Cf	Imb UM	Listino

DEVIATORE QUINTUPLICE 140/40

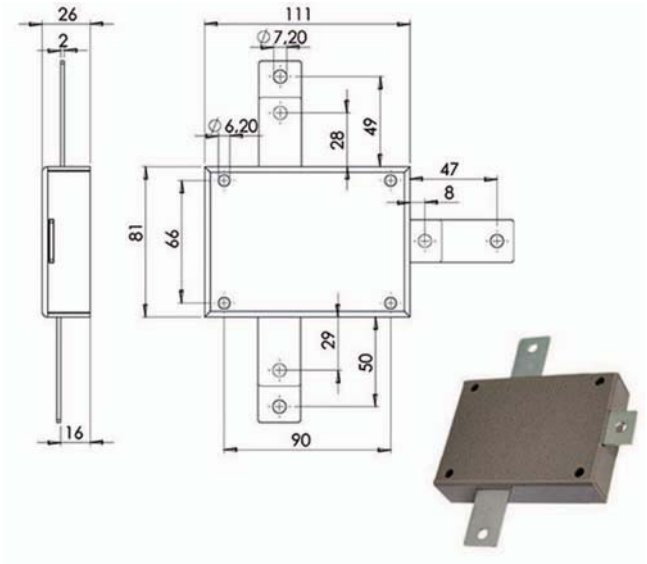

Deviatore applicare legno
Adatto serrature sicurezza quintuplici

83679	140/40	Pz	**33,8000**

ASTE SERRATURE FERROGLIETTO 100A



Aste acciaio verniciato
Adatta per serrature ferroglietto serie 252 e 253
Diametro mm 18
Altezza regolabile cm 77,5/130
Terminale rinforzato antitaglio

19436	100A	Pz 2	Cf	**38,8000**

Cod	Specifiche	Cf	Imb UM	Listino

ASTE SERRATURE TRIPLICE 100T



Aste acciaio verniciato
Adatta per serrature sicurezza triplici e deviatori - Diametro mm 18
Altezza regolabile cm 75/135
Terminale rinforzato antitaglio

83680 100T Pz 2 Cf **38,6000**

ASTE SERRATURE QUINTUPLICE 100Q



Aste acciaio verniciato
Adatta per serrature sicurezza quintuplici e deviatori - Diametro mm 18
Altezza regolabile cm 75/135
Rinvio regolabile cm 40/65
Terminale rinforzato antitaglio

83681 100Q Pz 5 SC Cf **86,2000**

Cod	Specifiche	Cf	Imb UM	Listino

PIASTRA REGOLAZIONE ASTE

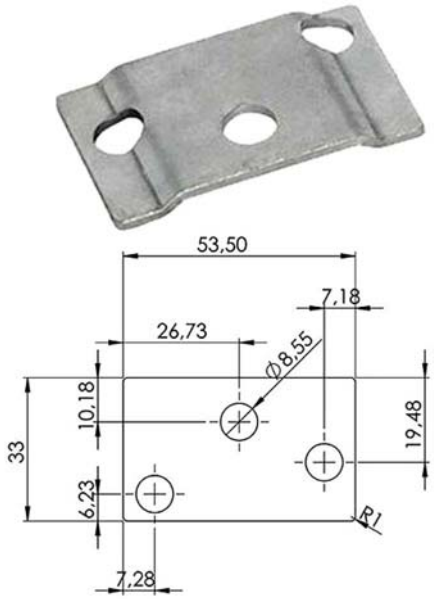

Piastra regolazione aste
Adatta prolungamento aste
Adatta serrature MOIA RCE e CERUTTI

19680 SPIA00361 BU 10* Pz **4,4200**

CILINDRO POMPA J175/A4

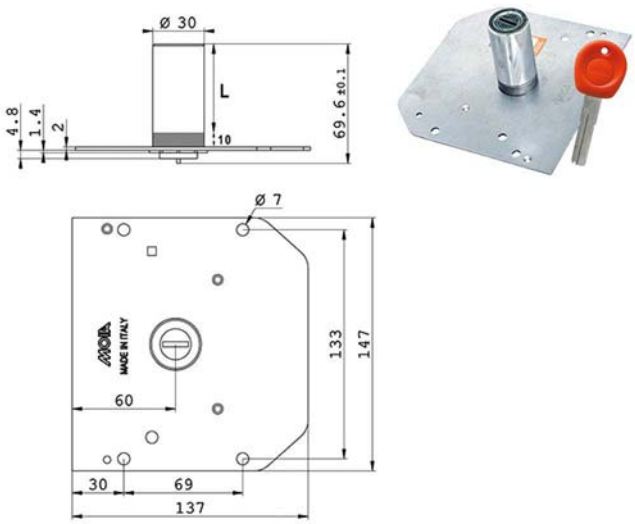

Cilindro pompa serrature JA
Lunghezza cilindro mm 60 diametro mm 30
Chiave punzonata
Dotazione 5 chiavi punzonate + 2 chiavi cantiere + chiave ONE/off x disattivare chiave cantiere
Chiave duplicabile con art.83687

00756 J175/A4 mm 60 d 30 SC Pz **50,6000**

Cod	Specifiche	Cf	Imb UM	Listino

CILINDRO POMPA J175/G4

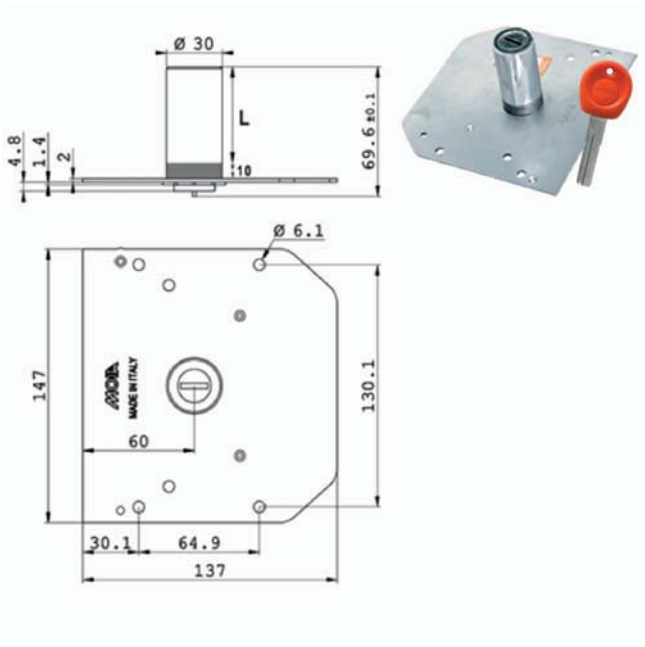

Cilindro pompa serrature JM
Lunghezza cilindro mm 60 diametro mm 30
Chiave punzonata
Dotazione 5 chiavi punzonate + 2 chiavi cantiere +
chiave ONE/off x disattivare chiave cantiere
Chiave duplicabile con art.83687

Cod	Specifiche	Cf	Imb UM	Listino
83672	J175/G4 mm 60 d 30	SC	Pz	**44,6000**

CILINDRO POMPA J168/G4

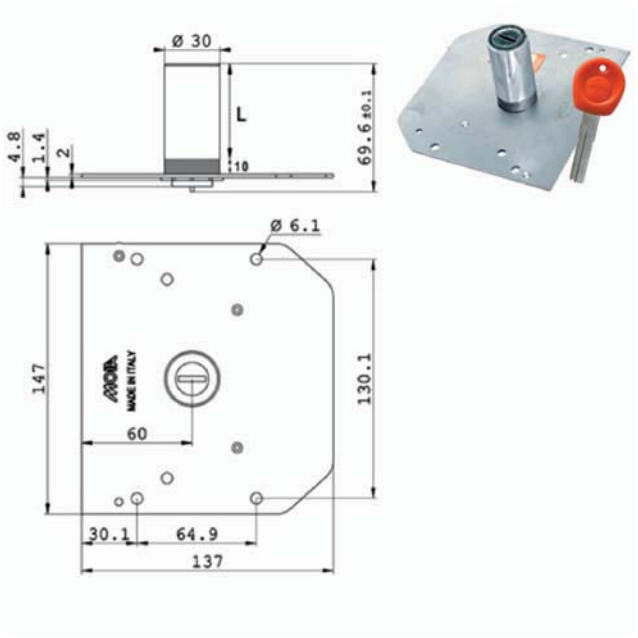

Cilindro pompa serrature JM
Lunghezza cilindro mm 70 diametro mm 30
Chiave punzonata
Dotazione 5 chiavi punzonate + 2 chiavi cantiere +
chiave ONE/off x disattivare chiave cantiere
Chiave duplicabile con art.83687

Cod	Specifiche	Cf	Imb UM	Listino
83673	J168/G4 mm 70 d 30	SC	Pz	**44,6000**

RICAMBIO GORGES 181N

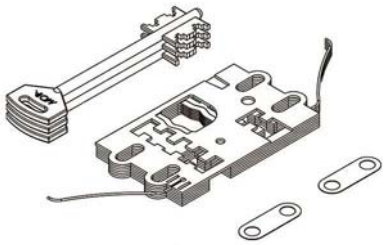

Ricambio gorges per serrature sicurezza
Dotazione 3 chiavi mm 110
Adatto per articoli Moia serie A-E-M

Cod	Specifiche	Cf	Imb UM	Listino
83674	181N Dx	SC	Pz	**46,4000**
83675	181N Sx	SC	Pz	**46,4000**

CHIAVE CILINDRI PUNZONATA

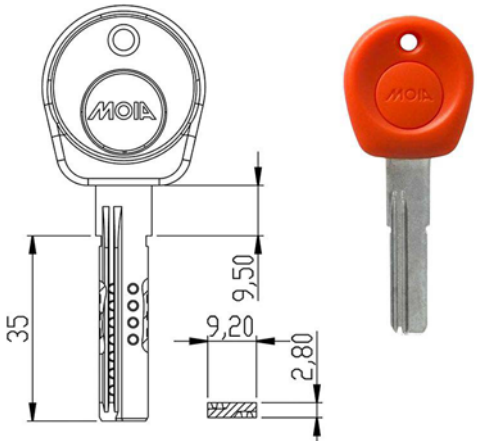

Chiave ottone nichelato
Grezzo originale MOIA
Punzonata - Lunghezza mm 44,5
Testa plastica colore arancio
Adatta cilindri chiave/chiave

Cod	Specifiche	Cf	Imb UM	Listino
83687	MCHGYPC		10* Pz	**4,6400**

Cod	Specifiche	Cf	Imb UM	Listino

CHIAVE CILINDRI PUNZONATA

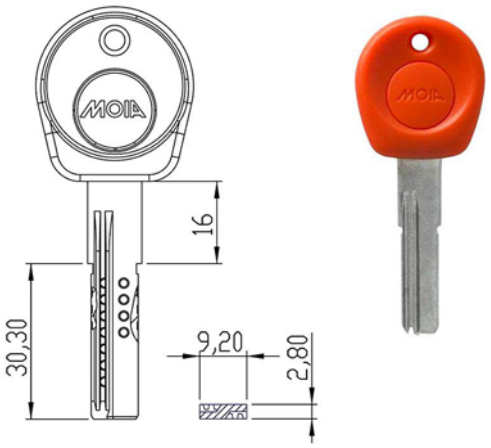

Chiave ottone nichelato
Grezzo originale MOIA
Punzonata - Lunghezza mm 46,3
Testa plastica colore arancio
Adatta cilindri chiave/codolo

Cod	Specifiche	Cf	Imb UM	Listino
83688	MCHGYPC/M		10* Pz	**4,6400**

CHIAVE CILINDRI PUNZONATA

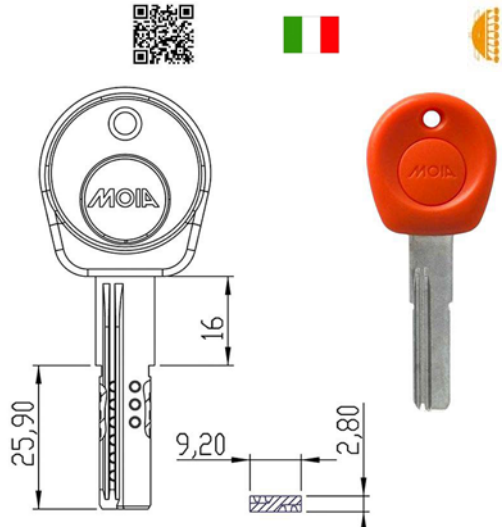

Chiave ottone nichelato
Grezzo originale MOIA
Punzonata - Lunghezza mm 41,9
Testa plastica colore arancio
Adatta mezzi cilindri

Cod	Specifiche	Cf	Imb UM	Listino
83689	MCHGYPC/C	SC	10* Pz	**4,6400**

CHIAVE CILINDRI PUNZONATA



Chiave ottone nichelato
Grezzo originale MOIA cantiere
Punzonata - Lunghezza mm 40,0
Testa plastica colore grigio
Adatta cilindri tondi serie J

Cod	Specifiche	Cf	Imb UM	Listino
83691	MCHGYPC-CPP.G	SC	10* Pz	**4,0400**

CHIAVE POMPA

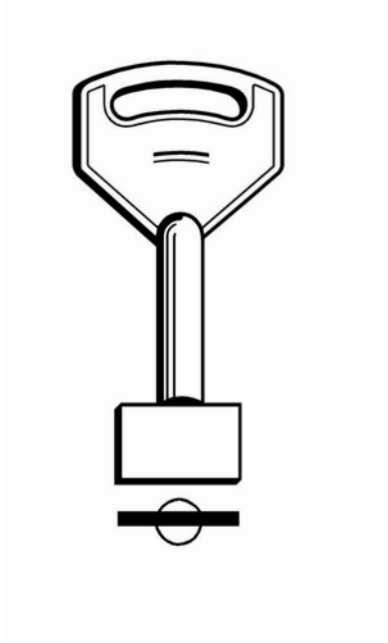

Chiave ottone nichelato
Grezzo originale MOIA
Pompa
Adatta serrature sicurezza MOIA

Cod	Specifiche	Cf	Imb UM	Listino
83686	165/P	SC	10* Pz	**3,7400**

Cod	Specifiche	Cf	Imb UM	Listino

CHIAVE DOPPIA MAPPA

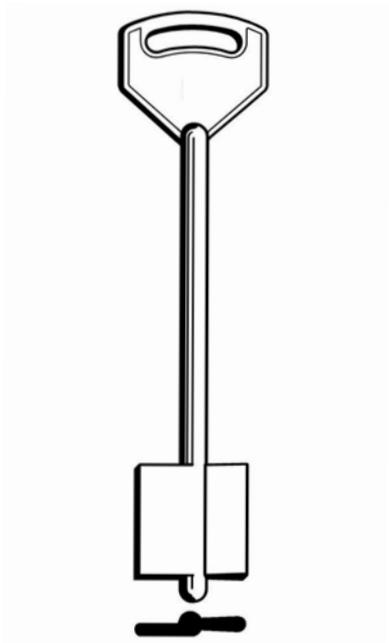

Chiave ottone nichelato
Grezzo originale MOIA
Doppia mappa
Adatta serrature sicurezza MOIA

83684	165/M mm 90	SC	10* Pz	**3,7400**
83685	165/L mm 110	SC	10* Pz	**3,7400**

Cod	Specifiche	Cf	Imb UM	Listino

CILINDRO INFILARE VIPER DVC1D



Cilindro ottone nichelato frizionato
Utilizzo simultaneo 2 chiavi
10 perni di cifratura
Resistente Bumping, Picking e Tracing
Chiave pista desmodromica comando perni coassiali
5 chiavi cod.84291, 2 chiavi cantiere
Personal card
Profilo riservato Machieraldo

Cod	Specifiche		Cf	Imb	UM	Listino
82499	DVC1D3131FS7	62-31-31	SC		Pz	**51,6000**
82500	DVC1D3136FS7	67-31-36	SC		Pz	**52,0000**
82501	DVC1D3141FS7	72-31-41	SC		Pz	**52,4000**
82502	DVC1D3636FS7	72-36-36	SC		Pz	**52,4000**
82503	DVC1D3146FS7	77-31-46	SC		Pz	**52,8000**
82504	DVC1D3641FS7	77-36-41	SC		Pz	**52,8000**
82505	DVC1D3151FS7	82-31-51	SC		Pz	**53,2000**
82506	DVC1D3646FS7	82-36-46	SC		Pz	**53,2000**
82507	DVC1D4141FS7	82-41-41	SC		Pz	**53,2000**
82508	DVC1D3156FS7	87-31-56	SC		Pz	**53,6000**
82509	DVC1D3651FS7	87-36-51	SC		Pz	**53,6000**
82510	DVC1D4146FS7	87-41-46	SC		Pz	**53,6000**
82511	DVC1D3161FS7	92-31-61	SC		Pz	**54,2000**
82512	DVC1D3656FS7	92-36-56	SC		Pz	**54,2000**
82513	DVC1D4151FS7	92-41-51	SC		Pz	**54,2000**
82514	DVC1D4646FS7	92-46-46	SC		Pz	**54,2000**
82515	DVC1D3661FS7	97-36-61	SC		Pz	**55,0000**
82516	DVC1D4156FS7	97-41-56	SC		Pz	**55,0000**
82517	DVC1D4651FS7	97-46-51	SC		Pz	**55,0000**
82518	DVC1D3171FS7	102-31-71	SC		Pz	**55,6000**
82519	DVC1D4161FS7	102-41-61	SC		Pz	**55,6000**
82520	DVC1D4656FS7	102-46-56	SC		Pz	**55,6000**
82521	DVC1D5151FS7	102-51-51	SC		Pz	**55,6000**
82522	DVC1D3671FS7	107-36-71	SC		Pz	**56,4000**
82523	DVC1D4166FS7	107-41-66	SC		Pz	**56,4000**
82524	DVC1D4661FS7	107-46-61	SC		Pz	**56,4000**
82525	DVC1D3181FS7	112-31-81	SC		Pz	**57,0000**
82526	DVC1D4171FS7	112-41-71	SC		Pz	**57,0000**
82527	DVC1D4671FS7	117-46-71	SC		Pz	**57,6000**
82528	DVC1D3191FS7	122-31-91	SC		Pz	**58,4000**
82529	DVC1D4181FS7	122-41-81	SC		Pz	**58,4000**
82530	DVC1D6161FS7	122-61-61	SC		Pz	**58,4000**
82531	DVC1D5191FS7	142-51-91	SC		Pz	**61,2000**

CILINDRO INFILARE VIPER DVC1P



Cilindro ottone nichelato
Utilizzo 1 chiave e 1 pomolo
10 perni di cifratura
Resistente Bumping, Picking e Tracing
Chiave pista desmodromica comando perni coassiali
5 chiavi cod.84291, 2 chiavi cantiere
Personal card
Profilo riservato Machieraldo

Cod	Specifiche		Cf	Imb	UM	Listino
82532	DVC1P3131S7	62-31-31	SC		Pz	**55,4000**
82533	DVC1P3631S7	67-36-31	SC		Pz	**55,8000**
82534	DVC1P4131S7	72-41-31	SC		Pz	**56,2000**
82535	DVC1P4631S7	77-46-31	SC		Pz	**56,6000**
82536	DVC1P5131S7	82-51-31	SC		Pz	**57,0000**

CILINDRO INFILARE CHAMPIONS CP4D



Cilindro ottone nichelato frizionato
Utilizzo simultaneo 2 chiavi
Certificazione ICIM UNI EN 1303
Dotazione 3 chiavi
Personal Card
Profilo riservato Machieraldo

Cod	Specifiche		Cf	Imb	UM	Listino
71800	CP4DAA9339F	62-31-31	SC		Pz	**73,4000**
71801	CP4DAC9339F	72-31-41	SC		Pz	**80,4000**
71802	CP4DAD9339F	77-31-46	SC		Pz	**86,8000**
71807	CP4DCC9339F	82-41-41	SC		Pz	**91,2000**
71808	CP4DCD9339F	87-41-46	SC		Pz	**95,6000**
71805	CP4DAG9339F	92-31-61	SC		Pz	**103,2000**
71806	CP4DAH9339F	102-31-71	SC		Pz	**118,0000**

CILINDRO INFILARE CHAMPIONS CP4P



Cilindro ottone nichelato
Utilizzo 1 chiave e 1 pomolo
Certificazione ICIM UNI EN 1303
3 chiavi
Personal Card
Profilo riservato Machieraldo

Cod	Specifiche		Cf	Imb UM	Listino
71815	CP4PEA9339	82-51-31	SC	Pz	**93,8000**
71816	CP4PGA9339	92-61-31	SC	Pz	**105,6000**

CILINDRO INFILARE CHAMPIONS AR CP4D



Cilindro ottone doppio nichelato
Utilizzo simultaneo 2 chiavi
Certificazione ICIM UNI EN 1303 e SKG
6 perni di cifratura - Perno superiore matematico
Resistente Bumping, Picking e Tracing
Dotazione 3 chiavi punzonate, 1 chiave punzonata abilitazione armo e riarmo, 1 chiave punzonata di servizio, vite fissaggio e personal card

Cod	Specifiche		Cf	Imb UM	Listino
86158	CP4D3141A1	72-31-41	SC	Pz	**102,6000**
86159	CP4D3151A1	82-31-51	SC	Pz	**114,8000**
86160	CP4D3161A1	92-31-61	SC	Pz	**128,2000**

CILINDRO INFILARE CHAMPIONS AR CP4P



Cilindro ottone doppio nichelato
Utilizzo 1 chiave e 1 pomolo
Certificazione ICIM UNI EN 1303 e SKG
6 perni di cifratura - Perno superiore matematico
Resistente Bumping, Picking e Tracing
Dotazione 3 chiavi punzonate, 1 chiave punzonata abilitazione armo e riarmo, 1 chiave punzonata di servizio, vite fissaggio e personal card

Cod	Specifiche		Cf	Imb UM	Listino
86196	CP4P3131A1	62-31-31	SC	Pz	**104,6000**

CILINDRO INFILARE GOLD CP8D



Cilindro ottone nichelato frizionato
Utilizzo simultaneo 2 chiavi
Certificazione ICIM UNI EN 1303 e SKG
5 perni di cifratura - Perno superiore matematico
Resistente Bumping, Picking e Tracing
Chiave elemento mobile 3 gradi liberta'
3 chiavi cod.84293
Personal card
Profilo riservato Machieraldo

Cod	Specifiche		Cf	Imb UM	Listino
82540	CP8D3131F1	62-31-31	SC	Pz	**95,0000**
82541	CP8D3136F1	67-31-36	SC	Pz	**99,0000**
82542	CP8D3141F1	72-31-41	SC	Pz	**103,0000**
82546	CP8D3636F1	72-36-36	SC	Pz	**103,0000**
82547	CP8D3146F1	77-31-46	SC	Pz	**110,2000**
82548	CP8D3641F1	77-36-41	SC	Pz	**110,2000**
82549	CP8D3151F1	82-31-51	SC	Pz	**115,2000**
82550	CP8D3646F1	82-36-46	SC	Pz	**115,2000**
82551	CP8D4141F1	82-41-41	SC	Pz	**115,2000**
82552	CP8D3156F1	87-31-56	SC	Pz	**120,2000**
82553	CP8D3651F1	87-36-51	SC	Pz	**120,2000**
82554	CP8D4146F1	87-41-46	SC	Pz	**120,2000**
82555	CP8D3161F1	92-31-61	SC	Pz	**128,6000**
82556	CP8D3656F1	92-36-56	SC	Pz	**128,6000**
82557	CP8D4646F1	92-46-46	SC	Pz	**128,6000**
82558	CP8D3166F1	97-31-66	SC	Pz	**137,0000**

Cod	Specifiche		Cf	Imb UM	Listino

CILINDRO INFILARE GOLD CP8D



Cilindro ottone nichelato frizionato
Utilizzo simultaneo 2 chiavi
Certificazione ICIM UNI EN 1303 e SKG
5 perni di cifratura - Perno superiore matematico
Resistente Bumping, Picking e Tracing
Chiave elemento mobile 3 gradi liberta'
3 chiavi cod.84293
Personal card
Profilo riservato Machieraldo

82559	CP8D3661F1	97-36-61	SC	Pz	**137,0000**
82560	CP8D4156F1	97-41-56	SC	Pz	**137,0000**
82562	CP8D3171F1	102-31-71	SC	Pz	**145,4000**
82563	CP8D4161F1	102-41-61	SC	Pz	**145,4000**
82564	CP8D5151F1	102-51-51	SC	Pz	**145,4000**
82565	CP8D4661F1	107-46-61	SC	Pz	**151,6000**
82566	CP8D3181F1	112-31-81	SC	Pz	**157,8000**

CILINDRO INFILARE GOLD CP8P



Cilindro ottone nichelato
Utilizzo 1 chiave e 1 pomolo
Certificazione ICIM UNI EN 1303 e SKG
5 perni di cifratura - Perno superiore matematico
Resistente Bumping, Picking e Tracing
Chiave elemento mobile 3 gradi liberta'
3 chiavi cod.84293
Personal card
Profilo riservato Machieraldo

82567	CP8P313101	62-31-31	SC	Pz	**98,0000**
82568	CP8P363101	67-36-31	SC	Pz	**101,8000**
82569	CP8P413101	72-41-31	SC	Pz	**105,8000**
82570	CP8P463101	77-46-31	SC	Pz	**113,0000**

Cod	Specifiche		Cf	Imb UM	Listino

CILINDRO INFILARE GOLD CP8P



Cilindro ottone nichelato
Utilizzo 1 chiave e 1 pomolo
Certificazione ICIM UNI EN 1303 e SKG
5 perni di cifratura - Perno superiore matematico
Resistente Bumping, Picking e Tracing
Chiave elemento mobile 3 gradi liberta'
3 chiavi cod.84293
Personal card
Profilo riservato Machieraldo

82571	CP8P513101	82-51-31	SC	Pz	**118,0000**

CILINDRO INFILARE GOLD CP8M



Mezzo cilindro ottone nichelato
Utilizzo 1 chiave
Certificazione ICIM UNI EN 1303 e SKG
5 perni di cifratura - Perno superiore matematico
Resistente Bumping, Picking e Tracing
Chiave elemento mobile 3 gradi liberta'
3 chiavi cod.84293
Personal card
Profilo riservato Machieraldo

82537	CP8M310001	41-10-31	SC	Pz	**74,6000**
82538	CP8M360001	46-10-36	SC	Pz	**79,0000**
82539	CP8M410001	51-10-41	SC	Pz	**83,4000**

CILINDRO INFILARE PLATINUM C55D



Cilindro ottone nichelato frizionato
Utilizzo simultaneo 2 chiavi
Certificazione ICIM UNI EN 1303
5 perni di cifratura - Perno superiore matematico
Resistente Bumping, Picking e Tracing
Chiave elemento mobile 3 gradi liberta' e pista
doppia desmodromica comando perni coassiali
5 chiavi - Personal Card
Duplicazione tramite Mottura Club
Protetta e controllata

Cod	Specifiche		Cf	Imb UM	Listino
82620	C55D4141F1	82-41-41	SC	Pz	**248,6000**
82621	C55D3156F1	87-31-56	SC	Pz	**253,6000**
82622	C55D3651F1	87-36-51	SC	Pz	**253,6000**
82623	C55D3161F1	92-31-61	SC	Pz	**261,6000**
82624	C55D4151F1	92-41-51	SC	Pz	**261,6000**

CILINDRO INFILARE PLATINUM C55P



Cilindro ottone nichelato
Utilizzo 1 chiave e 1 pomolo
Certificazione ICIM UNI EN 1303
5 perni di cifratura - Perno superiore matematico
Resistente Bumping, Picking e Tracing
Chiave elemento mobile 3 gradi liberta' e pista
desmodromica comando perni coassiali
5 chiavi - Personal Card
Duplicazione tramite Mottura Club
Protetta e controllata

Cod	Specifiche		Cf	Imb UM	Listino
82625	C55P313101	62-31-31	SC	Pz	**227,8000**
82626	C55P363101	67-36-31	SC	Pz	**231,6000**
82627	C55P413101	72-41-31	SC	Pz	**235,4000**
82628	C55P463101	77-46-31	SC	Pz	**242,4000**
82629	C55P513101	82-51-31	SC	Pz	**247,2000**

POMOLO SFERA CHAMPIONS PRO



Alluminio
Diametro mm 35 h 30

Cod	Specifiche		Cf	Imb UM	Listino
71817	99505BR0C bronzato		SC	5* Pz	**17,7000**
71819	99505CR0C cromato		SC	5* Pz	**25,6000**

SERRATURA BASCULE SPRANGA POMPA 32910

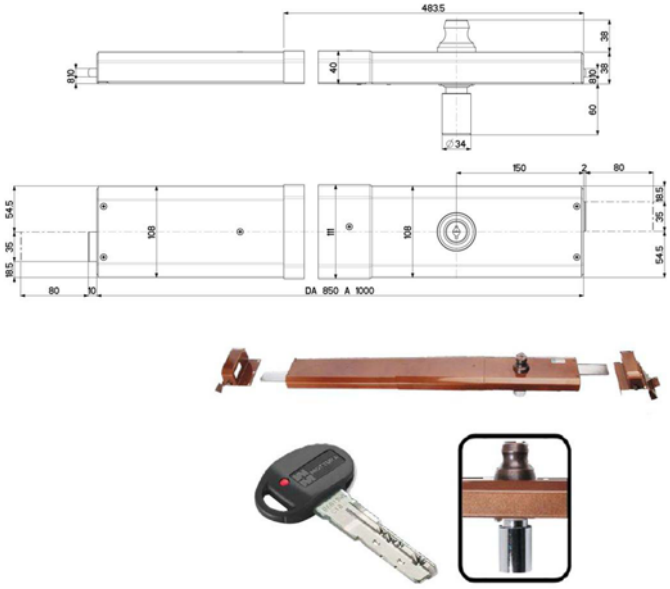

Serratura a spranga per porte basculanti
2 punti di chiusura:
2 laterali
Sbloccaggio interno/esterno con chiave
Scatola estensibile mm 850/1000x111x38
Cilindro a pompa mm 34 incluso
3 chiavi C10 cod.84292

Cod	Specifiche		Cf	Imb UM	Listino
86189	32910VD50	Dx	SC	Pz	**370,8000**

Cod	Specifiche	Cf	Imb	UM	Listino

SERRATURA BASCULE SPRANGA POMPA 32926

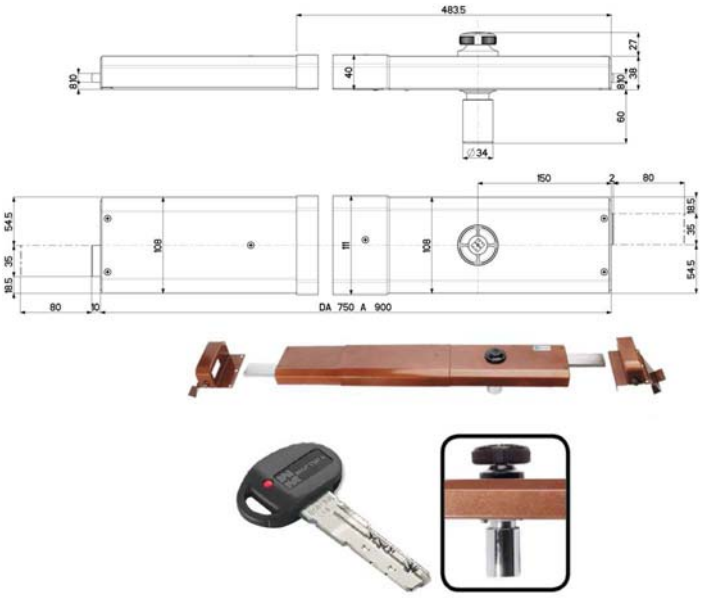

Serratura a spranga per porte basculanti
2 punti di chiusura:
2 laterali
Sbloccaggio esterno con chiave - Pomolo interno
Scatola estensibile mm 750/900x111x38
Cilindro a pompa mm 34 incluso
3 chiavi C10 cod.84292

86190 32926VD5A Dx SC Pz **351,4000**

SERRATURA BASCULE SPRANGA POMPA 32931

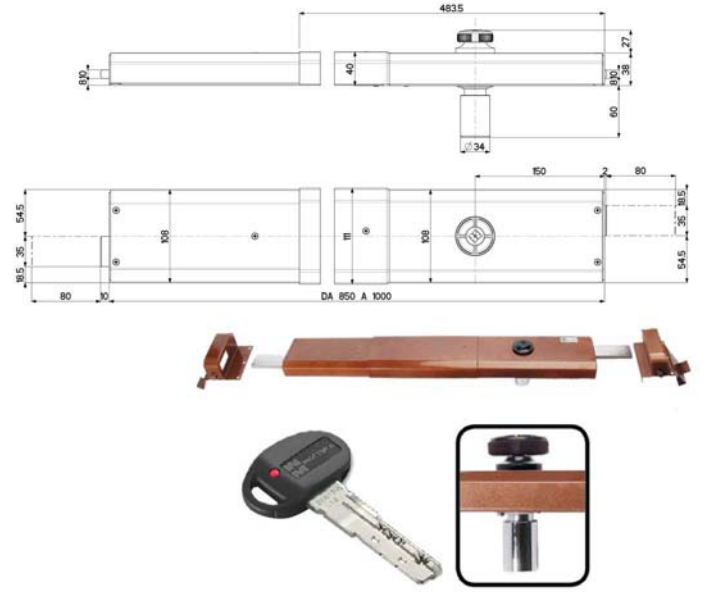

Serratura a spranga per porte basculanti
2 punti di chiusura:
2 laterali
Sbloccaggio esterno con chiave - Pomolo interno
Scatola estensibile mm 850/1000x111x38
Cilindro a pompa mm 34 incluso
3 chiavi C10 cod.84292

86191 32931VD5A Dx SC Pz **357,8000**

SERRATURA FERROGLIETTO POMPA 1 M 34350

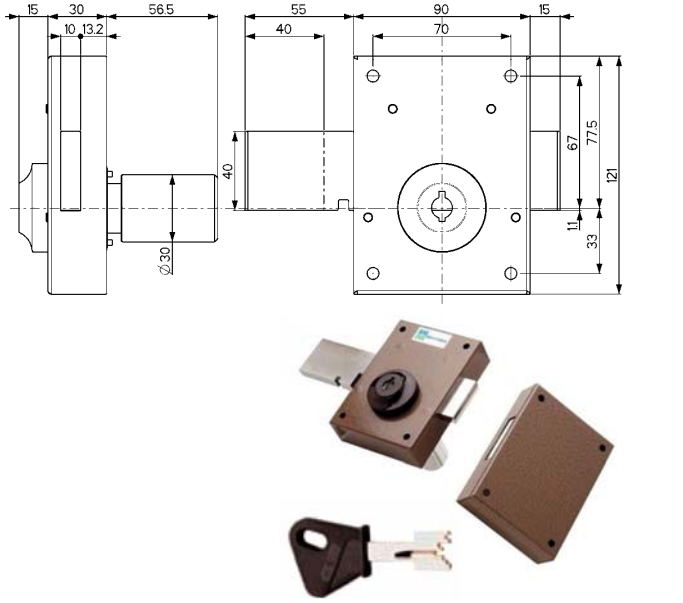

Ferroglietto verniciato marrone - Applicare legno
Catenaccio 1 mandata chiave interna corsa mm 40
Scatola mm 90x121 - Entrata mm 45
Cilindro fisso a pompa mm 50 diametro mm 30
3 chiavi art.92105

83185 34350V500 SC Pz **127,0000**

SERRATURA FERROGLIETTO POMPA 1 M 34351

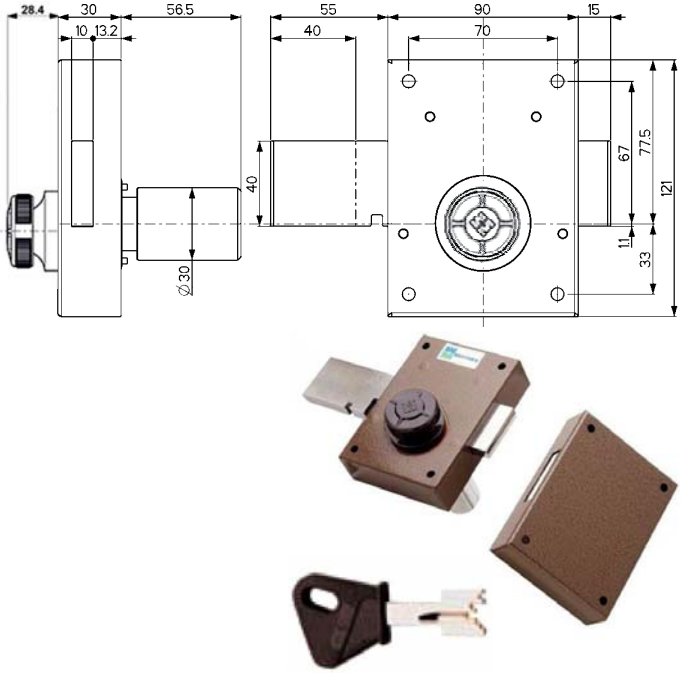

Ferroglietto verniciato marrone - Applicare legno
Catenaccio 1 mandata pomolo interno corsa mm 40
Scatola mm 90x121 - Entrata mm 45
Cilindro fisso a pompa mm 50 diametro mm 30
3 chiavi art.92105

83186 34351V500 SC Pz **127,0000**

Cod	Specifiche	Cf	Imb	UM	Listino

SERRATURA FERROGLIETTO POMPA 3 M 34352

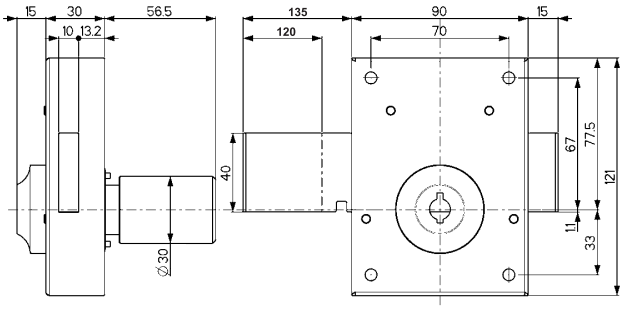



Ferroglietto verniciato marrone - Applicare legno
Catenaccio 3 mandate chiave interna corsa mm 120
Scatola mm 90x121 - Entrata mm 45
Cilindro fisso a pompa mm 60 diametro mm 30
3 chiavi art.92105

83187 34352V600 SC Pz **139,4000**

SERRATURA FERROGLIETTO POMPA 3 M 34353

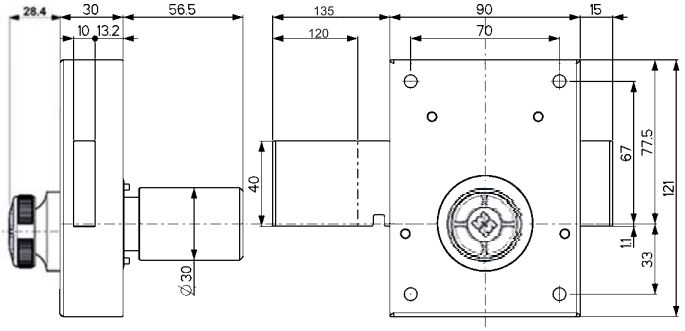



Ferroglietto verniciato marrone - Applicare legno
Catenaccio 3 mandate pomolo interno corsa mm 120
Scatola mm 90x121 - Entrata mm 45
Cilindro fisso a pompa mm 50 diametro mm 30
3 chiavi art.92105

83188 34353V500 SC Pz **139,4000**

SERRATURA FERROGLIETTO VERTICALE 34322

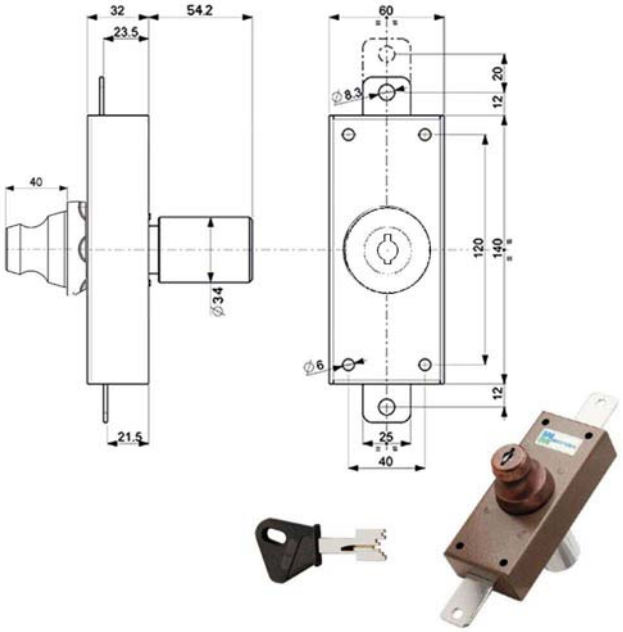

Ferroglietto verniciato marrone - Applicare legno
Apertura interna/esterna pompa
Chiusure verticali corsa mm 20
Scatola mm 60x140 - Entrata mm 30
Cilindro fisso a pompa mm 50 diametro mm 34
Aste non incluse
3 chiavi art.92105

84529 34322V500 SC Pz **173,4000**

SERRATURA FERROGLIETTO VERTICALE 34323

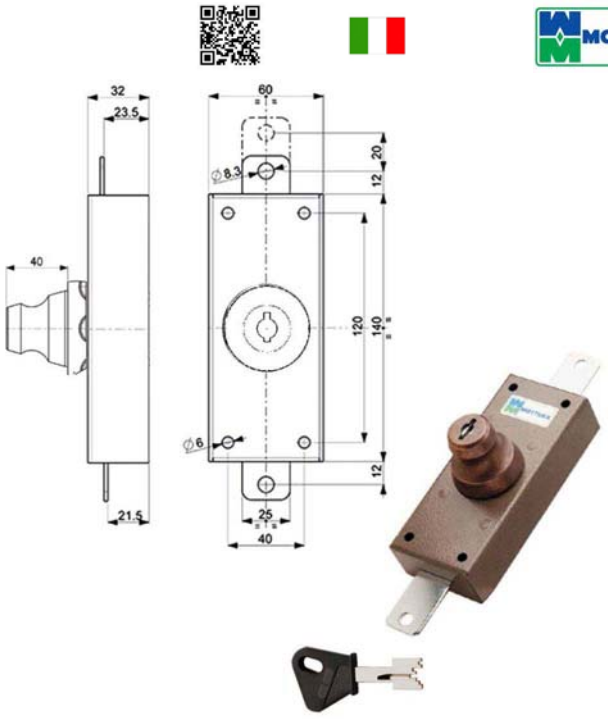

Ferroglietto verniciato marrone - Applicare legno
Apertura interna pompa
Chiusure verticali corsa mm 20
Scatola mm 60x140
Aste non incluse
3 chiavi art.92105

84535 34323V000 SC Pz **113,4000**

Cod	Specifiche	Cf	Imb	UM	Listino

SERRATURA FERROGLIETTO VERTICALE 34324

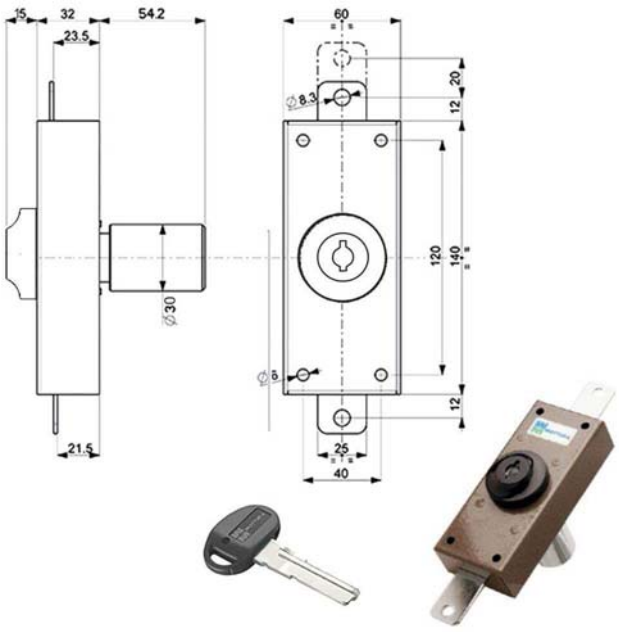

Ferroglietto verniciato marrone - Applicare legno
Apertura interna chiave esterna pompa
Chiusure verticali corsa mm 20
Scatola mm 60x140 - Entrata mm 30
Cilindro fisso a pompa mm 50 diametro mm 34
Aste non incluse
3 chiavi C10 cod.84292

84536 34324V50A SC Pz **164,2000**

SERRATURA FERROGLIETTO VERTICALE 34325

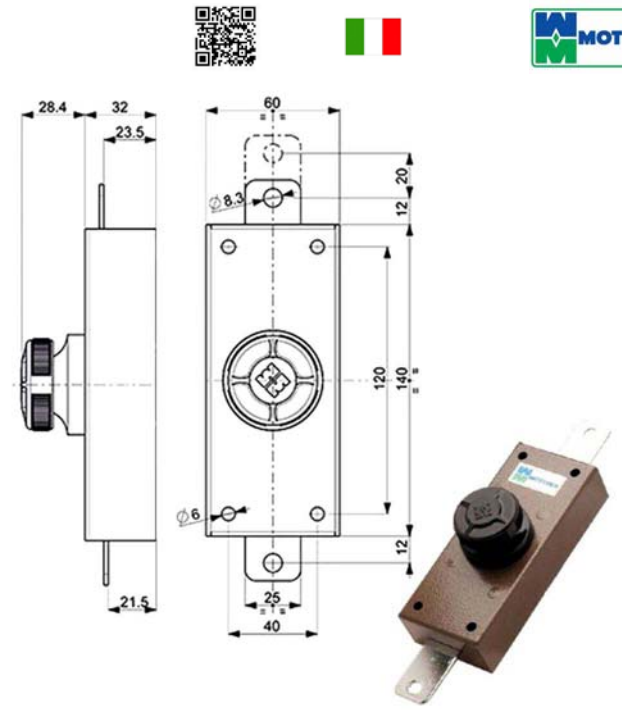

Ferroglietto verniciato marrone - Applicare legno
Apertura interna pomolo autobloccante
Chiusure verticali corsa mm 20
Scatola mm 60x140
Aste non incluse

84537 34325V000 SC Pz **47,2000**

Cod	Specifiche	Cf	Imb	UM	Listino

SERRATURA FERROGLIETTO VERTICALE 34326

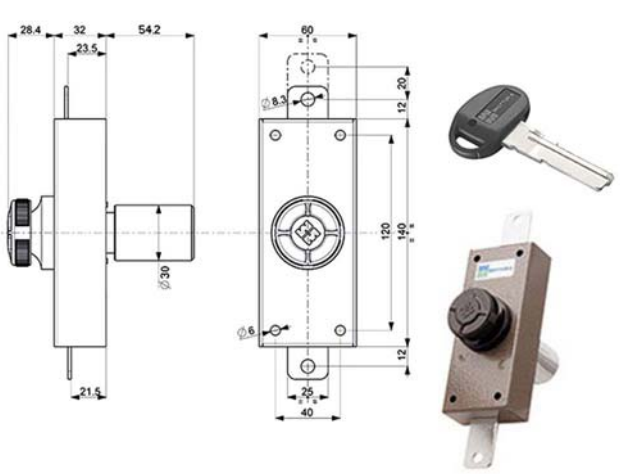

Ferroglietto verniciato marrone - Applicare legno
Apertura interna pomolo autobloccante
Apertura esterna pompa diametro 30 lungh. mm 50
Chiusure verticali corsa mm 20
Scatola mm 60x140 - Entrata mm 30
Aste non incluse
3 chiavi C10 cod.84292

71214 34329V50A d 30 SC 5 Pz **152,6000**

SERRATURA FERROGLIETTO VERTICALE 34326

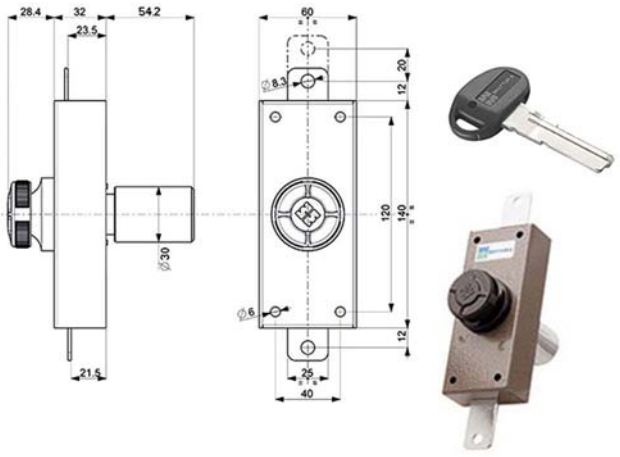

Ferroglietto verniciato marrone - Applicare legno
Apertura interna pomolo autobloccante
Apertura esterna pompa diametro 34 lungh. mm 50
Chiusure verticali corsa mm 20
Scatola mm 60x140 - Entrata mm 30
Aste non incluse
3 chiavi C10 cod.84292

71215 34326V50A d 34 SC 5 Pz **164,2000**

Cod	Specifiche	Cf	Imb	UM	Listino

SERRATURA FERROGLIETTO VERTICALE 34327

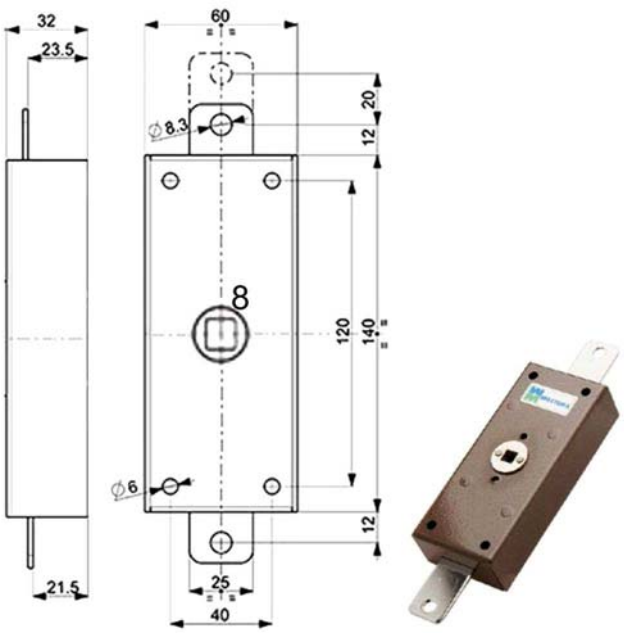

Ferroglietto verniciato marrone - Applicare legno
Apertura interna quadro mm 8 autobloccante
Chiusure verticali corsa mm 20
Scatola mm 60x140
Aste non incluse

Cod		Cf	Imb	UM	Listino
84538	34327V000	SC		Pz	**55,6000**

SERRATURA FERROGLIETTO TRIPLICE 34328

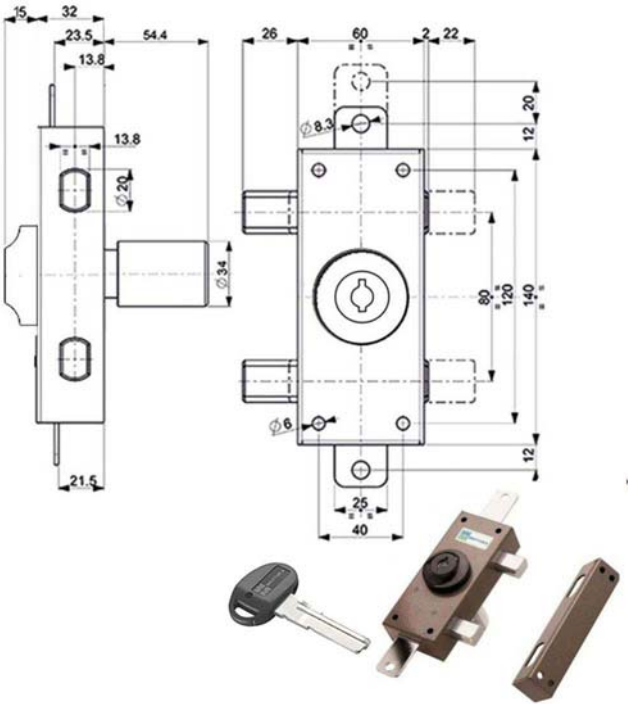

Ferroglietto verniciato marrone - Applicare legno
Apertura interna chiave esterna pompa
diametro mm 34 lunghezza mm 50
Chiusure verticali corsa mm 20
Catenacci laterali mm 20x14 corsa mm 22
Scatola mm 60x140 - Entrata mm 30
Aste non incluse
3 chiavi C10 cod.84292

Cod		Cf	Imb	UM	Listino
83189	34328V50A d 34	SC		Pz	**171,4000**

SERRATURA FERROGLIETTO LATERALE 34332

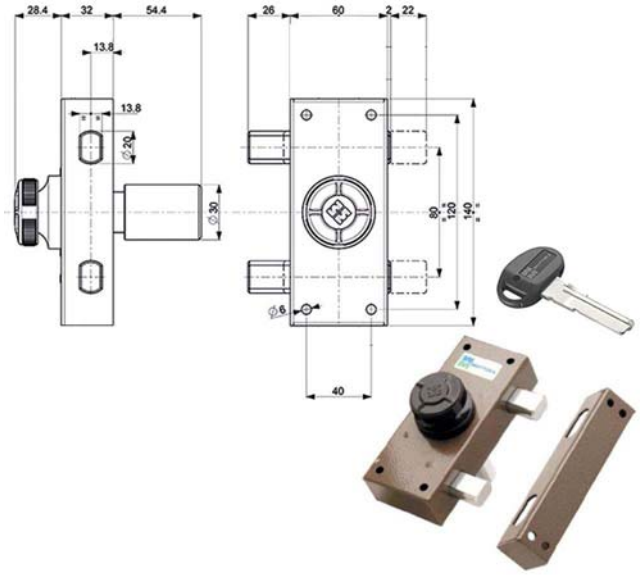

Ferroglietto verniciato marrone - Applicare legno
Apertura interna pomolo esterna pompa
Catenacci laterali mm 20x14 corsa mm 22
Scatola mm 60x140 - Entrata mm 30
Cilindro fisso a pompa mm 50 diametro mm 34
3 chiavi C10 cod.84292

Cod		Cf	Imb	UM	Listino
84540	34332V50A	SC		Pz	**158,2000**

Cod	Specifiche	Cf	Imb	UM	Listino

SERRATURA FERROGLIETTO TRIPLICE 34329

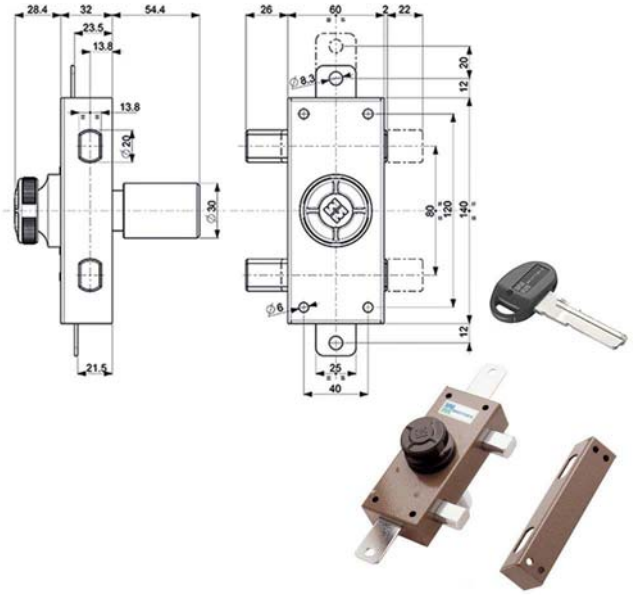

Ferroglietto verniciato marrone - Applicare legno
Apertura interna pomolo esterna pompa
diametro mm 30 lunghezza mm 50
Chiusure verticali corsa mm 20
Catenacci laterali mm 20x14 corsa mm 22
Scatola mm 60x140 - Entrata mm 30
Aste non incluse
3 chiavi C10 cod.84292

71216	34329V50A	d 30	SC	5	Pz	**159,8000**

SERRATURA FERROGLIETTO TRIPLICE 34329

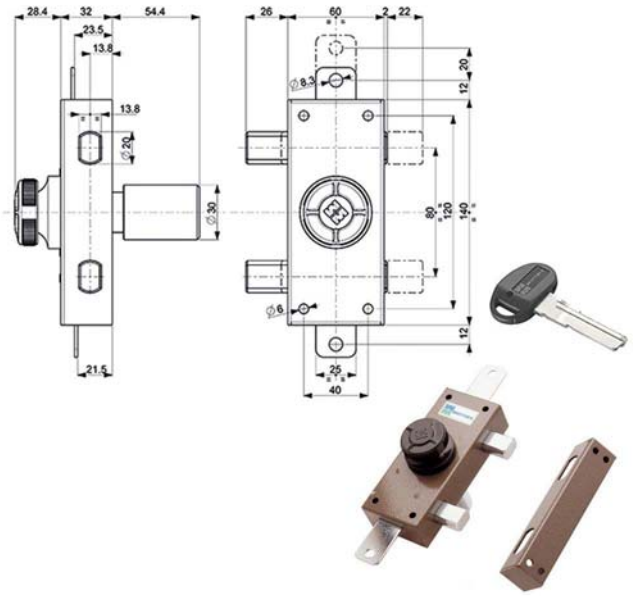

Ferroglietto verniciato marrone - Applicare legno
Apertura interna pomolo esterna pompa
diametro mm 34 lunghezza mm 50
Chiusure verticali corsa mm 20
Catenacci laterali mm 20x14 corsa mm 22
Scatola mm 60x140 - Entrata mm 30
Aste non incluse
3 chiavi C10 cod.84292

71217	34329V50A	d 34	SC	5	Pz	**171,4000**

SERRATURA FERROGLIETTO TRIPLICE 34330

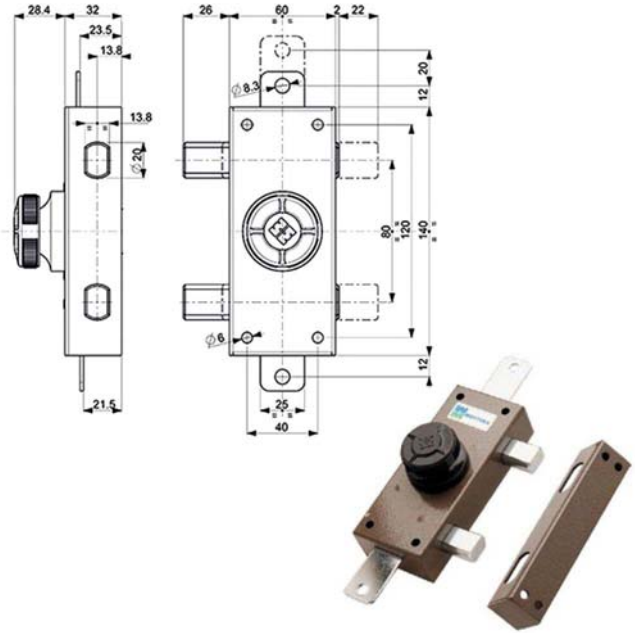

Ferroglietto verniciato marrone - Applicare legno
Apertura interna pomolo autobloccante
Chiusure verticali corsa mm 20
Catenacci laterali mm 20x14 corsa mm 22
Scatola mm 60x140
Aste non incluse

84539	34330V000		SC		Pz	**86,0000**

Cod	Specifiche	Cf	Imb	UM	Listino

SERRATURA FERROGLIETTO TRIPLICE 35381

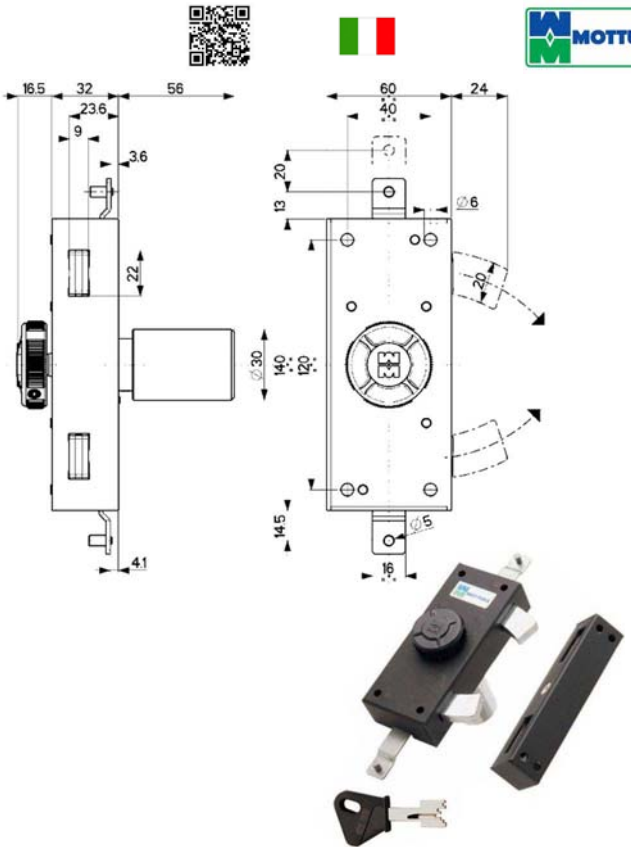

Ferroglietto verniciato nero - Applicare legno
Apertura interna pomolo esterna pompa
Cilindro a pompa lunghezza mm 60 diametro mm 30
Chiusure verticali corsa mm 20
Chiavistelli laterali mm 24
Scatola mm 60x140 - Entrata mm 30
Aste non incluse
3 chiavi art.92105
Applicazione ante e persiane

Cod	Specifiche	Cf	Imb	UM	Listino
84541	35381N60E	SC		Pz	**140,0000**

SERRATURA FERROGLIETTO TRIPLICE 35382

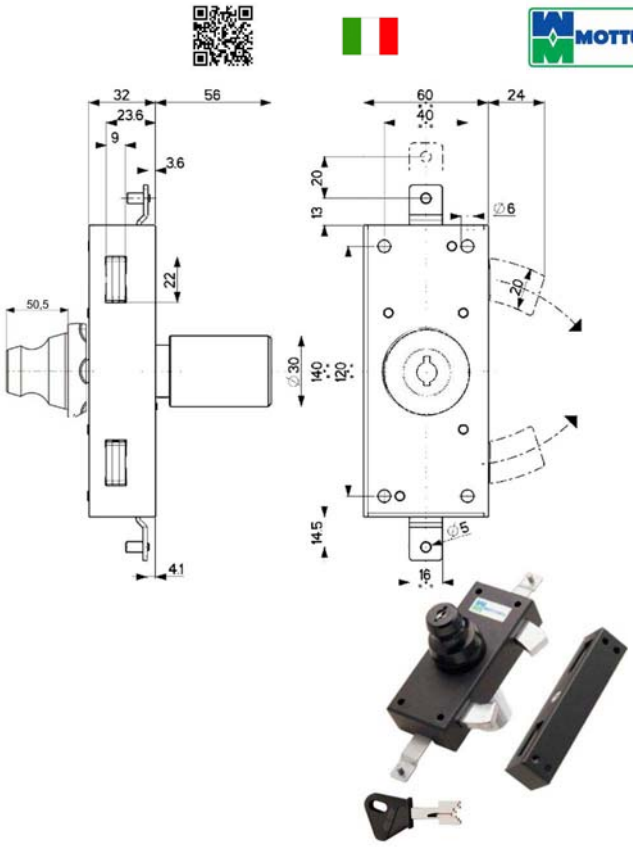

Ferroglietto verniciato nero - Applicare legno
Apertura interna/esterna pompa
Cilindro lunghezza mm 60 diametro mm 30
Chiusure verticali corsa mm 20
Chiavistelli laterali mm 24
Scatola mm 60x140 - Entrata mm 30
Aste non incluse
3 chiavi art.92105
Applicazione ante e persiane

Cod	Specifiche	Cf	Imb	UM	Listino
84542	35382N50E	SC		Pz	**186,4000**

Cod	Specifiche	Cf	Imb UM	Listino

SERRATURA FERROGLIETTO TRIPLICE 38328

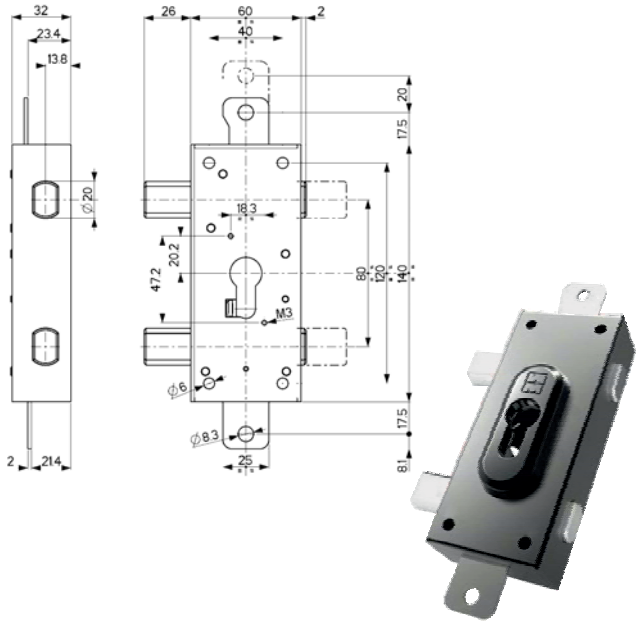

Ferroglietto verniciato nero - Applicare legno
Apertura cilindro profilo europeo non incluso
Chiusure verticali corsa mm 20
Catenacci laterali mm 20x14 corsa mm 22
Scatola mm 60x140 - Entrata mm 30
Dotazione mostrina interna tenuta cilindro
Aste non incluse

84543	38328ND00X	Dx	SC	Pz	**109,4000**
84544	38328NS00X	Sx	SC	Pz	**109,4000**

SERRATURA SICUREZZA SEMPLICE DM 20500

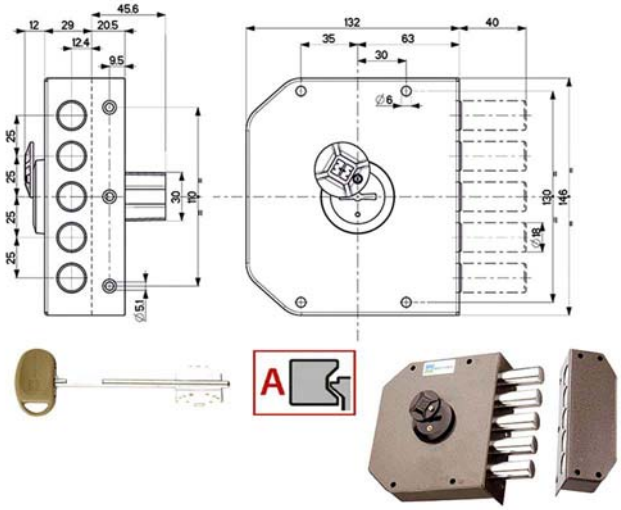

Serratura doppia mappa applicare legno
Chiusura laterale
Catenacci laterali 5 pistoni
Misura scatola mm 132x146x30 - Entrata mm 63
3 chiavi art.92315/4

82583	20500VDDM	Dx	SC	Pz	**126,2000**
82584	20500VSDM	Sx	SC	Pz	**126,2000**

SERRATURA SICUREZZA SEMPLICE DM 20501

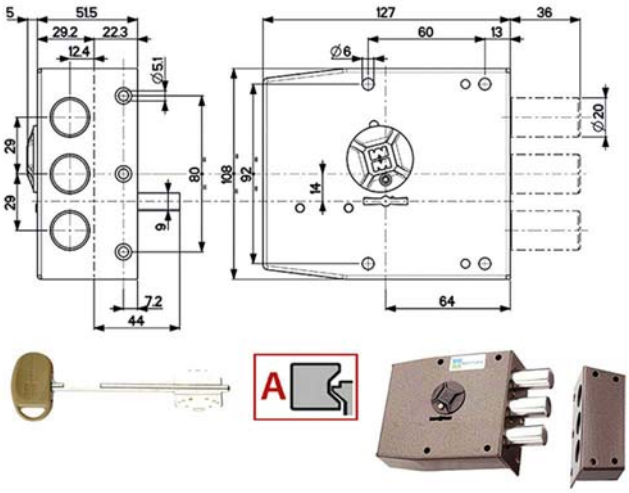

Serratura doppia mappa applicare legno
Chiusura laterale
Catenacci laterali 3 pistoni
Misura scatola mm 127x108x51 - Entrata mm 64
3 chiavi art.92106/5

82581	20501VDDM	Dx	SC	Pz	**118,2000**
82582	20501VSDM	Sx	SC	Pz	**118,2000**

SERRATURA SICUREZZA SEMPLICE DM 20510

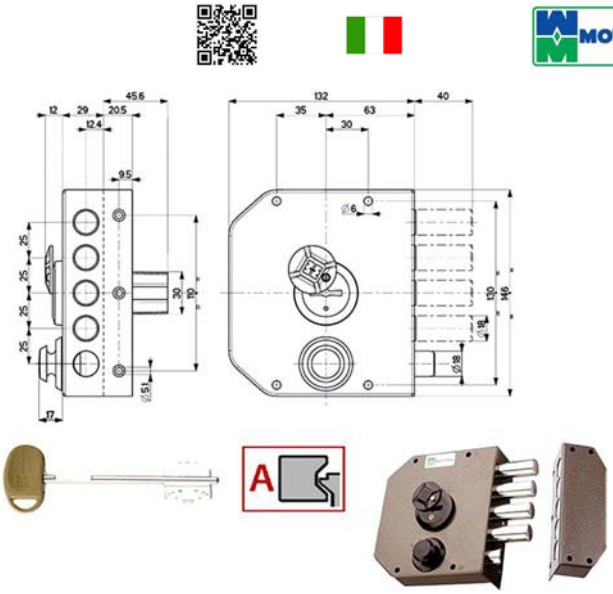

Serratura doppia mappa applicare legno
Chiusura laterale
Catenacci laterali 4 pistoni e scrocco
Misura scatola mm 132x146x30 - Entrata mm 63
3 chiavi art.92315/4

82587	20510VDDM	Dx	SC	Pz	**138,2000**
82588	20510VSDM	Sx	SC	Pz	**138,2000**

SERRATURA SICUREZZA SEMPLICE DM 20511

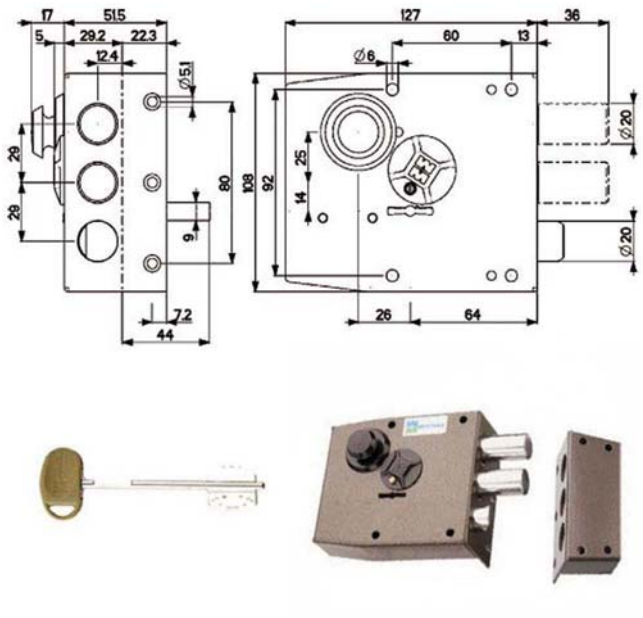

Serratura doppia mappa applicare legno
Chiusura laterale
Catenacci laterali 2 pistoni e scrocco
Misura scatola mm 127x108x51 - Entrata mm 64
3 chiavi art.92106/5

Cod	Specifiche		Cf	Imb	UM	Listino
82585	20511VDDM	Dx	SC		Pz	**128,4000**
82586	20511VSDM	Sx	SC		Pz	**128,4000**

SERRATURA SICUREZZA TRIPLICE DM 20530

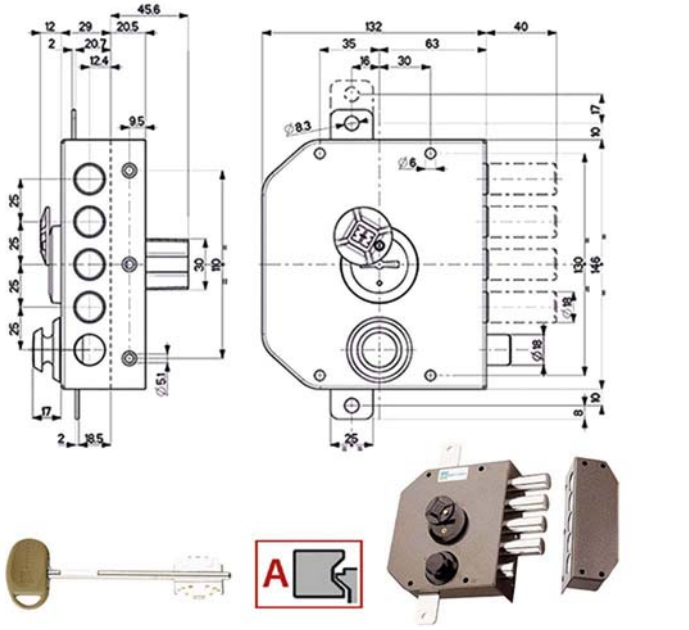

Serratura doppia mappa applicare legno triplice
Catenacci laterali 4 pistoni e scrocco
Misura scatola mm 132x146x30 - Entrata mm 63
Aste non incluse
3 chiavi art.92315/4

Cod	Specifiche		Cf	Imb	UM	Listino
71192	20530VDDM	Dx	SC	2	Pz	**156,0000**
71193	20530VSDM	Sx	SC	2	Pz	**156,0000**

SERRATURA SICUREZZA TRIPLICE DM 20520

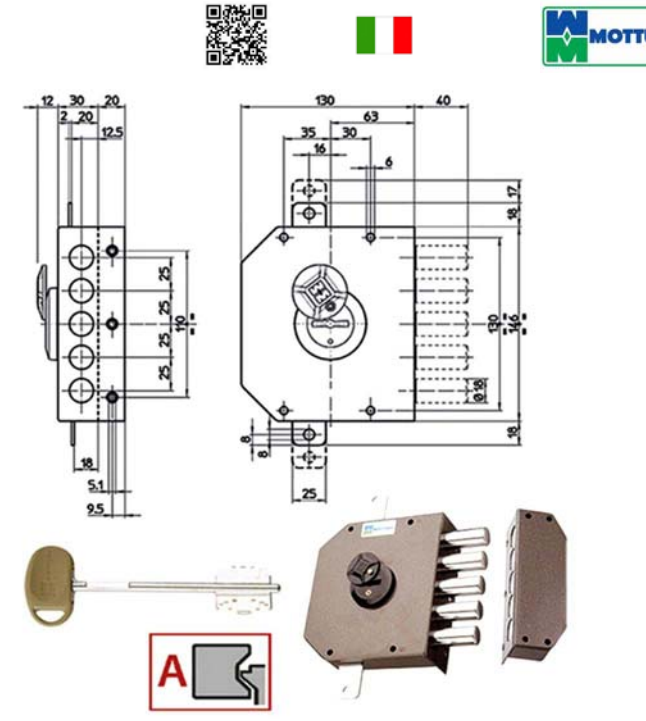

Serratura doppia mappa applicare legno triplice
Catenacci laterali 5 pistoni
Misura scatola mm 132x146x30 - Entrata mm 63
Aste non incluse
3 chiavi art.92315/4

Cod	Specifiche		Cf	Imb	UM	Listino
71188	20520VDDM	Dx	SC	2	Pz	**146,0000**
71189	20520VSDM	Sx	SC	2	Pz	**146,0000**

SERRATURA SICUREZZA QUINTUPL.DM 20540

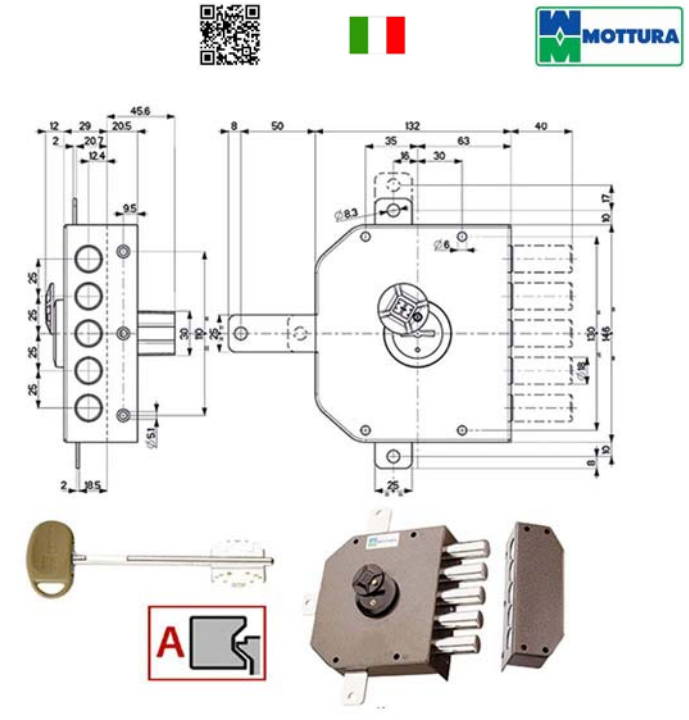

Serratura doppia mappa applicare legno
Quintuplice
Catenacci laterali 5 pistoni
Misura scatola mm 132x146x30 - Entrata mm 63
Aste e deviatore non inclusi
3 chiavi art.92315/4

Cod	Specifiche		Cf	Imb	UM	Listino
71190	20540VDDM	Dx	SC	2	Pz	**159,4000**
71191	20540VSDM	Sx	SC	2	Pz	**159,4000**

SERRATURA SICUREZZA QUINTUPL.DM 20550

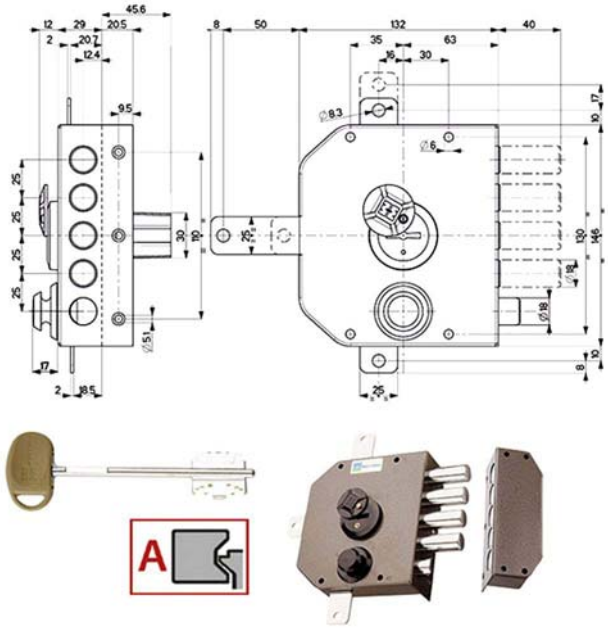

Serratura doppia mappa applicare legno
Quintuplice
Catenacci laterali 4 pistoni e scrocco
Misura scatola mm 132x146x30 - Entrata mm 63
Aste e deviatore non inclusi
3 chiavi art.92315/4

Cod	Specifiche		Cf	Imb	UM	Listino
71194	20550VDDM	Dx	SC	2	Pz	**162,0000**
71195	20550VSDM	Sx	SC	2	Pz	**162,0000**

SERRATURA SICUREZZA SEMPLICE POMPA 30010

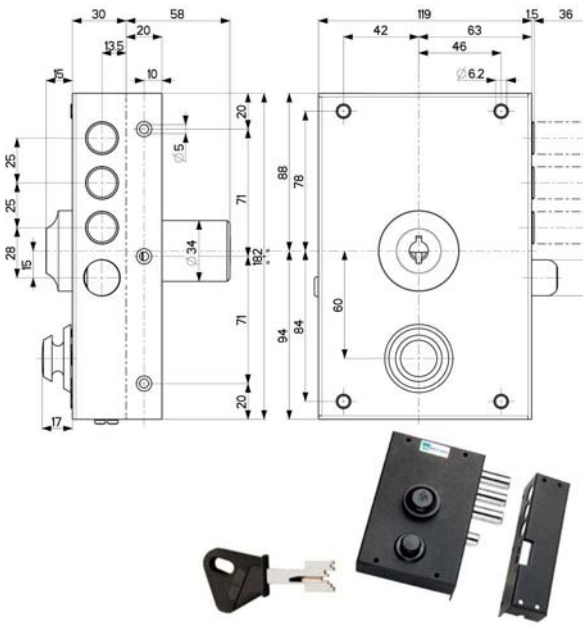

Serratura pompa applicare legno
Chiusura laterale - Pomolo interno
Catenacci laterali 3 pistoni e scrocco
Misura scatola mm 119x182x30 - Entrata mm 63
Diametro cilindro mm 34
Ferrogliera elettrica con riscontro regolabile
3 chiavi art.92105

Cod	Specifiche		Cf	Imb	UM	Listino
86161	30010ND50	Dx	SC		Pz	**348,0000**
86162	30010NS50	Sx	SC		Pz	**348,0000**

SERRATURA SICUREZZA TRIPLICE POMPA 30030

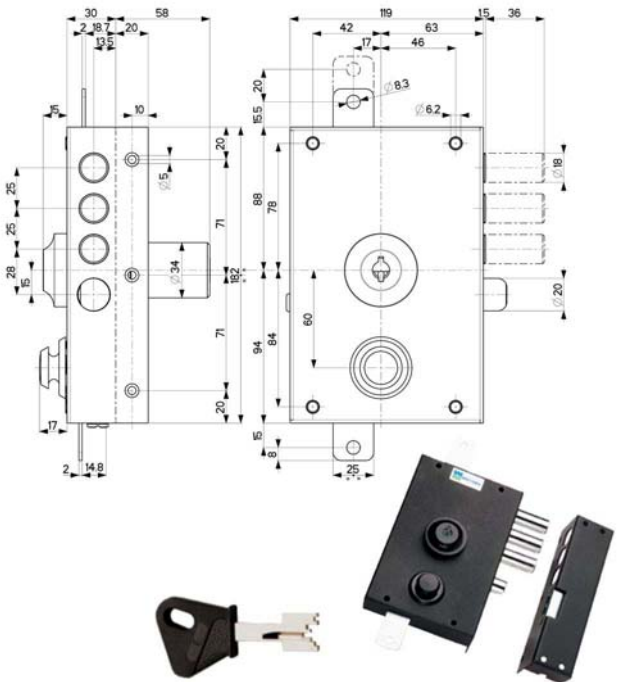

Serratura pompa applicare legno triplice
Pomolo interno
Catenacci laterali 3 pistoni e scrocco
Misura scatola mm 119x182x30 - Entrata mm 63
Diametro cilindro mm 34 - Aste non incluse
Ferrogliera elettrica con riscontro regolabile
3 chiavi art.92105

Cod	Specifiche		Cf	Imb	UM	Listino
86163	30030ND50	Dx	SC		Pz	**370,0000**
86164	30030NS50	Sx	SC		Pz	**370,0000**

SERRATURA SICUREZZA SEMPLICE POMPA 30401

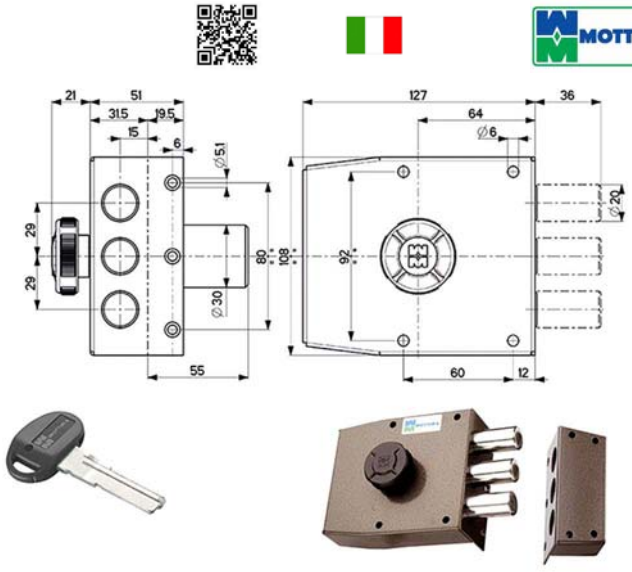

Serratura pompa applicare legno
Chiusura laterale - Pomolo interno
Catenacci laterali 3 pistoni
Misura scatola mm 127x108x51 - Entrata mm 64
Diametro cilindro mm 34 lunghezza mm 50
3 chiavi C10 cod.84292

Cod	Specifiche		Cf	Imb	UM	Listino
81718	30401VD5A	Dx	SC		Pz	**164,0000**
81719	30401VS5A	Sx	SC		Pz	**164,0000**

Cod	Specifiche	Cf	Imb	UM	Listino

SERRATURA SICUREZZA SEMPLICE POMPA 30407

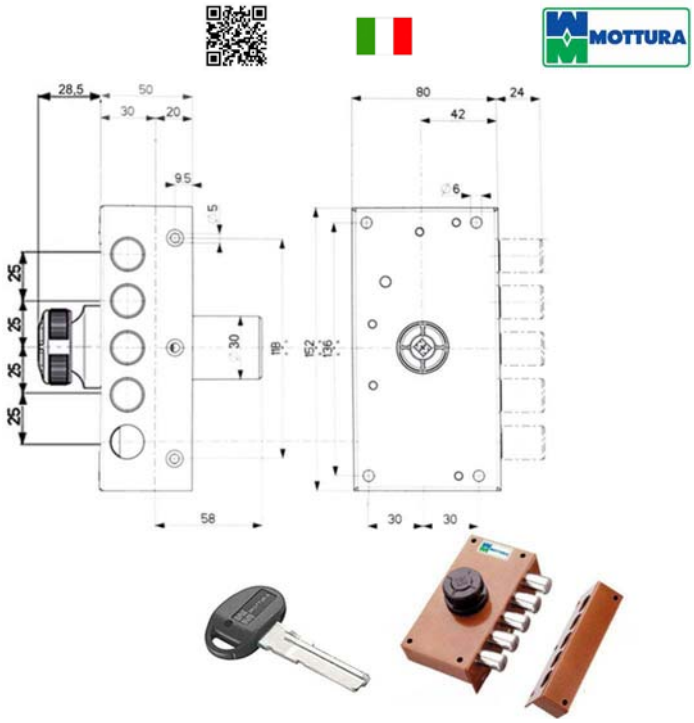

Serratura pompa applicare legno
Chiusura laterale - Pomolo interno
Catenacci laterali 5 pistoni
Misura scatola mm 80x152x30 - Entrata mm 42
Diametro cilindro mm 30 lunghezza mm 50
3 chiavi C10 cod.84292

Cod	Specifiche	Cf	Imb	UM	Listino
83170	30407VD5A Dx	SC		Pz	**172,2000**

SERRATURA SICUREZZA SEMPLICE POMPA 30411

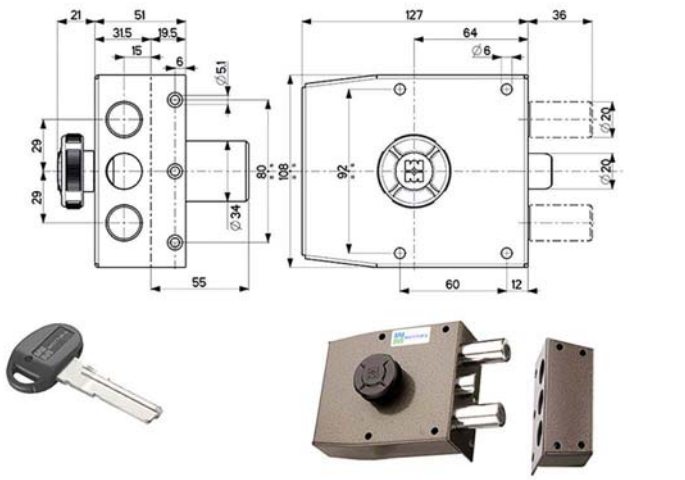

Serratura pompa applicare legno
Chiusura laterale - Pomolo interno
Catenacci laterali 2 pistoni e scrocco
Misura scatola mm 127x108x51 - Entrata mm 64
Diametro cilindro mm 34 lunghezza mm 50
3 chiavi C10 cod.84292

Cod	Specifiche	Cf	Imb	UM	Listino
84527	30411VD5A Dx	SC		Pz	**168,8000**
84528	30411VS5A Sx	SC		Pz	**168,8000**

SERRATURA SICUREZZA SEMPLICE POMPA 30416

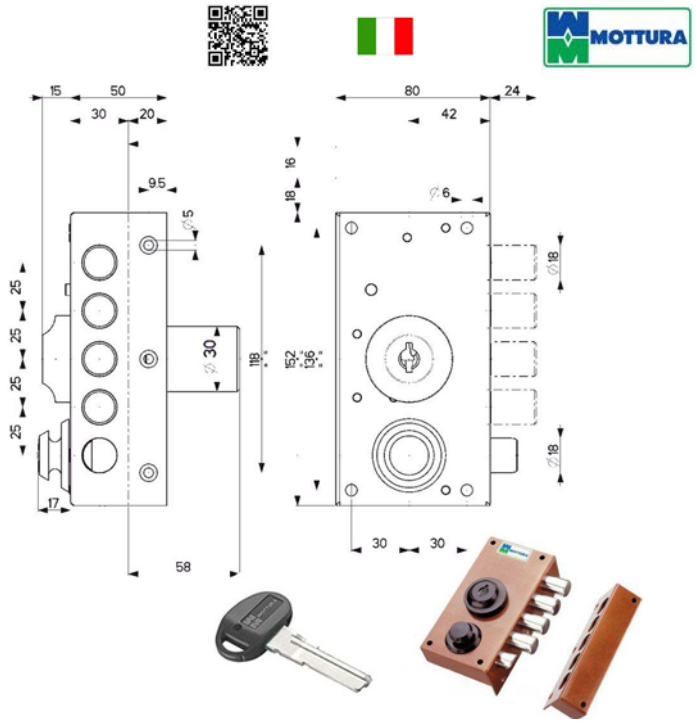

Serratura pompa applicare legno
Chiusura laterale - Pomolo interno
Catenacci laterali 4 pistoni e scrocco
Misura scatola mm 80x152x30 - Entrata mm 42
Diametro cilindro mm 30 lunghezza mm 50
3 chiavi C10 cod.84292

Cod	Specifiche	Cf	Imb	UM	Listino
83171	30416VD5A Dx	SC		Pz	**184,4000**

SERRATURA SICUREZZA TRIPLICE POMPA 30427

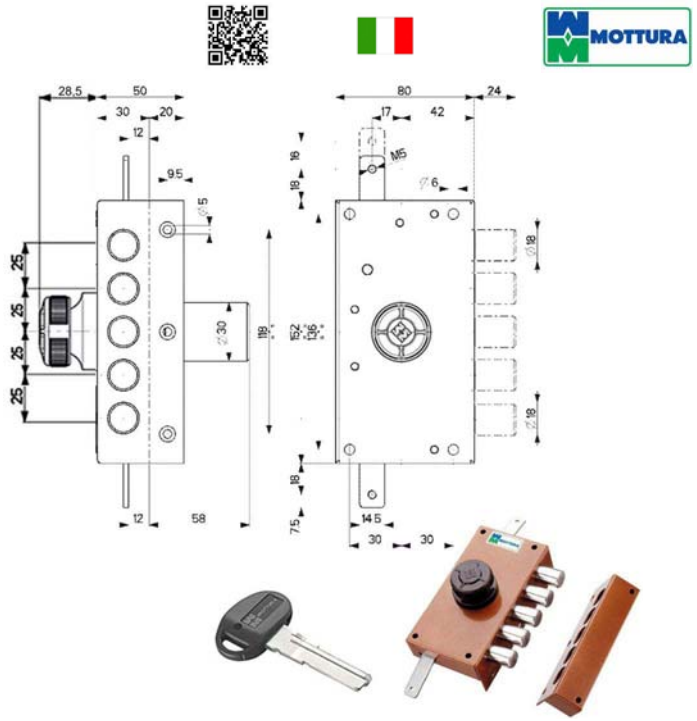

Serratura pompa applicare legno triplice
Pomolo interno
Catenacci laterali 5 pistoni
Misura scatola mm 80x152x30 - Entrata mm 42
Diametro cilindro mm 30 lunghezza mm 50
Aste non incluse
3 chiavi C10 cod.84292

Cod	Specifiche	Cf	Imb	UM	Listino
83172	30427VD5A Dx	SC		Pz	**181,4000**

Cod	Specifiche	Cf	Imb	UM	Listino

SERRATURA SICUREZZA TRIPLICE POMPA 30437

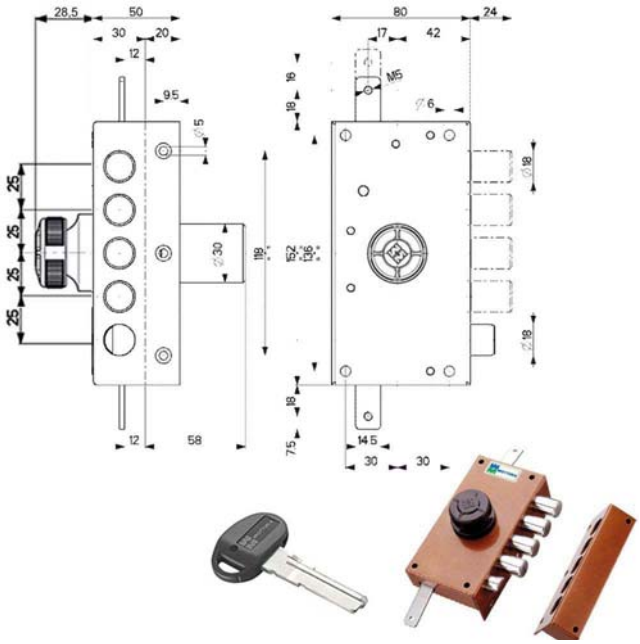

Serratura pompa applicare legno triplice
Pomolo interno
Catenacci laterali 4 pistoni e scrocco
Misura scatola mm 80x152x30 - Entrata mm 42
Diametro cilindro mm 30 lunghezza mm 50
Aste non incluse
3 chiavi C10 cod.84292

83173	30437VD5A	Dx		SC		Pz	**192,0000**

SERRATURA SICUREZZA SEMPLICE POMPA 30601

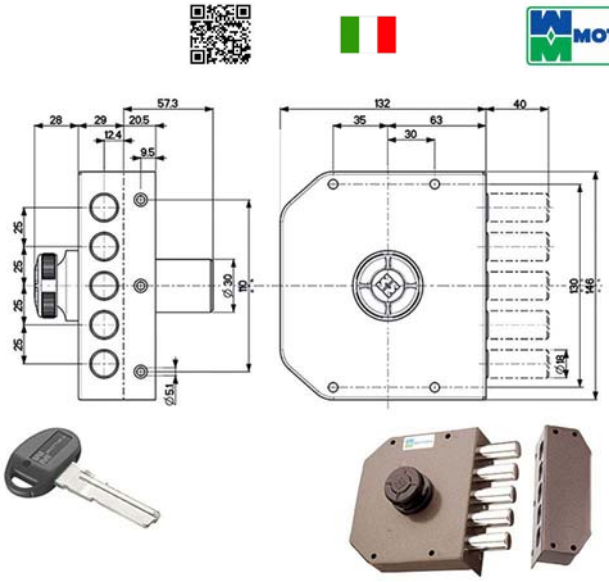

Serratura pompa applicare legno
Chiusura laterale - Pomolo interno
Catenacci laterali 5 pistoni
Misura scatola mm 132x146x30 - Entrata mm 63
Diametro cilindro mm 30 lunghezza mm 50
3 chiavi C10 cod.84292

87330	30601VD5AE	Dx		SC		Pz	**159,0000**
87331	30601VS5AE	Sx		SC		Pz	**159,0000**

SERRATURA SICUREZZA SEMPLICE POMPA 30601

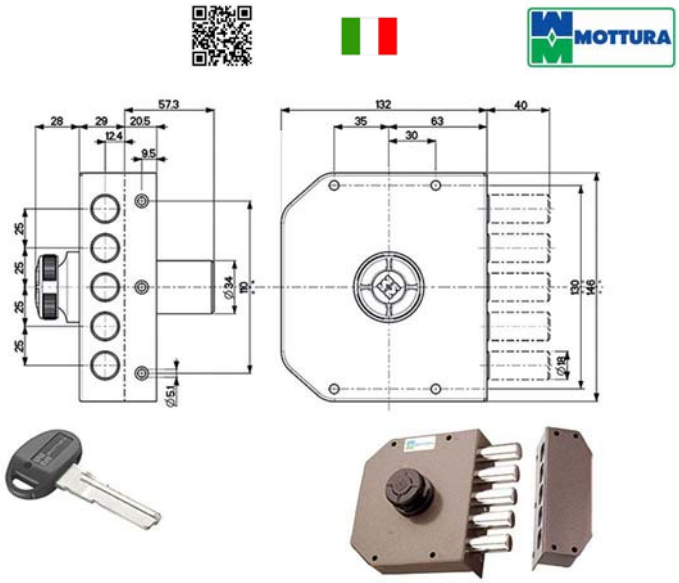

Serratura pompa applicare legno
Chiusura laterale - Pomolo interno
Catenacci laterali 5 pistoni
Misura scatola mm 132x146x30 - Entrata mm 63
Diametro cilindro mm 34 lunghezza mm 50
3 chiavi C10 cod.84292

71196	30601VD5A	Dx		SC	5	Pz	**170,6000**
71197	30601VS5A	Sx		SC	5	Pz	**170,6000**

SERRATURA SICUREZZA SEMPLICE POMPA 30602

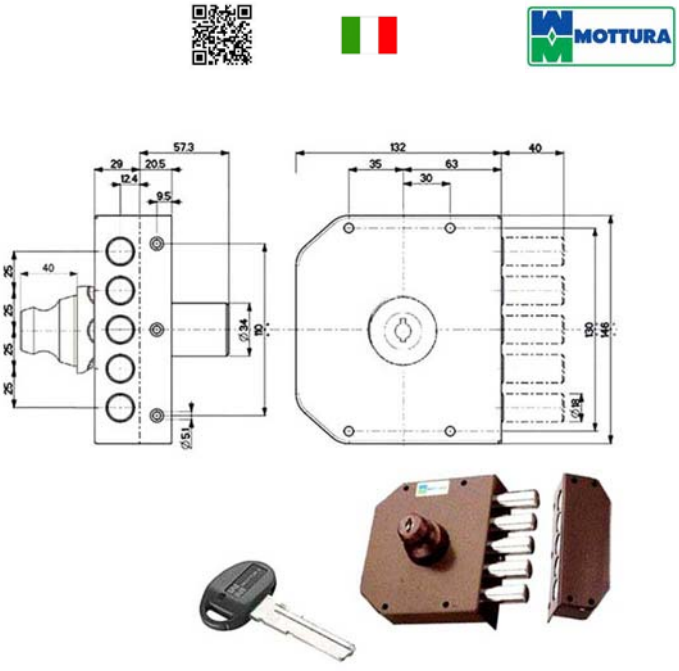

Serratura pompa applicare legno
Doppia pompa esterna/interna - Chiusura laterale
Catenacci laterali 5 pistoni
Misura scatola mm 132x146x30 - Entrata mm 63
Diametro cilindro mm 34 lunghezza mm 50
3 chiavi C10 cod.84292

82594	30602VD5A	Dx		SC		Pz	**225,4000**
82595	30602VS5A	Sx		SC		Pz	**225,4000**

Cod	Specifiche		Cf	Imb UM	Listino

SERRATURA SICUREZZA SEMPLICE POMPA 30611

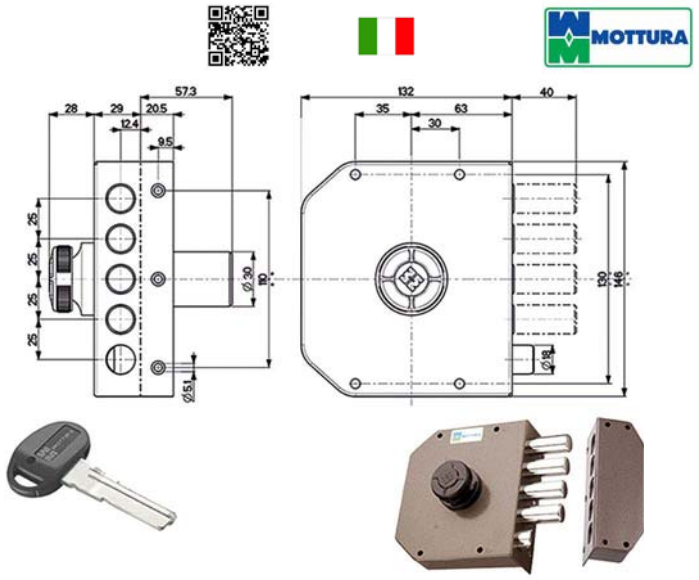

Serratura pompa applicare legno
Chiusura laterale - Pomolo interno
Catenacci laterali 4 pistoni e scrocco
Misura scatola mm 132x146x30 - Entrata mm 63
Diametro cilindro mm 30 lunghezza mm 50
3 chiavi C10 cod.84292

87332	30611VD5AE	Dx	SC	Pz	**171,2000**
87333	30611VS5AE	Sx	SC	Pz	**171,2000**

SERRATURA SICUREZZA SEMPLICE POMPA 30611

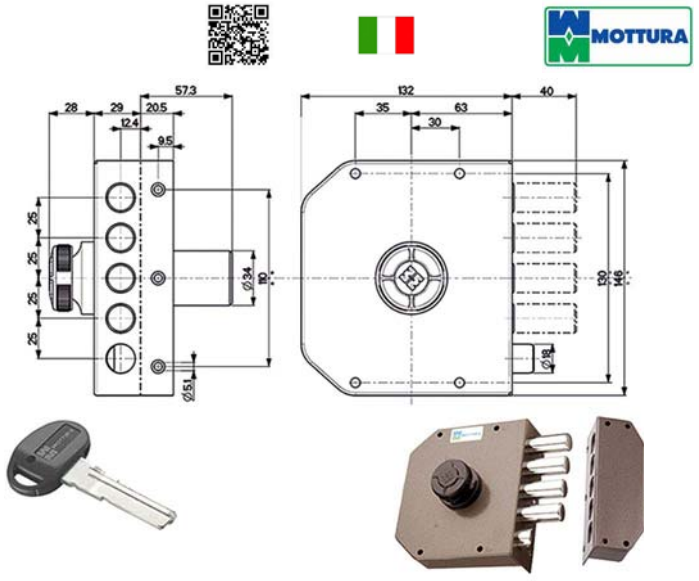

Serratura pompa applicare legno
Chiusura laterale - Pomolo interno
Catenacci laterali 4 pistoni e scrocco
Misura scatola mm 132x146x30 - Entrata mm 63
Diametro cilindro mm 34 lunghezza mm 50
3 chiavi C10 cod.84292

81720	30611VD5A	Dx	SC	Pz	**183,0000**
81721	30611VS5A	Sx	SC	Pz	**183,0000**

Cod	Specifiche		Cf	Imb UM	Listino

SERRATURA SICUREZZA SEMPLICE POMPA 30611

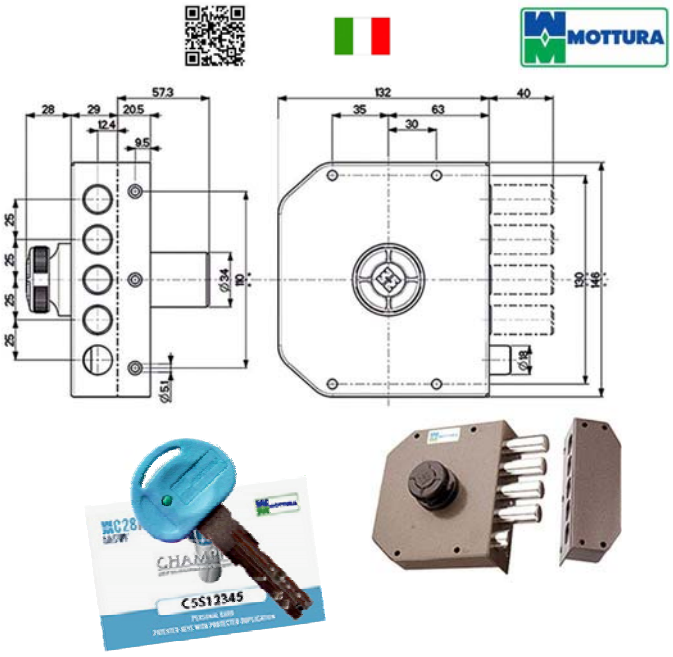

Serratura pompa applicare legno
Chiusura laterale - Pomolo interno
Catenacci laterali 4 pistoni e scrocco
Misura scatola mm 132x146x30 - Entrata mm 63
Diametro cilindro mm 34 lunghezza mm 50
3 chiavi CP8 cod.84293
Profilo riservato Machieraldo

82593	30611VS5B	Sx	SC	Pz	**213,8000**

SERRATURA SICUREZZA SEMPLICE POMPA 30612

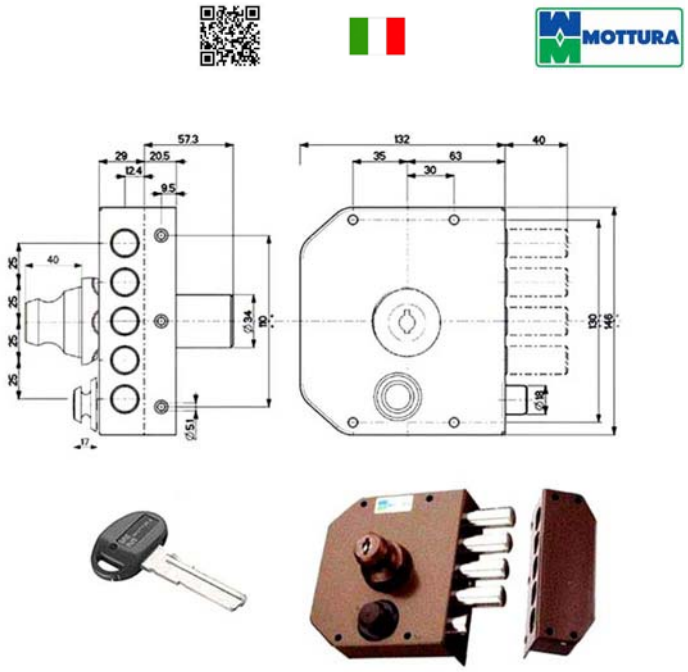

Serratura pompa applicare legno
Doppia pompa esterna/interna - Chiusura laterale
Catenacci laterali 4 pistoni e scrocco
Misura scatola mm 132x146x30 - Entrata mm 63
Diametro cilindro mm 34 lunghezza mm 50
3 chiavi C10 cod.84292

82596	30612VD5A	Dx	SC	Pz	**237,8000**
82597	30612VS5A	Sx	SC	Pz	**237,8000**

Cod	Specifiche		Cf	Imb	UM	Listino

SERRATURA SICUREZZA TRIPLICE POMPA 30621

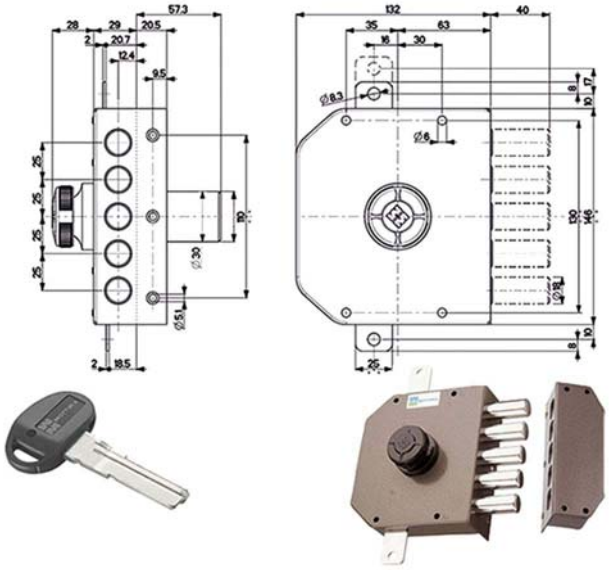

Serratura pompa applicare legno triplice
Pomolo interno
Catenacci laterali 5 pistoni
Misura scatola mm 132x146x30 - Entrata mm 63
Diametro cilindro mm 30 lunghezza mm 50
Aste non incluse
3 chiavi C10 cod.84292

87334	30621VD5AXE	Dx	SC		Pz	**178,4000**
87335	30621VS5AXE	Sx	SC		Pz	**178,4000**

SERRATURA SICUREZZA TRIPLICE POMPA 30621

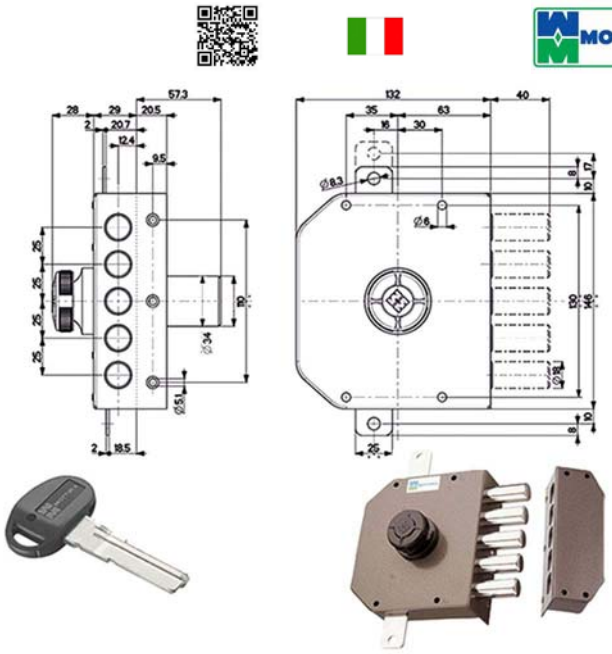

Serratura pompa applicare legno triplice
Pomolo interno
Catenacci laterali 5 pistoni
Misura scatola mm 132x146x30 - Entrata mm 63
Diametro cilindro mm 34 lunghezza mm 50
Aste non incluse
3 chiavi C10 cod.84292

71198	30621VD5A	Dx	SC	10	Pz	**190,0000**
71199	30621VS5A	Sx	SC	10	Pz	**190,0000**

Cod	Specifiche		Cf	Imb	UM	Listino

SERRATURA SICUREZZA TRIPLICE POMPA 30621

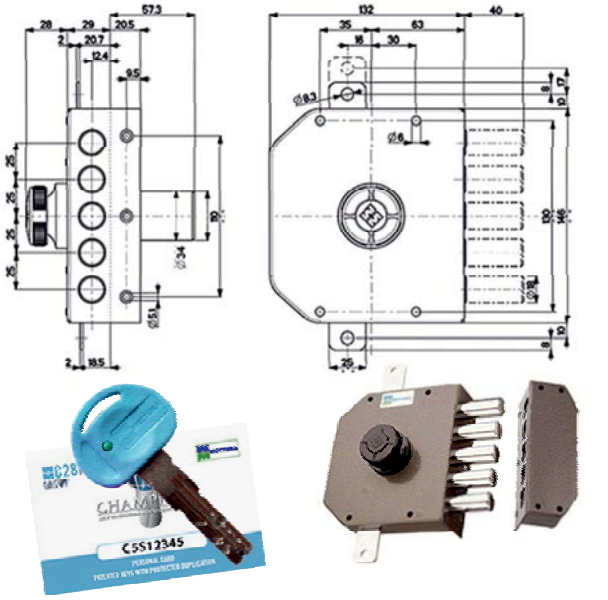

Serratura pompa applicare legno triplice
Pomolo interno
Catenacci laterali 5 pistoni
Misura scatola mm 132x146x30 - Entrata mm 63
Diametro cilindro mm 34 lunghezza mm 50
Aste non incluse
3 chiavi CP8 cod.84293
Profilo riservato Machieraldo

87358	30621VD5B	Dx	SC		Pz	**220,8000**
87359	30621VS5B	Sx	SC		Pz	**220,8000**

SERRATURA SICUREZZA TRIPLICE POMPA 30622

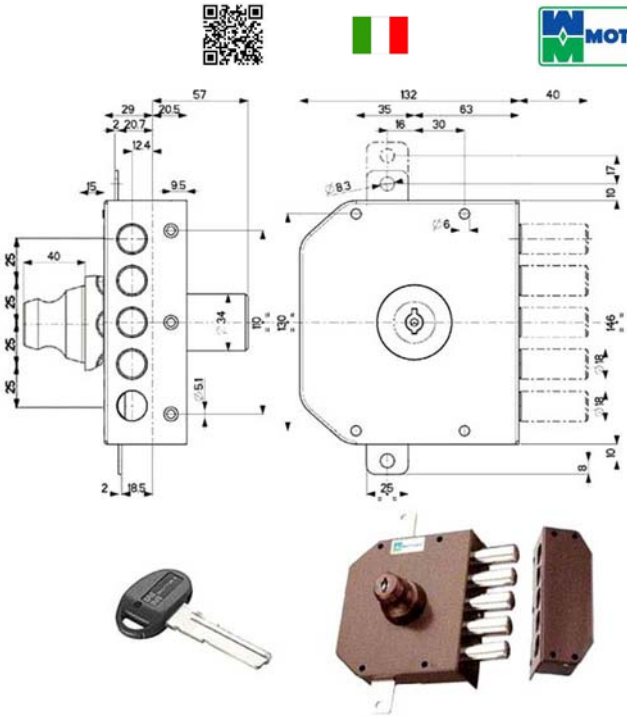

Serratura pompa applicare legno triplice
Doppia pompa esterna/interna
Catenacci laterali 5 pistoni
Misura scatola mm 132x146x30 - Entrata mm 63
Diametro cilindro mm 34 lunghezza mm 50
Aste non incluse
3 chiavi C10 cod.84292

82602	30622VD5A	Dx	SC		Pz	**244,0000**
82603	30622VS5A	Sx	SC		Pz	**244,0000**

Cod	Specifiche	Cf	Imb UM	Listino

SERRATURA SICUREZZA TRIPLICE POMPA 30631

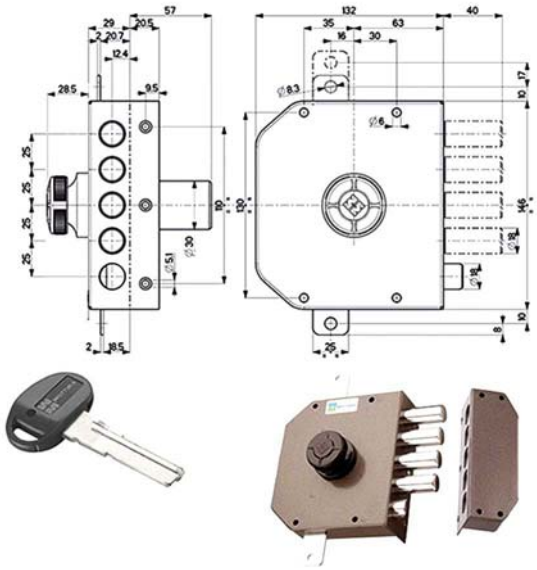

Serratura pompa applicare legno triplice
Pomolo interno
Catenacci laterali 4 pistoni e scrocco
Misura scatola mm 132x146x30 - Entrata mm 63
Diametro cilindro mm 30 lunghezza mm 50
Aste non incluse
3 chiavi C10 cod.84292

87336	30631VD5AXE	Dx	SC		Pz	**189,0000**
87337	30631VS5AXE	Sx	SC		Pz	**189,0000**

SERRATURA SICUREZZA TRIPLICE POMPA 30631

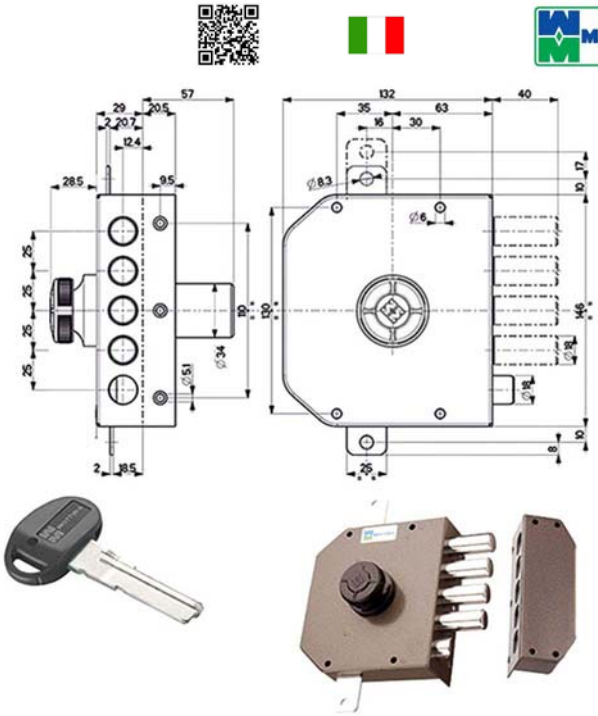

Serratura pompa applicare legno triplice
Pomolo interno
Catenacci laterali 4 pistoni e scrocco
Misura scatola mm 132x146x30 - Entrata mm 63
Diametro cilindro mm 34 lunghezza mm 50
Aste non incluse
3 chiavi C10 cod.84292

71200	30631VD5A	Dx	SC	10	Pz	**200,6000**
71201	30631VS5A	Sx	SC	10	Pz	**200,6000**

Cod	Specifiche	Cf	Imb UM	Listino

SERRATURA SICUREZZA TRIPLICE POMPA 30631

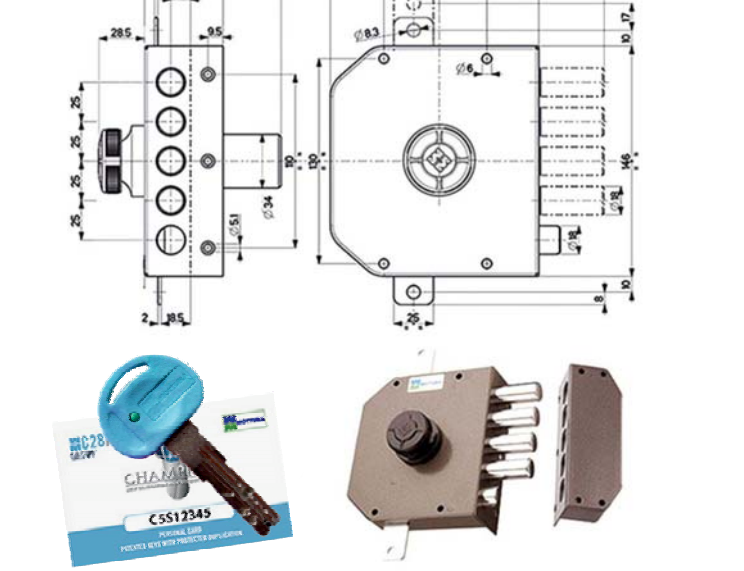

Serratura pompa applicare legno triplice
Pomolo interno
Catenacci laterali 4 pistoni e scrocco
Misura scatola mm 132x146x30 - Entrata mm 63
Diametro cilindro mm 34 lunghezza mm 50
Aste non incluse
3 chiavi CP8 cod.84293
Profilo riservato Machieraldo

82600	30631VD5B	Dx	SC		Pz	**231,4000**
82601	30631VS5B	Sx	SC		Pz	**231,4000**

SERRATURA SICUREZZA TRIPLICE POMPA 30632

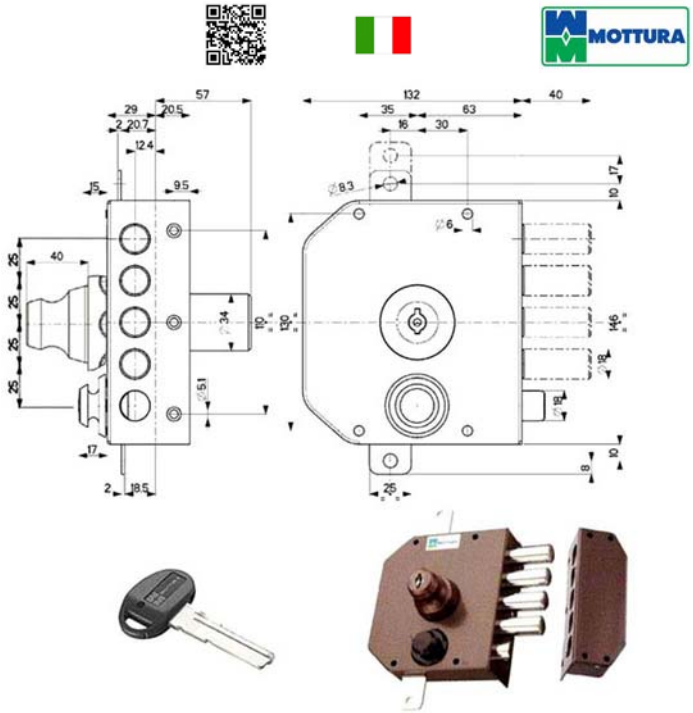

Serratura pompa applicare legno triplice
Doppia pompa esterna/interna
Catenacci laterali 4 pistoni e scrocco
Misura scatola mm 132x146x30 - Entrata mm 63
Diametro cilindro mm 34 lunghezza mm 50
Aste non incluse
3 chiavi C10 cod.84292

82604	30632VD5A	Dx	SC		Pz	**255,4000**
82605	30632VS5A	Sx	SC		Pz	**255,4000**

Cod	Specifiche		Cf	Imb UM		Listino

SERRATURA SICUREZZA QUINTUP. POMPA 30641

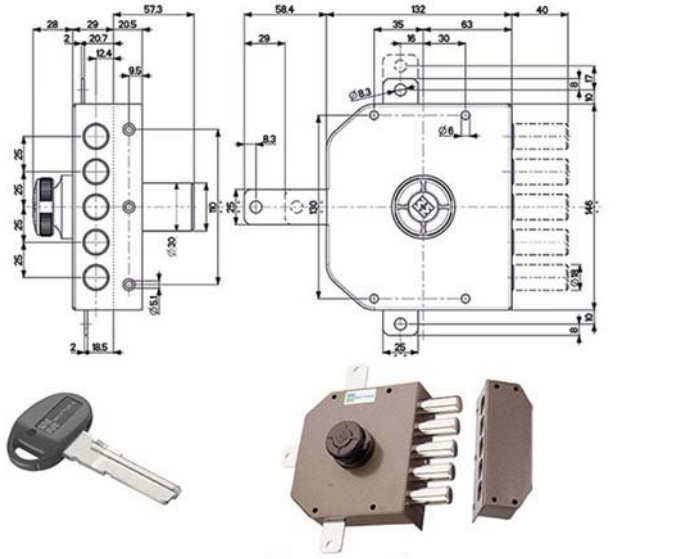

Serratura pompa applicare legno quintuplice
Pomolo interno
Catenacci laterali 5 pistoni
Misura scatola mm 132x146x30 - Entrata mm 63
Diametro cilindro mm 30 lunghezza mm 50
Aste e deviatore non inclusi
3 chiavi C10 cod.84292

87338	30641VD5AJE	Dx	SC		Pz	**192,2000**
87339	30641VD5AJE	Sx	SC		Pz	**192,2000**

SERRATURA SICUREZZA QUINTUP. POMPA 30641

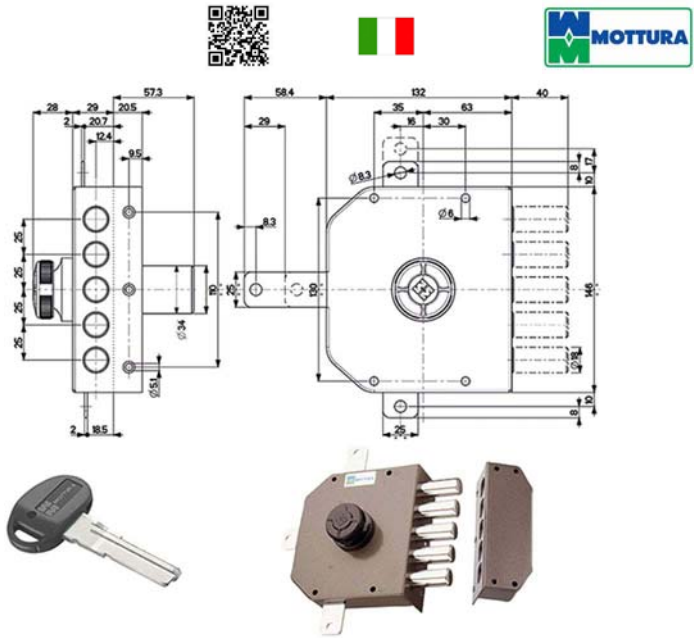

Serratura pompa applicare legno quintuplice
Pomolo interno
Catenacci laterali 5 pistoni
Misura scatola mm 132x146x30 - Entrata mm 63
Diametro cilindro mm 34 lunghezza mm 50
Aste e deviatore non inclusi
3 chiavi C10 cod.84292

71202	30641VD5A	Dx	SC	10	Pz	**203,8000**
71203	30641VS5A	Sx	SC	10	Pz	**203,8000**

Cod	Specifiche		Cf	Imb UM		Listino

SERRATURA SICUREZZA QUINTUP. POMPA 30641

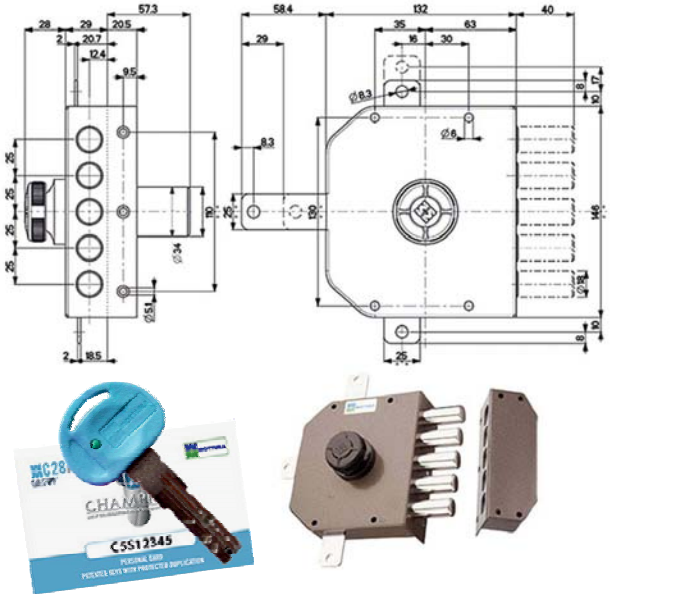

Serratura pompa applicare legno quintuplice
Pomolo interno
Catenacci laterali 5 pistoni
Misura scatola mm 132x146x30 - Entrata mm 63
Diametro cilindro mm 34 lunghezza mm 50
Aste e deviatore non inclusi
3 chiavi CP8 cod.84293
Profilo riservato Machieraldo

87360	30641VD5B	Dx	SC		Pz	**234,8000**
87361	30641VS5B	Sx	SC		Pz	**234,8000**

SERRATURA SICUREZZA QUINTUP. POMPA 30642

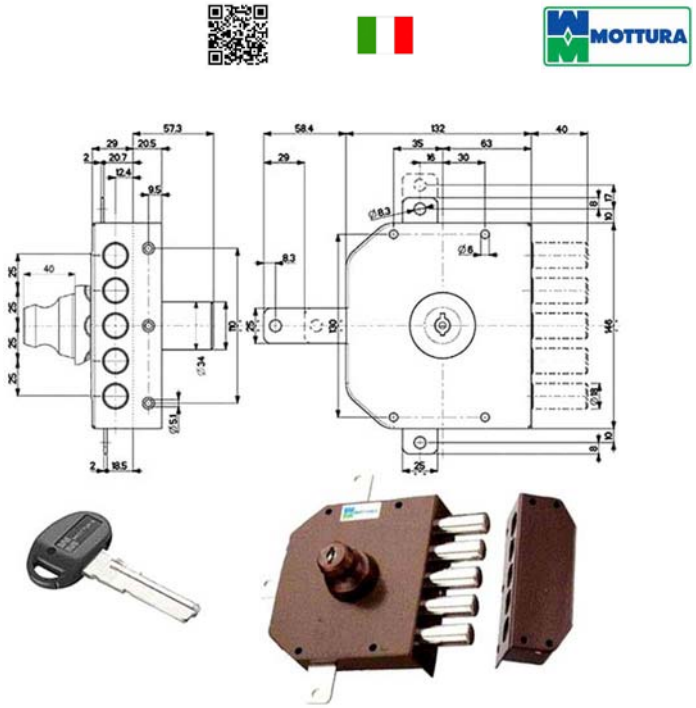

Serratura pompa applicare legno quintuplice
Doppia pompa esterna/interna
Catenacci laterali 5 pistoni
Misura scatola mm 132x146x30 - Entrata mm 63
Diametro cilindro mm 34 lunghezza mm 50
Aste e deviatore non inclusi
3 chiavi C10 cod.84292

82610	30642VD5A	Dx	SC		Pz	**250,6000**
82611	30642VS5A	Sx	SC		Pz	**250,6000**

Cod	Specifiche	Cf	Imb UM	Listino

SERRATURA SICUREZZA QUINTUP. POMPA 30651

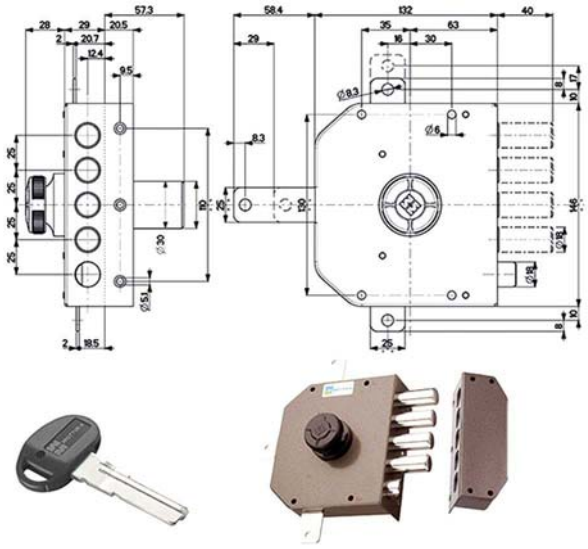

Serratura pompa applicare legno quintuplice
Pomolo interno
Catenacci laterali 4 pistoni e scrocco
Misura scatola mm 132x146x30 - Entrata mm 63
Diametro cilindro mm 30 lunghezza mm 50
Aste e deviatore non inclusi
3 chiavi C10 cod.84292

87340	30651VD5AJE	Dx	SC		Pz	**195,0000**
87341	30651VS5AJE	Sx	SC		Pz	**195,0000**

SERRATURA SICUREZZA QUINTUP. POMPA 30651

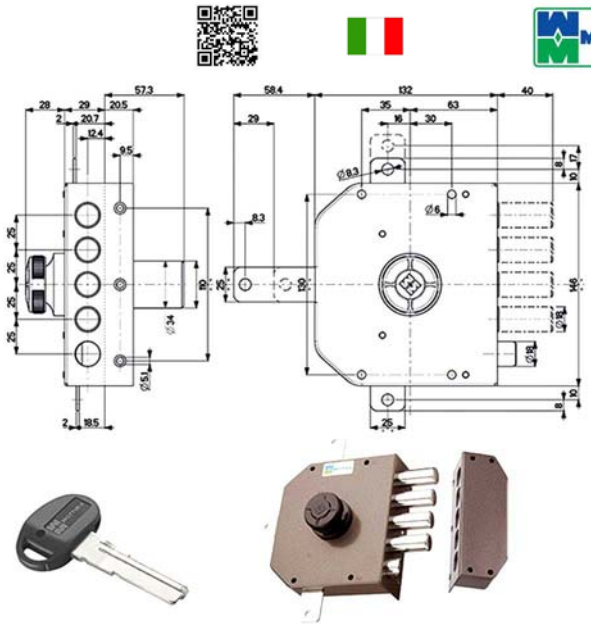

Serratura pompa applicare legno quintuplice
Pomolo interno
Catenacci laterali 4 pistoni e scrocco
Misura scatola mm 132x146x30 - Entrata mm 63
Diametro cilindro mm 34 lunghezza mm 50
Aste e deviatore non inclusi
3 chiavi C10

71204	30651VD5A	Dx	SC	10	Pz	**206,6000**
71205	30651VS5A	Sx	SC	10	Pz	**206,6000**

Cod	Specifiche	Cf	Imb UM	Listino

SERRATURA SICUREZZA QUINTUP. POMPA 30651

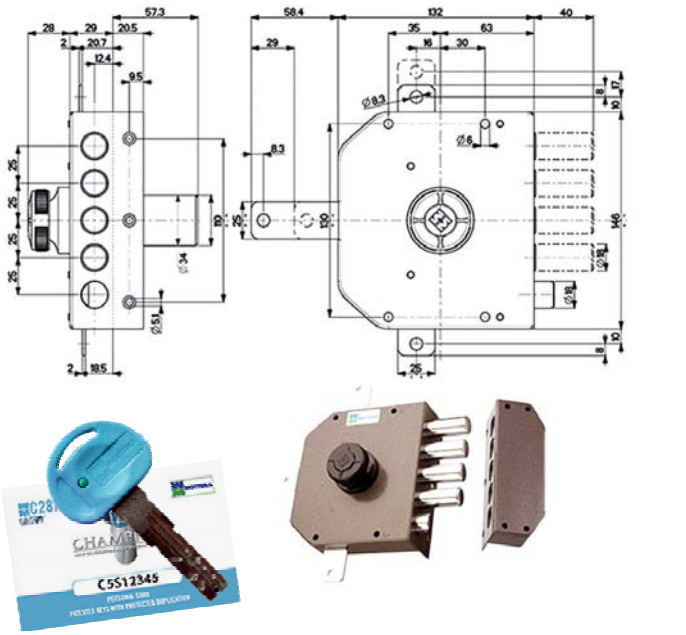

Serratura pompa applicare legno quintuplice
Pomolo interno
Catenacci laterali 4 pistoni e scrocco
Misura scatola mm 132x146x30 - Entrata mm 63
Diametro cilindro mm 34 lunghezza mm 50
Aste e deviatore non inclusi
3 chiavi CP8
Profilo riservato Machieraldo

82608	30651VD5B	Dx	SC		Pz	**237,6000**
82609	30651VS5B	Sx	SC		Pz	**237,6000**

SERRATURA SICUREZZA QUINTUP. POMPA 30652

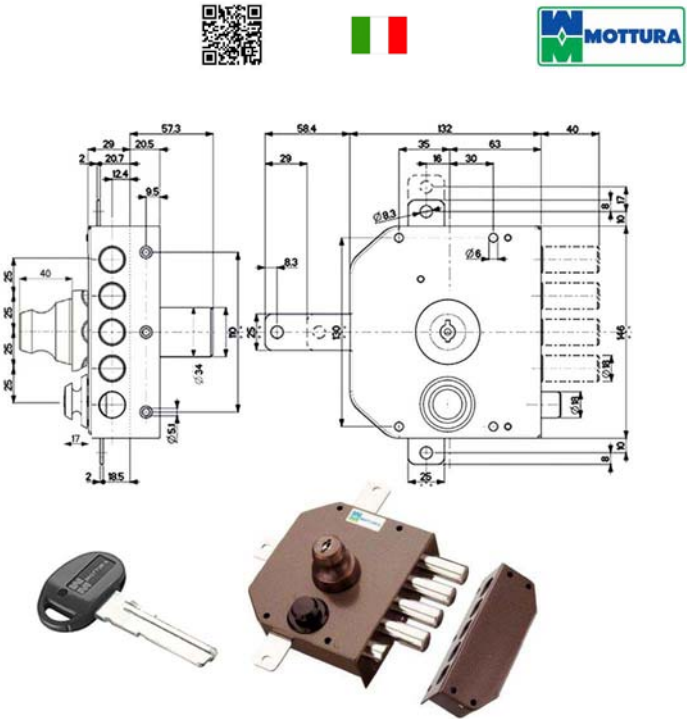

Serratura pompa applicare legno quintuplice
Doppia pompa esterna/interna
Catenacci laterali 4 pistoni e scrocco
Misura scatola mm 132x146x30 - Entrata mm 63
Diametro cilindro mm 34 lunghezza mm 50
Aste e deviatore non inclusi
3 chiavi C10

82612	30652VD5A	Dx	SC		Pz	**264,6000**
82613	30652VS5A	Sx	SC		Pz	**264,6000**

Cod	Specifiche		Cf	Imb UM		Listino

SERRATURA SICUREZZA SEMPLICE 38600

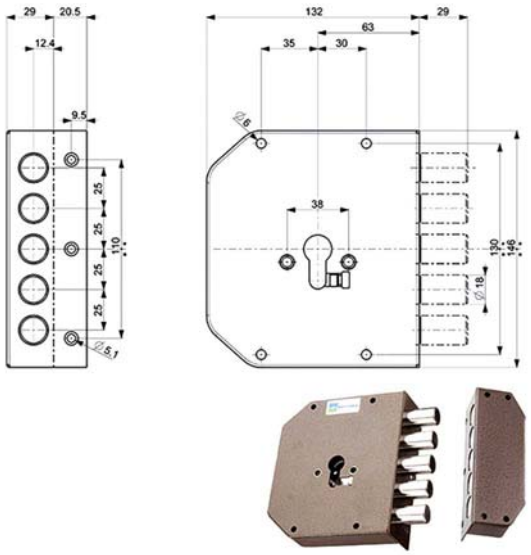

Serratura cilindro europeo applicare legno
Fori protettore mm 38
Chiusura laterale - Pomolo interno
Catenacci laterali 5 pistoni
Misura scatola mm 132x146x30 - Entrata mm 63
Cilindro non incluso

81726	38600VD00	Dx	SC		Pz	**109,0000**
81727	38600VS00	Sx	SC		Pz	**109,0000**

SERRATURA SICUREZZA SEMPLICE 38610

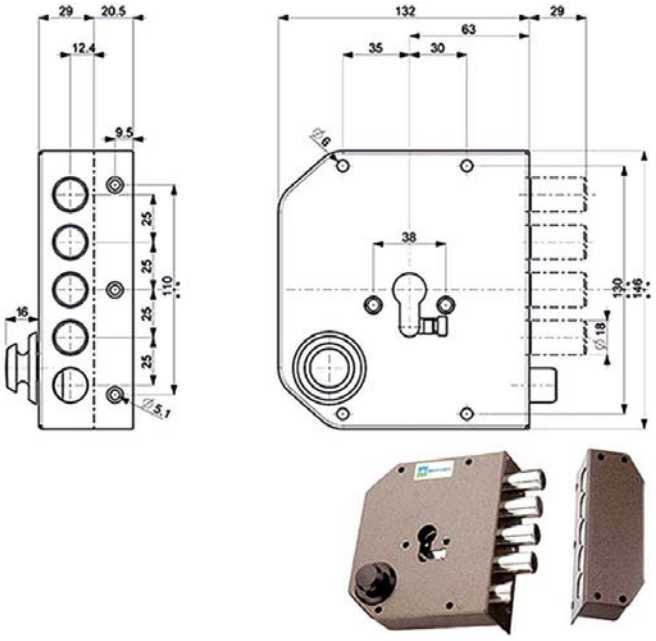

Serratura cilindro europeo applicare legno
Fori protettore mm 38
Chiusura laterale - Pomolo interno
Catenacci laterali 4 pistoni e scrocco
Misura scatola mm 132x146x30 - Entrata mm 63
Cilindro non incluso

81728	38610VD00	Dx	SC		Pz	**120,8000**
81732	38610VD00	Sx	SC		Pz	**120,8000**

Cod	Specifiche		Cf	Imb UM		Listino

SERRATURA SICUREZZA TRIPLICE 38620

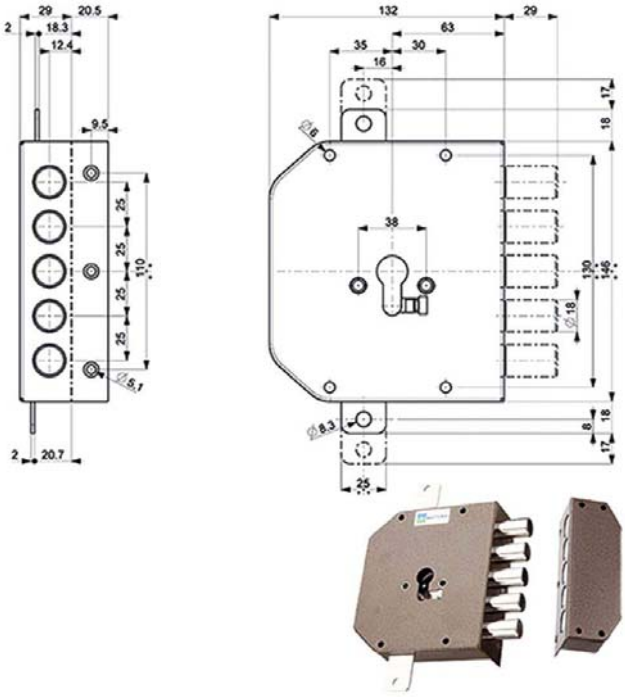

Serratura cilindro europeo applicare legno
Triplice - Fori protettore mm 38
Catenacci laterali 5 pistoni
Misura scatola mm 132x146x30 - Entrata mm 63
Aste e cilindro non inclusi

71206	38620VD00	Dx	SC	10	Pz	**126,6000**
71207	38620VS00	Sx	SC	10	Pz	**126,6000**

Cod	Specifiche	Cf	Imb UM	Listino

SERRATURA SICUREZZA TRIPLICE 38630

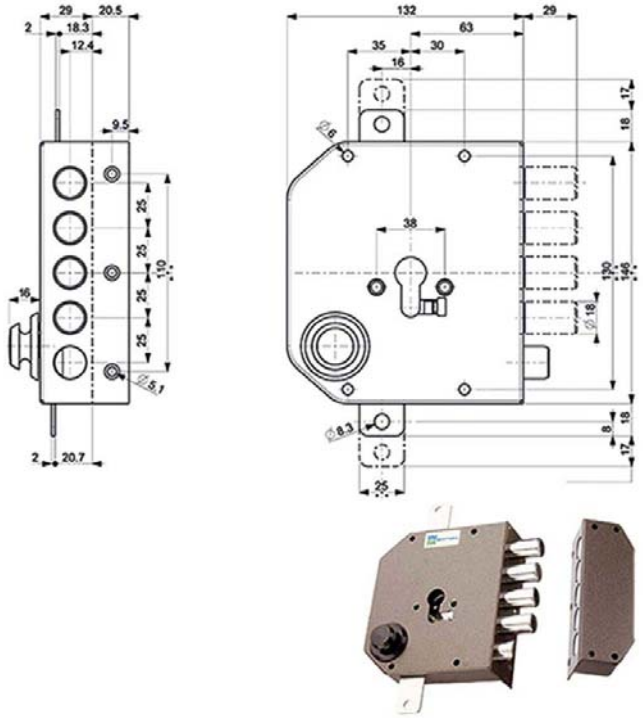

Serratura cilindro europeo applicare legno
Triplice - Fori protettore mm 38
Catenacci laterali 4 pistoni e scrocco
Misura scatola mm 132x146x30 - Entrata mm 63
Aste e cilindro non inclusi

71208	38630VD00	Dx	SC	10	Pz	**133,2000**
71209	38630VS00	Sx	SC	10	Pz	**133,2000**

Cod	Specifiche	Cf	Imb UM	Listino

SERRATURA SICUREZZA QUINTUPLICE 38640

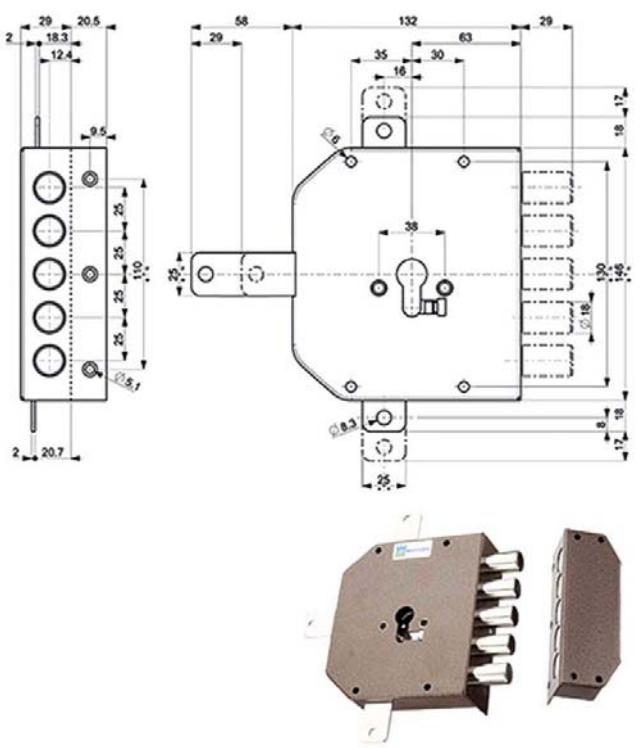

Serratura cilindro europeo applicare legno
Quintuplice - Fori protettore mm 38
Catenacci laterali 5 pistoni
Misura scatola mm 132x146x30 - Entrata mm 63
Aste, deviatore e cilindro non inclusi

71210	38640VD00	Dx	SC	10	Pz	**136,8000**
71211	38640VS00	Sx	SC	10	Pz	**136,8000**

Cod	Specifiche	Cf	Imb UM	Listino

SERRATURA SICUREZZA QUINTUPLICE 38650

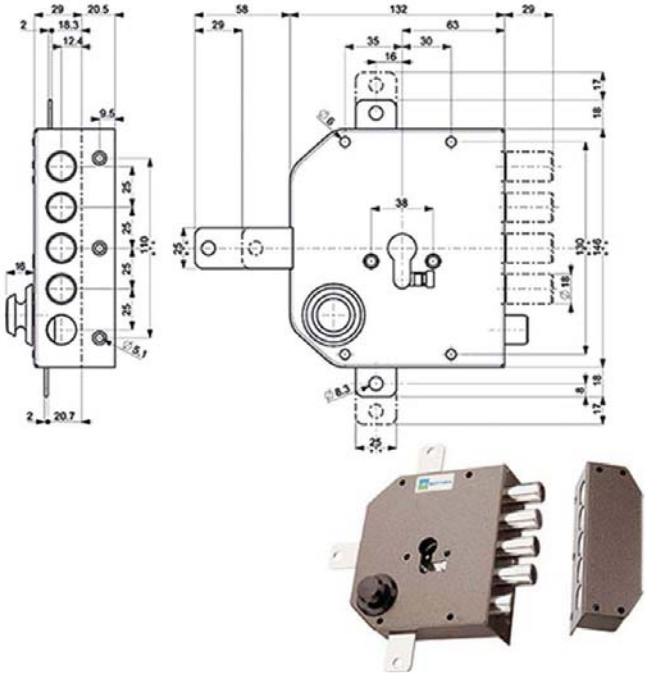

Serratura cilindro europeo applicare legno
Quintuplice - Fori protettore mm 38
Catenacci laterali 4 pistoni e scrocco
Misura scatola mm 132x146x30 - Entrata mm 63
Aste, deviatore e cilindro non inclusi

71212	38650VD00	Dx	SC	10	Pz	**141,0000**
71213	38650VS00	Sx	SC	10	Pz	**141,0000**

SERRATURA INFILARE FERRO DM 40701

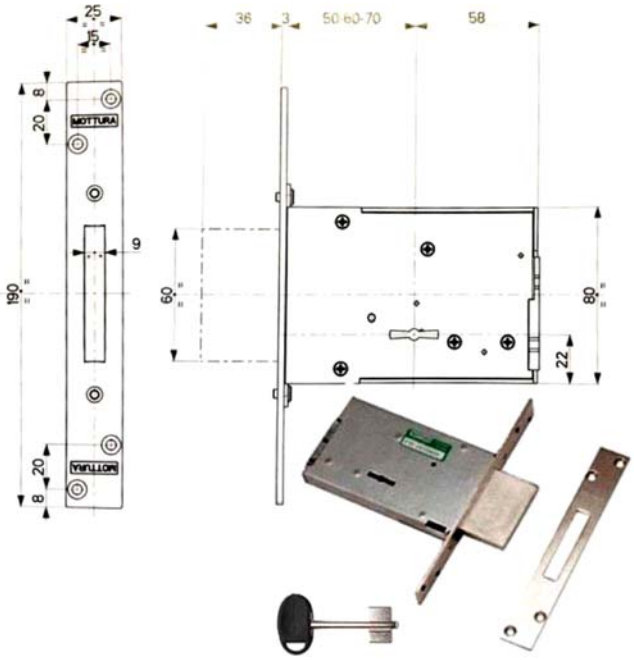

Serratura zincata infilare ferro
Catenaccio acciaio zincato
Doppia mappa 4 mandate
Ambidestra
Scatola 80 - Frontale 25x190
Dotazione 3 chiavi cod.84294

83182	407015000	E50	SC	Pz	**57,4000**
83183	407016000	E60	SC	Pz	**57,4000**
83184	407017000	E70	SC	Pz	**57,4000**

Cod	Specifiche	Cf	Imb UM	Listino

SERRATURA INFILARE FERRO 40704 KA

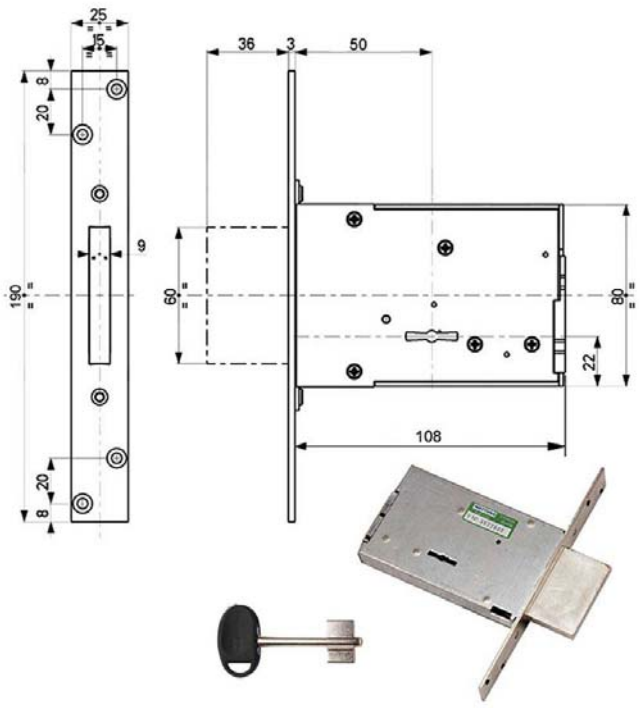

Serratura zincata infilare ferro
Catenaccio - Ambidestra
Doppia mappa 4 mandate - Entrata 50
Altezza scatola 80 - Frontale 25x190
Dotazione 1 chiave cod.84234

84548	4070450C10	cifratura unica	SC		Pz	**33,8000**

Cod	Specifiche	Cf	Imb UM	Listino

SERRATURA INFILARE FERRO TRIPLICE 40705

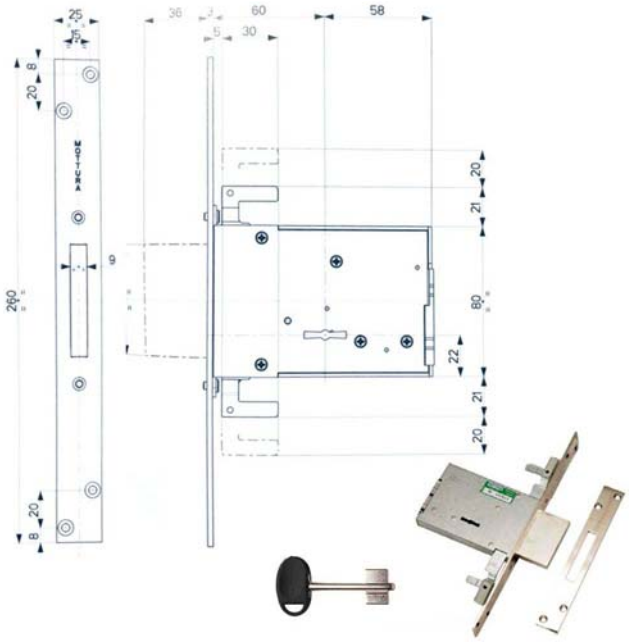

Serratura zincata infilare ferro triplice
Catenaccio - Ambidestra
Doppia mappa 4 mandate - Entrata 60
Predisposizione chiusure supplementari
Altezza scatola 80 - Frontale 25x260
Dotazione 3 chiavi cod.84294
Aste non incluse

84549	407056008	SC	Pz	**70,8000**

SERRATURA INFILARE FERRO TRIPLICE 89B85

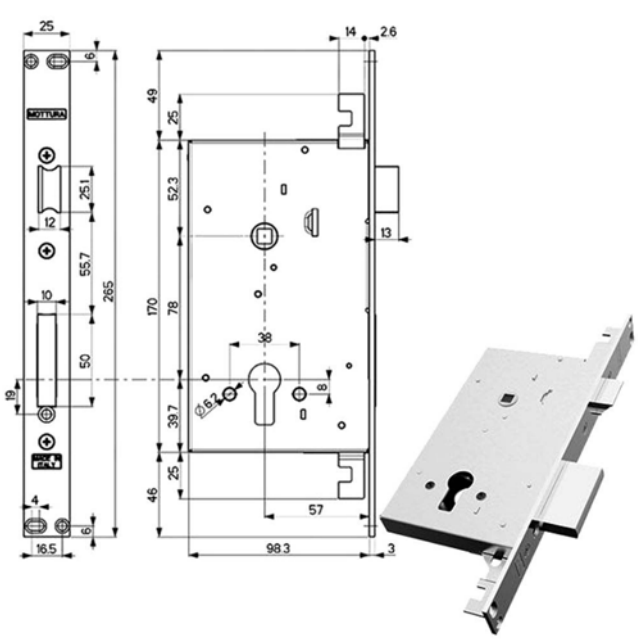

Serratura zincata infilare ferro triplice
Catenaccio acciaio zincato - Scrocco nichelato
Quadro maniglia mm 8
Ambidestra
Cilindro non incluso
Scatola 170 - Frontale 25x265

Compatibile serrature Cerutti

19675	89B851W000	SC	Pz	**136,6000**

SERRATURA INFILARE FERRO TRIPLICE 89B75

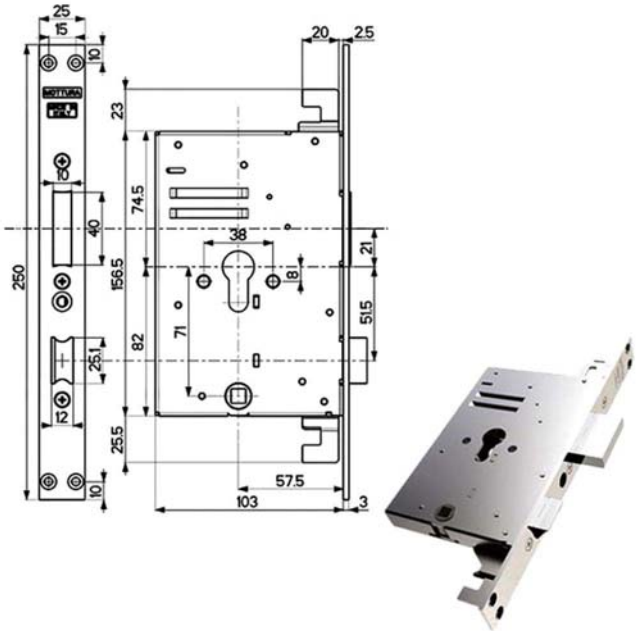

Serratura zincata infilare ferro triplice
Catenaccio acciaio zincato - Scrocco nichelato
Quadro maniglia mm 8
Ambidestra
Cilindro non incluso
Scatola 156,5 - Frontale 25x250

Compatibile serrature Cerutti

19678	89B750W00T	SC	Pz	**151,2000**

SERRATURA INFILARE FERRO TRIPLICE 89B85

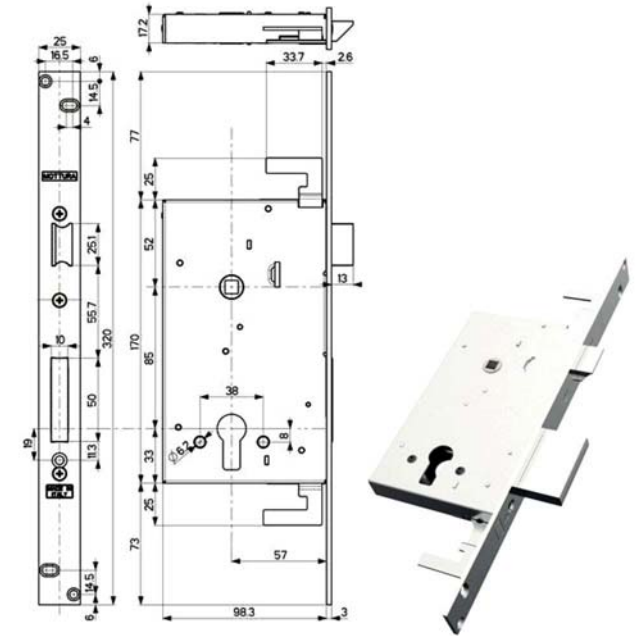

Serratura zincata infilare ferro triplice
Catenaccio acciaio zincato - Scrocco nichelato
Quadro maniglia mm 8
Ambidestra
Cilindro non incluso
Scatola 170 - Frontale 25x320

Compatibile serrature Cerutti

19677	89B850W000	SC	Pz	**136,6000**

Cod	Specifiche	Cf	Imb UM	Listino

SERRATURA INFILARE FERRO TRIPLICE 898V6

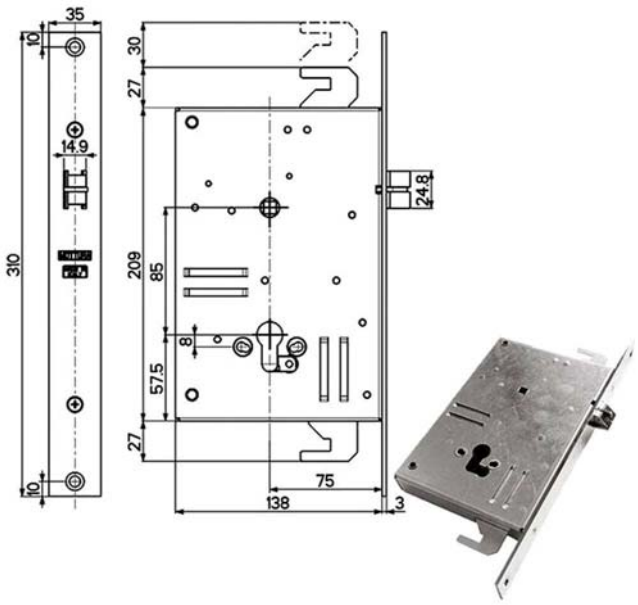

Serratura zincata infilare ferro triplice
Movimento ad ingranaggi
Srocco nichelato
Quadro maniglia mm 8
Ambidestra
Cilindro non incluso
Scatola 209 - Frontale 35x310

19679	898V613W0E	SC	Pz	**218,8000**

SERRATURA INFILARE FASCE TRIPLICE 41823

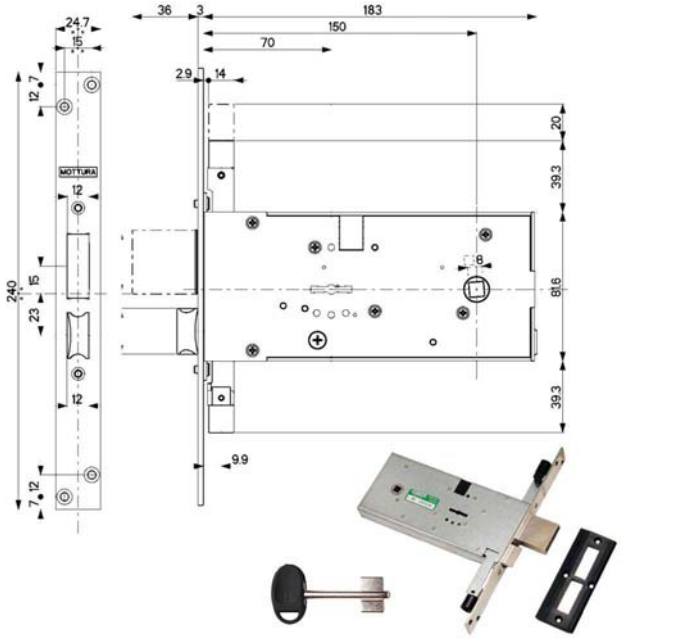

Serratura zincata infilare fasce alluminio
Triplice - Catenaccio - Scrocco reversibile
Quadro mm 8 - Doppia mappa - Entrata 70
Predisposizione chiusure supplementari
Altezza scatola 81,6 - Frontale 24,7x240
2 attacchi aste filettati M6 Mottura 99237
Dotazione 3 chiavi art.92229/5
Aste non incluse

84546	41823000W	SC	Pz	**91,4000**

SERRATURA INFILARE FASCE ALL 41812

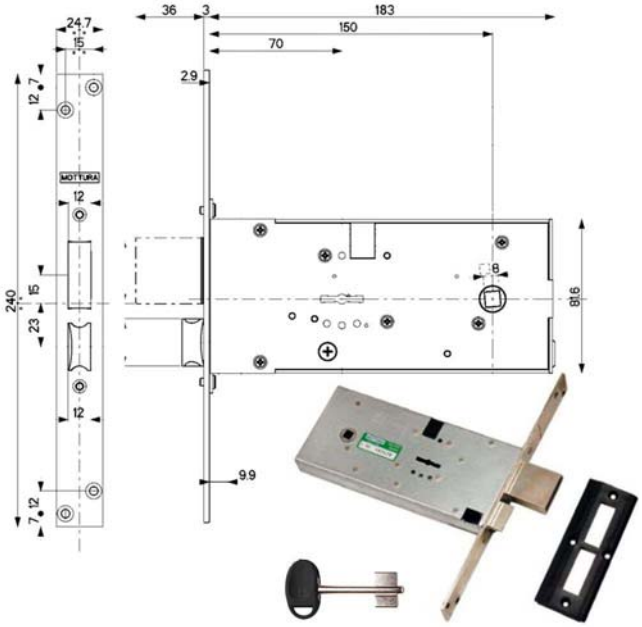

Serratura zincata infilare fasce alluminio
Catenaccio - Scrocco reversibile - Quadro mm 8
Doppia mappa - Entrata 70
Altezza scatola 81,6 - Frontale 24,7x240
Dotazione 3 chiavi testa plastica art.92229/5

84545	41812000W	SC	Pz	**82,6000**

Cod	Specifiche	Cf	Imb UM	Listino

SERRATURA INFIL. FASCE TRIPLICE 41823/90

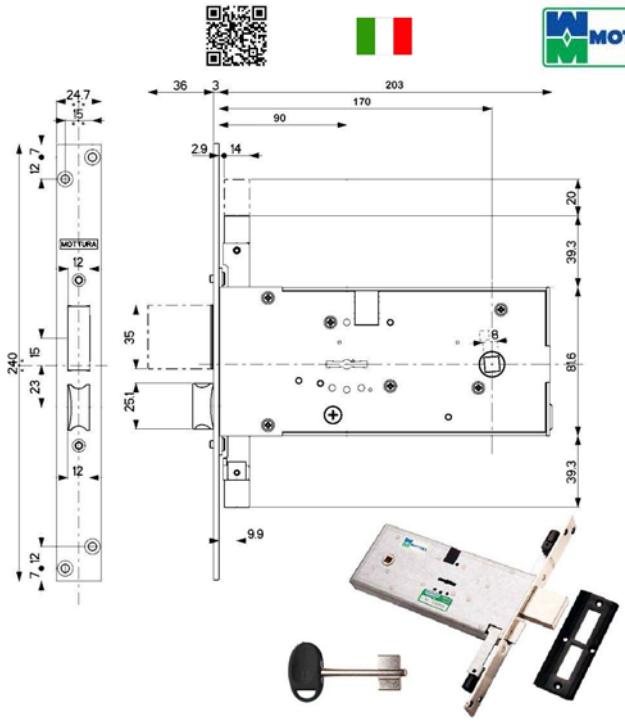

Serratura zincata infilare fasce alluminio
Triplice - Catenaccio - Scrocco reversibile
Quadro mm 8 - Doppia mappa - Entrata 90
Predisposizione chiusure supplementari
Altezza scatola 81,6 - Frontale 24,7x240
Coppia mostrine Mottura 95225
Ferrogliera Mottura 94231 mm 120x45x7
Bocchetta pavimento Mottura 99226
2 attacchi aste filettati M6 Mottura 99237
Dotazione 3 chiavi art.92229/5 -Aste non incluse

84547	41823900W		SC	Pz	**98,2000**

ELETTROSERRATURA MOTORIZZATA 49XD1

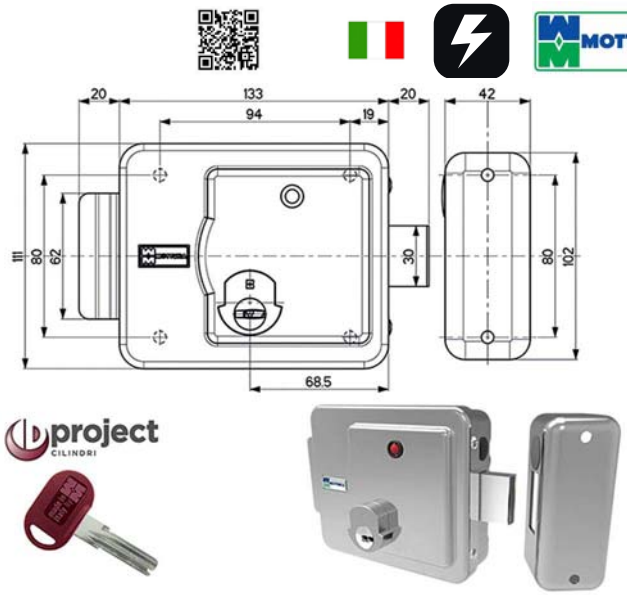

Elettroserratura V 12 porte ferro legno applicare
Zincata - Ingranaggi zama
Scrocco e mandata autobloccanti motorizzati
Cilindro interno/esterno
Entrata chiave mm 50/60/70
Cilindro Project dotazione
3 chiavi punzonate cod.84290
Misure mm 133x111x80

86026	49XD1ND6P0	Dx	SC	Pz	**380,6000**
86027	49XD1NS6P0	Sx	SC	Pz	**380,6000**

ELETTROSERRATURA MOTORIZZATA 49XD2

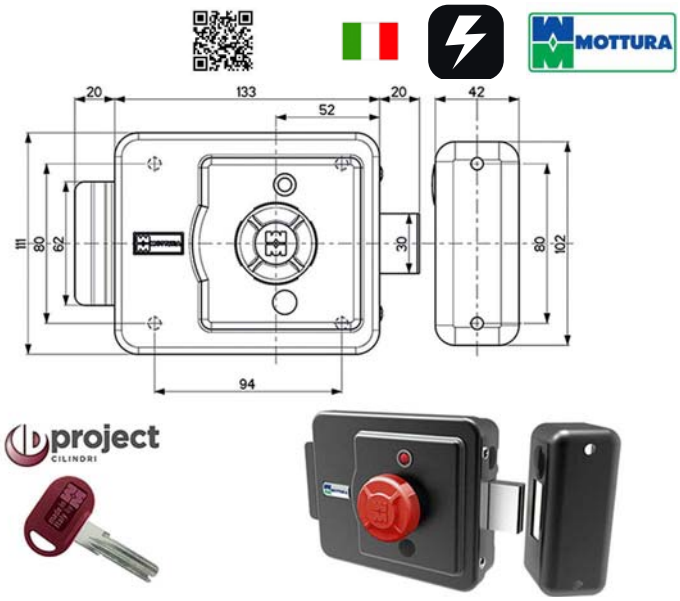

Elettroserratura V 12 porte ferro legno applicare
Acciaio verniciato - Ingranaggi zama
Scrocco e mandata autobloccanti motorizzati
Cilindro e pomolo interno
Entrata chiave mm 50/60/70
Cilindro Project
3 chiavi punzonate cod.84290
Misure mm 133x111x80

86028	49XD2ND6P0	Dx	SC	Pz	**373,8000**
86029	49XD2NS6P0	Sx	SC	Pz	**373,8000**

SERRATURA SICUREZZA TRIPLICE 82515

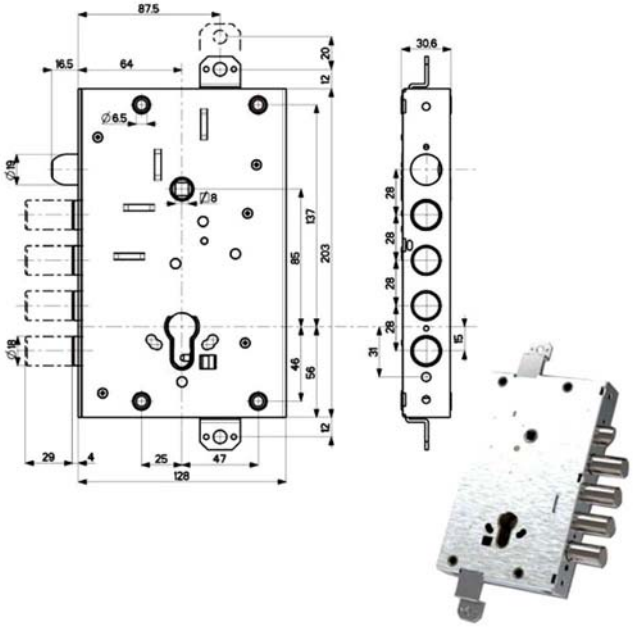

Serratura cilindro europeo a planare triplice
Trappola anti effrazione - Fori protettore mm 38
Movimento ad ingranaggi
Catenacci laterali 4 pistoni e scrocco
Interasse catenacci mm 28
Scatola mm 128x203x31 - Entrata mm 64
Cilindro non incluso

Compatibile serrature Cisa

19667	82515W800Q	int mm 28	SC	Pz	**118,2000**

Cod	Specifiche	Cf	Imb UM	Listino

SERRATURA SICUREZZA TRIPLICE 82515

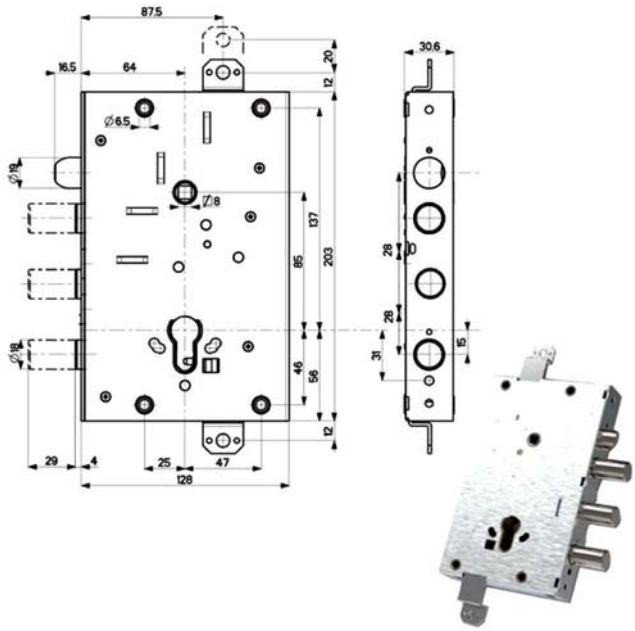

Serratura cilindro europeo a planare triplice
Trappola anti effrazione - Fori protettore mm 38
Movimento ad ingranaggi
Catenacci laterali 3 pistoni e scrocco
Interasse catenacci mm 37
Scatola mm 128x203x31 - Entrata mm 64
Cilindro non incluso

Compatibile serrature Cisa

Cod	Specifiche	Cf	Imb UM	Listino
19668	82515W700Q int mm 37	SC	Pz	**118,2000**

SERRATURA SICUREZZA TRIPLICE 82571

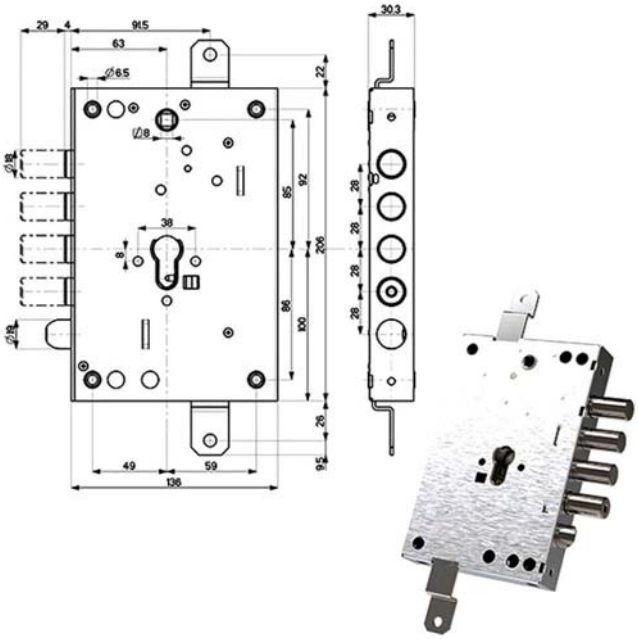

Serratura cilindro europeo a planare triplice
Trappola anti effrazione - Fori protettore mm 38
Movimento ad ingranaggi
Catenacci laterali 4 pistoni e scrocco
Interasse catenacci mm 28
Scatola mm 136x206x30 - Entrata mm 63
Cilindro non incluso

Compatibile serrature Cisa

Cod	Specifiche	Cf	Imb UM	Listino
19669	82571W800Q int mm 28	SC	Pz	**118,2000**

Machieraldo
Ferramenta & Casalinghi

SERRATURA SICUREZZA TRIPLICE 82571

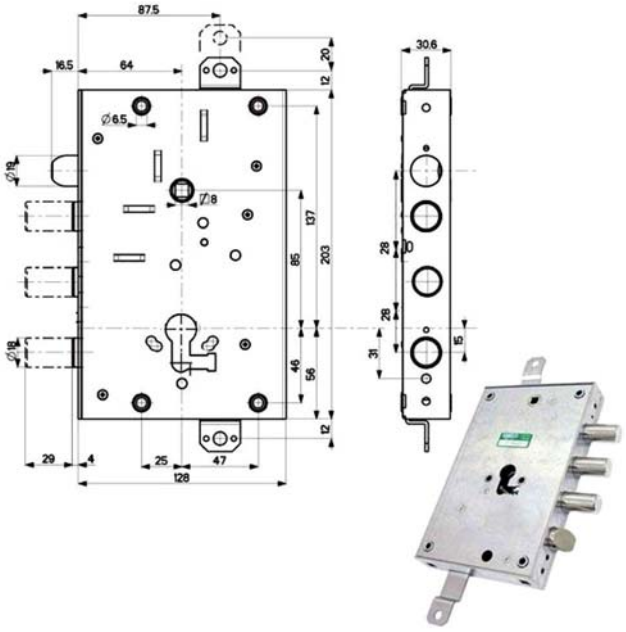

Serratura cilindro europeo a planare triplice
Trappola anti effrazione - Fori protettore mm 38
Movimento ad ingranaggi
Catenacci laterali 3 pistoni e scrocco
Interasse catenacci mm 37
Scatola mm 136x206x30 - Entrata mm 63
Cilindro non incluso

Compatibile serrature Cisa

Cod	Specifiche		Cf	Imb UM	Listino
19670	82571W700Q	int mm 37	SC	Pz	**118,2000**

SERRATURA SICUREZZA TRIPLICE 85461

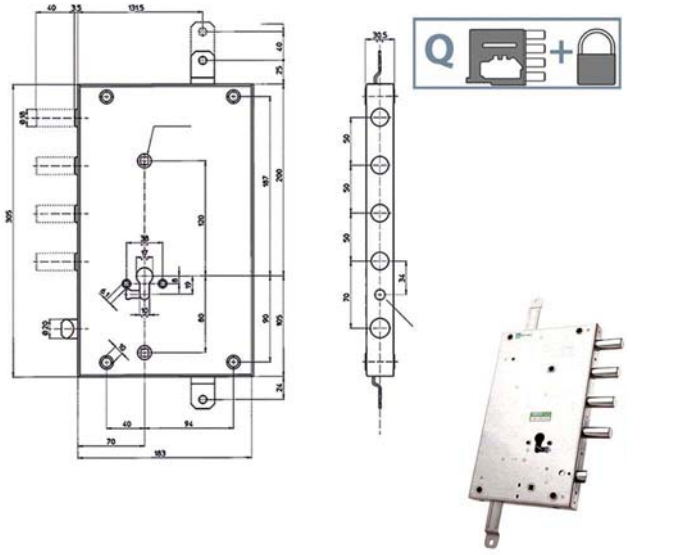

Serratura cilindro europeo a planare triplice
Fori protettore mm 38
Chiusura frizionata tramite pomolo
Catenacci laterali 4 pistoni e scrocco
Scatola mm 185x305x32 - Entrata mm 70+catenacci prolungati mm 40
Cilindro non incluso
Modello SERRABLINDA

Cod	Specifiche		Cf	Imb UM	Listino
83178	85461D00BQ	Dx	SC	Pz	**226,4000**
83179	85461S00BQ	Sx	SC	Pz	**226,4000**

SERRATURA SICUREZZA TRIPLICE 85461

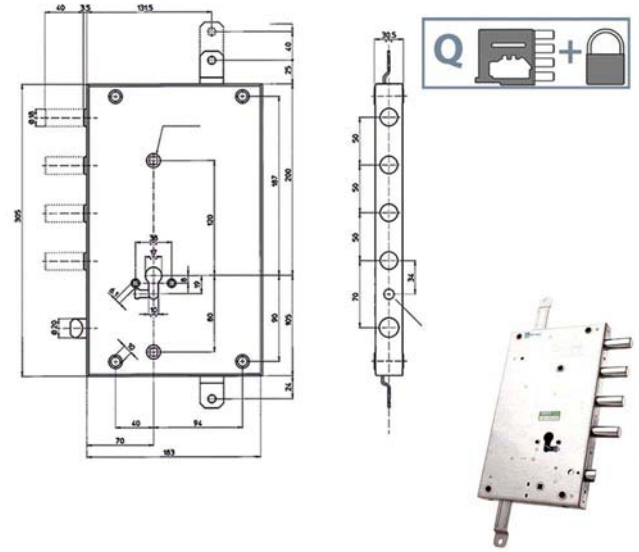

Serratura cilindro europeo a planare triplice
Fori protettore mm 38
Chiusura frizionata tramite pomolo
Catenacci laterali 4 pistoni e scrocco
Scatola mm 185x305x32 - Entrata mm 70
Cilindro non incluso
Modello SERRABLINDA

Cod	Specifiche		Cf	Imb UM	Listino
83176	85461D000Q	Dx	SC	Pz	**213,6000**
83177	85461S000Q	Sx	SC	Pz	**213,6000**

SERRATURA SICUREZZA QUINTUPLICE 85462

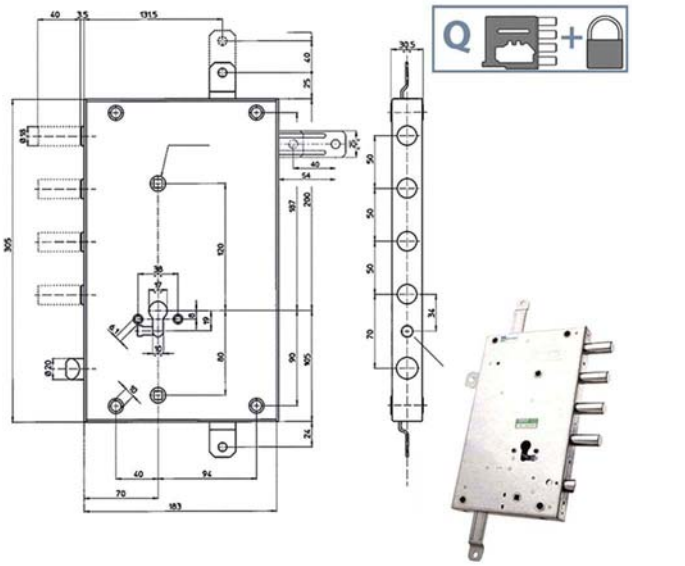

Serratura cilindro europeo a planare triplice
Fori protettore mm 38
Chiusura frizionata tramite pomolo
Catenacci laterali 4 pistoni e scrocco
Scatola mm 185x305x32 - Entrata mm 70
Cilindro non incluso
Modello SERRABLINDA

Cod	Specifiche		Cf	Imb UM	Listino
83180	85462D000Q	Dx	SC	Pz	**219,6000**
83181	85462S000Q	Sx	SC	Pz	**219,6000**

Cod	Specifiche	Cf	Imb UM	Listino

SERRATURA SICUREZZA TRIPLICE 85555

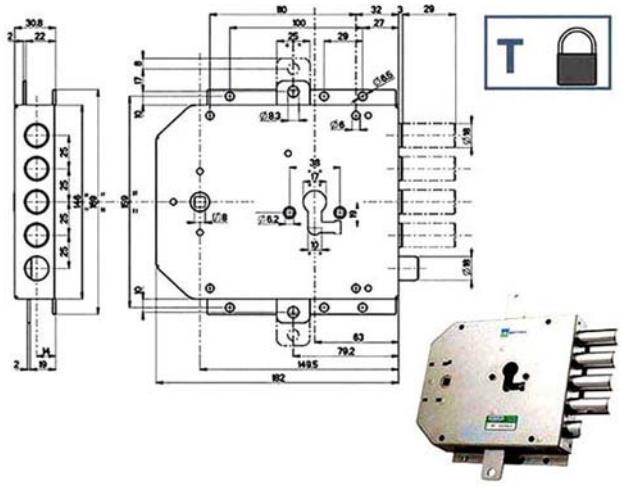

Serratura cilindro europeo a planare triplice
Fori protettore mm 38
Catenacci laterali 4 pistoni e scrocco
Scatola mm 182x159x35 - Entrata mm 63
Cilindro non incluso

Compatibile serrature Atra

83174	85555D000T	Dx	SC	Pz	**115,8000**
83175	85555S000T	Sx	SC	Pz	**115,8000**

SERRATURA SICUREZZA TRIPLICE 85571

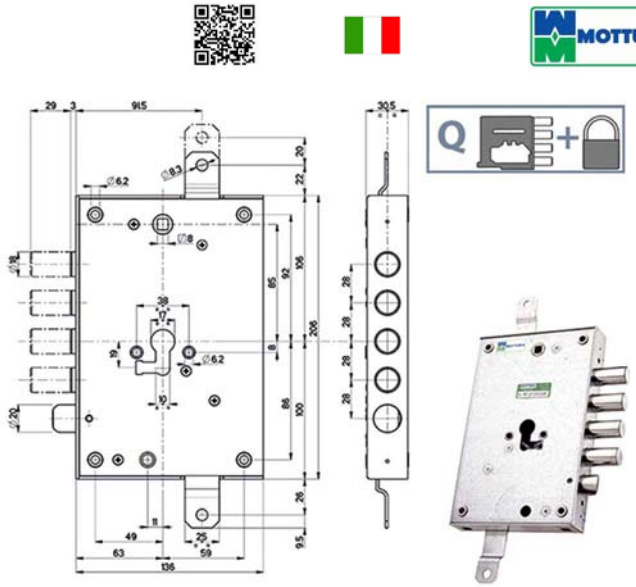

Serratura cilindro europeo a planare triplice
Fori protettore mm 38
Catenacci laterali 4 pistoni e scrocco
Interasse catenacci mm 28
Scatola mm 206x136x31 - Entrata mm 63
Cilindro non incluso

Compatibile serrature Atra

86004	85571D28Q	Dx int mm 28	SC	Pz	**112,8000**
86005	85571S28Q	Sx int mm 28	SC	Pz	**112,8000**

SERRATURA SICUREZZA TRIPLICE 85571

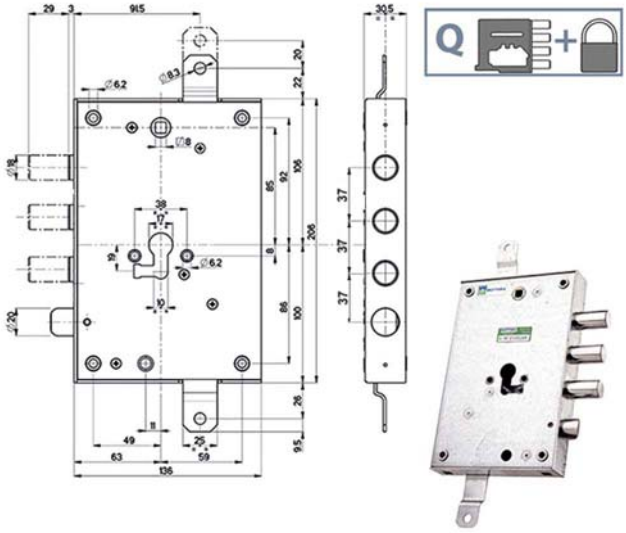

Serratura cilindro europeo a planare triplice
Fori protettore mm 38
Catenacci laterali 3 pistoni e scrocco
Interasse catenacci mm 37
Scatola mm 206x136x31 - Entrata mm 63
Cilindro non incluso

Compatibile serrature Atra

86006	85571D37Q	Dx int mm 37	SC	Pz	**112,8000**
86007	85571S37Q	Sx int mm 37	SC	Pz	**112,8000**

SERRATURA SICUREZZA TRIPLICE 89257

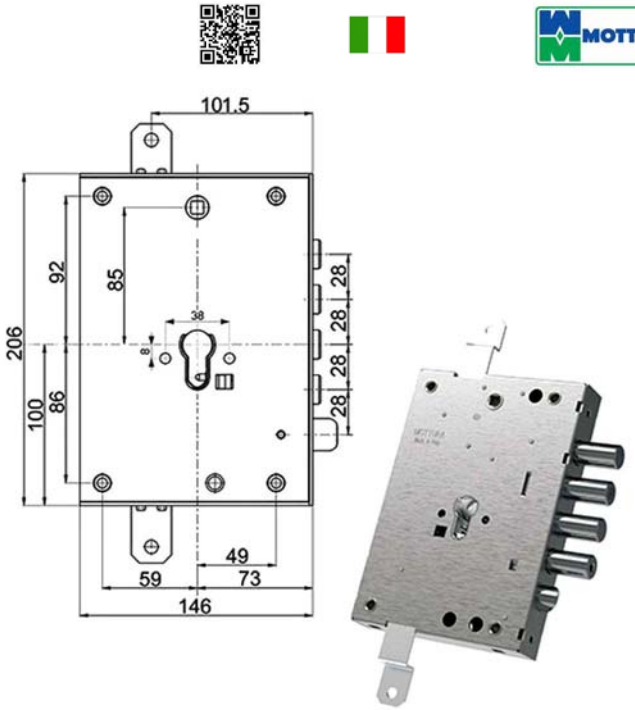

Serratura cilindro europeo a planare triplice
Trappola anti effrazione - Fori protettore mm 38
Movimento ad ingranaggi
Catenacci laterali 4 pistoni e scrocco
Interasse catenacci mm 28
Scatola mm 146x206x30 - Entrata mm 73
Cilindro non incluso

Compatibile serrature Dierre

19673	892571W87Q	SC	Pz	**152,2000**

Cod	Specifiche	Cf	Imb UM	Listino

SERRATURA SICUREZZA TRIPLICE 89371

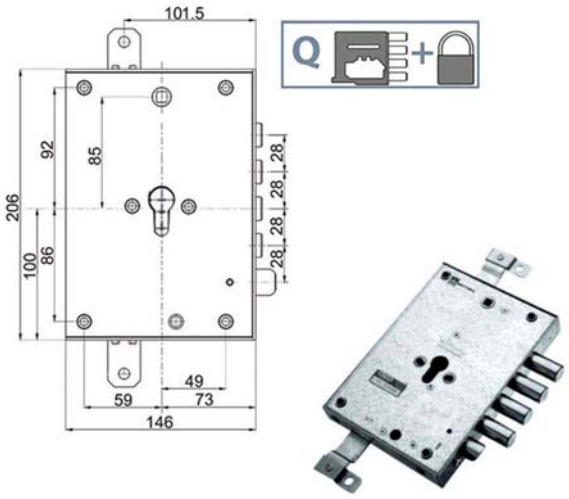

Serratura cilindro europeo a planare triplice
Fori protettore mm 38
Movimento ad ingranaggi
Sbalzi aste mm 24
Catenacci laterali 4 pistoni e scrocco
Interasse catenacci mm 28
Scatola mm 146x206x30 - Entrata mm 73
Cilindro non incluso

Compatibile serrature Atra

86175	89371DERDQ	Dx		SC	Pz	**111,4000**
86176	89371DERSQ	Sx		SC	Pz	**111,4000**

Cod	Specifiche	Cf	Imb UM	Listino

SERRATURA SICUREZZA TRIPLICE 89451

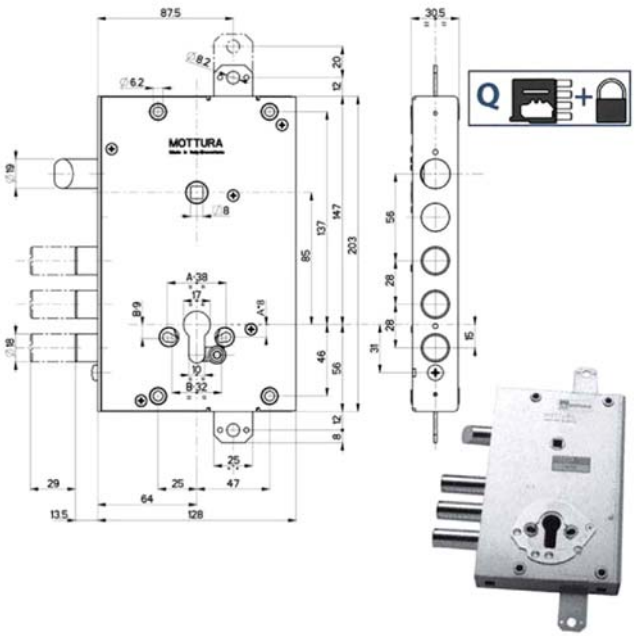

Serratura cilindro europeo a planare triplice
Fori protettore mm 38
Movimento ad ingranaggi
Catenacci laterali 3 pistoni e scrocco
Interasse catenacci mm 28
Scatola mm 128x203x30 - Entrata mm 64
Cilindro non incluso

Compatibile porte blindate Vighi

86167	894515VIDQ	Dx		SC	Pz	**158,8000**
86168	894515VISQ	Sx		SC	Pz	**158,8000**

Cod	Specifiche	Cf	Imb UM	Listino

SERRATURA SICUREZZA TRIPLICE 89457

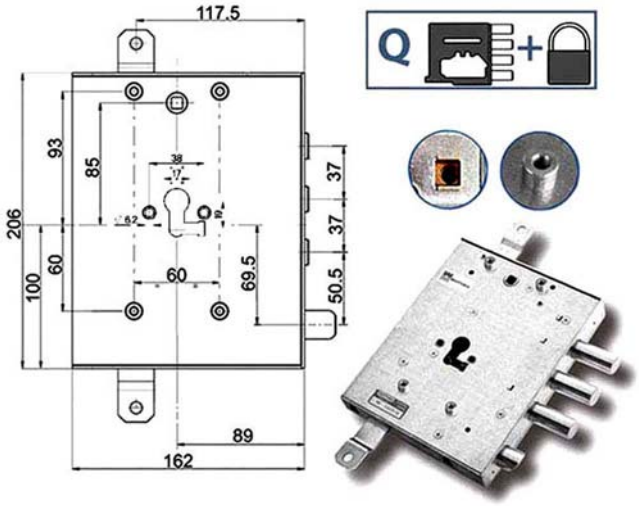

Serratura cilindro europeo a planare triplice
Fori protettore mm 38
Movimento ad ingranaggi
Catenacci laterali 3 pistoni e scrocco
Interasse catenacci mm 37
Scatola mm 162x206x30 - Entrata mm 89
Fissaggio tramite 4 attacchi laterali oppure
4 perni filettati
Cilindro non incluso

Compatibile porte blindate Gardesa

86177	894571GDUQ	Dx	SC	Pz	**105,2000**
86178	894571GSUQ	Sx	SC	Pz	**105,2000**

Cod	Specifiche	Cf	Imb UM	Listino

SERRATURA SICUREZZA TRIPLICE 89845

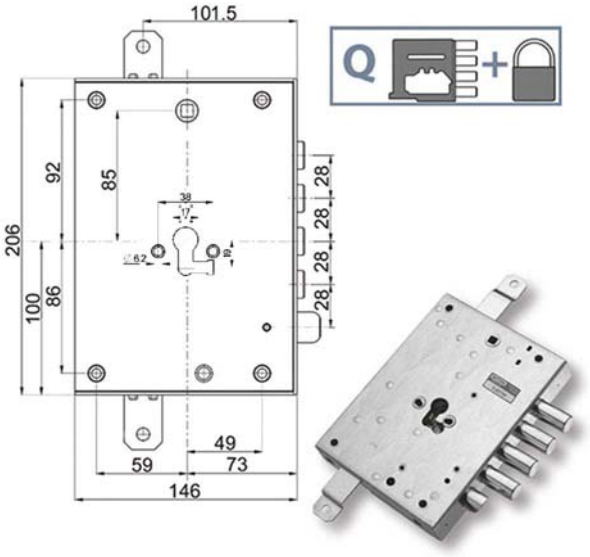

Serratura cilindro europeo a planare triplice
Fori protettore mm 38
Movimento ad ingranaggi
Catenacci laterali 4 pistoni e scrocco
Interasse catenacci mm 28
Scatola mm 206x146x31 - Entrata mm 73
Cilindro non incluso

Compatibile serrature Atra

86012	8984571D7Q	Dx	SC	Pz	**116,2000**
86013	8984571S7Q	Sx	SC	Pz	**116,2000**

SERRATURA SICUREZZA TRIPLICE 89845

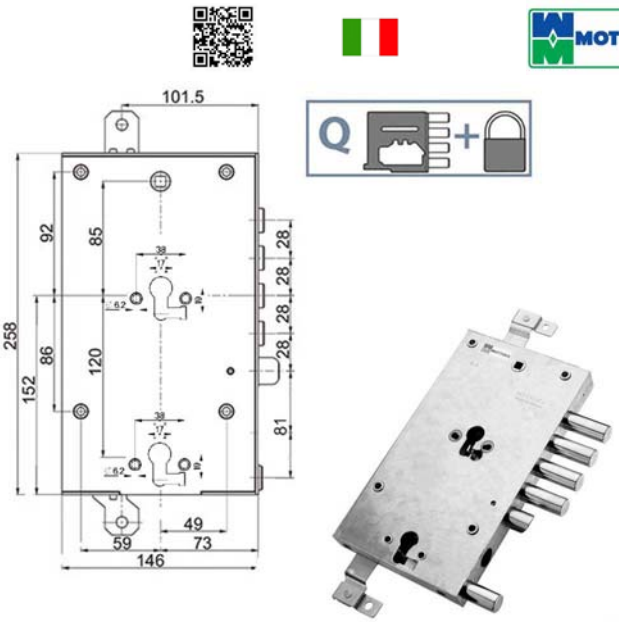

Serratura doppio cilindro europeo a planare
Triplice - Fori protettore mm 38
Movimento ad ingranaggi
Catenacci laterali 5 pistoni e scrocco
Interasse catenacci mm 28
Scatola mm 258x146x31 - Entrata mm 73
Cilindro non incluso

Compatibile serrature Atra

86014	8984595D1Q	Dx	SC	Pz	**235,0000**
86015	8984595S1Q	Sx	SC	Pz	**235,0000**

Cod	Specifiche	Cf	Imb UM	Listino

SERRATURA SICUREZZA TRIPLICE 89845

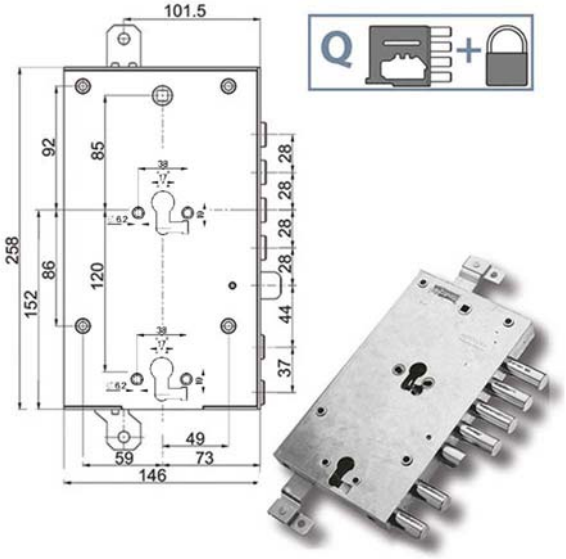

Serratura doppio cilindro europeo a planare
Triplice - Fori protettore mm 38
Movimento ad ingranaggi
Catenacci laterali 6 pistoni e scrocco
Interasse catenacci mm 28
Scatola mm 258x146x31 - Entrata mm 73
Cilindro non incluso

Compatibile serrature Atra

86016	8984595D2Q	Dx	SC	Pz	**235,0000**
86017	8984595S2Q	Sx	SC	Pz	**235,0000**

SERRATURA SICUREZZA TRIPLICE 89855

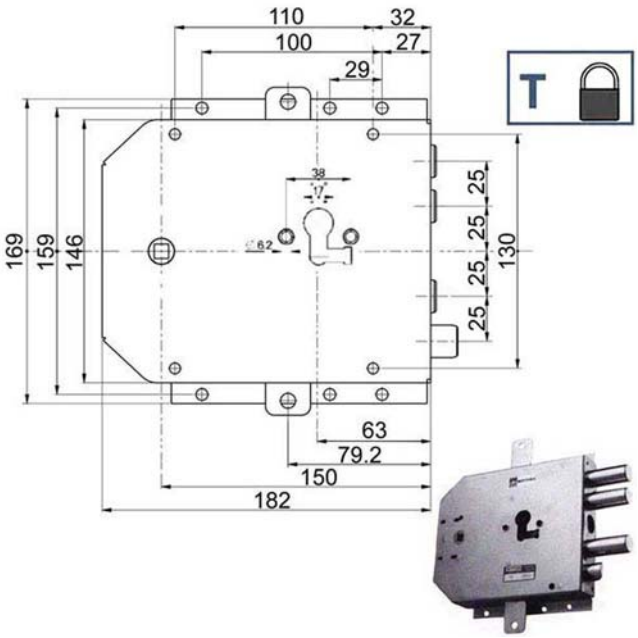

Serratura cilindro europeo a planare triplice
Fori protettore mm 38
Catenacci laterali 3 pistoni e scrocco
Interasse catenacci mm 25
Scatola mm 182x169x30 - Entrata mm 63
Cilindro non incluso

Compatibile porte blindate Gardesa

86171	898555GRDT	Dx	SC	Pz	**176,2000**
86172	898555GRST	Sx	SC	Pz	**176,2000**

Cod	Specifiche	Cf	Imb UM	Listino

SERRATURA SICUREZZA TRIPLICE 89857

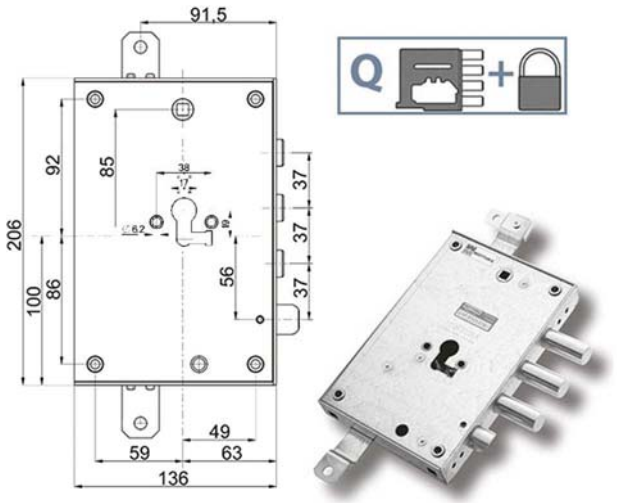

Serratura cilindro europeo a planare triplice
Fori protettore mm 38
Sbalzo asta superiore mm 24
Catenacci laterali 3 pistoni e scrocco
Interasse catenacci mm 37
Scatola mm 136x206x30 - Entrata mm 63
Cilindro non incluso

Compatibile porte blindate Torterolo & Re

86169	898571T0DQ	Dx	SC	Pz	**145,0000**
86170	898571T0SQ	Sx	SC	Pz	**152,2000**

SERRATURA SICUREZZA TRIPLICE 89857

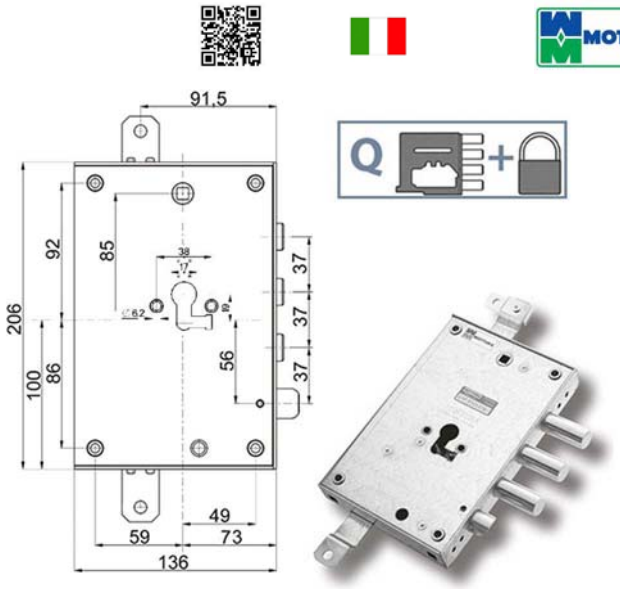

Serratura cilindro europeo a planare triplice
Fori protettore mm 38
Sbalzi aste mm 24
Catenacci laterali 3 pistoni e scrocco
Interasse catenacci mm 37
Scatola mm 146x206x30 - Entrata mm 73
Cilindro non incluso

Compatibile serrature Atra

86173	898571D7DQ	Dx	SC	Pz	**147,2000**
86174	898571D7SQ	Sx	SC	Pz	**147,2000**

Cod	Specifiche	Cf	Imb UM	Listino

SERRATURA SICUREZZA TRIPLICE 89857

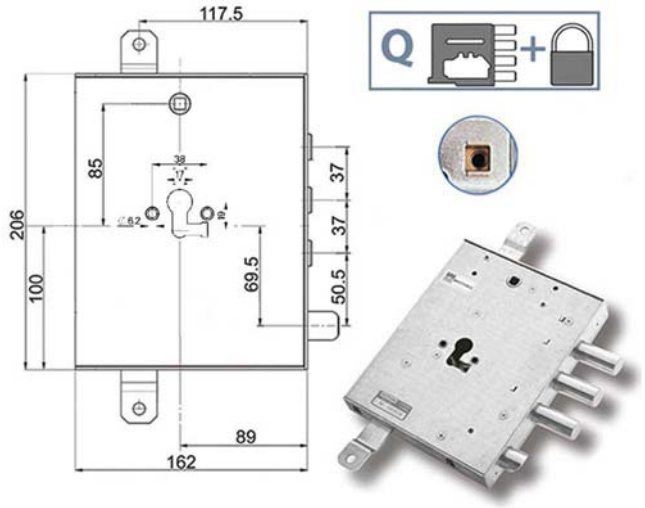

Serratura cilindro europeo a planare
Fori protettore mm 38
2 chiusure verticali
Catenacci laterali 3 pistoni e scrocco
Interasse catenacci mm 37
Scatola mm 206x162x30 - Entrata mm 89
Fissaggio tramite 4 attacchi laterali
Cilindro non incluso

Compatibile porte blindate Gardesa

86020	898571GRDQ	Dx	SC	Pz	**217,6000**
86021	898571GRSQ	Sx	SC	Pz	**217,6000**

SERRATURA SICUREZZA TRIPLICE 89857

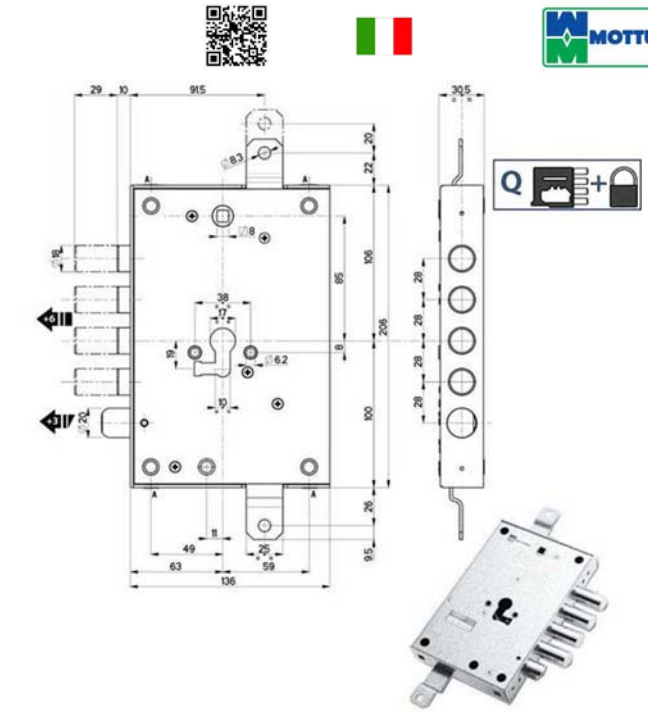

Serratura cilindro europeo a planare triplice
Fori protettore mm 38
Catenacci laterali 4 pistoni e scrocco mm 6
Interasse catenacci mm 28
Scatola mm 206x136x31,5 - Entrata mm 63
Cilindro non incluso

Compatibile porte blindate Oikos

86018	898571KODQ	Dx	SC	Pz	**153,4000**
86019	898571KOSQ	Sx	SC	Pz	**153,4000**

Cod	Specifiche	Cf	Imb UM	Listino

SERRATURA SICUREZZA TRIPLICE 89859

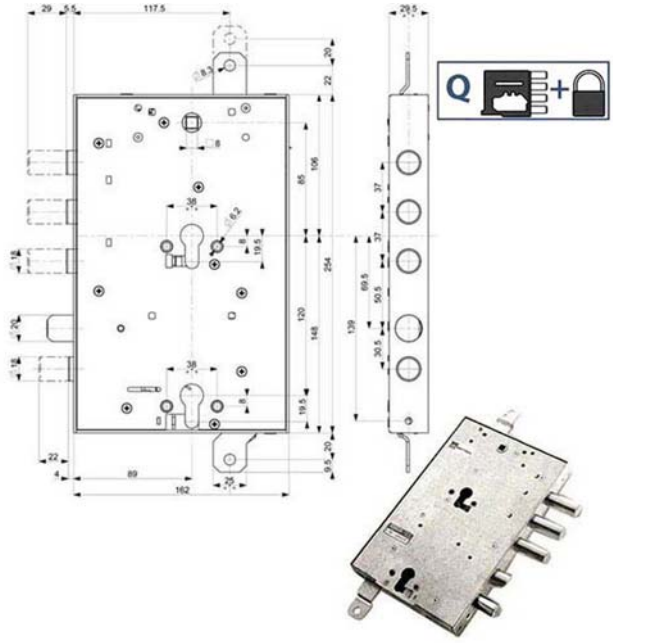

Serratura doppio cilindro europeo a planare
Triplice - Fori protettore mm 38
Catenacci laterali 4 pistoni e scrocco
Interasse catenacci mm 37
Scatola mm 162x254x30 - Entrata mm 89
Cilindri non inclusi

Compatibile porte blindate Gardesa

86165	898595GRDQ	Dx	SC	Pz	**255,4000**
86166	898595GRSQ	Sx	SC	Pz	**255,4000**

SERRATURA SICUREZZA TRIPLICE 898T1

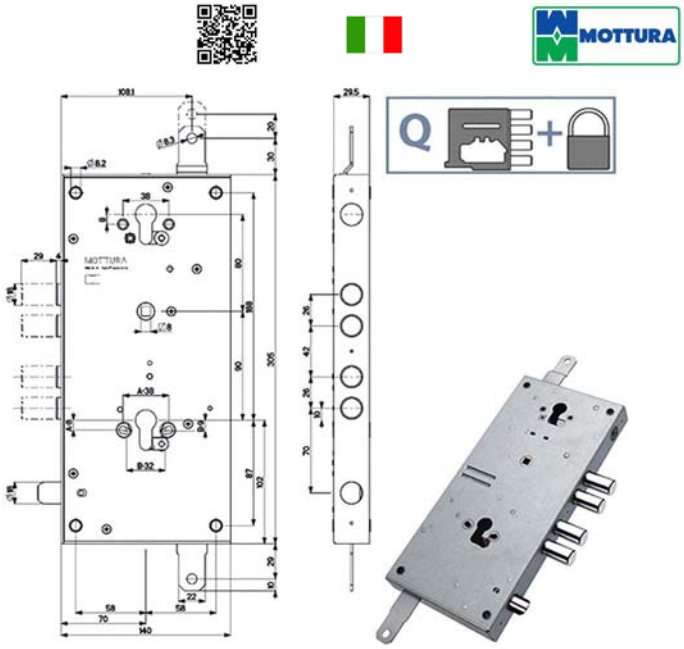

Serratura doppio cilindro europeo a planare
Triplice - Fori protettore mm 38
Movimento ad ingranaggi
Catenacci laterali 4 pistoni e scrocco reversibile
Interasse catenacci mm 26
Scatola mm 140x305x30 - Entrata mm 70
Cilindri non inclusi

Compatibile serrature Tesio

86179	898T171W0Q		SC	Pz	**231,8000**

Cod	Specifiche	Cf	Imb UM	Listino

SERRATURA SICUREZZA TRIPLICE 898T1

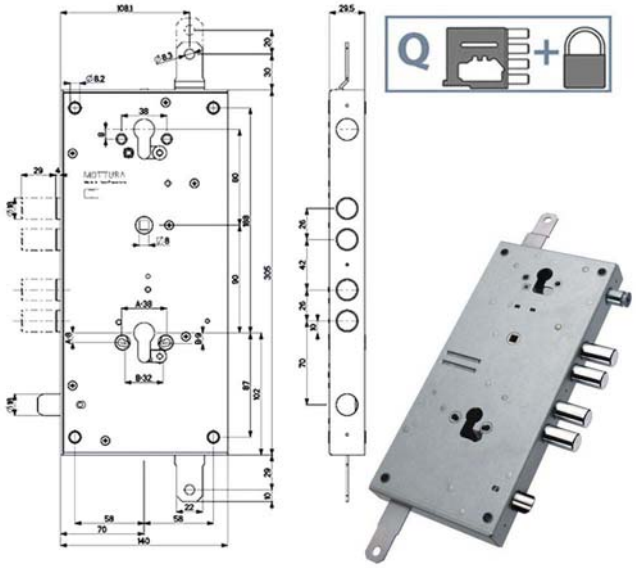

Serratura cilindro europeo a planare triplice
Fori protettore mm 38
Movimento ad ingranaggi
Catenacci laterali 5 pistoni e scrocco reversibile
Interasse catenacci mm 26
Scatola mm 305x140x30 - Entrata mm 70
Cilindri non inclusi

Compatibile serrature Tesio

Cod	Specifiche	Cf	Imb UM	Listino
86180	898T187W0Q	SC	Pz	**273,2000**

SERRATURA SICUREZZA TRIPLICE 89B51

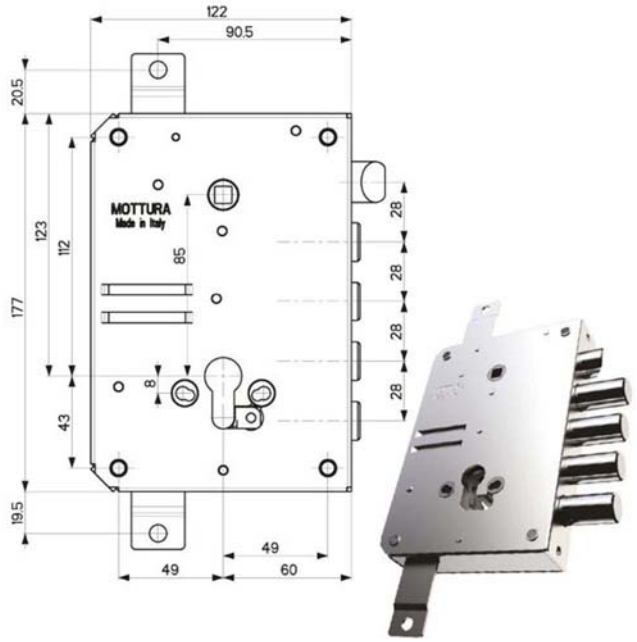

Serratura cilindro europeo a planare triplice
Movimento ad ingranaggi
Catenacci laterali 4 pistoni e scrocco
Interasse catenacci mm 28
Scatola mm 122x177x35 - Entrata mm 60
Cilindro non incluso

Compatibile serrature Cerutti

Cod	Specifiche	Cf	Imb UM	Listino
19672	89B515W800	SC	Pz	**140,8000**

Cod	Specifiche	Cf	Imb UM	Listino

SERRATURA SICUREZZA TRIPLICE 89E30

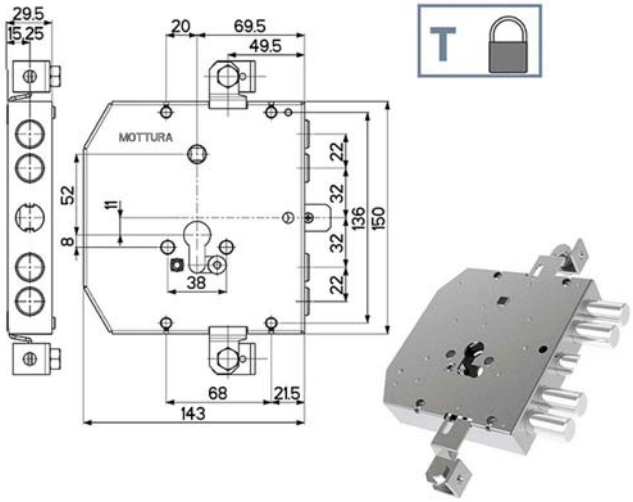

Serratura cilindro europeo a planare triplice
Fori protettore mm 38
Trappola anti effrazione
Catenacci laterali 4 pistoni e scrocco centrale
Interasse catenacci mm 22
Scatola mm 143x150x30 - Entrata mm 69,5
Sbalzi premontati con distanziatori
Cilindro non incluso

Compatibile serrature Esety - Tesio

Cod	Specifiche	Cf	Imb UM	Listino
86008	89E305W22T	SC	Pz	**197,8000**

SERRATURA SICUREZZA TRIPLICE 89E30

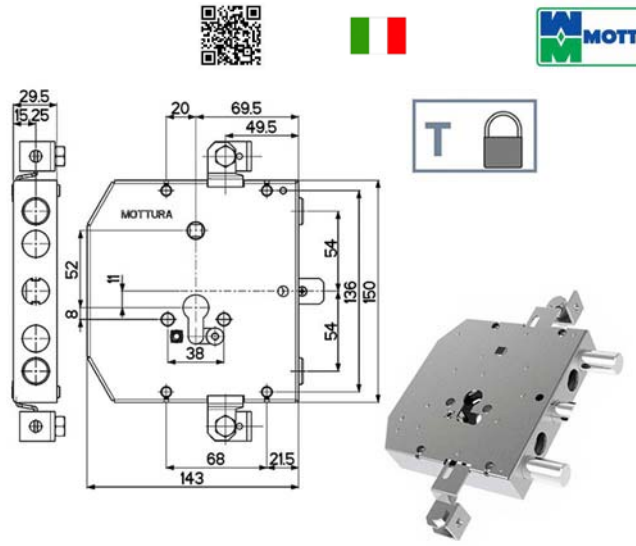

Serratura cilindro europeo a planare triplice
Fori protettore mm 38
Trappola anti effrazione
Catenacci laterali 2 pistoni e scrocco centrale
Interasse catenacci mm 108
Scatola mm 143x150x30 - Entrata mm 69,5
Sbalzi premontati con distanziatori
Cilindro non incluso

Compatibile serrature Esety - Tesio

Cod	Specifiche	Cf	Imb UM	Listino
86009	89E306W54T	SC	Pz	**197,8000**

Cod	Specifiche	Cf	Imb UM	Listino

SERRATURA SICUREZZA TRIPLICE 89E30

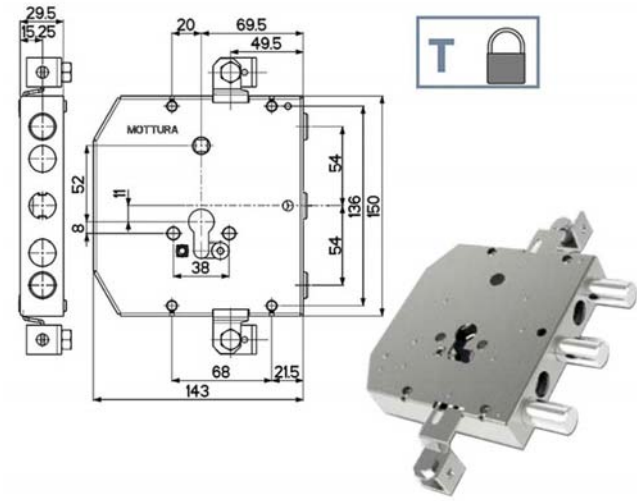

Serratura cilindro europeo a planare triplice
Fori protettore mm 38
Trappola anti effrazione
Catenacci laterali 3 pistoni
Interasse catenacci mm 54
Scatola mm 143x150x30 - Entrata mm 69,5
Sbalzi premontati con distanziatori
Cilindro non incluso

Compatibile serrature Esety - Tesio

86010	89E307W54T	SC	Pz	**197,8000**

SERRATURA SICUREZZA TRIPLICE 89E31

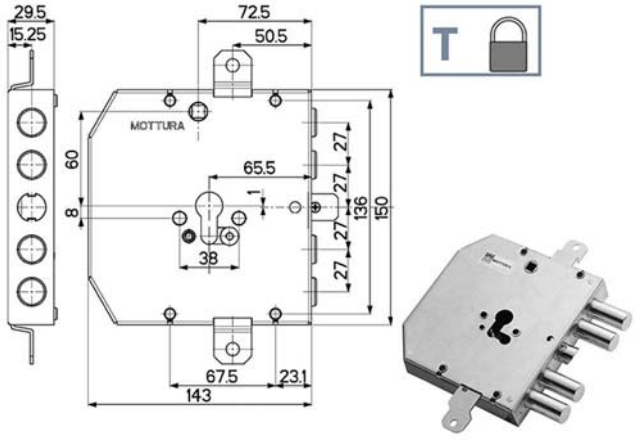

Serratura cilindro europeo a planare triplice
Fori protettore mm 38
Trappola anti effrazione
Catenacci laterali 4 pistoni e scrocco centrale
Interasse catenacci mm 27
Scatola mm 143x150x30 - Entrata mm 65,5
Cilindro non incluso

Compatibile serrature Esety - Tesio

86011	89E310W27T	SC	Pz	**197,8000**

Cod	Specifiche	Cf	Imb UM	Listino

SERRATURA SICUREZZA TRIPLICE 89F30

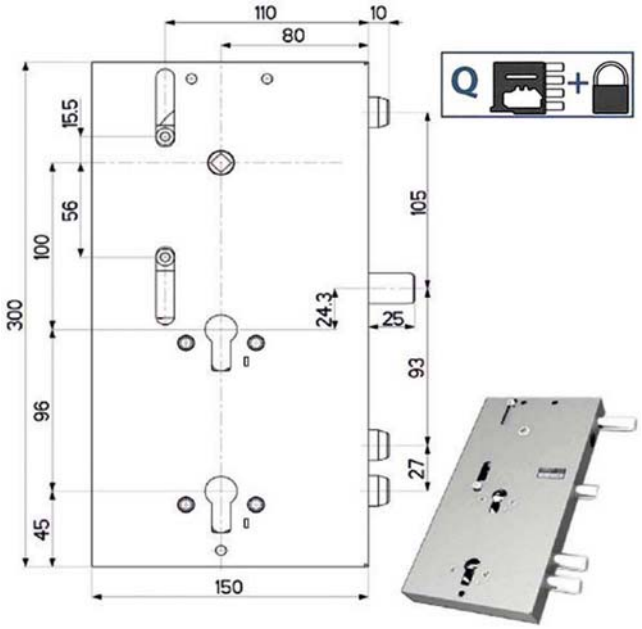

Serratura doppio cilindro europeo a planare
Fori protettore mm 38
Catenacci laterali 3 pistoni e scrocco
Interasse catenacci mm 27
Scatola mm 150x300x30 - Entrata mm 80
Fissaggio serratura su scatola filettata
Cilindri non inclusi

Compatibile porte blindate Ferbona

86022	89F309D00Q	Dx	SC	Pz	**286,8000**
86023	89F309S00Q	Sx	SC	Pz	**286,8000**

Cod	Specifiche	Cf	Imb UM	Listino

SERRATURA SICUREZZA TRIPLICE 89F31

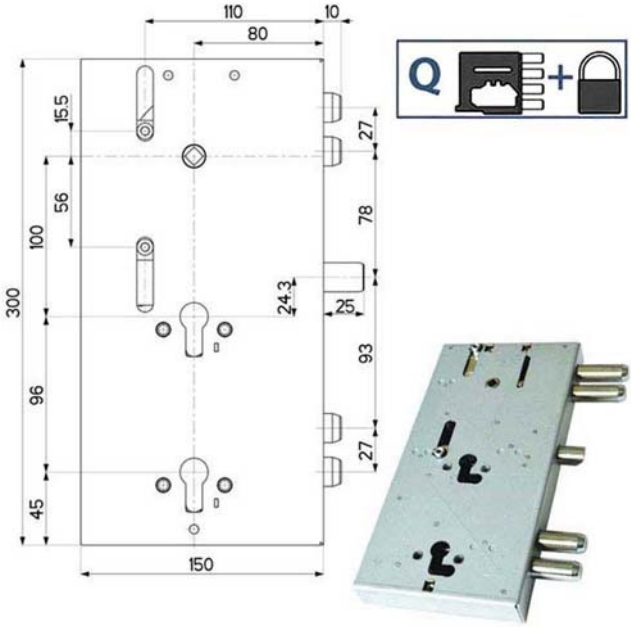

Serratura doppio cilindro europeo a planare
Fori protettore mm 38
Catenacci laterali 4 pistoni e scrocco
Interasse catenacci mm 27
Scatola mm 150x300x30 - Entrata mm 80
Fissaggio serratura su scatola filettata
Cilindri non inclusi

Compatibile porte blindate Ferbona

86024	89F310D00Q	Dx	SC	Pz	**286,8000**
86025	89F310S00Q	Sx	SC	Pz	**286,8000**

DEFENDER BASIC DF071A



Frontale acciaio mm 50x25
Forma stondata antistrappo
Bocchetta copertura mm 70x90
Interasse fori fissaggio mm 38
Nervature antiperforazione
Adatto cilindro europeo chiave piatta collo lungo

86192	DF071A0MBR	bronzato	SC	Pz	**33,8000**
86193	DF071A0MOT	ottone lucido	SC	Pz	**33,8000**

Cod	Specifiche	Cf	Imb UM	Listino

CILINDRO POMPA 91110



Cilindro pompa serrature 30600/651
Lunghezza cilindro mm 50
Diametro cilindro mm 30/34
Dotazione 3 chiavi pompa testa plastica cod.92105

85964	911105000E	mm 50 d 30	SC	Pz	**77,2000**
85965	911105000	mm 50 d 34	SC	Pz	**88,6000**

CILINDRO POMPA 91173



Cilindro pompa serrature 32890/900/905/910/1000
Lunghezza cilindro mm 50
Diametro cilindro mm 30
Dotazione 3 chiavi pompa testa plastica cod.92105

85966	911735000E	mm 50 d 30	SC	Pz	**126,8000**

CILINDRO POMPA CP8

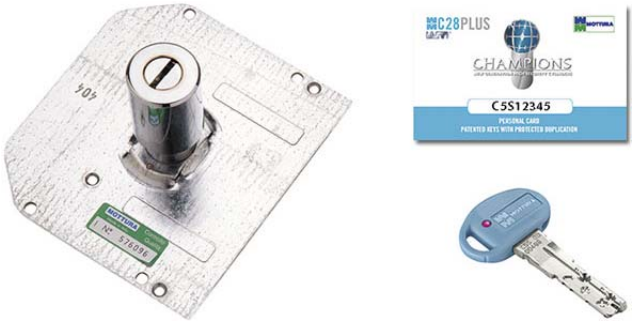

Cilindro pompa serrature 30601/621/631/641/651
Lunghezza cilindro mm 50/60 diametro mm 30/34
Dotazione 3 chiavi testa plastica CP8 cod.84293
Profilo riservato Machieraldo

82572	91110CP850EA	mm 50 d 30	SC	Pz	**135,4000**
82573	91111CP860EA	mm 60 d 30	SC	Pz	**135,4000**
82574	91110CP850A	mm 50 d 34	SC	Pz	**146,8000**
82575	91111CP860A	mm 60 d 34	SC	Pz	**146,8000**

Cod	Specifiche		Cf	Imb	UM	Listino

CILINDRO POMPA C10



Cilindro pompa serrature 30601/621/631/641/651
Lunghezza cilindro mm 50/60/70/80
Diametro cilindro mm 30/34
Dotazione 3 chiavi testa plastica C10 cod.84292

82576	91110C1050E	mm 50 d 30	SC		Pz	**105,2000**
82577	91111C1060E	mm 60 d 30	SC		Pz	**105,2000**
82578	91112C1070E	mm 70 d 30	SC		Pz	**127,8000**
82579	91113C1080E	mm 80 d 30	SC		Pz	**127,8000**
71226	91110C1050	mm 50 d 34	SC	2	Pz	**116,6000**
71227	91111C1060	mm 60 d 34	SC	2	Pz	**116,6000**
71228	91112C1070	mm 70 d 34	SC	2	Pz	**139,2000**
82580	91113C1080	mm 80 d 34	SC		Pz	**139,2000**

CILINDRO POMPA C10



Cilindro pompa serrature 30602/652
Lunghezza cilindro mm 50
Diametro cilindro mm 34
Dotazione 3 chiavi testa plastica C10 cod.84292

85967	91116C1050	mm 50 d 34	SC		Pz	**179,8000**

CILINDRO POMPA C10



Cilindro pompa serrature 30401/411
Lunghezza cilindro mm 50
Diametro cilindro mm 30/34
Dotazione 3 chiavi testa plastica C10 cod.84292

85968	91155C1050E	mm 50 d 30	SC		Pz	**105,2000**
85969	91155C1050	mm 50 d 34	SC		Pz	**116,6000**

CILINDRO POMPA C10



Cilindro pompa serrature 30350/351/352/353
Lunghezza cilindro mm 50
Diametro cilindro mm 30
Dotazione 3 chiavi testa plastica C10 cod.84292

85970	91167C1050E	mm 50 d 30	SC		Pz	**106,8000**

CILINDRO POMPA C10



Cilindro pompa serrature 32915/920/925/930
Lunghezza cilindro mm 50
Diametro cilindro mm 34
Dotazione 3 chiavi testa plastica C10 cod.84292

85971	91192C1050	mm 50 d 34	SC		Pz	**116,6000**

Cod	Specifiche	Cf	Imb UM	Listino

CILINDRO POMPA C10



Cilindro pompa serrature 34324/326
Lunghezza cilindro mm 50
Diametro cilindro mm 34
Dotazione 3 chiavi testa plastica C10 cod.84292

Cod			Cf	Imb UM	Listino
85972	91208C1050	mm 50 d 34	SC	Pz	**116,6000**

CILINDRO POMPA FICHET 787

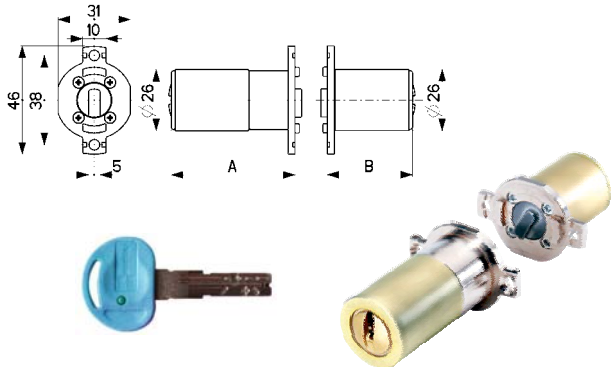

Cilindro pompa serrature sicurezza
Lunghezza cilindro mm 36+36/53+36/53+53
Diametro cilindro mm 26
Dotazione 3 chiavi punzonate C28

Cod			Cf	Imb UM	Listino
86001	FP8D3636F1	36-36	SC	Pz	**251,4000**
86002	FP8D5336F1	53-36	SC	Pz	**283,6000**
86003	FP8D5353F1	53-53	SC	Pz	**285,4000**

GORGES RICAMBIO 101 91184



Ricambio gorges per serrature sicurezza
Dotazione 3 chiavi mm 60
Adatto per articoli Mottura:
20.500 20.510 20.520 20.530 20.540 20.550

Cod			Cf	Imb UM	Listino
83245	91184101D	Dx	SC	Pz	**79,2000**

GORGES RICAMBIO 101 91184



Ricambio gorges per serrature sicurezza
Dotazione 3 chiavi mm 60
Adatto per articoli Mottura:
20.500 20.510 20.520 20.530 20.540 20.550

Cod			Cf	Imb UM	Listino
83246	91184101S	Sx	SC	Pz	**79,2000**

GORGES RICAMBIO 102 91184



Ricambio gorges per serrature sicurezza
Dotazione 3 chiavi mm 60 tipo 4
Adatto per articoli Mottura:
20.500 20.510 20.520 20.530 20.540 20.550

Cod			Cf	Imb UM	Listino
83247	91184102D	Dx	SC	Pz	**79,2000**
83248	91184102S	Sx	SC	Pz	**79,2000**

GORGES RICAMBIO 106 91184



Ricambio gorges per serrature sicurezza
Dotazione 3 chiavi mm 40
Adatto per articoli Mottura:
50.555 50.556 50.557 50.558 50.735 50.736
50.737 50.738

Cod			Cf	Imb UM	Listino
83249	91184106D	Dx	SC	Pz	**79,2000**

Cod	Specifiche		Cf	Imb UM	Listino

GORGES RICAMBIO 106 91184



Ricambio gorges per serrature sicurezza
Dotazione 3 chiavi mm 40
Adatto per articoli Mottura:
50.555 50.556 50.557 50.558 50.735 50.736
50.737 50.738

83250	91184106S	Sx	SC	Pz	**79,2000**

GORGES RICAMBIO 107 91184



Ricambio gorges per serrature sicurezza
Dotazione 3 chiavi mm 40 - Ambidestra
Adatto per articoli Mottura:
52.570 52.571 52.572 52.580 52.582 52.583
52.584 52.770 52.771 52.780 52.782 52.783

83251	911841070		SC	Pz	**79,2000**

GORGES RICAMBIO 202 91184



Ricambio gorges per serrature sicurezza
Dotazione 3 chiavi mm 40
Adatto per articoli Mottura:
20.500 20.510 20.520 20.530 20.540 20.550

85999	91184202D	Dx	SC	Pz	**154,2000**
86000	91184202S	Sx	SC	Pz	**154,2000**

GORGES RICAMBIO EASY GO 102 91384



Ricambio gorges per serrature sicurezza
Dotazione 3 chiavi mm 60 tipo 4
Adatto per articoli Mottura:
20.500 20.510 20.520 20.530 20.540 20.550

83252	91384102D	Dx	SC	Pz	**79,2000**
83253	91384102S	Sx	SC	Pz	**79,2000**

Cod	Specifiche	Cf	Imb UM	Listino

GORGES RICAMBIO EASY GO 106 91384



Ricambio gorges per serrature sicurezza
Dotazione 3 chiavi mm 40
Adatto per articoli Mottura:
50.555 50.556 50.557 50.558 50.735 50.736
50.737 50.738

83254	91384106D	Dx		SC	Pz	**79,2000**
83255	91384106S	Sx		SC	Pz	**79,2000**

GORGES RICAMBIO EASY GO 107 91384



Ricambio gorges per serrature sicurezza
Dotazione 3 chiavi mm 40
Adatto per articoli Mottura:
54.584 54.586 54.587 54.597 54.784 54.786
54.787 54.797

83256	91384107D	Dx		SC	Pz	**79,2000**
83257	91384107S	Sx		SC	Pz	**79,2000**

Cod	Specifiche	Cf	Imb UM	Listino

FERROGLIERA ALTA 94125

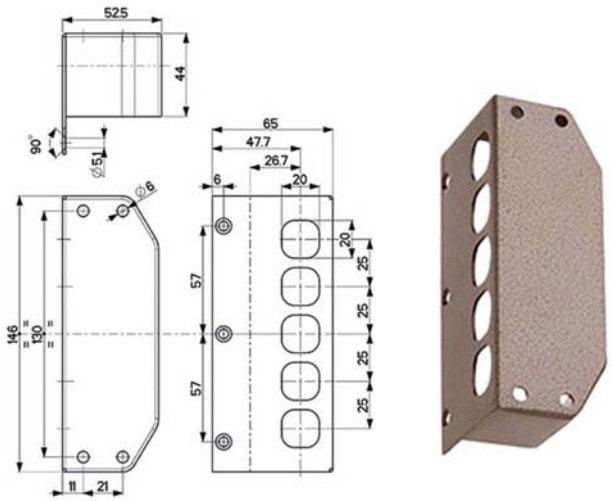

Ferrogliera alta
Dimensioni mm 146x52x44
Adatta per serrature serie 20500 e 30600

81736	941250000			SC	Pz	**12,2000**

DEVIATORE QUINTUPLICE 96143

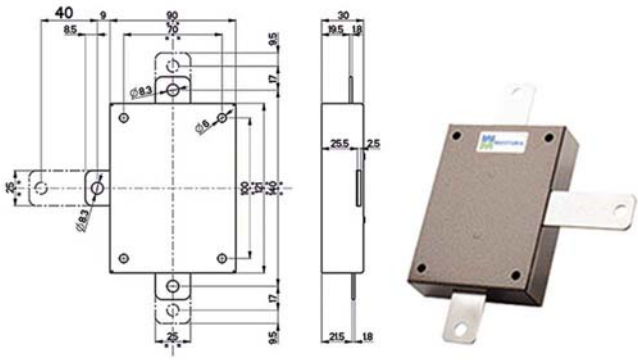

Deviatore applicare legno
Adatto per serrature serie 20/30

71224	96143V000			SC	10 Pz	**38,8000**

Cod	Specifiche	Cf	Imb	UM	Listino

DEVIATORE QUINTUPLICE 96145

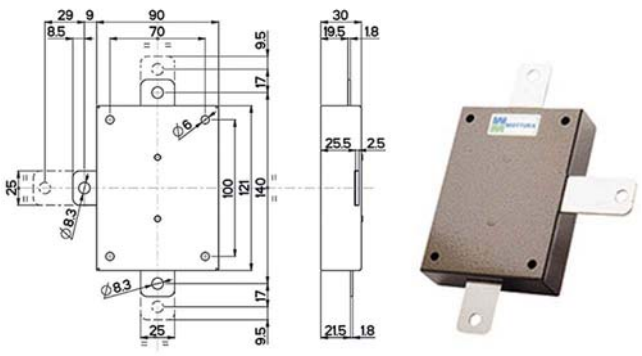

Deviatore applicare legno
Adatto per serrature serie 38

71225	96145V000			SC	5	Pz	**38,8000**

ASTE SERRATURE TRIPLICE 93140



Aste acciaio verniciato
Adatta per serrature sicurezza triplici e deviatori - Diametro mm 18
Pz 1 asta altezza regolabile cm 76/131
Pz 1 asta altezza regolabile cm 76/139

71218	93140V000	Pz 2	marrone	SC	10	Cf	**30,6000**
87299	93140N000	Pz 2	nero	SC	10	Cf	**30,6000**

ASTE SERRATURE QUINTUPLICE 93141



Aste acciaio verniciato
Adatta per serrature sicurezza quintuplici e deviatori - Diametro mm 18
Pz 2 aste altezza regolabile cm 76/131
Pz 2 aste altezza regolabile cm 76/139
Pz 1 asta altezza regolabile cm 49,5/80

71219	93141V000	Pz 5	SC	10	Cf	**65,2000**

ASTA SERRATURE SICUREZZA 93189



Asta acciaio verniciato
Adatta per serrature sicurezza
Diametro mm 18
Pz 1 asta altezza regolabile cm 153/217

86181	93189	SC		Pz	**21,2000**

ASTE SERRATURE TRIPLICE 93291



Aste acciaio verniciato
Adatte per serrature sicurezza triplici e deviatori - Misura mm 10x20 terminale mm 18
Pz 2 aste altezza regolabile cm 70/131

86183	93291	Pz 2	SC		Cf	**41,6000**

ASTE SERRATURE TRIPLICE 93292



Aste acciaio verniciato
Adatte per serrature sicurezza triplici e deviatori - Diametro mm 18 terminale mm 10
Pz 2 aste altezza regolabile cm 79/134
Dotazione bocchette pavimento

Cod					Listino
86184	93292	Pz 2	SC	Cf	**40,0000**

ASTE SERRATURE TRIPLICE 93310



Aste acciaio verniciato
Adatte per serrature sicurezza triplici e deviatori - Misura mm 10x20 terminale mm 10
Pz 1 asta altezza cm 92,5
Pz 1 asta altezza cm 152,5

Cod					Listino
86182	93310	Pz 2	SC	Cf	**33,8000**

SBALZO ASTE



Acciaio verniciato
Lunghezza mm 30/70/100/150

Cod					Listino
71220	99137VR30 mm 30	10	Pz		**2,3800**
71221	99138VR70 mm 70	10	Pz		**4,2400**
71222	99138VR10 mm 100	10	Pz		**4,2400**

SBALZO ASTE



Acciaio verniciato
Lunghezza mm 30/70/100/150

Cod					Listino
71223	99139VR15 mm 150	10	Pz		**4,8800**

SCROCCO ROVESCIATO 99135



Scrocco rovesciato adatto per serrature Mottura
Acciaio finitura lucida

Cod					Listino
83210	99135416D	per 30416 Dx	SC	Pz	**12,0800**
83214	99135416S	per 30416 Sx	SC	Pz	**12,0800**
83224	99135437D	per 30437 Dx	SC	Pz	**12,0800**
83228	99135437S	per 30437 Sx	SC	Pz	**12,0800**
83232	99135530D	per 20530 Dx	SC	Pz	**12,0800**
83233	99135530S	per 20530 Sx	SC	Pz	**12,0800**
83234	99135611D	per 30611 Dx	SC	Pz	**12,0800**
83235	99135611S	per 30611 Sx	SC	Pz	**12,0800**
83236	99135630D	per 30630 Dx	SC	Pz	**12,0800**
83237	99135630S	per 30630 Sx	SC	Pz	**12,0800**
83238	991358555D	per 85555 Dx	SC	Pz	**12,0800**
83239	991358555S	per 85555 Sx	SC	Pz	**12,0800**
83240	99135C630D	per 38630 Dx	SC	Pz	**12,0800**
83244	99135C630S	per 38630 Sx	SC	Pz	**12,0800**

POMOLO SERRATURE 98400



Pomolo plastica ricambio
Mezzo giro
Adatto serrature Mottura serie 20/30/38

Cod	Specifiche	Cf	Imb	UM	Listino
87305	9840002			Pz	**3,8400**

POMOLO SERRATURE 99198



Pomolo plastica ricambio
Adatto serrature Mottura 30.601/30.651 serie 32/34

Cod	Specifiche	Cf	Imb	UM	Listino
86207	99198P0C1	BU	10	Pz	**5,9400**

PROLUNGA POMOLO MEZZO GIRO 99199



Acciaio zincato
Lunghezza mm 20/25/30
Adatto serrature Mottura serie 30/38

Cod	Specifiche		Cf	Imb	UM	Listino
85208	99199M20C1	mm 20	SC	10*	Pz	**3,0800**
85209	99199M25C1	mm 25	SC	10*	Pz	**3,0800**
85210	99199M30C1	mm 30	SC	10*	Pz	**3,0800**

MOSTRINA COPRIFORO OVALE 95246



Alluminio
Forma ovale
Modello copriforo senza entrata chiave
Dotazione supporto fissaggio plastica
Dimensioni mm 52x70

Cod	Specifiche		Cf	Imb	UM	Listino
84498	95246OT00	ottonata	SC	10*	Pz	**4,3800**
84499	95246BR00	bronzata	SC	10*	Pz	**4,8800**

MOSTRINA COPRIFORO OVALE 95247



Alluminio
Forma ovale
Modello copriforo senza entrata chiave
Dotazione supporto fissaggio plastica
Dimensioni mm 65x90

Cod	Specifiche		Cf	Imb	UM	Listino
84500	95247OT00	ottonata	SC	10*	Pz	**5,1400**
84501	95247BR00	bronzata	SC	10*	Pz	**5,5800**

MOSTRINA COPRIFORO ESAGONALE 95146



Alluminio
Forma esagonale
Modello copriforo senza entrata chiave
2 fori fissaggio
Dimensioni mm 52x64

Cod	Specifiche		Cf	Imb UM	Listino
84502	951460000	ottonata	SC	10* Pz	**4,3800**
84503	95146EB00	bronzata	SC	10* Pz	**4,3800**
84504	95146AR00	argentata	SC	10* Pz	**4,3800**

MOSTRINA COPRIFORO BOTTE 95146B



Alluminio
Forma a botte
Modello copriforo senza entrata chiave
4 fori fissaggio
Dimensioni mm 52x70

Cod	Specifiche		Cf	Imb UM	Listino
84505	95146B000	ottonata	SC	10* Pz	**4,9800**

MOSTRINA INTERNA OVALE 95441



Alluminio
Dimensioni mm 106x123
Applicazione interna
Foro cilindro europeo
Adatta serratura Mottura 89E307W54T

Cod	Specifiche						Cf	Imb UM	Listino
86201	95441DBR00	Dx	bronzata	BU	Pz		**15,5800**
86202	95441SBR00	Sx	bronzata	BU	Pz		**15,5800**

MOSTRINA INTERNA OVALE 95436



Alluminio
Dimensioni mm 106x123
Applicazione interna
Foro cilindro europeo - Foro maniglia
Adatta serrature Mottura 89E305W22T 89E306W54T

Cod	Specifiche						Cf	Imb UM	Listino
86203	95436DBR00	Dx	bronzata	BU	Pz		**15,5800**
86204	95436SBR00	Sx	bronzata	BU	Pz		**15,5800**

Cod	Specifiche	Cf	Imb UM	Listino

MOSTRINA ESTERNA OVALE 95437



Alluminio
Dimensioni mm 70x140
Applicazione esterna
Foro protettore mm 50 - Foro maniglia
Adatta serrature Mottura 89E305W22T 89E306W54T

Cod						Listino
86206	95437BR000	bronzata		BU	Pz	**12,5400**

MOSTRINA ESTERNA OVALE 95440



Alluminio
Dimensioni mm 70x145
Applicazione esterna
Foro protettore mm 50
Adatta serrature Mottura 89E305W22T 89E306W54T
89E307W54T 89E310W22T 89E310W27T

Cod						Listino
86205	95440BR000	bronzata		BU	Pz	**12,5400**

MOSTRINA INTERNA/ESTERNA 95443



Alluminio
Dimensioni mostrina interna mm 98x320
2 fori cilindro europeo - Foro maniglia
Dimensioni mostrina esterna mm 70x320
2 fori protettore mm 50

Cod							Listino
87306	95443BR00	Pz 2	bronzata	SC		Cf	**71,0000**

BOCCHETTA TONDA 95248



Alluminio
Forma tonda
Foro cilindro tondo diametro mm 30
Dotazione supporto fissaggio plastica
Dimensioni mm 52x70
Adatta per serrature a pompa

Cod						Listino
84506	95248OT00	ottonata		BU	10* Pz	**4,3400**
84507	95248CR00	cromata		BU	10* Pz	**5,2200**

Machieraldo
Ferramenta & Casalinghi

BOCCHETTA TONDA 95248N



Alluminio
Forma tonda
Foro cilindro tondo diametro mm 34
Dotazione supporto fissaggio plastica
Dimensioni mm 52x70
Adatta per serrature a pompa

Cod	Specifiche		Cf	Imb UM	Listino
84508	95248NOT0	ottonata	BU	10* Pz	**4,3800**
84509	95248NCR0	cromata	BU	10* Pz	**5,2200**

BOCCHETTA TONDA 95317



Alluminio
Forma tonda
Foro cilindro europeo
2 fori fissaggio
Dimensioni mm 81

Cod	Specifiche		Cf	Imb UM	Listino
84510	95317BR	bronzata	BU	10* Pz	**7,2400**
84511	95317OT	ottonata	BU	10* Pz	**7,2400**

BOCCHETTA ESAGONALE 95297



Alluminio
Forma esagonale
Foro cilindro europeo
2 fori fissaggio
Dimensioni mm 52x64

Cod	Specifiche		Cf	Imb UM	Listino
84512	952970000	ottonata	SC	10* Pz	**4,3800**
84513	95297EB00	bronzata	SC	10* Pz	**4,3800**
84514	95297CR00	cromata	SC	10* Pz	**4,3800**

BOCCHETTA BOTTE 95297B



Alluminio
Forma a botte
Foro cilindro europeo
4 fori fissaggio
Dimensioni mm 52x70

Cod	Specifiche		Cf	Imb UM	Listino
84515	95297B000	ottonata	SC	10* Pz	**5,1400**
84516	95297BB00	bronzata	SC	10* Pz	**5,1400**
84517	95297BCR0	cromata	SC	10* Pz	**5,1400**

FERROGLIERA ELETTRICA 94077

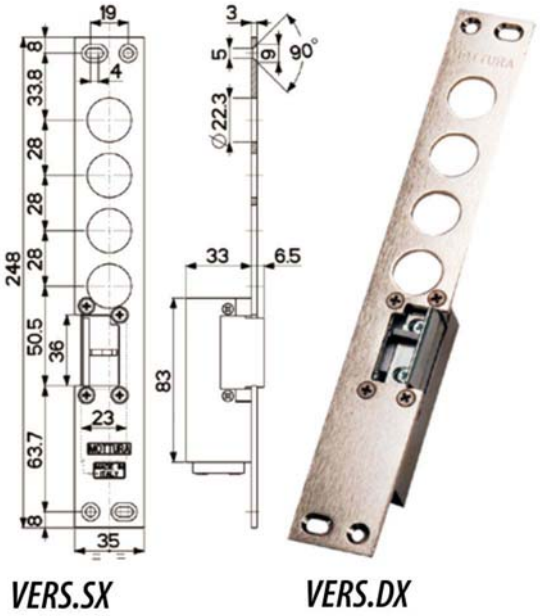

Acciaio finitura nichelata infilare
Piastra diritta apertura destra/sinistra
4 fori catenacci
Dimensioni mm 35x248 interasse 28
Fermo a giorno - Antiripetitore
Adatto serrature Mottura serie 52 84 85

Cod	Specifiche			Cf	Imb	UM	Listino
86030	94077D028N	Dx	mm 35x248	SC		Pz	**125,2000**
86031	94077S028N	Sx	mm 35x248	SC		Pz	**125,2000**

FERROGLIERA ELETTRICA 94077

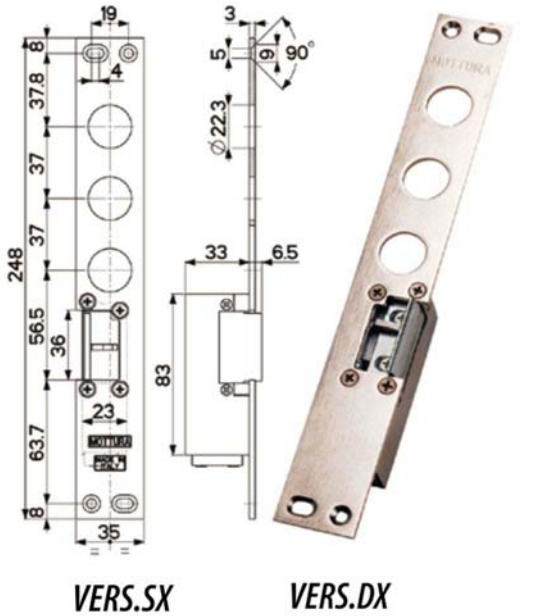

Acciaio finitura nichelata infilare
Piastra diritta apertura destra/sinistra
3 fori catenacci
Dimensioni mm 35x248 interasse 37
Fermo a giorno - Antiripetitore
Adatto serrature Mottura serie 52 84 85

Cod	Specifiche			Cf	Imb	UM	Listino
86032	94077D037N	Dx	mm 35x248	SC		Pz	**125,2000**
86033	94077S037N	Sx	mm 35x248	SC		Pz	**125,2000**

FERROGLIERA ELETTRICA BASSA 94080

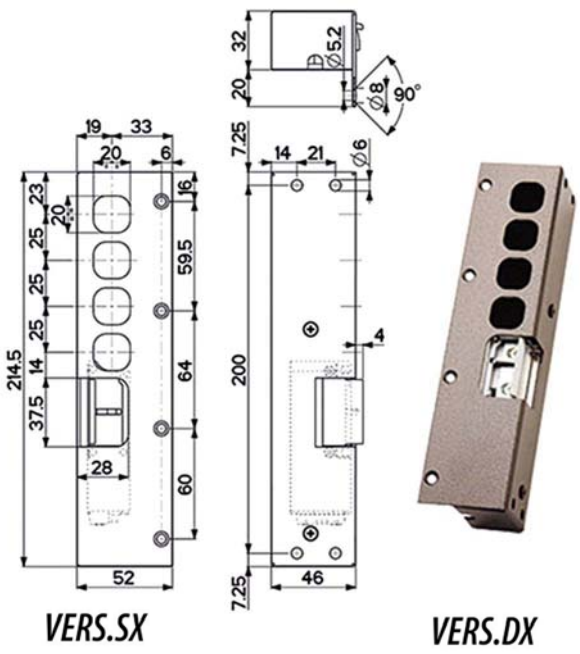

Acciaio finitura marrone bassa applicare
Piastra angolare apertura destra/sinistra
4 fori catenacci
Dimensioni mm 46x52x214,5 interasse 25
Fermo a giorno - Antiripetitore
Adatto serrature Mottura serie 20 30 38

Cod	Specifiche			Cf	Imb	UM	Listino
86034	94080VDDMN	Dx	mm 32x52x214	SC		Pz	**161,8000**
86035	94080VSDMN	Sx	mm 32x52x214	SC		Pz	**161,8000**

FERROGLIERA ELETTRICA ALTA 94081

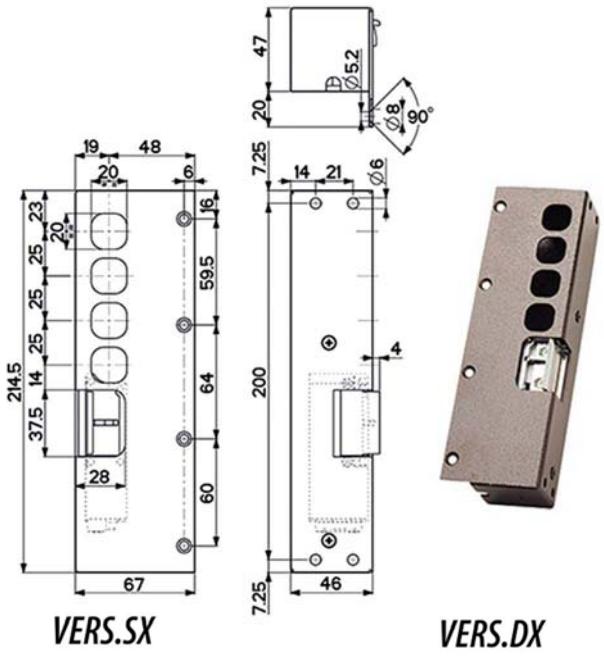

Acciaio finitura marrone alta applicare
Piastra angolare apertura destra/sinistra
4 fori catenacci
Dimensioni mm 46x67x214,5 interasse 25
Fermo a giorno - Antiripetitore
Adatto serrature Mottura serie 20 30 38

Cod	Specifiche			Cf	Imb	UM	Listino
86036	94081VDDMN	Dx	mm 28x46x214	SC		Pz	**161,8000**

Cod	Specifiche	Cf	Imb	UM	Listino

FERROGLIERA ELETTRICA ALTA 94081

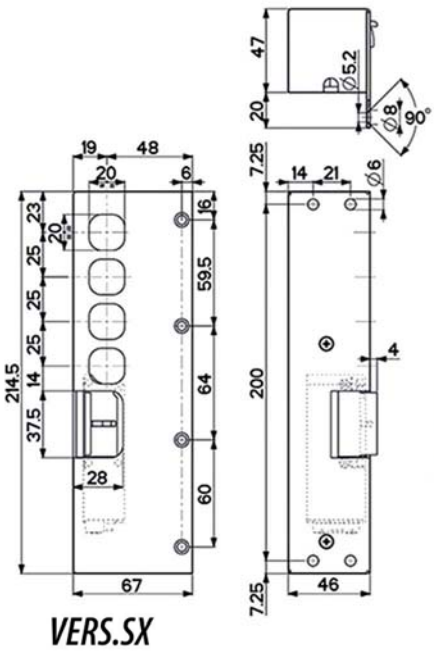

Acciaio finitura marrone alta applicare
Piastra angolare apertura destra/sinistra
4 fori catenacci
Dimensioni mm 46x67x214,5 interasse 25
Fermo a giorno - Antiripetitore
Adatto serrature Mottura serie 20 30 38

Cod							Listino
86037	94081VSDMN	Sx	mm 28x46x214	SC		Pz	**161,8000**

PIASTRA CILINDRO 99066



Acciaio zincato
Piastrina fori mm 6
Vite fissaggio cilindro
Adatta serrature MOTTURA

Cod							Listino
86038	99066D	Dx		BU	10	Pz	**3,5200**
86039	99066S	Sx		BU	10	Pz	**3,5200**

PIASTRA FISSAGGIO SERRATURE 94012



Acciaio zincato
Ambidestra - Entrata chiave mm 70
Adatta serrature Motture serie 89E305W22T
89E306W54T 89E307W54T

Cod					Listino
86200	9401200000		BU	Pz	**18,8200**

PIASTRA FISSAGGIO SERRATURE 94413



Acciaio zincato
Adatta serrature Mottura 38328
Dimensioni mm 54x135 spessore mm 2

Cod					Listino
86199	9441300000		SC	Pz	**5,0400**

PIASTRA FISSAGGIO SERRATURE 94415

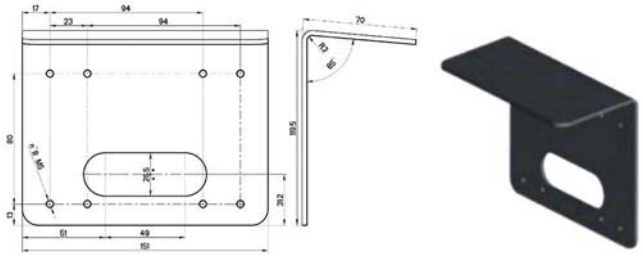

Acciaio verniciato nero
Tettuccio protettivo
Adatta serrature Mottura XDRIN

Cod					Listino
87300	94415N0000		SC	Pz	**9,7000**

Cod	Specifiche	Cf	Imb	UM	Listino

PIASTRA FISSAGGIO FERROGLIERE 94416

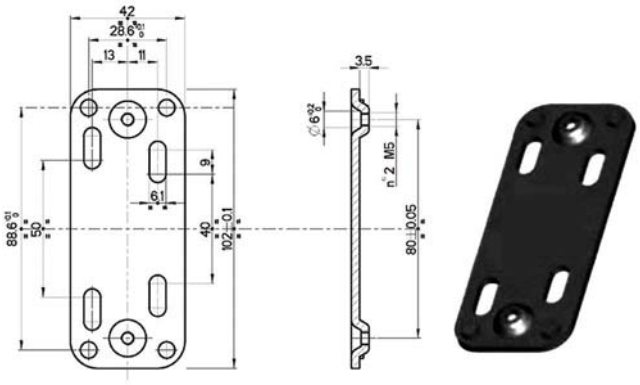

Acciaio verniciato nero
Adatta ferrogliere Mottura XDRIN

87301	94416N0000	SC		Pz	**3,1400**

PASSANTE ASTE SERRATURE 99152



Acciaio finitura marrone
Foro mm 18
Adatto supporto aste serrature sicurezza

86040	99152V00C1	BU	10	Pz	**3,2400**

CAVALLOTTO ASTE SERRATURE 99153



Acciaio finitura marrone
Rullo scorrimento regolabile
Adatto supporto aste serrature sicurezza

86041	99153V00C1	BU	10	Pz	**5,8200**

Cod	Specifiche	Cf	Imb	UM	Listino

NUCLEO RICAMBIO 91057



Nucleo ricambio
Adatto serrature doppia mappa Mottura serie:
52.N571/N771 52.NR571/NR771 54.N587/N787
Dotazione 3 chiavi DM gambo mm 50 cod.84299

86185	91057D	Dx	SC	Pz	**122,2000**
86186	91057S	Sx	SC	Pz	**122,2000**

NUCLEO RICAMBIO QUICK 91062



Nucleo ricambio
Adatto serrature doppia mappa Mottura serie:
52K 54K normali o con rinforzo chiavistelli B
Dotazione 3 chiavi DM gambo mm 50 cod.84299

86187	91062D	Dx	SC	Pz	**122,2000**
86188	91062S	Sx	SC	Pz	**122,2000**

Cod	Specifiche		Cf	Imb UM	Listino

NUCLEO RICAMBIO COMPACT 91067



Nucleo ricambio
Adatto serrature COMPACT o con rinforzo
chiavistelli B
Dotazione 3 chiavi doppia mappa gambo mm 50

86194	91067DAUI	Dx	SC	Pz	**122,2000**
86195	91067SAUI	Sx	SC	Pz	**122,2000**

NUCLEO RICAMBIO COMPACT 89760



Nucleo ricambio
Adatto serrature doppia mappa Tesio
Perni posteriori di trascinamento mm 4,2
Dotazione 3 chiavi doppia mappa gambo mm 50

86197	89760TD000	Dx	SC	Pz	**149,0000**
86198	89760TS000	Sx	SC	Pz	**149,0000**

Cod	Specifiche		Cf	Imb UM	Listino

TASTATORE DUPLICATRICI VIPER 98C99



Tastatore HSS
Utilizzo chiavi punzonate:
VIPER Profilo riservato Machieraldo
Adatto duplicatrici meccaniche

87302	98C9982800		BV	Pz	**29,6000**

FRESINO DUPLICATRICI VIPER DVACP



Fresino HSS
Utilizzo chiavi punzonate:
VIPER Profilo riservato Machieraldo
Adatto duplicatrici meccaniche

87303	DVACP60000		BV	Pz	**62,0000**

CASSAFORTE CHIAVE 111220



Da murare - Serie Personal
Serratura chiave doppia mappa
Porta monoblocco spessore mm 10
Catenacci sagomati mm 20x24
Resistenza effrazione grado S2 UNI14450:2018

86390	111220 mm 290x410 p.200		SC	Pz	**500,8000**

CASSAFORTE CHIAVE 111225



Da murare - Serie Personal
Serratura chiave doppia mappa
Porta monoblocco spessore mm 10
Catenacci sagomati mm 20x24
Resistenza effrazione grado S2 UNI14450:2018

Cod	Specifiche	Cf	Imb UM	Listino
86391	111225 mm 290x410 p.250	SC	Pz	**507,6000**

CASSAFORTE CHIAVE/COMBINAZIONE 112125



Da murare - Serie Personal
Serratura chiave doppia mappa e combinazione meccanica
Porta monoblocco mm 10
Catenacci sagomati mm 20x24
Resistenza effrazione grado S2 UNI14450:2018

Cod	Specifiche	Cf	Imb UM	Listino
86392	112125 mm 230x350 p.250	SC	Pz	**537,6000**

CHIAVE CHAMPIONS PRO



Chiave grezza punzonata
Testa rivestita plastica
Adatta per cilindri CHAMPIONS PRO
Profilo riservato Machieraldo

Cod	Specifiche	Cf	Imb UM	Listino
71820	92CP4J7C9339	SC	25* Pz	**14,7000**
88321	92CP4J7C9339 Pz 5	SA	Cf	**75,8000**

CHIAVE CILINDRI PUNZONATA PROJECT



Chiave ottone nichelato
Grezzo originale MOTTURA
Testa plastica
Adatta cilindri PROJECT DPC1

Cod	Specifiche	Cf	Imb UM	Listino
84290	DPACP5C000	BV	25* Pz	**2,0200**
86526	DPACP5C000 Pz 10	SA	Cf	**22,4000**

Cod	Specifiche	Cf	Imb UM	Listino

CHIAVE CILINDRI PUNZONATA VIPER



Chiave ottone nichelato
Grezzo originale MOTTURA
Testa plastica
Adatta cilindri VIPER DVC1
Profilo riservato Machieraldo

84291	DVACP50000		BV	20*	Pz	**2,6200**
86527	DVACP50000	Pz 10	SA		Cf	**28,4000**

CHIAVE CILINDRI PUNZONATA C10



Chiave ottone nichelato
Grezzo originale MOTTURA
Testa plastica
Adatta cilindri CHAMPIONS C10

84292	92C10B0C1	SC	10*	Pz	**7,4400**

CHIAVE CILINDRI PUNZONATA CP8 PLUS



Chiave ottone nichelato
Grezzo originale MOTTURA
Testa plastica
Adatta cilindri CHAMPIONS CP8 PLUS
Profilo riservato Machieraldo

84293	92CP8S0NC1		25	Pz	**19,7000**

CHIAVE DOPPIA MAPPA

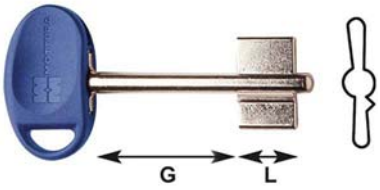

Chiave ottone nichelato
Grezzo originale MOTTURA
Testa plastica
Gambo mm 36
Adatta serie Mottura 40 42 45

Compatibile Silca 5MT7BP cod.30026

84294	92292BL5C1		SC	25*	Pz	**5,4000**
86528	92292BL5C1	Pz 10	SA		Cf	**56,2000**

Cod	Specifiche	Cf	Imb UM	Listino

CHIAVE DOPPIA MAPPA

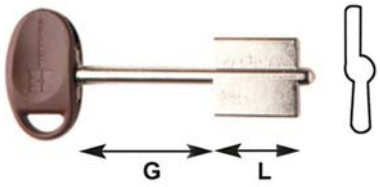

Chiave ottone nichelato
Grezzo originale MOTTURA
Testa plastica
Gambo mm 40
Adatta serie Mottura 50 64 65.563/564 e
casseforti Personal chiave a mappa spostata

Compatibile SILCA 5MT14 cod.30029

84295	92187BLUC		SC	25* Pz	**5,4000**
86529	92187BLUC	Pz 10	SA	Cf	**56,2000**

CHIAVE DOPPIA MAPPA

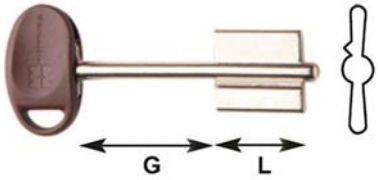

Chiave ottone nichelato
Grezzo originale MOTTURA
Testa plastica
Gambo mm 40
Adatta serie Mottura 52 52K 54 54K 68

Compatibile SILCA 5MT5BP cod.30025

84296	92187BLU5C		SC	25* Pz	**5,4000**
86530	92187BLU5C	Pz 10	SA	Cf	**56,2000**

Cod	Specifiche	Cf	Imb UM	Listino

CHIAVE DOPPIA MAPPA

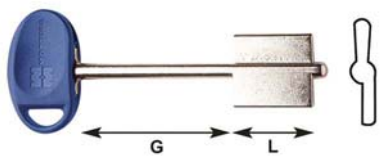

Chiave ottone nichelato
Grezzo originale MOTTURA
Testa plastica
Gambo mm 50
Adatta serie Mottura 52 64

84297	92270BLUC1		SC	25* Pz	**5,4000**
86532	92270BLUC1	Pz 10	SA	Cf	**56,2000**

CHIAVE DOPPIA MAPPA

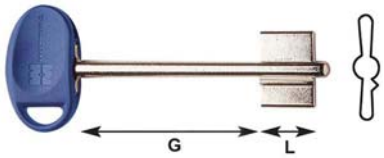

Chiave ottone nichelato
Grezzo originale MOTTURA
Testa plastica
Gambo mm 50
Adatta serrature Mottura nucleo COMPACT 6 gorges
e casseforti serie Special

84298	92294BL5C1		SC	25* Pz	**5,4000**
86533	92294BL5C1	Pz 10	SA	Cf	**56,2000**

Cod	Specifiche	Cf	Imb UM	Listino

CHIAVE DOPPIA MAPPA

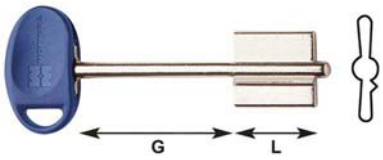

Chiave ottone nichelato
Grezzo originale MOTTURA
Testa plastica
Gambo mm 50
Adatta per serie 52 52K 54 54K 68

84299	92269BL5C1	SC	25* Pz	**5,4000**
86531	92269BL5C1 Pz 10	SA	Cf	**56,2000**

CHIAVE DOPPIA MAPPA

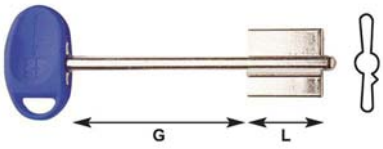

Chiave ottone nichelato
Grezzo originale MOTTURA
Testa plastica
Gambo mm 60
Adatta serie Mottura 52 52K 54 54K

84301	92106BLU5C	SC	25* Pz	**5,4000**
86535	92106BL5C1 Pz 10	SA	Cf	**56,2000**

CHIAVE DOPPIA MAPPA

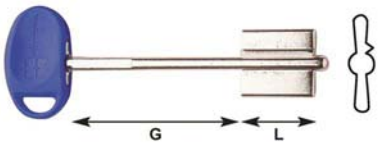

Chiave ottone nichelato
Grezzo originale MOTTURA
Testa plastica
Gambo mm 60
Adatta serie Mottura 20 50 64

Compatibile SILCA MTNBP cod.30019

84300	92106BLU4C1	SC	25* Pz	**5,4000**
86534	92106BLU4C1 Pz 10	SA	Cf	**56,2000**

CHIAVE DOPPIA MAPPA

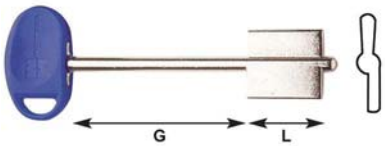

Chiave ottone nichelato
Grezzo originale MOTTURA
Testa plastica
Gambo mm 60
Adatta serie Mottura 561

Compatibile SILCA MTNCBP cod.30018

84302	92106BLUC1	SC	25* Pz	**5,4000**
86536	92106BLUC1 Pz 10	SA	Cf	**56,2000**

Cod	Specifiche		Cf	Imb UM	Listino

CHIAVE DOPPIA MAPPA

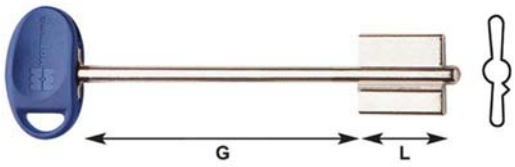

Chiave ottone nichelato
Grezzo originale MOTTURA
Testa plastica
Gambo mm 85
Adatta serie Mottura 20 50 64

84303	921880005		SC	25* Pz	**7,2400**
86538	921880005	Pz 10	SA	Cf	**74,6000**

CHIAVE DOPPIA MAPPA

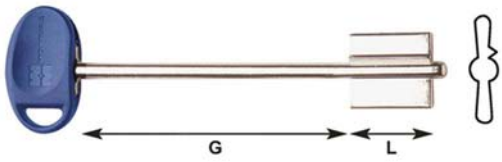

Chiave ottone nichelato
Grezzo originale MOTTURA
Testa plastica
Gambo mm 85
Adatta serie Mottura 20 52Y 54Y

84304	921880004		SC	25* Pz	**7,2400**
86537	921880004	Pz 10	SA	Cf	**74,6000**

Cod	Specifiche		Cf	Imb UM	Listino

CHIAVE POMPA GAMBO A 92105A

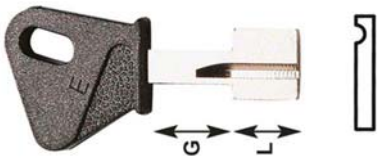

Chiave ottone nichelato
Grezzo originale MOTTURA
Testa plastica
Pompa - Gambo profilo A
Adatta serrature sicurezza MOTTURA

Compatibile SILCA MT4P cod.30022

84518	92105ABLC1	blu	SC	10* Pz	**4,3600**
84519	92105ANMC1	nero metallizzato	SC	10* Pz	**4,3600**
84520	92105AVRC1	verde	SC	10* Pz	**4,3600**

CHIAVE POMPA GAMBO C 92105C

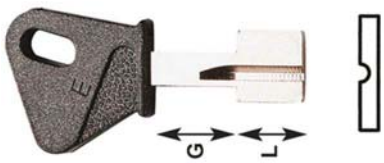

Chiave ottone nichelato
Grezzo originale MOTTURA
Testa plastica
Pompa - Gambo profilo C
Adatta serrature sicurezza MOTTURA

Compatibile SILCA MT3P cod.30021

84521	92105CBLC1	blu	SC	10* Pz	**4,3600**
84522	92105CNMC1	nero metallizzato	SC	10* Pz	**4,3600**
84523	92105CVRC1	verde	SC	10* Pz	**4,3600**

Cod	Specifiche	Cf	Imb UM	Listino

CHIAVE POMPA GAMBO E 92105E

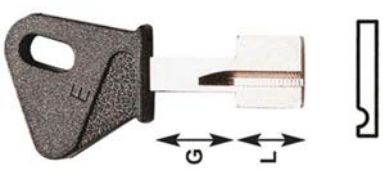

Chiave ottone nichelato
Grezzo originale MOTTURA
Testa plastica
Pompa - Gambo profilo E
Adatta serrature sicurezza MOTTURA

Compatibile SILCA MT2P cod.30020

84524	92105EBLC1	blu	SC	10* Pz	**4,3600**
84525	92105ENMC1	nero metallizzato	SC	10* Pz	**4,3600**
84526	92105EVRC1	verde	SC	10* Pz	**4,3600**

Cod	Specifiche	Cf	Imb UM	Listino

Cod	Specifiche	Cf	Imb	UM	Listino

CHIUDICANCELLO CARDINE AGILE



Corpo alluminio pressofuso
Meccanismo a molla regolabile
Funzione arresto 90^
Reversibile - Utilizzabile come apricancello
Adatto cancelli lunghezza massima cm 120 kg 55
Utilizzabile come cardine con staffa inclusa
Applicabile su cardine pre esistente, montante cancello o muratura con accessori non inclusi

85297	2000	nero		SC	Pz	**144,4000**

STAFFA CHIUDICANCELLO RETROFIT AGILE



Acciaio zincato
Staffa supporto regolabile
Adatta utilizzo chiudicancello Agile in asse su cardine pre esistente

85298	2000/B	zincato		BU	Pz	**16,2400**

BRACCIO CHIUDICANCELLO COMPASSO AGILE



Acciaio zincato
Braccetto snodato angolato
Adatto utilizzo chiudicancello Agile su montante cancello o muratura laterale

85299	2000/L	zincato		SC	Pz	**33,4000**

BRACCIO CHIUDICANCELLO GUIDA AGILE



Acciaio zincato
Braccetto fisso con guida a scivolo
Adatto utilizzo chiudicancello Agile su montante cancello o muratura laterale

85300	2000/M	zincato		SC	Pz	**53,4000**

Cod	Specifiche	Cf	Imb	UM	Listino

ELETTROSERRATURA INF.FASCE ALL DM F6971

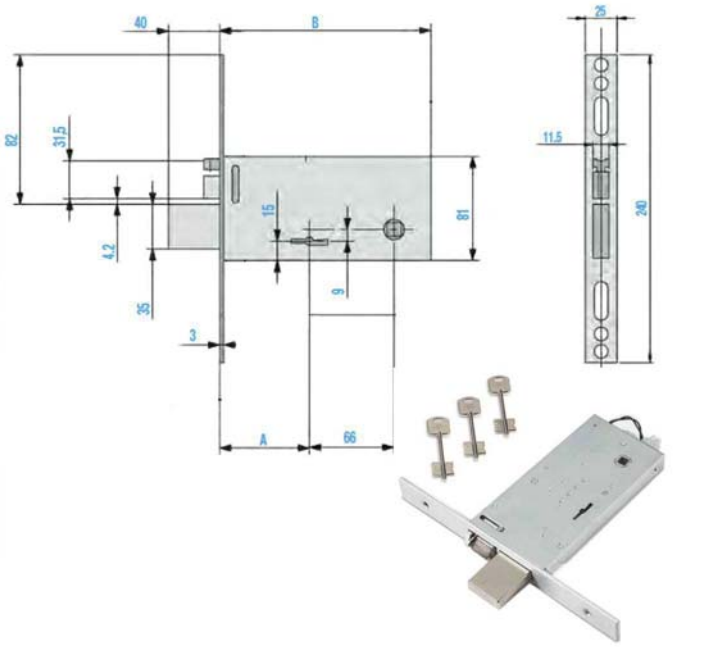

Elettroserratura V 12 porte alluminio infilare
Acciaio zincato - Frontale inox - Senza incontro
Catenaccio+scrocco reversibile
4 mandate - Quadro maniglia mm 8
Doppia mappa
Scatola mm 165x81 - Frontale mm 25x240

82341 F6971 E70 SC 10 Pz **162,6000**

ELETTROSERRATURA INF.FASCE ALL DM F6991

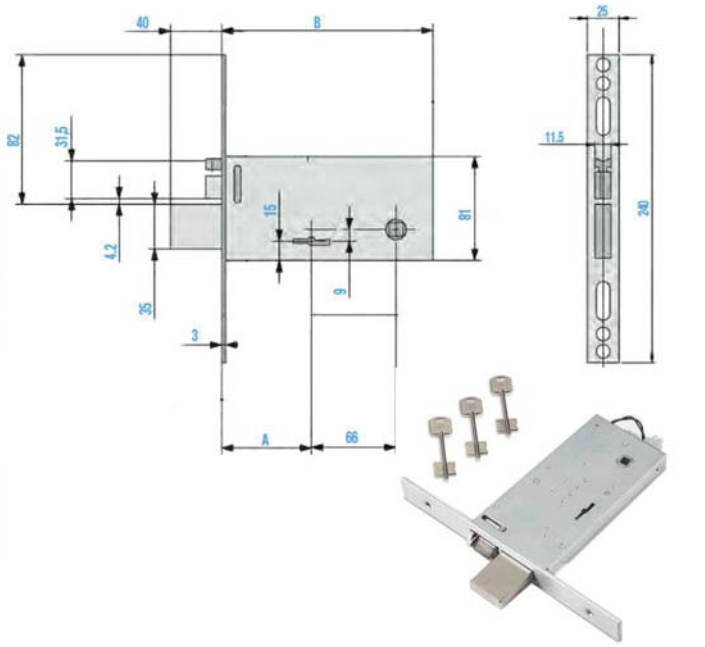

Elettroserratura V 12 porte alluminio infilare
Acciaio zincato - Frontale inox - Senza incontro
Catenaccio+scrocco reversibile
4 mandate - Quadro maniglia mm 8
Doppia mappa
Scatola mm 185x81 - Frontale mm 25x240

82342 F6991 E90 SC 10 Pz **162,6000**

ELETTROSERRATURA INF.FASCE ALL DM F6973

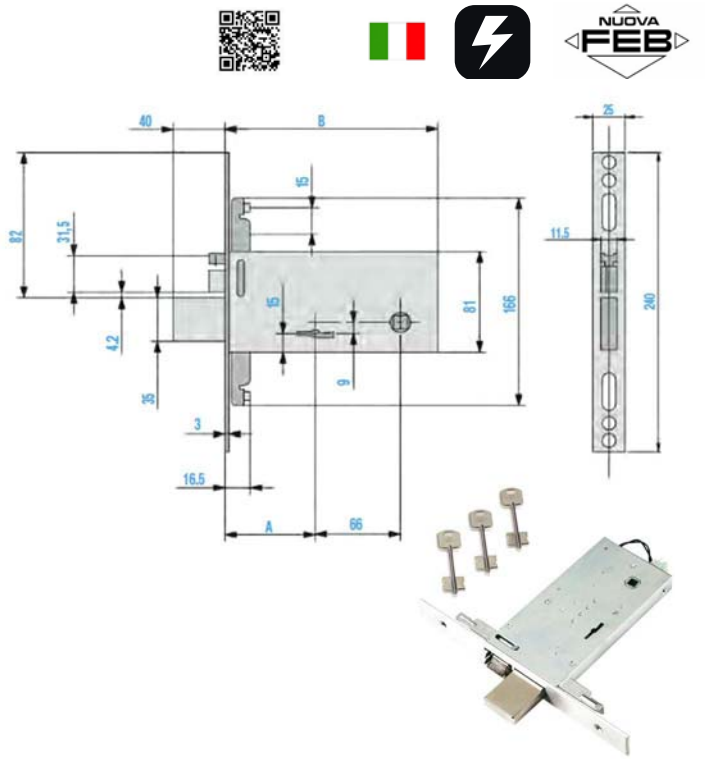

Elettroserratura V 12 porte alluminio infilare
Acciaio zincato - Frontale inox - Senza incontro
Catenaccio+scrocco reversibile
4 mandate - Quadro maniglia mm 8
Doppia mappa
Triplice - Predisposizione chiusure supplementari
Scatola mm 165x81 - Frontale mm 25x240

82343 F6973 E70 SC 10 Pz **169,2000**

ELETTROSERRATURA APPLICARE FERRO NF5011

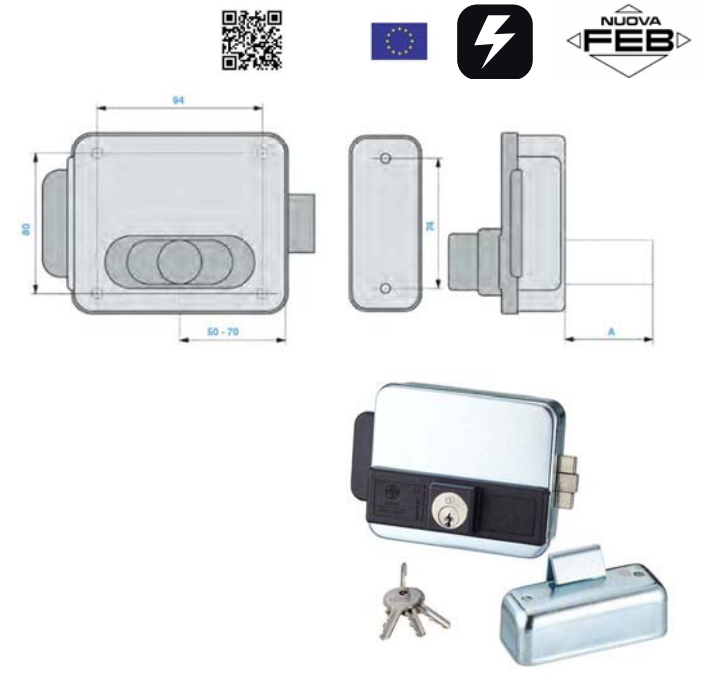

Elettroserratura V 8/12 porte ferro applicare
Acciaio zincato
Scrocco autobloccante
Bocchetta - Frontale reversibile
Cilindro fisso sporgenza mm 50
Entrata regolabile mm 50/70
Incontro altezza regolabile

82344 NF5011/1 SC Pz **67,0000**

Cod	Specifiche	Cf	Imb	UM	Listino

ELETTROSERRATURA APPLICARE FERRO NF5012



Elettroserratura V 8/12 porte ferro applicare
Acciaio zincato
Scrocco autobloccante
Bocchetta - Frontale reversibile
Cilindro staccato sporgenza mm 50
Entrata regolabile mm 50/70
Incontro altezza regolabile

82345	NF5012/1		SC	Pz	**67,0000**

ELETTROSERRATURA APPLICARE FERRO NF5013



Elettroserratura V 8/12 porte ferro applicare
Acciaio zincato
Scrocco autobloccante
Bocchetta - Frontale reversibile
Cilindro fisso sporgenza mm 50
Entrata regolabile mm 50/70
Incontro altezza regolabile - Pulsante interno

82346	NF5013/1		SC	Pz	**67,0000**

Cod	Specifiche	Cf	Imb	UM	Listino

MANIGLIONE ELETTROLAMPO LATERALE NF9403



Maniglione elettrico V 12 uscite d'emergenza
Carter acciaio verniciato nero
Scrocco autobloccante - Chiusura laterale
Barra orizzontale non inclusa

82348	NF9403/D Dx		SC	Pz	**379,8000**
82349	NF9403/S Sx		SC	Pz	**379,8000**

BARRA ORIZZONTALE MANIGLIONI NF19210



Barra tonda
Acciaio verniciato grigio
Adatta per maniglioni CORNI Elettrolampo

82350	NF19210 cm 120		SC	6	Pz	**14,5600**

CILINDRO INFILARE OVALE MANIGLIONI NF150



Cilindro infilare ottone
Profilo ovale
3 chiavi
Adatto per maniglioni CORNI Elettrolampo

82351	NF150 21-55-76		SC	Pz	**39,0000**

Cod	Specifiche	Cf	Imb	UM	Listino

BOBINA ELETTROSERRATURE VOLT 12 NF804



Bobina ricambio per elettroserrature Nuova Feb:
NF5011 NF5012 NF5013 NF5014 NF5015 NF5016
NF5021 NF5025

Cod	Specifiche	Cf	Imb	UM	Listino
82347	NF804	SC		Pz	**31,6000**

Cod	Specifiche	Cf	Imb	UM	Listino

CILINDRO INFILARE OVALE 140

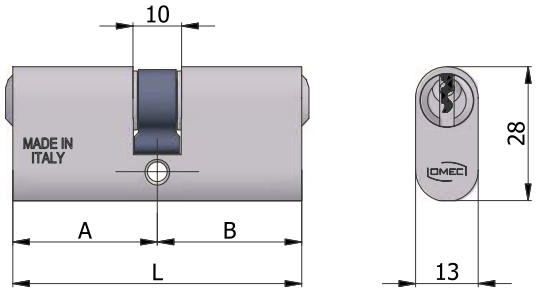

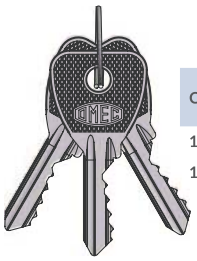

COD.	L	A	B		
140/03 L	54	27	27	5	103/05
140/04 L	60	30	30	5	103/05

Cilindro alluminio doppio
Perni acciaio inox
Camma acciaio
3 chiavi

83795	140/03L	54-27-27		SC	10	Pz	**14,4800**
83796	140/04L	60-30-30		SC	10	Pz	**17,6400**

CILINDRO INFILARE OVALE 2140

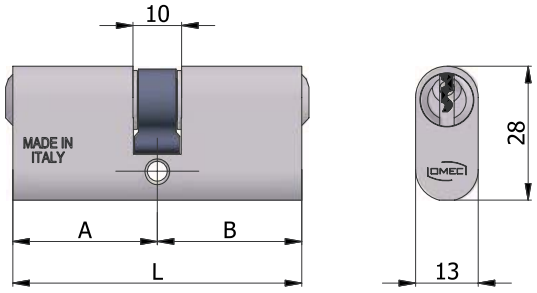

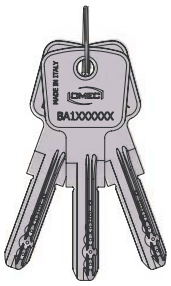

COD.	L	A	B		
2140/04 L	60	30	30	6	2040/06

Cilindro alluminio doppio
Perni acciaio inox
Camma acciaio
3 chiavi punzonate

83797	2140/04L	60-30-30		SC	10	Pz	**34,2000**

Cod	Specifiche	Cf	Imb	UM	Listino

SERRATURA INFILARE MONTANTI ALL 350

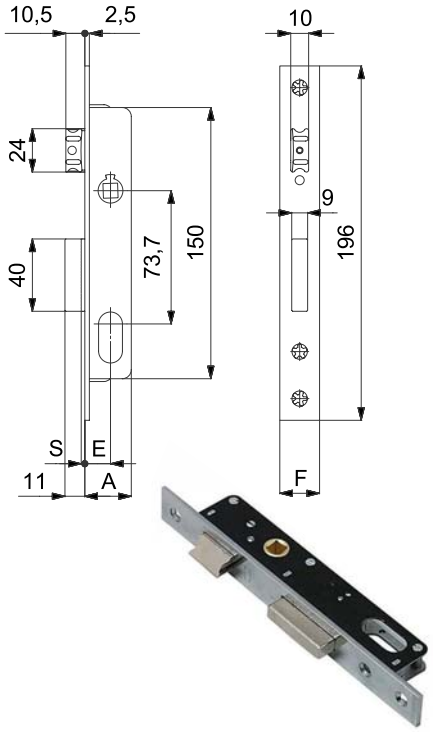

Serratura zincata infilare alluminio montanti
Catenaccio - Scrocco reversibile - Quadro mm 8
Scrocco lega nichelata antirumore
1 mandata - Misura scatola mm 26x150
Misura frontale inox 16x196 - Entrata 15
Cilindro non incluso

83818	350	F16	E15	SC	10	Pz	**30,0000**

Cod	Specifiche	Cf	Imb UM	Listino

SERRATURA INFILARE MONTANTI ALL 330

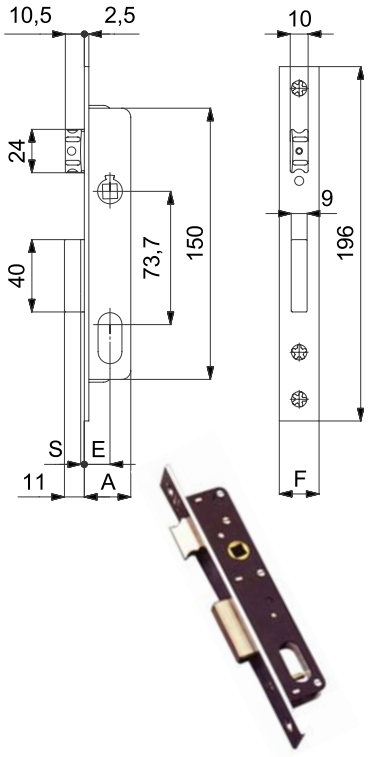

Serratura zincata infilare alluminio montanti
Catenaccio - Scrocco reversibile - Quadro mm 8
Scrocco lega nichelata antirumore
1 mandata - Misura scatola mm 31x150
Misura frontale inox 16x196 - Entrata 20
Cilindro non incluso

83819	330	F16	E20		SC	10	Pz	**30,0000**

Cod	Specifiche	Cf	Imb UM	Listino

SERRATURA INFILARE FASCE ALLUMINIO 370

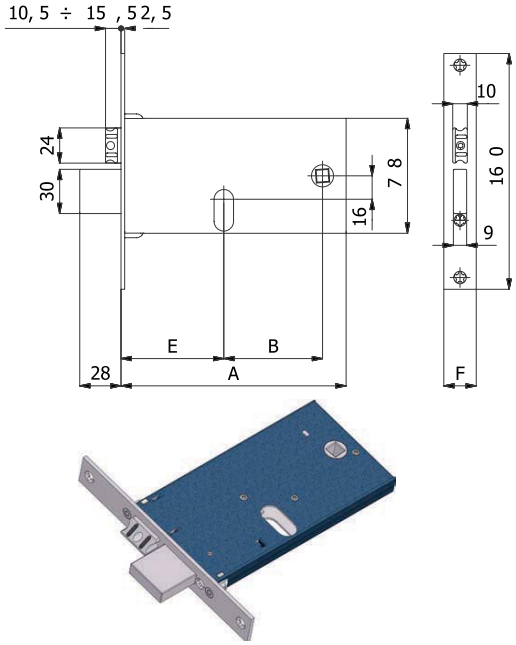

Serratura zincata infilare alluminio fasce
Catenaccio - Scrocco reversibile - Quadro mm 8
Scrocco lega nichelata antirumore
2 mandate - Misura scatola mm 133x78
Misura frontale inox 16x160/22x160 - Entrata 60
Cilindro non incluso

83814	370	F16	E60		SC	10	Pz	**31,2000**
83815	370	F22	E60		SC	10	Pz	**31,2000**

SERRATURA INFILARE FASCE ALLUMINIO 380

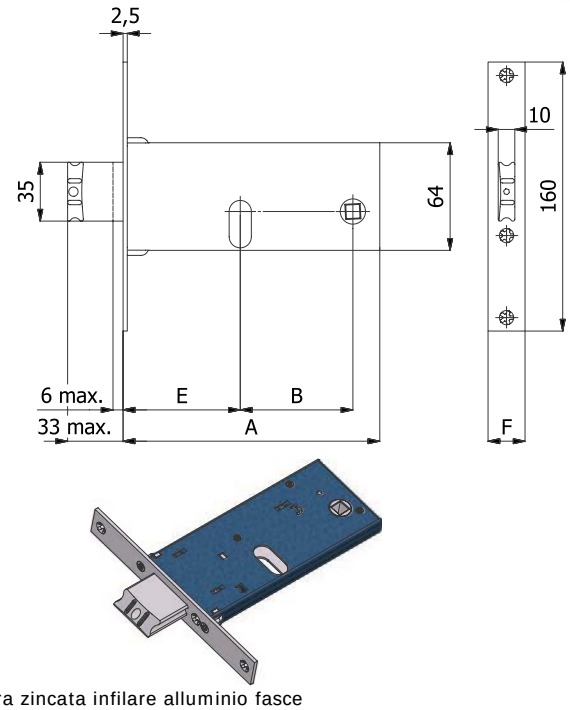

Serratura zincata infilare alluminio fasce
Scrocco catenaccio incorporato reversibile Q8
Scrocco lega nichelata antirumore
2 mandate - Misura scatola mm 133x64
Misura frontale inox 16x160/22x160 - Entrata 60
Cilindro non incluso

83802	380	F16	E60		SC	10	Pz	**22,8000**
83803	380	F22	E60		SC	10	Pz	**22,8000**

Cod	Specifiche	Cf	Imb UM	Listino

SERRATURA INFILARE FASCE ALLUMINIO 390

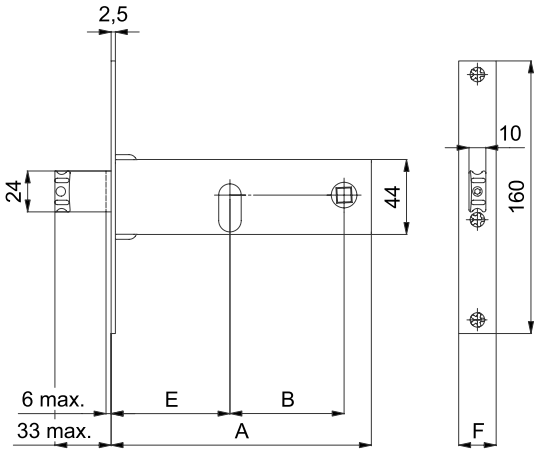



Serratura zincata infilare alluminio fasce
Scrocco catenaccio incorporato reversibile Q8
Scrocco lega nichelata antirumore
2 mandate - Misura scatola mm 133x44
Misura frontale inox 16x160/22x160 - Entrata 60
Cilindro non incluso

83808	390	F16	E60		SC	10	Pz	**22,8000**
83809	390	F22	E60		SC	10	Pz	**22,8000**

SERRATURA INFILARE FASCE ALLUMINIO 770

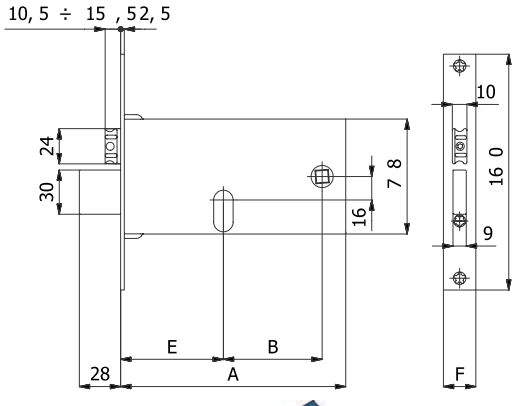



Serratura zincata infilare alluminio fasce
Catenaccio - Scrocco reversibile - Quadro mm 8
Scrocco lega nichelata antirumore
2 mandate - Misura scatola mm 153x78
Misura frontale inox 16x160/22x160 - Entrata 70
Cilindro non incluso

83816	770	F16	E70		SC	10	Pz	**31,2000**
83817	770	F22	E70		SC	10	Pz	**31,2000**

Cod	Specifiche	Cf	Imb UM	Listino

SERRATURA INFILARE FASCE ALLUMINIO 780

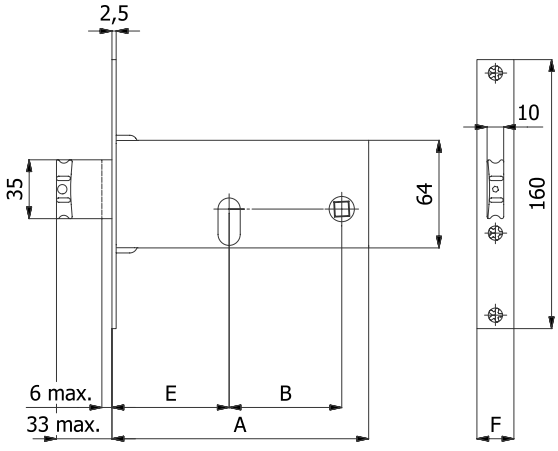

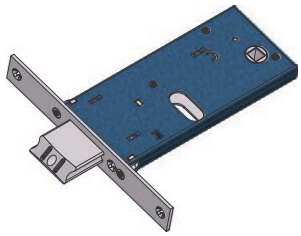

Serratura zincata infilare alluminio fasce
Scrocco catenaccio incorporato reversibile Q8
Scrocco lega nichelata antirumore
2 mandate - Misura scatola mm 153x64
Misura frontale inox 16x160/22x160 - Entrata 70
Cilindro non incluso

83804	780	F16	E70		SC	10	Pz	**22,8000**
83805	780	F22	E70		SC	10	Pz	**22,8000**

Cod	Specifiche	Cf	Imb UM	Listino

SERRATURA INFILARE FASCE ALLUMINIO 790

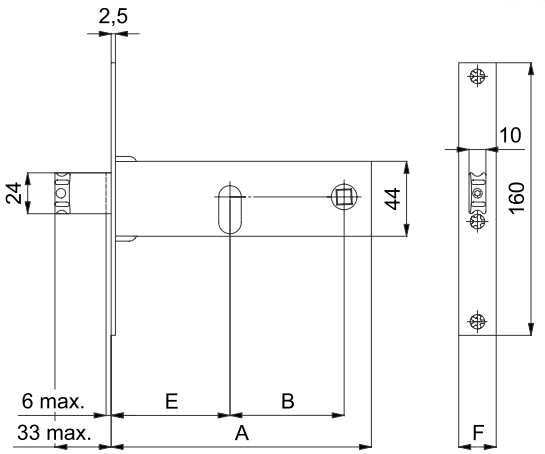

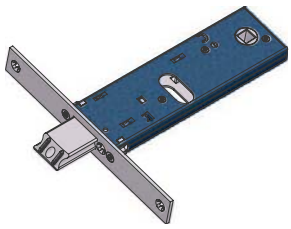

Serratura zincata infilare alluminio fasce
Scrocco catenaccio incorporato reversibile Q8
Scrocco lega nichelata antirumore
2 mandate - Misura scatola mm 153x44
Misura frontale inox 16x160/22x160 - Entrata 70
Cilindro non incluso

83810	790	F16	E70		SC	10	Pz	**22,8000**
83811	790	F22	E70		SC	10	Pz	**22,8000**

Cod	Specifiche	Cf	Imb UM	Listino

SERRATURA INFILARE FASCE ALLUMINIO 880

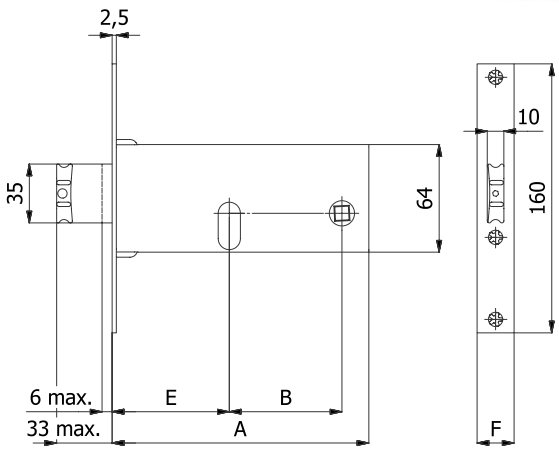

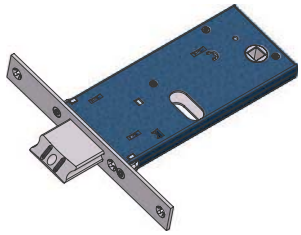

Serratura zincata infilare alluminio fasce
Scrocco catenaccio incorporato reversibile Q8
Scrocco lega nichelata antirumore
2 mandate - Misura scatola mm 163x64
Misura frontale inox 16x160/22x160 - Entrata 80
Cilindro non incluso

83806	880	F16	E80		SC	10	Pz	**22,8000**
83807	880	F22	E80		SC	10	Pz	**22,8000**

Cod	Specifiche	Cf	Imb	UM	Listino

SERRATURA INFILARE FASCE ALLUMINIO 890

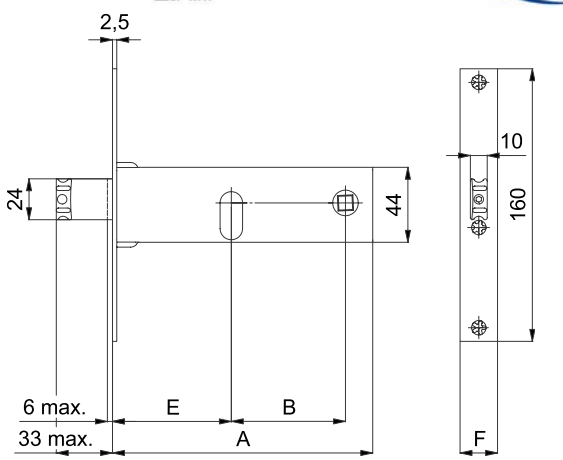

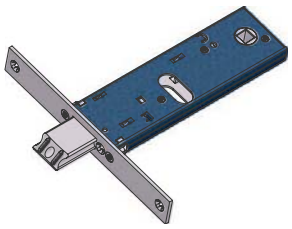

Serratura zincata infilare alluminio fasce
Scrocco catenaccio incorporato reversibile Q8
Scrocco lega nichelata antirumore
2 mandate - Misura scatola mm 163x44
Misura frontale inox 16x160/22x160 - Entrata 80
Cilindro non incluso

83812	890	F16	E80		SC	10	Pz	**22,8000**
83813	890	F22	E80		SC	10	Pz	**22,8000**

ELETTROSERRATURA INF.FASCE ALLUMINIO 377

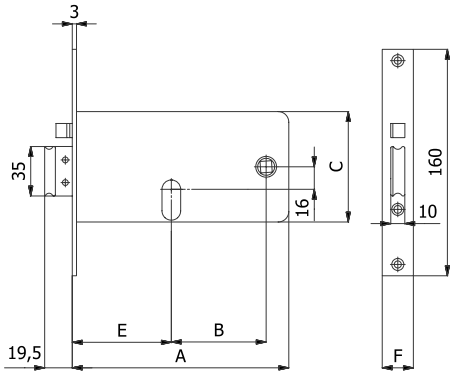



Elettroserratura V12 infilare alluminio fasce
Catenaccio - Scrocco reversibile - Quadro mm 8
Scrocco ottone cromato
1 mandata - Misura scatola mm 133x84
Misura frontale acciaio 16x160 - Entrata 60
Cilindro non incluso

83801	377	F16	E60		SC	10	Pz	**85,8000**

ELETTROSERRATURA INF.FASCE ALLUMINIO 378

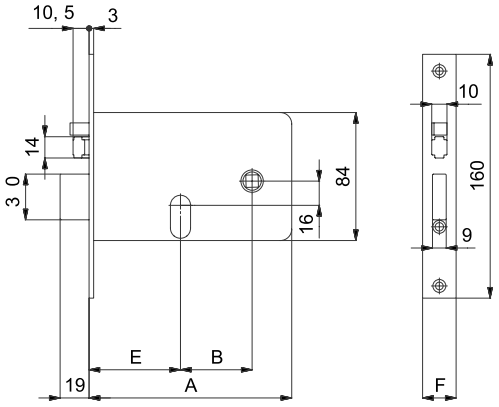



Elettroserratura V12 infilare alluminio fasce
Catenaccio - Scrocco - Quadro mm 8
Scrocco lega nichelata
2 mandate - Misura scatola mm 133x84
Misura frontale acciaio 16x160 - Entrata 60
Cilindro non incluso

83798	378	F16	E60	Dx	SC	10	Pz	**90,2000**
83799	378	F16	E60	Sx	SC	10	Pz	**90,2000**

ELETTROSERRATURA INF.FASCE ALLUMINIO 388

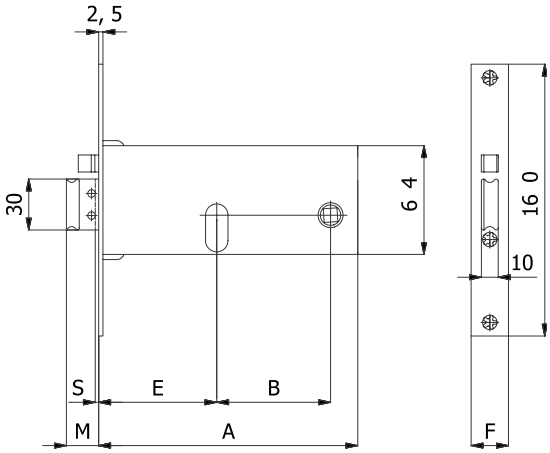



Elettroserratura V12 infilare alluminio fasce
Catenaccio - Scrocco reversibile - Quadro mm 8
Scrocco lega nichelata
1 mandata - Misura scatola mm 133x64
Misura frontale inox 16x160 - Entrata 60
Cilindro non incluso

83800	388	F16	E60		SC	10	Pz	**85,8000**

Cod	Specifiche	Cf	Imb UM	Listino

CILINDRO LEVETTA 160041

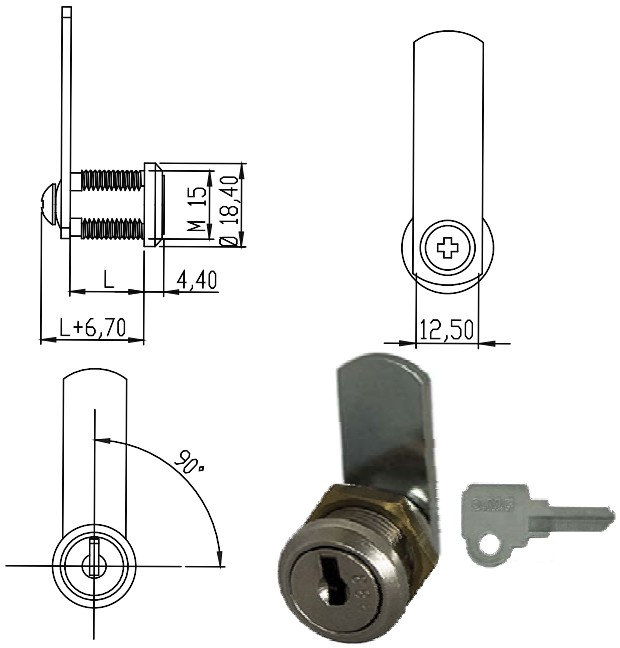

Metallo pressofuso nichelato
Diametro mm 15
Lunghezza mm 10
Angolazione apertura 180^ destra/sinistra
2 chiavi cod.89860

89854	mm 15x10	24	Pz	**7,2400**

CILINDRO LEVETTA 100400

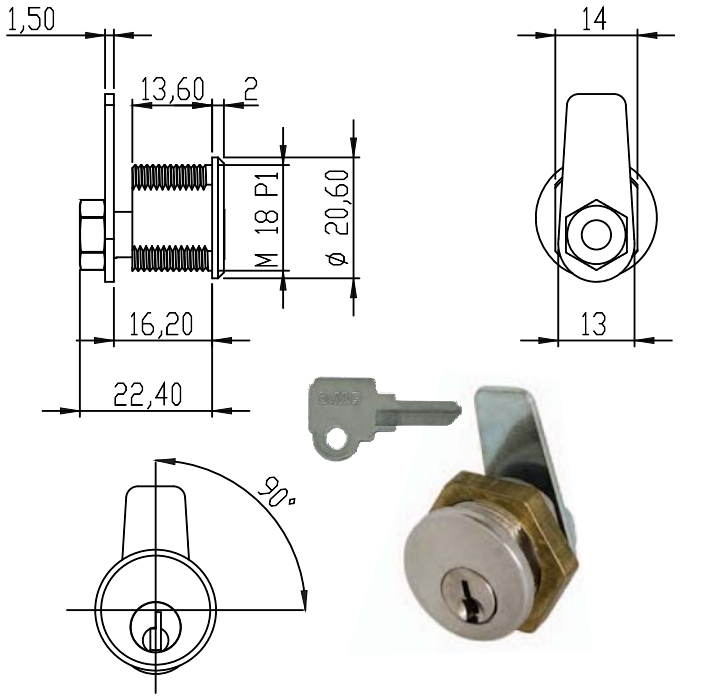

Metallo pressofuso e ottone nichelato
Diametro mm 18
Lunghezza mm 13
Angolazione apertura 90^ destra
2 chiavi cod.89860

Compatibile casellari postali SEAT

83716	mm 18x13	25	Pz	**12,1200**

CILINDRO LEVETTA 162500

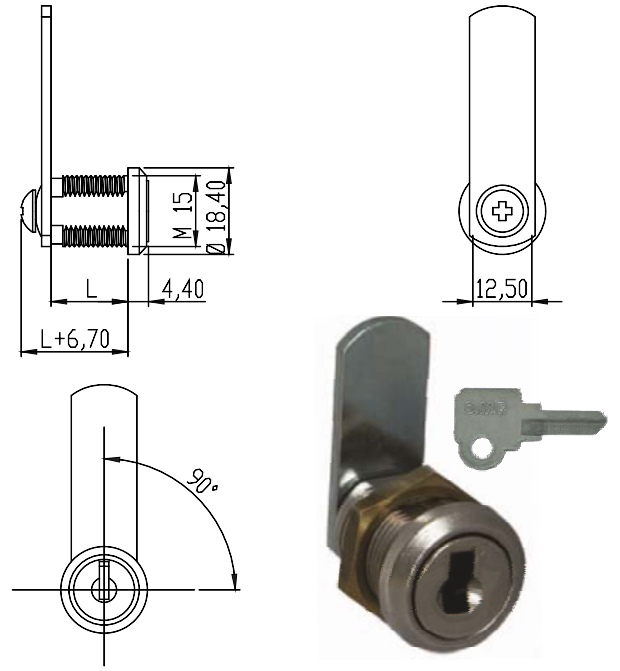

Metallo pressofuso nichelato
Diametro mm 15
Lunghezza mm 16
Angolazione apertura 180^ destra
2 chiavi cod.89860

83717	mm 15x16	24	Pz	**7,7000**

CILINDRO LEVETTA 161950

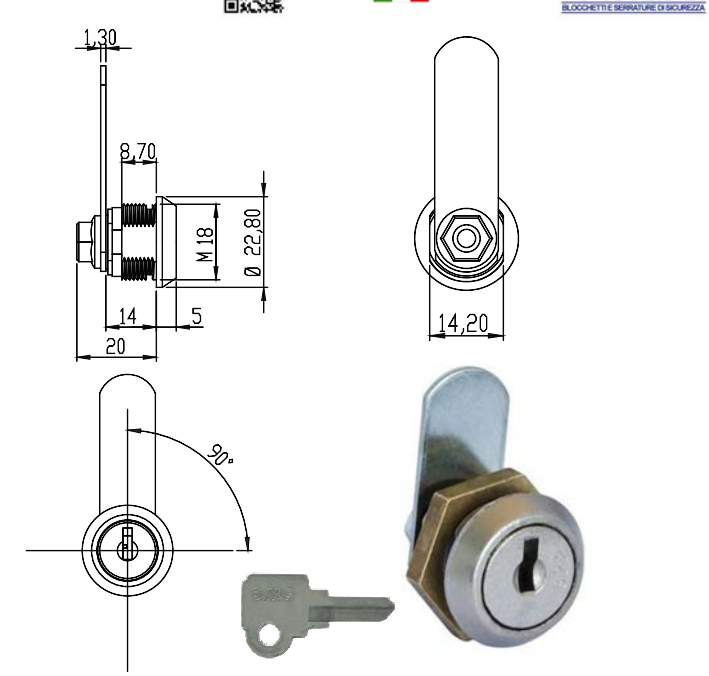

Metallo pressofuso nichelato
Diametro mm 18
Lunghezza mm 13
Angolazione apertura 180^ destra
2 chiavi cod.89860

89855	mm 18x13	24	Pz	**7,3400**

Cod	Specifiche	Cf	Imb UM	Listino

CILINDRO LEVETTA 163476

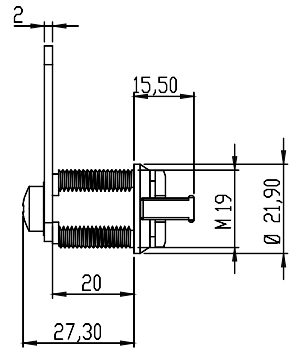

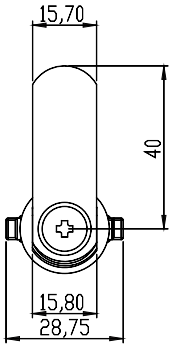

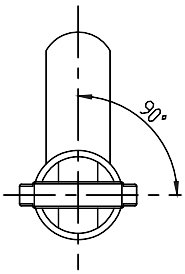



Metallo pressofuso nichelato
Diametro mm 19
Lunghezza mm 20
Angolazione apertura 90^ destra
Chiusura manopola pressofusa

83721 mm 19x20 24 Pz **6,2600**

CILINDRO LEVETTA 160410

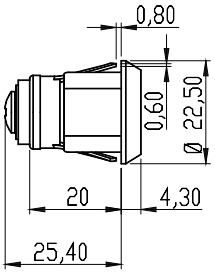

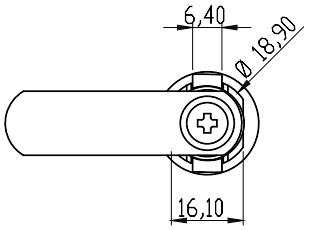

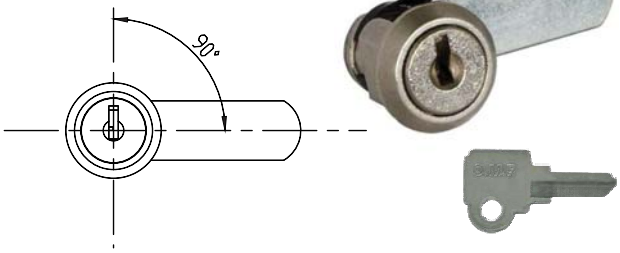

Metallo pressofuso nichelato
Diametro mm 19
Lunghezza mm 20
Angolazione apertura 180^ destra
2 chiavi cod.89860

89856 mm 19x20 20 Pz **8,1000**

CILINDRO LEVETTA 165573

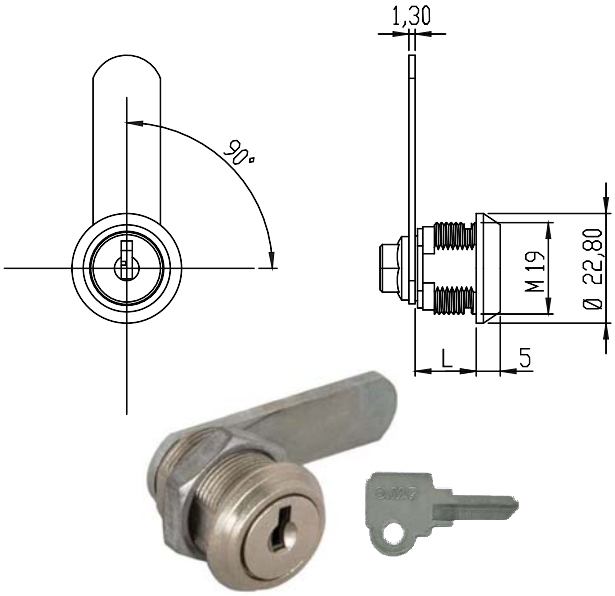

Metallo pressofuso nichelato
Diametro mm 16
Lunghezza mm 16
Angolazione apertura 180^ destra/sinistra
2 chiavi cod.89860

89852 mm 16x16 20 Pz **7,8400**

CILINDRO LEVETTA 165580

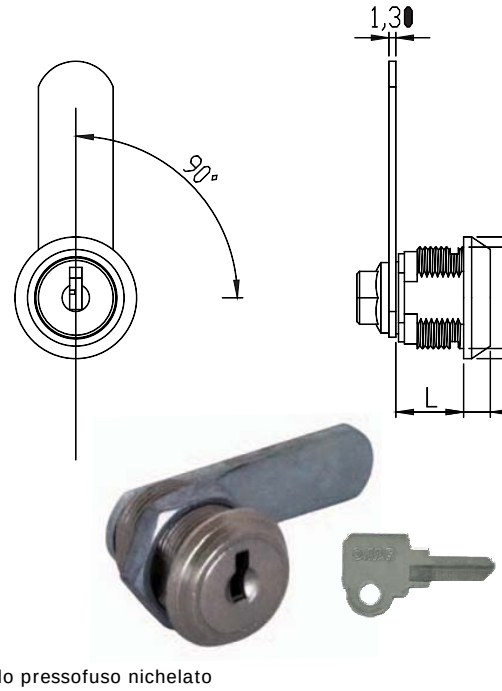

Metallo pressofuso nichelato
Diametro mm 19
Lunghezza mm 20
Angolazione apertura 90^ destra
2 chiavi cod.89860

83719 mm 19x20 20 Pz **8,4200**

Cod	Specifiche	Cf	Imb UM	Listino

CILINDRO LEVETTA 165631

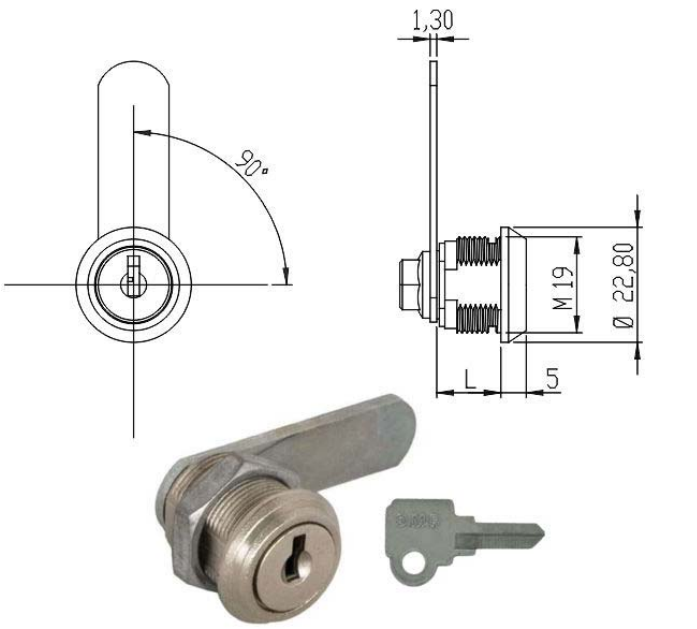

Metallo pressofuso nichelato
Diametro mm 19
Lunghezza mm 25
Angolazione apertura 180^ destra/sinistra
2 chiavi cod.89860

89853	mm 19x25	20	Pz	**8,7600**

CILINDRO LEVETTA 240051

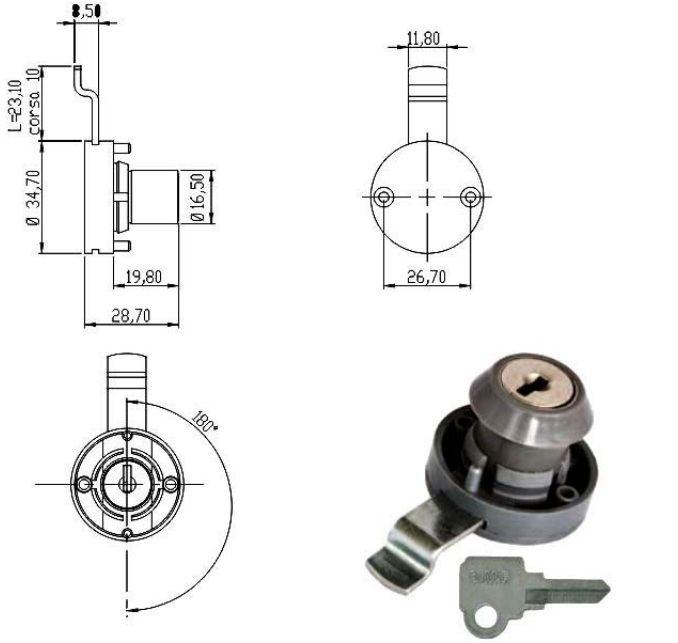

Metallo pressofuso nichelato - Basetta plastica
Diametro mm 17
Lunghezza mm 20
Angolazione apertura 340^ destra
2 chiavi cod.89860

83722	mm 17x20	24	Pz	**9,1000**

CILINDRO LEVETTA 165838

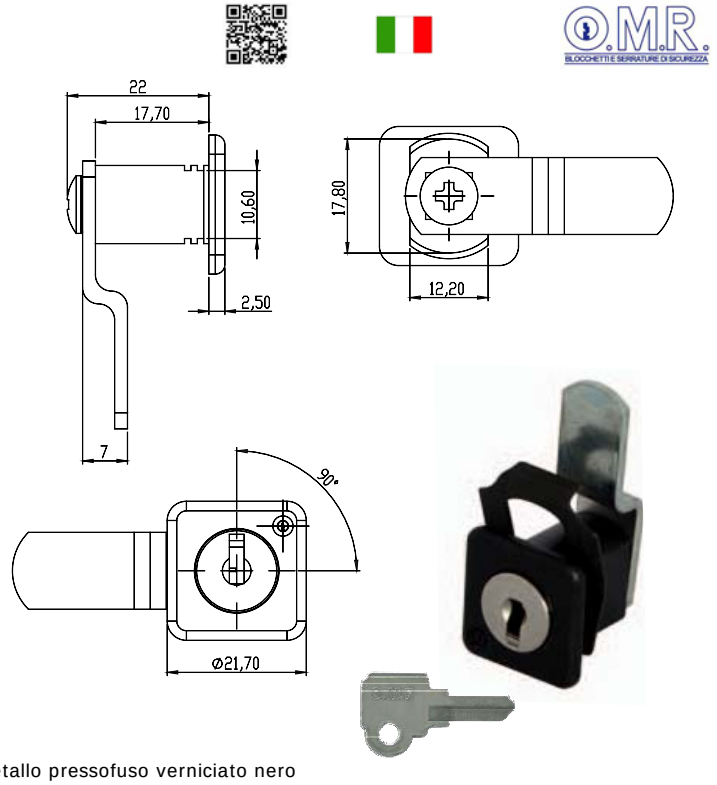

Metallo pressofuso verniciato nero
Dimensioni mm 21,7x21,7
Lunghezza mm 18
Angolazione apertura 90^ destra
2 chiavi cod.89860

83718	mm 18	24	Pz	**8,7600**

CILINDRO LEVETTA 165644-165645

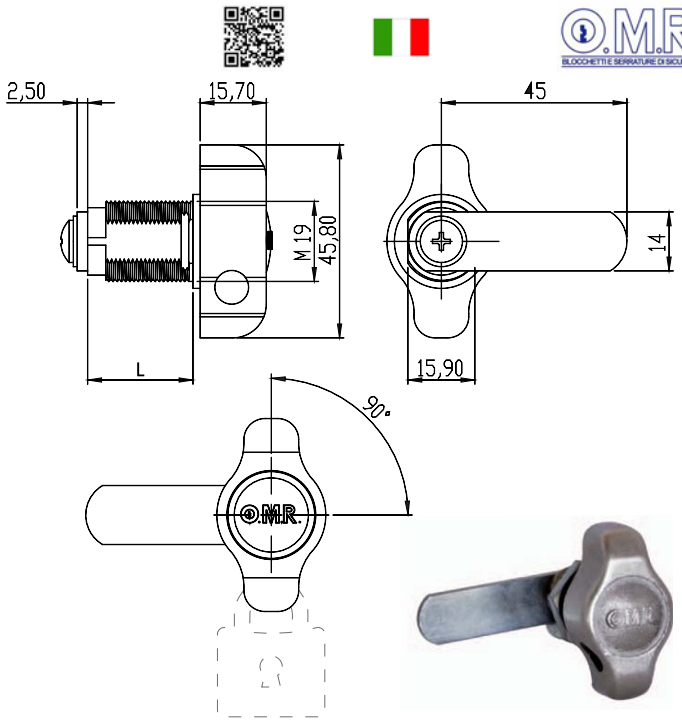

Metallo pressofuso nichelato
Diametro mm 19
Lunghezza mm 28
Angolazione apertura 90^ destra/sinistra
Chiusura manopola pressofusa lucchettabile

83724	mm 19x28	Dx	20	Pz	**8,0600**
83725	mm 19x28	Sx	20	Pz	**8,0600**

Cod	Specifiche	Cf	Imb UM	Listino

CILINDRO LEVETTA 163418

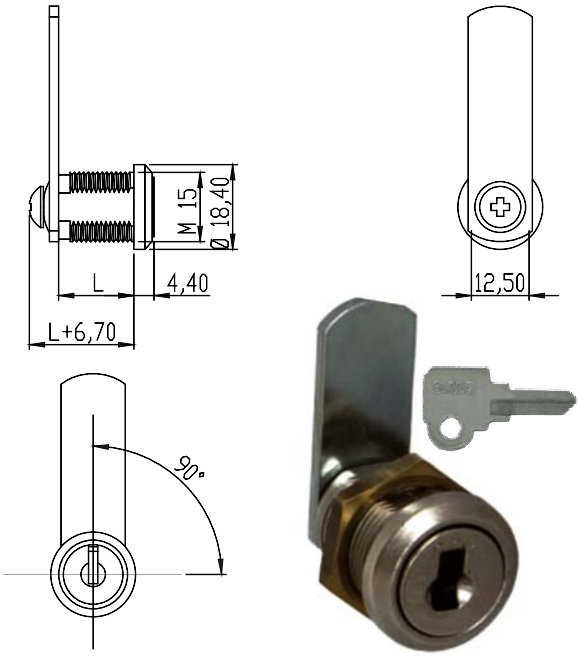

Metallo pressofuso nichelato
Diametro mm 15
Lunghezza mm 30
Angolazione apertura 180^ destra
2 chiavi cod.89860

83727	mm 15x30	24	Pz	**8,9800**

CILINDRO LEVETTA 63255

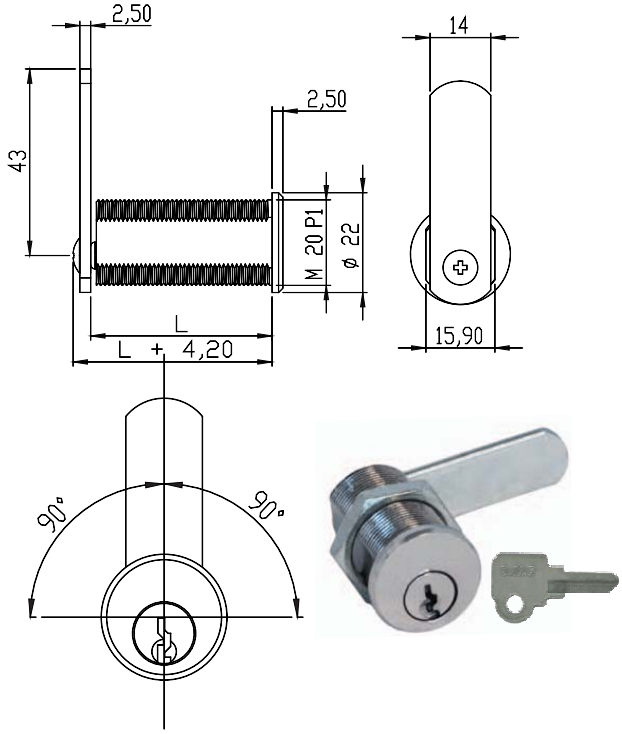

Ottone
Diametro mm 20
Lunghezza mm 41
Estrazione chiave in posizione verticale
2 chiavi cod.89860

83729	mm 20x41	20	Pz	**21,8000**

CILINDRO LEVETTA 163425

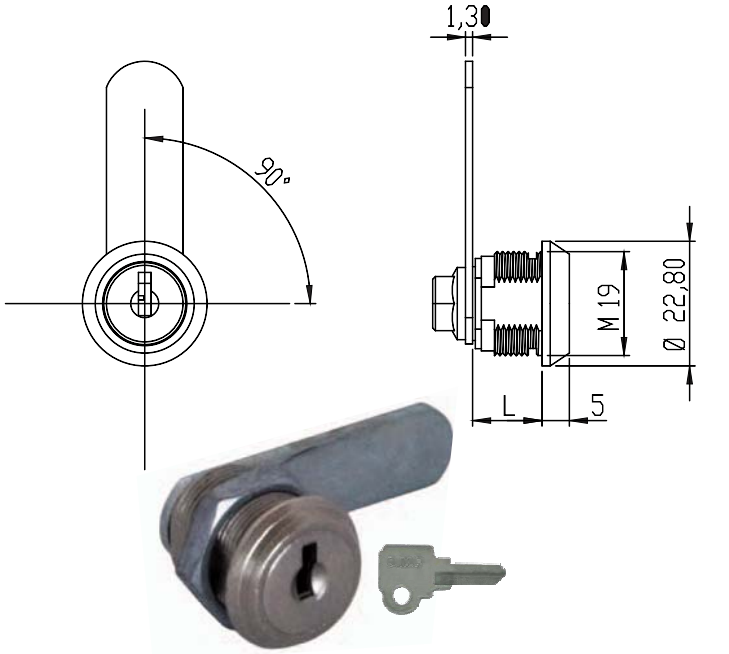

Metallo pressofuso nichelato
Diametro mm 19
Lunghezza mm 30
Angolazione apertura 180^ destra
2 chiavi cod.89860

83726	mm 19x30	20	Pz	**9,3400**

CILINDRO LEVETTA QUADRO 162100

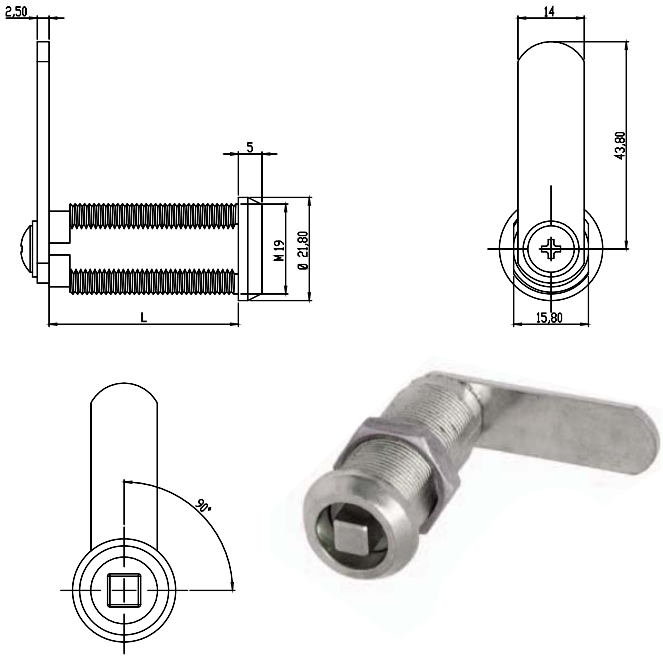

Metallo pressofuso nichelato
Diametro mm 19
Lunghezza mm 20
Angolazione apertura 90^ destra
Impronta quadro 7

88275	mm 19x20	24	Pz	**6,0000**

Cod	Specifiche	Cf	Imb UM	Listino

CILINDRO LEVETTA QUADRO 165796

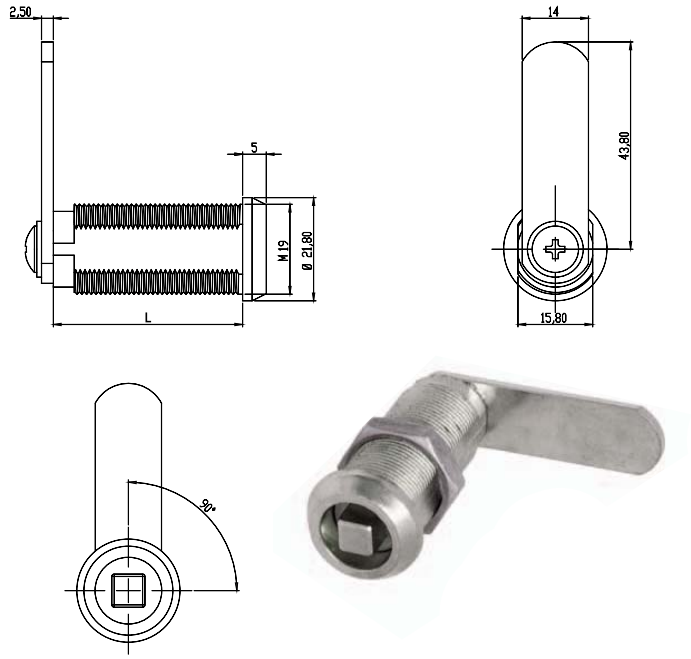

Metallo pressofuso nichelato
Diametro mm 19
Lunghezza mm 40
Angolazione apertura 90^ destra
Impronta quadro 7

Cod	Specifiche	Cf	Imb UM	Listino
83728	mm 19x40	24	Pz	**6,7400**

CILINDRO LEVETTA TRIANGOLO 160500

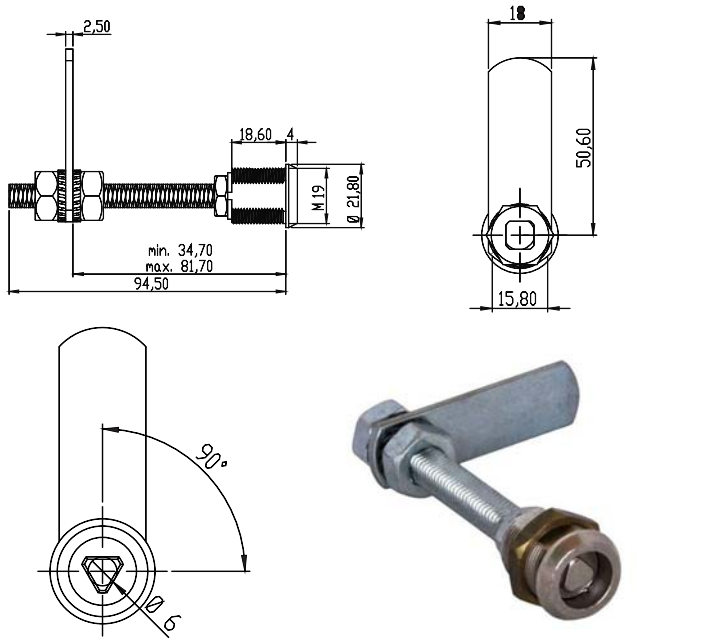

Metallo pressofuso nichelato
Diametro mm 19
Lunghezza mm 20
Angolazione apertura 90^ destra
Impronta triangolo T6 - Prolunga mm 74

Cod	Specifiche	Cf	Imb UM	Listino
89849	mm 19x20	20	Pz	**7,8000**

CILINDRO LEVETTA TRIANGOLO 160010

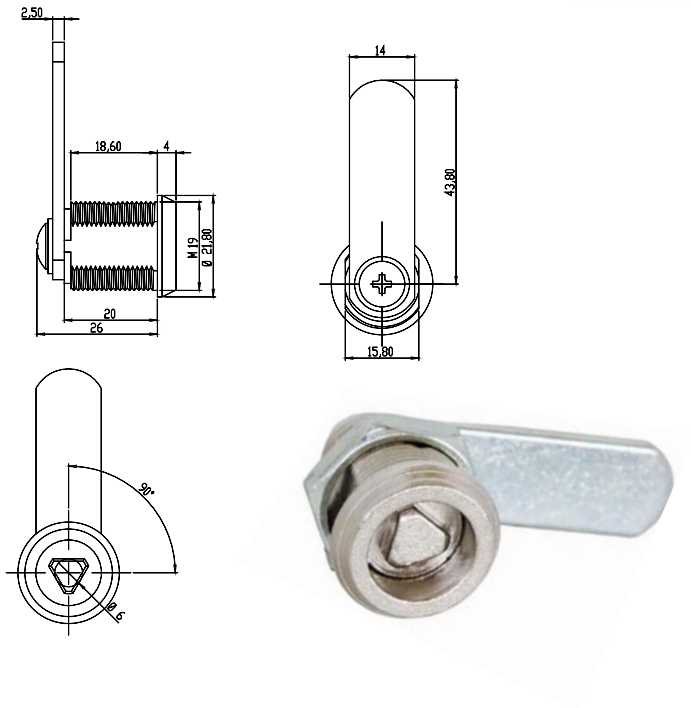

Metallo pressofuso nichelato
Diametro mm 19
Lunghezza mm 20
Angolazione apertura 90^ destra
Impronta triangolo T6

Cod	Specifiche	Cf	Imb UM	Listino
83723	mm 19x20	24	Pz	**5,7200**

CILINDRO LEVETTA TUBOLARE 100852

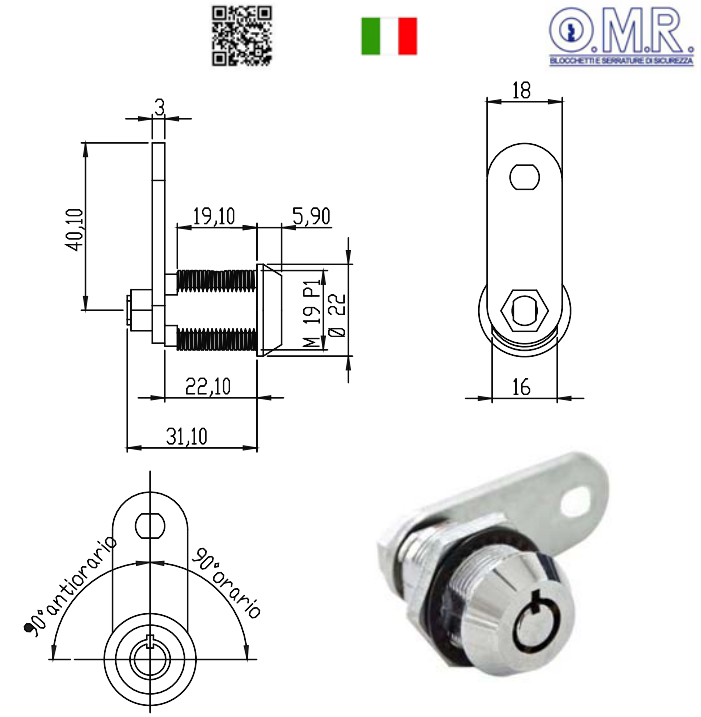

Metallo pressofuso nichelato
Diametro mm 19
Lunghezza mm 22
Angolazione apertura 90^ destra/sinistra
Impronta chiave tubolare
2 chiavi

Cod	Specifiche	Cf	Imb UM	Listino
89850	mm 19x22	50	Pz	**6,0600**

Cod	Specifiche	Cf	Imb UM	Listino

CILINDRO LEVETTA JACK 100750KD

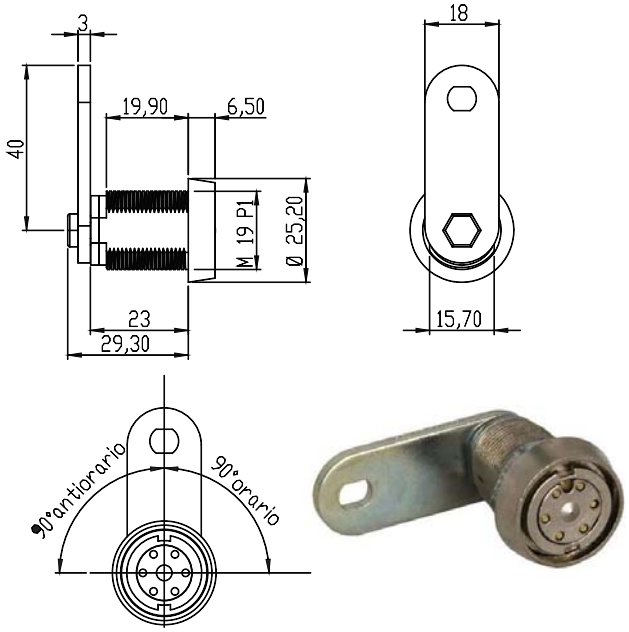

Metallo pressofuso nichelato
Diametro mm 19
Lunghezza mm 22
Angolazione apertura 90^ destra/sinistra
Impronta chiave jack
2 chiavi

89851 mm 19x22 10 Pz **17,5400**

SERRATURA MOBILI INFILARE BQ

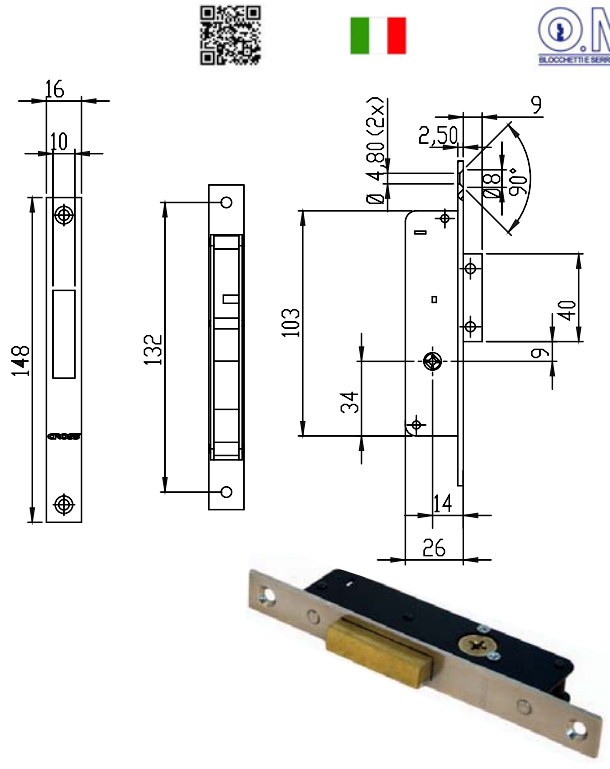

Serratura acciaio
Infilare cassetti e antine
Frontale bordo quadro cromato mm 16x148
Chiusura catenaccio
3 chiavi spillo mm 70 e incontro
Dimensioni scatola mm 26x103

83713 100872 E14 10 Pz **27,6000**

Cod	Specifiche	Cf	Imb UM	Listino

SERRATURA MOBILI APP.ASTE SCORRIMENTO

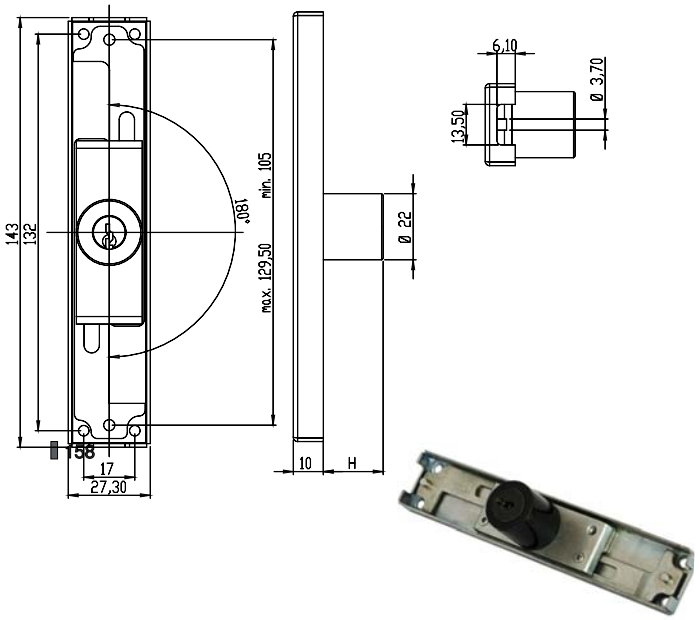

Serratura acciaio zincato
Applicazione antine
2 uscite chiave - Rotazione 180^
Chiusura aste scorrimento verticale
Cilindro a spine mm 22
Dimensioni mm 27,30x143 spessore 10 altezza 25
2 chiavi
Fornita senza aste

83697 220250 10 Pz **20,0000**

SERRATURA MOBILI APP.ASTE SCORRIMENTO

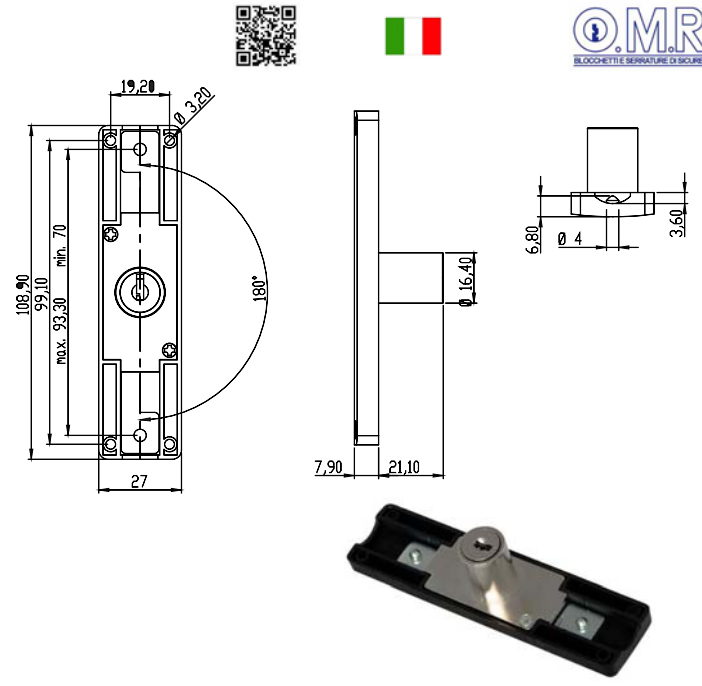

Serratura plastica colore nero
Applicazione antine
2 uscite chiave - Rotazione 180^
Chiusura aste scorrimento verticale
Cilindro a spine mm 16,4
Dimensioni mm 27x108,9 spessore 7,90
2 chiavi
Fornita senza aste

83698 240415 12 Pz **10,9000**

Cod	Specifiche	Cf	Imb UM	Listino

SERRATURA MOBILI APP.ASTE ROTANTI

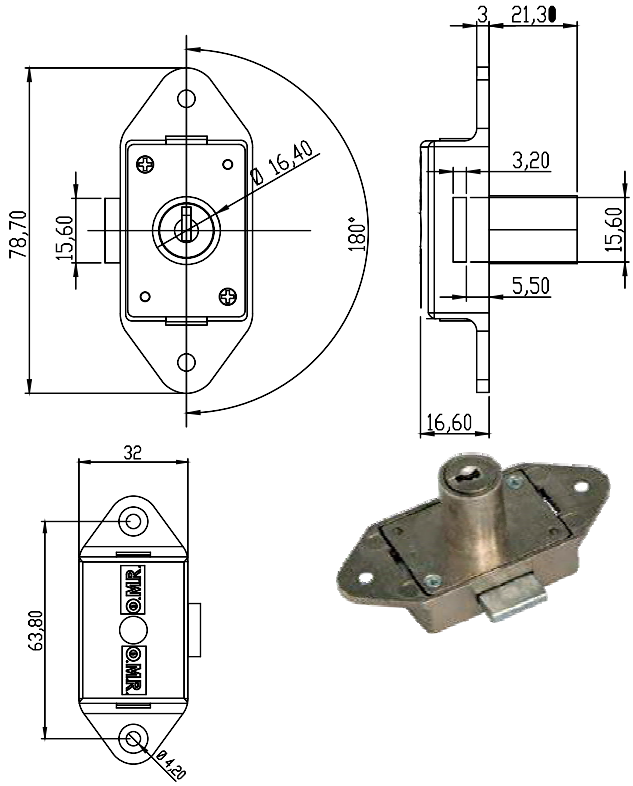

Serratura metallo pressofuso nichelato
Applicazione antine
2 uscite chiave - Rotazione 180^
Chiusura aste rotanti - Mandata mm 7,5
Cilindro a spine mm 16,4
Dimensioni mm 32x78,70 spessore 16,6 lunghezza 22
2 chiavi
Fornita senza aste e accessori fissaggio

83699 240401 12 Pz **15,1000**

SERRATURA MOBILI APP.BUSSOLA

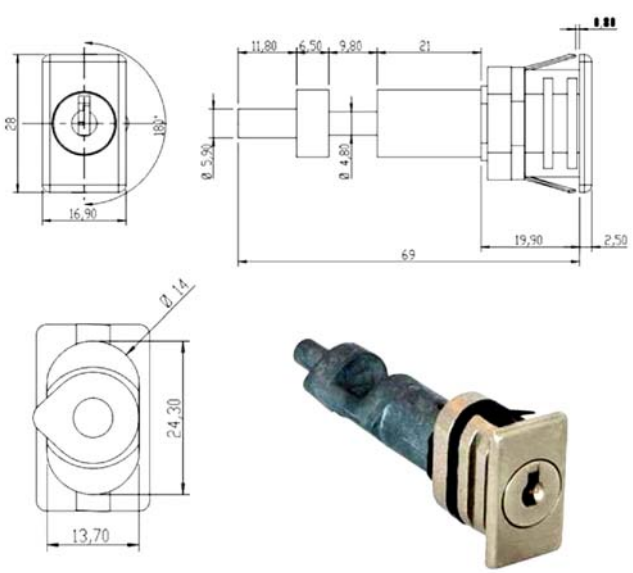

Serratura metallo pressofuso nichelato
Applicazione cassettiere
2 uscite chiave - Rotazione 180^
Chiusura con bussola
Cilindro a spine
Dimensioni mm 16,9x28 spessore con perno 49
Lunghezza mm 20
2 chiavi

89857 163431 24 Pz **9,9200**

SERRATURA MOBILI APP.PERNO ORIZZONTALE

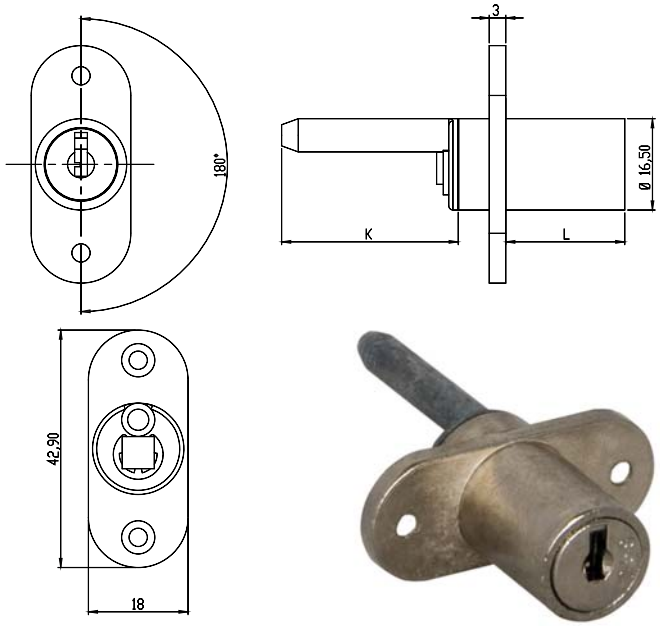

Serratura metallo pressofuso nichelato
Applicazione cassettiere
Fissaggio orizzontale 2 fori
2 uscite chiave - Rotazione 180^
Chiusura multipla con perno
Cilindro a spine mm 16,5
Dimensioni mm 42,9x18 spessore con perno 31,7
2 chiavi

83700 163437 24 Pz **8,2600**

Cod	Specifiche	Cf	Imb	UM	Listino

SERRATURA MOBILI APP.PERNO ORIZZONTALE

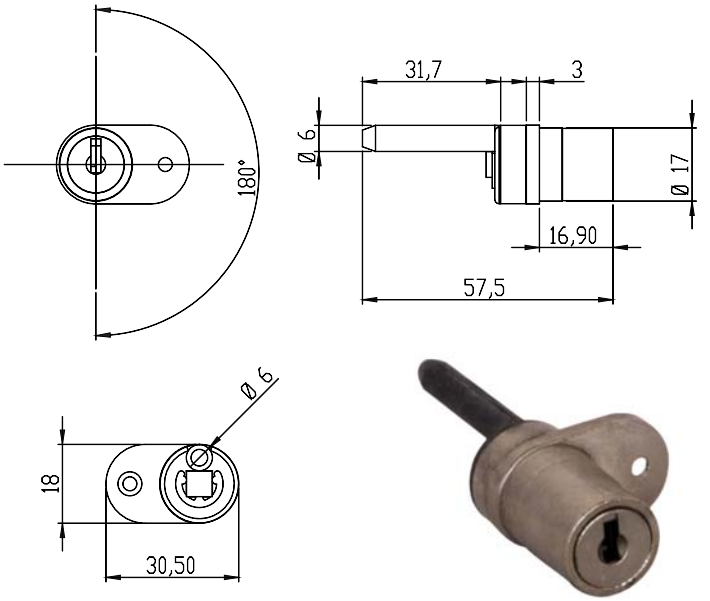

Serratura metallo pressofuso nichelato
Applicazione cassettiere
Fissaggio orizzontale 1 foro
2 uscite chiave - Rotazione 180^
Chiusura multipla con perno
Cilindro a spine mm 17,0
Dimensioni mm 30,5x18 spessore con perno 31,7
Lunghezza mm 17
2 chiavi

83701	163481		24	Pz	**8,1600**

SERRATURA MOBILI APP.PERNO VERTICALE

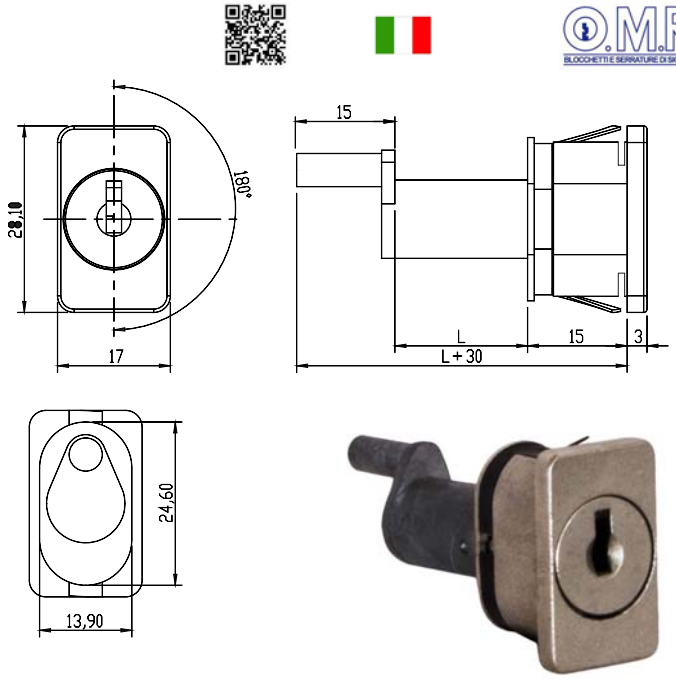



Serratura metallo pressofuso nichelato
Applicazione cassettiere - Fissaggio verticale
2 uscite chiave - Rotazione 180^
Chiusura multipla con perno
Cilindro a spine
Dimensioni mm 17x28 spessore con perno 40/50/65
Lunghezza mm 10/20/35
2 chiavi

83703	163433	mm 20	24	Pz	**8,5800**
83704	163435	mm 35	24	Pz	**8,5800**

SERRATURA MOBILI APP.PERNO VERTICALE

Serratura metallo pressofuso nichelato
Applicazione cassettiere - Fissaggio verticale
2 uscite chiave - Rotazione 180^
Chiusura multipla con perno
Cilindro a spine
Dimensioni mm 17x28 spessore con perno 40/50/65
Lunghezza mm 10/20/35
2 chiavi

83702	163432	mm 10	24	Pz	**8,4200**

SERRATURA MOBILI APP.PERNO VERTICALE

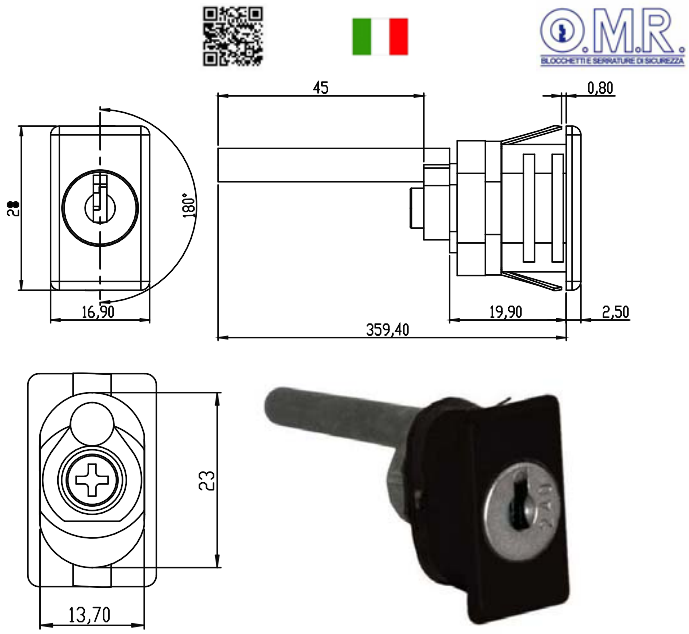

Serratura metallo
Applicazione cassettiere
2 uscite chiave - Rotazione 180^
Chiusura multipla con perno
Cilindro a spine
Dimensioni mm 16,9x28 spessore con perno 45
Fissaggio verticale con seeger
2 chiavi

89858	163395Q		24	Pz	**8,7400**

Cod	Specifiche	Cf	Imb UM	Listino

SERRATURA MOBILI APP.PERNO VERTICALE

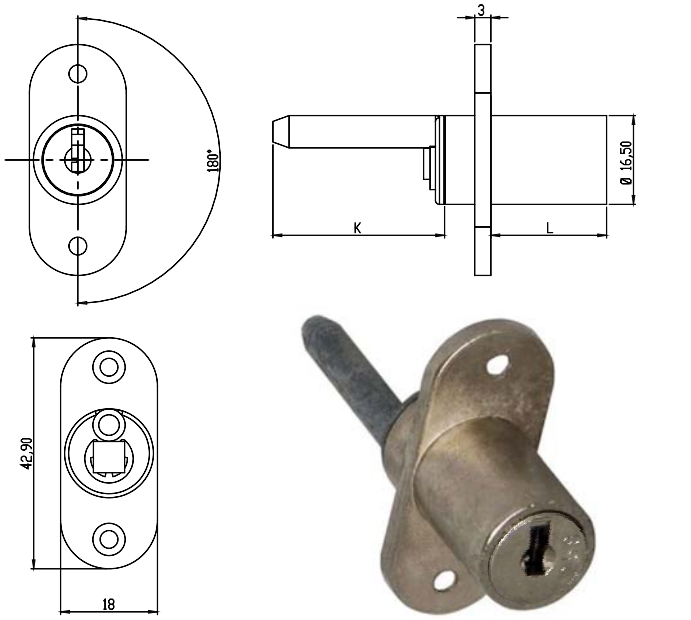

Serratura metallo pressofuso nichelato
Applicazione cassettiere
2 uscite chiave - Rotazione 180^
Chiusura multipla con perno
Cilindro a spine mm 16,5
Dimensioni mm 43x18 spessore con perno 31,7
Lunghezza mm 20
Fissaggio verticale 2 fori
2 chiavi

89859 163447 50 Pz **8,7000**

SERRATURA MOBILI APP.CATENACCIO LAT.

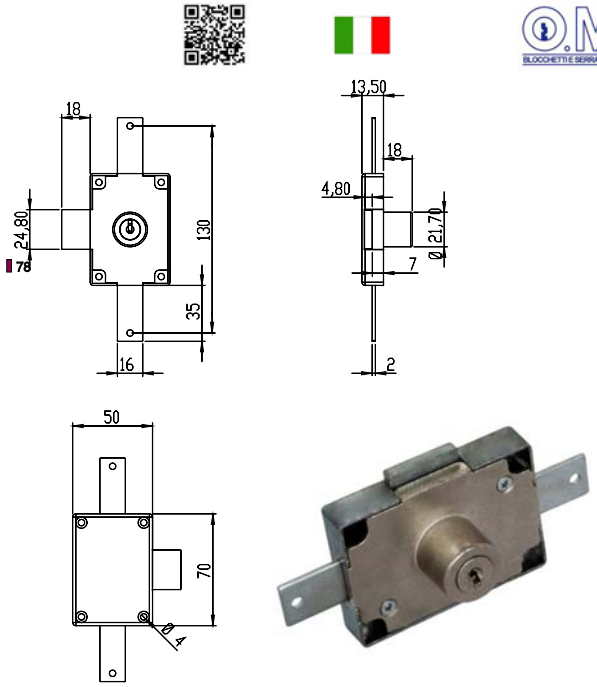

Serratura metallo pressofuso zincato
Applicazione antine destre/sinistre
1 uscita chiave - Rotazione 90^
Chiusura catenaccio laterale corsa mm 18
2 chiusure verticali
Cilindro a spine mm 21,7x18
Dimensioni mm 50x70
2 chiavi

83705 220330 Dx 12 Pz **15,2400**

SERRATURA MOBILI APP.CATENACCIO LAT.

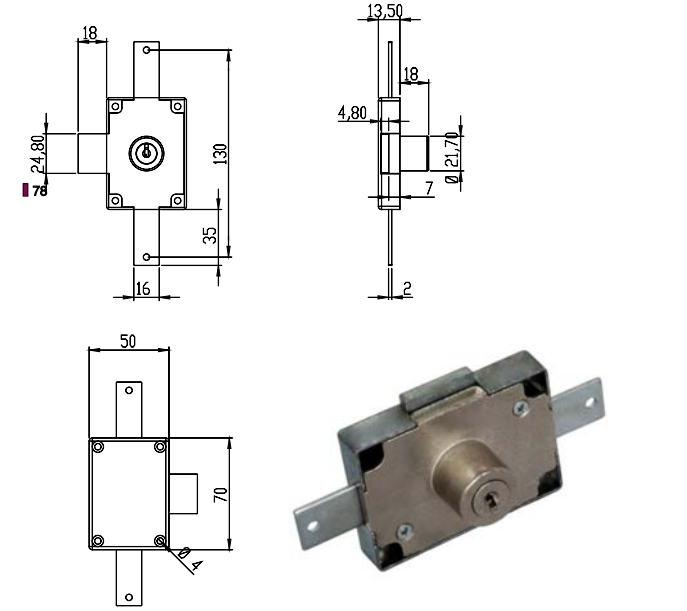

Serratura metallo pressofuso zincato
Applicazione antine destre/sinistre
1 uscita chiave - Rotazione 90^
Chiusura catenaccio laterale corsa mm 18
2 chiusure verticali
Cilindro a spine mm 21,7x18
Dimensioni mm 50x70
2 chiavi

83706 220331 Sx 12 Pz **15,2400**

SERRATURA MOBILI APP.CATENACCIO LAT.

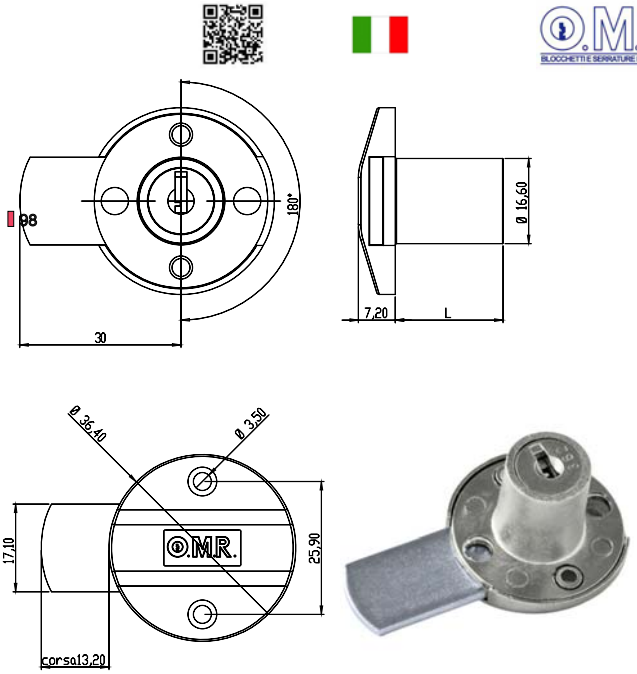

Serratura metallo pressofuso nichelato
Applicazione antine
2 uscite chiave - Rotazione 180^
Chiusura catenaccio laterale corsa mm 13,2
Cilindro a spine mm 16,5
Dimensioni mm 36,4 Lunghezza mm 33
2 chiavi

83707 220350 20 Pz **10,4800**

Cod	Specifiche	Cf	Imb UM	Listino

SERRATURA MOBILI APP.CATENACCIO SUP.

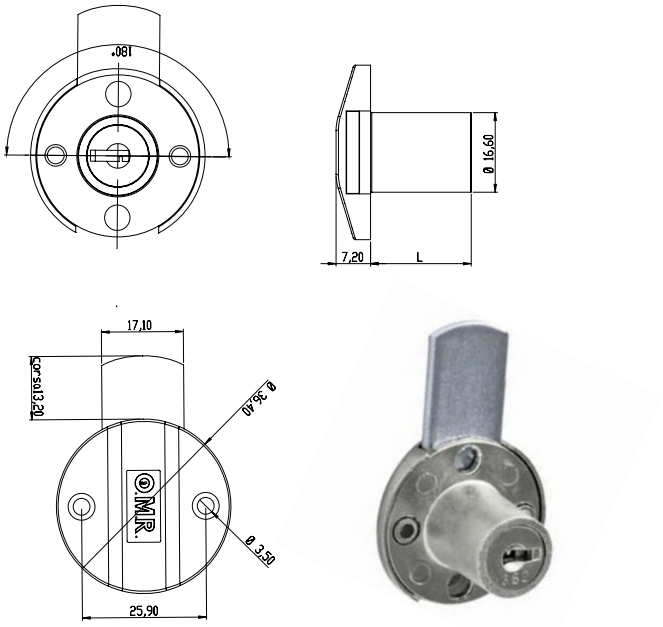

Serratura metallo pressofuso nichelato
Applicazione antine
2 uscite chiave - Rotazione 180^
Chiusura catenaccio superiore corsa mm 13,2
Cilindro a spine mm 16,5
Dimensioni mm 36,4 Lunghezza mm 20
2 chiavi

83708 220300 20 Pz **10,3800**

SERRATURA MOBILI APPLICARE MANIGLIA

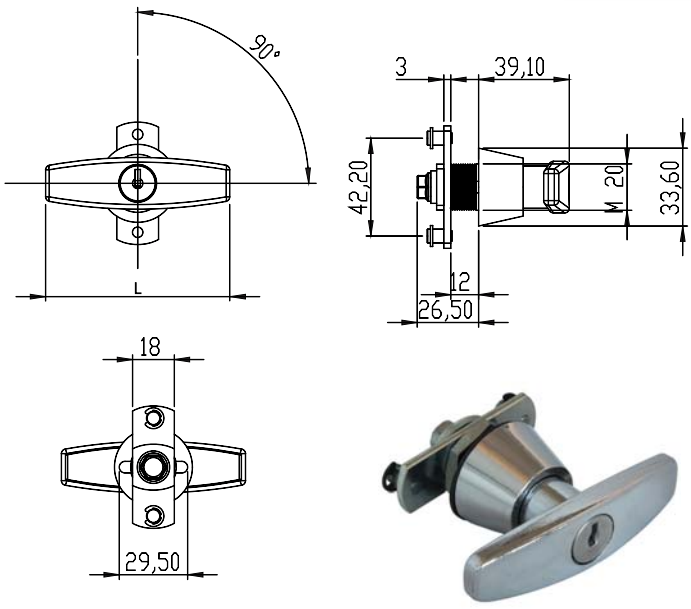

Serratura metallo pressofuso rivestito inox
Applicazione antine
2 uscite chiave - Rotazione 90^
Chiusura con rotazione maniglia
Dimensioni mm 80x33,60 spessore 39,10
2 chiavi

83709 220050 10 Pz **19,5000**

Cod	Specifiche	Cf	Imb UM	Listino

SERRATURA MOBILI APPLICARE MANIGLIA



Serratura plastica colore nero maniglia metallo
Applicazione antine
2 uscite chiave - Rotazione 90^
Chiusura con rotazione maniglia
Dimensioni mm 85x85
2 chiavi

88276 165627 6 Pz **13,8600**

SERRATURA MOBILI APPLICARE LEVA

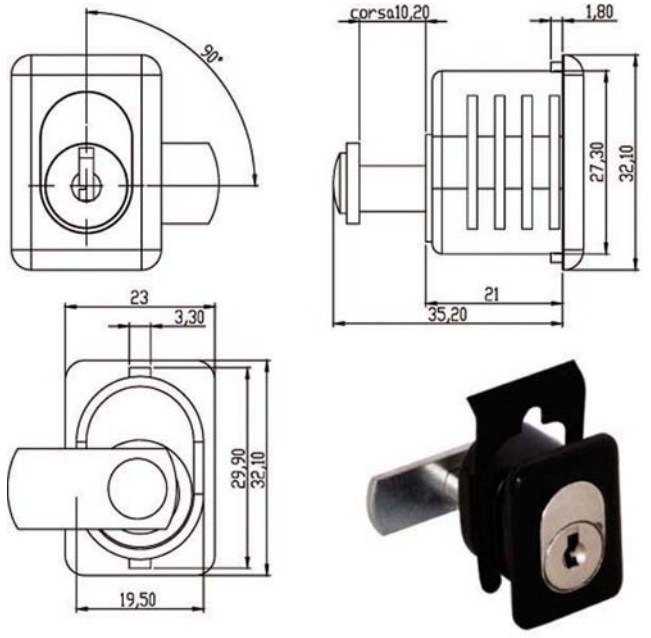

Serratura plastica colore nero
Applicazione antine
2 uscite chiave - Rotazione 90^
Chiusura leva mm 20
Cilindro a spine
Dimensioni mm 23x32,10
2 chiavi

83710 220315 24 Pz **13,1400**

Cod	Specifiche	Cf	Imb UM	Listino

SERRATURA MOBILI APPLICARE PUSH

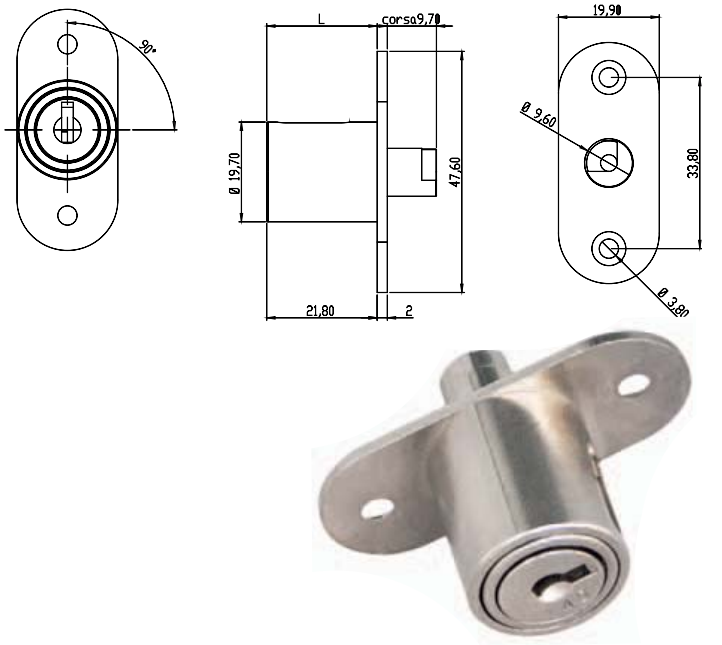

Serratura metallo pressofuso nichelato
Applicazione ante scorrevoli
1 uscita chiave - Rotazione 90^
Chiusura meccanismo push
Cilindro a spine mm 21,8
Dimensioni mm 19,9x47,6
2 chiavi

83712	163500	24 Pz		**9,9200**

SERRATURA MOBILI APPLICARE PUSH

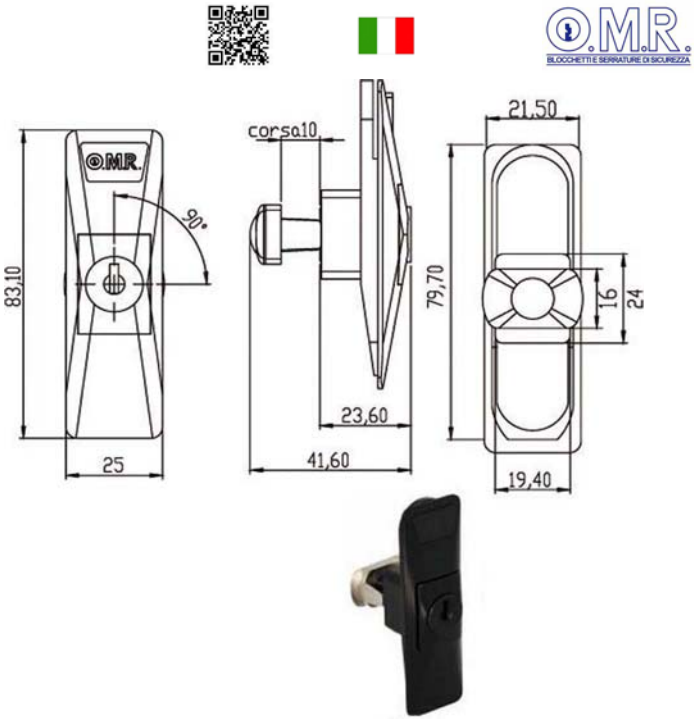

Serratura metallo pressofuso colore nero
Applicazione ante scorrevoli
1 uscita chiave - Rotazione 90^
Chiusura meccanismo push
Cilindro a spine
Dimensioni mm 21,5x79,70
2 chiavi

83711	160551	12 Pz		**13,5800**

Cod	Specifiche	Cf	Imb UM	Listino

SERRATURE MOBILI LEGNO CLASS/LEG



Assortimento serrature mobili legno
Composizione:

Pz 1 220331	Pz 1 220330	Pz 3 240415
Pz 5 163500	Pz 5 163425	Pz 3 240401
Pz 1 100870	Pz 2 163437	Pz 3 163481
Pz 5 165645	Pz 5 165644	Pz 5 163418
Pz 5 220300	Pz 3 220350	Pz 3 63255

Pz 10 chiavi lega testa plastica supplementari
Valigetta espositore

83715	Pz 50	VA	Cf	**648,8000**

SERRATURE MOBILI METALLO CLASS/MET



Assortimento serrature mobili metallo
Composizione:

Pz 1 220050	Pz 1 160551	Pz 1 220250
Pz 3 163476	Pz 5 220315	Pz 3 240051
Pz 3 160010	Pz 3 165796	Pz 4 160410
Pz 5 165838	Pz 5 165580	Pz 5 162500
Pz 1 100750	Pz 3 162150	Pz 1 100872
Pz 2 163432	Pz 2 163433	Pz 2 163434

Valigetta espositore

83714	Pz 50	VA	Cf	**534,4000**

Cod	Specifiche	Cf	Imb	UM	Listino

SERRATURA BIDONI APP.CUPOLOTTO



Serratura metallo pressofuso nichelato e plastica
Applicazione esterna coperchio bidoni quadri
Apertura con chiave cifrata 2002/2005
Apertura e chiusura automatica durante svuotamento
Sistema anti apertura accidentale
Utilizzo abbinato a corpo superiore
2 chiavi

87271	GP/CUP/2002	piccolo	10	Pz	**11,3400**
87272	GP/CUP/2005	piccolo	10	Pz	**11,3400**

SERRATURA BIDONI APP.CUPOLOTTO



Serratura metallo pressofuso nichelato e plastica
Applicazione esterna coperchio bidoni quadri
Apertura con chiave cifrata 2002/2005
Apertura e chiusura automatica durante svuotamento
Sistema anti apertura accidentale
Utilizzo abbinato a corpo superiore
2 chiavi

87273	GG/CUP/2002	grande	10	Pz	**11,3400**
87274	GG/CUP/2005	grande	10	Pz	**11,3400**

Cod	Specifiche	Cf	Imb	UM	Listino

SERRATURA BIDONI APP.CORPO SUPERIORE



Gancio acciaio nichelato e plastica
Applicazione interna coperchio bidoni quadri
Utilizzo abbinato a cupolotto cod.87271-87272

87275	GP/GAN	piccolo	20	Pz	**11,0400**

SERRATURA BIDONI APP.CORPO SUPERIORE



Gancio acciaio nichelato e plastica
Applicazione interna coperchio bidoni quadri
Utilizzo abbinato a cupolotto cod.87273-87274

87276	GG/GAN	grande	20	Pz	**11,0400**

SERRATURA BIDONI APP.CORPO INFERIORE



Corpo inferiore
Inclusa cornice e staffetta di fissaggio
per cod.87275-87276

87277	GKIT/INF		20	Pz	**25,6000**

Cod	Specifiche	Cf	Imb UM	Listino

SERRATURA BIDONI APP.MASCHERA FORATURA



Metallo
Maschera montaggio serrature bidoni quadri

Cod	Specifiche	Cf	Imb UM	Listino
87278	KIT/MSCGRAV		Pz	**72,0000**

CHIAVE CILINDRI 4 SPINE DX

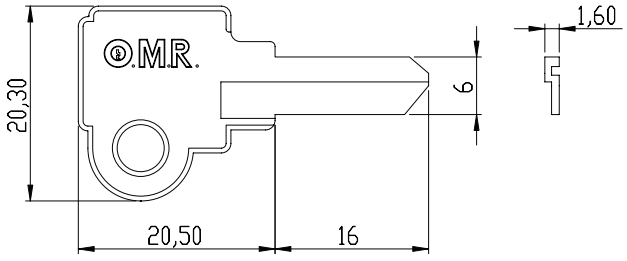



Chiave in ottone nichelato
Grezzo originale OMR
4 spine
Profilo destro
Adatta serrature lamelle

Cod	Specifiche	Cf	Imb UM	Listino
89860	SCHG05005	BU	100* Pz	**1,6600**

CHIAVE CILINDRI 5 SPINE DX



Chiave in ottone nichelato
Grezzo originale OMR
5 spine
Profilo destro
Adatta serrature buche lettere

Cod	Specifiche	Cf	Imb UM	Listino
89861	SCHG05082	BU	100* Pz	**0,8820**

CHIAVE CILINDRI 5 SPINE DX

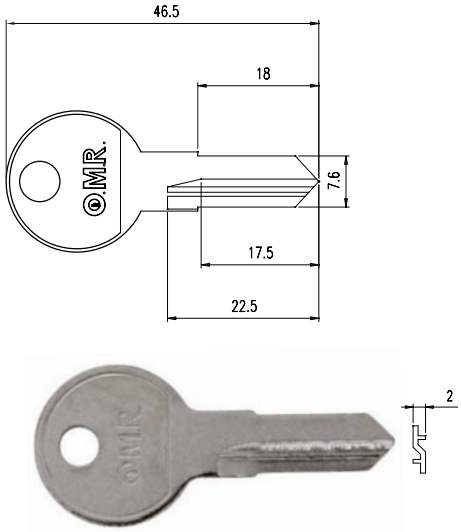

Chiave in ottone nichelato
Grezzo originale OMR
5 spine
Profilo destro
Adatta serrature bidoni OMR

Cod	Specifiche	Cf	Imb UM	Listino
87279	SCHG05223	BU	50* Pz	**0,9940**

Cod	Specifiche	Cf	Imb UM	Listino

CHIAVE CILINDRI VALVOLE GAS

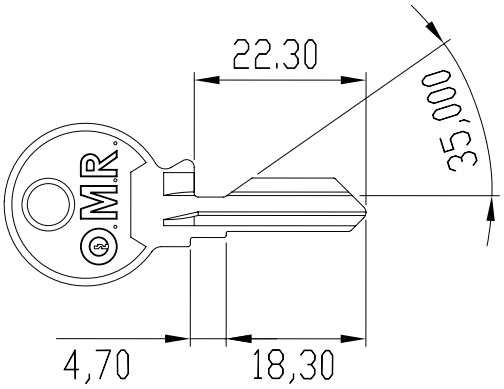



Chiave in ottone nichelato
Grezzo originale OMR
Adatta serrature valvole gas

Cod	Specifiche	Cf	Imb UM	Listino
89862	SCHG05122		50* Pz	**1,6600**

CHIAVE CILINDRI BUCHE LETTERE

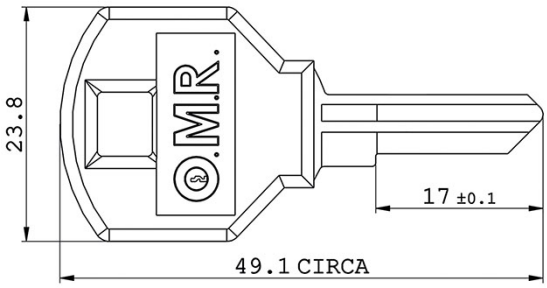

Chiave in ottone nichelato
Grezzo originale OMR
Profilo tipo B
Adatta serrature buche lettere

Cod	Specifiche	Cf	Imb UM	Listino
89863	SCHG05079	BU	50* Pz	**0,8920**

Cod	Specifiche	Cf	Imb	UM	Listino

LUCCHETTO OTTONE BLOCCA CATENA

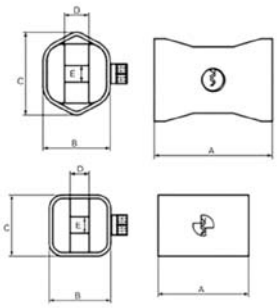



A	B	C	D	E
51	34	34	10,5	7
65	37	45	14	9,5

Corpo ottone rivestimento acciaio cromato
Perno chiusura girevole acciaio temprato
Pistoni combinazione ottone - Molle acciaio
2 chiavi

88253	mm 51	SC	6	Pz	**19,1000**
88254	mm 65	SC	6	Pz	**25,2000**

LUCCHETTO OTTONE COMBINAZIONE

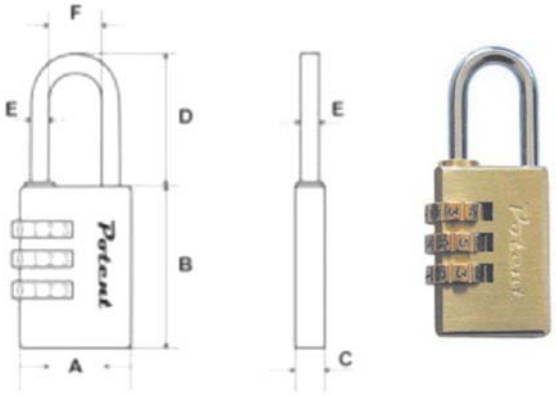

	A	B	C	D	E	F
Lucchetto 20 mm	21	29	10	25	3	9
Lucchetto 40 mm	28	41,5	12	30,7	5	12,5

Corpo ottone verniciato
Arco acciaio cromato
Combinazione meccanica variabile
3 cifrature

71452	mm 20	BL	12	Pz	**5,3400**
82040	mm 30	BL	12	Pz	**10,8600**

LUCCHETTO LEGA COMBINAZIONE

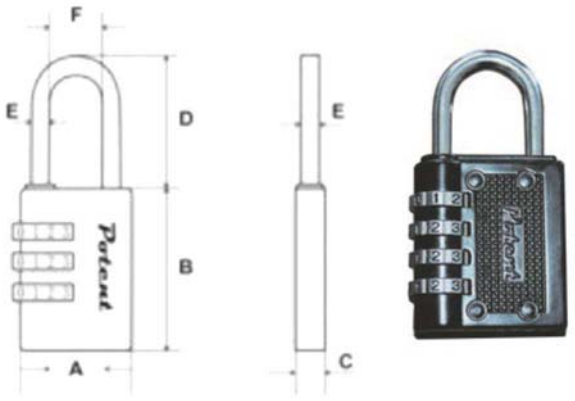

	A	B	C	D	E	F
Lucchetto 20 mm	22	33	11	22,5	3	9
Lucchetto 30 mm	31	37,5	12,7	24,5	4,7	14,3
Lucchetto 40 mm	40	48	14	31,4	6	19

Corpo lega
Arco acciao cromato
Combinazione meccanica variabile
3 cifrature

82041	mm 20	BL	12	Pz	**3,6200**
82042	mm 30	BL	12	Pz	**4,6400**
82043	mm 40	BL	12	Pz	**6,0000**

LUCCHETTO LEGA COMBINAZIONE TSA

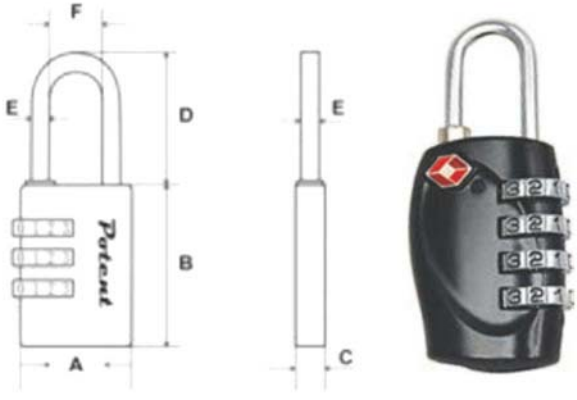

	A	B	C	D	E
Lucchetto 30 mm	30,6	45	13	24	11,5

Corpo lega
Arco fisso
Combinazione meccanica variabile
4 cifrature
Certificazione TSA per ispezioni doganali
Obbligatorio per ingresso negli Stati Uniti

73913	mm 30	BL	12	Pz	**11,9800**

LUCCHETTO OTTONE

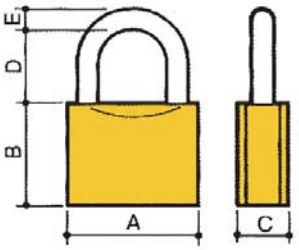

A	B	C	D	E
17	18	10	12	3
20	20	10	13	3,5
25	25	11	16	4
30	28	12,5	18	5
40	33	14	23	6
50	40,5	16,5	30	8
60	42,5	18	36	9,5
70	48	20	42	11

Corpo monoblocco ottone smerigliato
Arco normale acciaio carbonitrurato nichelato
Doppio sistema di bloccaggio arco
2 chiavi

Cod	Specifiche	Cf	Imb UM	Listino
71552	mm 17	SC	12* Pz	**1,6600**
71436	mm 20	SC	12* Pz	**2,2200**
71437	mm 25	SC	12* Pz	**2,9200**
71438	mm 30	SC	12* Pz	**3,4600**
71439	mm 40	SC	12* Pz	**4,7800**
71440	mm 50	SC	12* Pz	**9,8000**
71441	mm 60	SC	6* Pz	**14,4000**
71442	mm 70	SC	6* Pz	**19,1800**
75559	mm 17	PL	Pz	**3,1400**
75560	mm 20	PL	Pz	**3,7000**
75561	mm 25	PL	Pz	**4,4000**
75562	mm 30	PL	Pz	**4,9400**
75563	mm 40	PL	Pz	**6,2800**
75564	mm 50	PL	Pz	**11,3000**
75565	mm 60	PL	Pz	**15,9000**

LUCCHETTO OTTONE KA

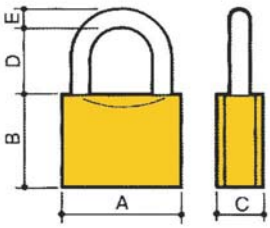

A	B	C	D	E
20	20	10	13	3,5
25	25	11	16	4
30	28	12,5	18	5
40	33	14	23	6
50	40,5	16,5	30	8
60	42,5	18	36	9,5

Corpo monoblocco ottone smerigliato
Arco medio acciaio carbonitrurato nichelato
Doppio sistema di bloccaggio arco
2 chiavi cifratura unica KA

Cod	Specifiche	Cf	Imb UM	Listino
82038	mm 20	SC	12 Pz	**2,5200**
82039	mm 25	SC	12 Pz	**3,2800**
71449	mm 30	SC	12 Pz	**4,6400**
71450	mm 40	SC	12 Pz	**6,3800**
71451	mm 50	SC	12 Pz	**11,6400**
71553	mm 60	SC	6 Pz	**15,8200**

LUCCHETTO OTTONE ARCO MEDIO

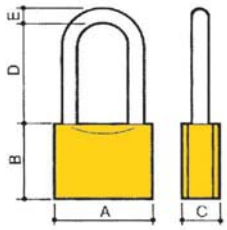

A	B	C	D	E
30	28	12,5	30	5
40	33	14	40	6
50	40,5	16,5	48	8

Corpo monoblocco ottone smerigliato
Arco medio acciaio carbonitrurato nichelato
Doppio sistema di bloccaggio arco
2 chiavi

Cod	Specifiche		Cf	Imb UM	Listino
71443	mm 30	arco h 30	SC	12 Pz	**4,9800**
71444	mm 40	arco h 40	SC	12 Pz	**6,8400**
71445	mm 50	arco h 58	SC	6 Pz	**12,9800**
75566	mm 30	arco h 30	PL	Pz	**6,4600**
75567	mm 40	arco h 40	PL	Pz	**8,3400**
75568	mm 50	arco h 58	PL	Pz	**14,4800**

LUCCHETTO OTTONE ARCO LUNGO

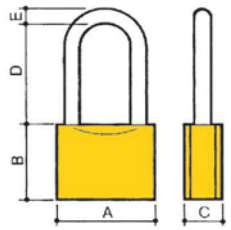

A	B	C	D	E
30	28	12,5	41	5
40	33	14	58	6
50	40,5	16,5	80	8

Corpo monoblocco ottone smerigliato
Arco lungo acciaio carbonitrurato nichelato
Doppio sistema di bloccaggio arco
2 chiavi

Cod			Cf	Imb	UM	Listino
71446	mm 30	arco h 41	SC	12	Pz	**4,3400**
71447	mm 40	arco h 58	SC	12	Pz	**6,0000**
71448	mm 50	arco h 80	SC	6	Pz	**11,4000**
75569	mm 30	arco h 41	PL		Pz	**5,8200**
75570	mm 40	arco h 58	PL		Pz	**7,5000**
75571	mm 50	arco h 80	PL		Pz	**12,9000**

LUCCHETTO OTTONE ARCO REGOLABILE

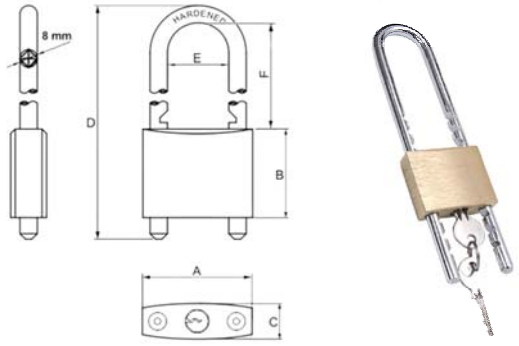

A	B	C	D	E	F
50	40	16,5	185	28	65-155

Corpo monoblocco ottone smerigliato
Arco lungo acciaio carbonitrurato nichelato
Altezza arco regolabile mm 65/155
Doppio sistema di bloccaggio arco
2 chiavi

Cod			Cf	Imb	UM	Listino
88252	mm 50	arco h 65-155	SC	6	Pz	**19,4000**

LUCCHETTO OTTONE SERRANDE

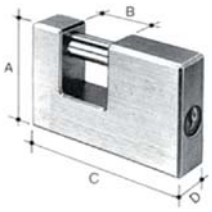

A	B	C	D	Perno
38	16	51	15	8
41	21	60	16	10
48	26	76	18	12
60	36	90	19	12

Corpo monoblocco ottone
Adatto per serrande
Arco acciaio doppia chiusura
2 chiavi

Cod			Cf	Imb	UM	Listino
71453	mm 51		SC	6	Pz	**8,7600**
71454	mm 60		SC	6	Pz	**12,3600**
71455	mm 76		SC	6	Pz	**18,7800**
71456	mm 90		SC	6	Pz	**26,4000**
75572	mm 51		PL		Pz	**10,2600**
75573	mm 60		PL		Pz	**13,8600**
75574	mm 76		PL		Pz	**20,4000**
75575	mm 90		PL		Pz	**28,2000**

LUCCHETTO CORAZZATO SERRANDE



A	B	C	D	Perno
55	23	60	23	10
68	31	80	29	11
75	37	90	30	12

Corpo monoblocco acciaio carbonitrurato
Trattamento anticorrosivo nichelatura chimica
Arco acciaio cementato doppia chiusura
3 chiavi

Cod			Cf	Imb	UM	Listino
71457	mm 60		SC	6	Pz	**23,2000**
71458	mm 80		SC	6	Pz	**29,8000**
71459	mm 90		SC	6	Pz	**32,6000**

LUCCHETTO CORAZZATO SERRANDE KA



A	B	C	D	Perno
55	23	60	23	10
75	37	90	30	12

Corpo monoblocco acciaio carbonitrurato
Trattamento anticorrosivo nichelatura chimica
Arco acciaio cementato doppia chiusura
3 chiavi cifratura unica KA

Cod			Cf	Imb	UM	Listino
82616	mm 60	cifratura unica	SC	6	Pz	**29,6000**
82617	mm 90	cifratura unica	SC	6	Pz	**32,6000**

OCCHIOLO PORTALUCCHETTO FISSO

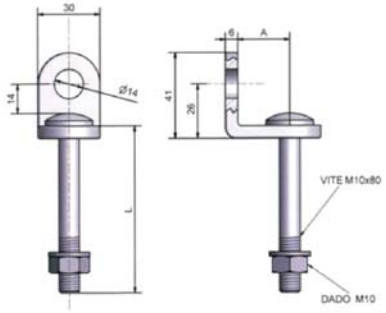

Dimensioni A - L mm
Occhiolo fisso 15 - 50
Occhiolo fisso 25 - 50
Occhiolo fisso 15 - 74
Occhiolo fisso 25 - 74

Acciaio temprato zincato
Occhiolo fisso mm 30 h 41 foro mm 14
Vite M10 lunghezza mm 50/74
Piego occhiolo mm 15/25

Cod	Specifiche		Cf	Imb	UM	Listino
82141	mm 50x15			20	Pz	**3,2000**
82142	mm 50x25			20	Pz	**3,2000**
82143	mm 74x15			20	Pz	**3,3800**
82144	mm 74x25			20	Pz	**3,3800**

OCCHIOLO PORTALUCCHETTO MOBILE

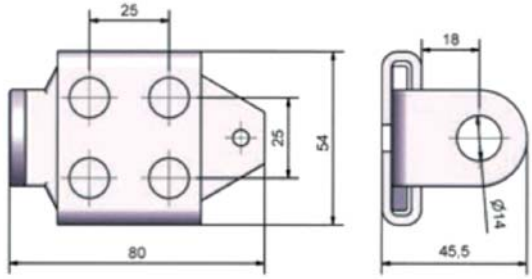

Acciaio temprato zincato
Occhiolo mobile mm 80x54 foro mm 14
Corsa occhiolo mm 15

Cod	Specifiche		Cf	Imb	UM	Listino
82145	mm 80x54			10	Pz	**6,2400**

CILINDRO INFILARE S3000

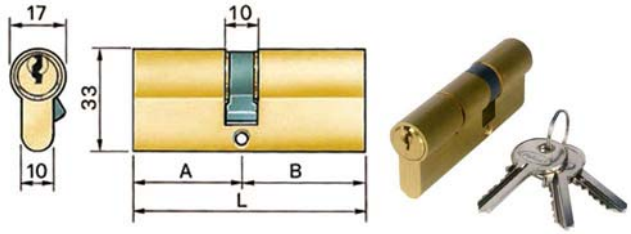

Cilindro ottone profilo europeo
Perni acciaio sinterizzato arrotondati
3 chiavi

Cod	Specifiche		Cf	Imb	UM	Listino
73860	3050.2828.01	56-28-28	SC	12	Pz	**8,1200**
73861	3050.3030.01	60-30-30	SC	12	Pz	**8,5000**
73862	3050.2833.01	61-28-33	SC	12	Pz	**8,6000**
73863	3050.2838.01	66-28-38	SC	12	Pz	**8,9800**
73864	3050.3040.01	70-30-40	SC	12	Pz	**9,2600**
73865	3050.3535.01	70-35-35	SC	12	Pz	**9,2600**
73866	3050.3050.01	80-30-50	SC	12	Pz	**10,2000**
73867	3050.4040.01	80-40-40	SC	12	Pz	**10,2000**
73868	3050.3555.01	90-35-55	SC	12	Pz	**11,3800**
73869	3050.4545.01	90-45-45	SC	12	Pz	**11,3800**

CILINDRO INFILARE SECUR S3400

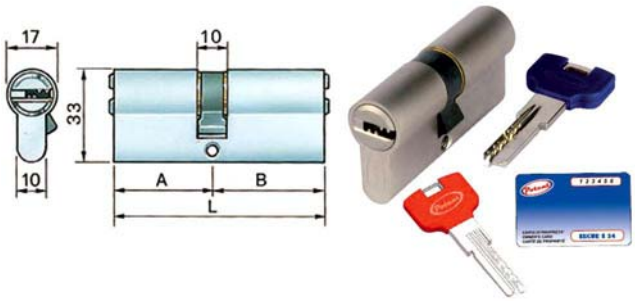

Cilindro ottone profilo europeo
6 perni attivi di combinazione arrotondati
Protezione antitrapano
Carta di proprieta'
5 chiavi + 1 chiave cantiere cod.82037

Cod	Specifiche		Cf	Imb	UM	Listino
82021	3400.3030.03	60-30-30	SC	6	Pz	**19,3400**
82022	3400.3035.03	65-30-35	SC	6	Pz	**19,8800**
82029	3400.4030.03	70-30-40	SC	6	Pz	**21,0000**
82023	3400.3050.03	80-30-50	SC	6	Pz	**21,2000**
82026	3400.3545.03	80-35-45	SC	6	Pz	**21,2000**
82030	3400.4040.03	80-40-40	SC	6	Pz	**21,2000**
82027	3400.3550.03	85-35-50	SC	6	Pz	**22,0000**
82024	3400.6030.03	90-30-60	SC	6	Pz	**22,6000**
82028	3400.3555.03	90-35-55	SC	6	Pz	**22,6000**
82031	3400.4050.03	90-40-50	SC	6	Pz	**22,6000**
82034	3400.4545.03	90-45-45	SC	6	Pz	**22,6000**
82035	3400.4550.03	95-45-50	SC	6	Pz	**23,2000**
82025	3400.3070.03	100-30-70	SC	6	Pz	**23,8000**
82032	3400.4060.03	100-40-60	SC	6	Pz	**23,8000**
82036	3400.5050.03	100-50-50	SC	6	Pz	**23,8000**
82033	3400.4070.03	110-40-70	SC	6	Pz	**26,0000**

SERRATURA SERRANDE AVVOLGIBILI C1600

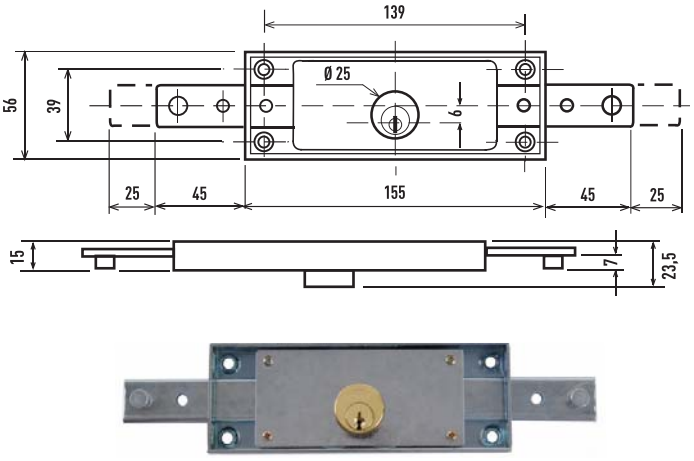

Serratura cilindro centrale serrande avvolgibili
Catenacci diritti - Cilindro ottone
Scatola zincata - Funzionamento con ingranaggi
Movimento chiave interno/esterno - 3 chiavi
Scatola mm 155x56 - Sporgenza cilindro mm 8,5

Cod	Specifiche		Cf	Imb	UM	Listino
72328				6	Pz	**12,0600**

Cod	Specifiche	Cf	Imb UM	Listino

SERRATURA SERRANDE AVVOLGIBILI C1600KA

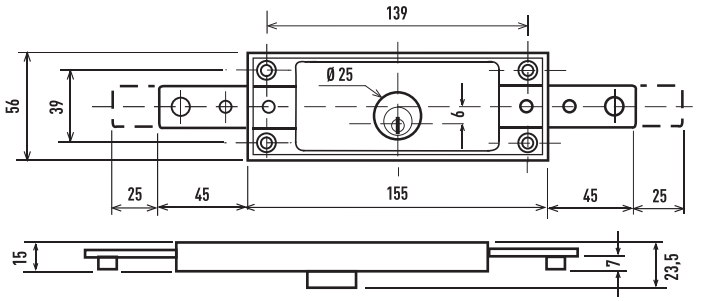



Serratura cilindro centrale serrande avvolgibili
Catenacci diritti - Cilindro ottone
Scatola zincata - Funzionamento con ingranaggi
Movimento chiave interno/esterno - 3 chiavi
Scatola mm 155x56 - Sporgenza cilindro mm 8,5
Cifratura unica KA

82618 cifratura unica 6 Pz **12,0600**

SERRATURA SERRANDE AVVOLGIBILI C1600/Z

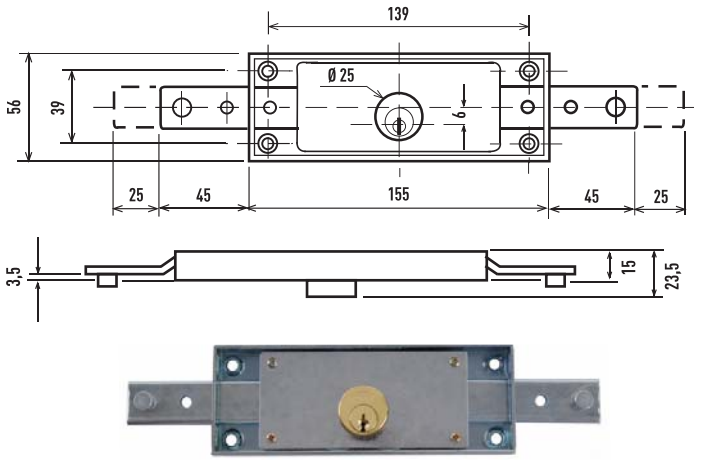

Serratura cilindro centrale serrande avvolgibili
Catenacci piegati - Cilindro ottone
Scatola zincata - Funzionamento con ingranaggi
Movimento chiave interno/esterno - 3 chiavi
Scatola mm 155x56 - Sporgenza cilindro mm 8,5

72329 6 Pz **12,4000**

SERRATURA BASCULE C1640

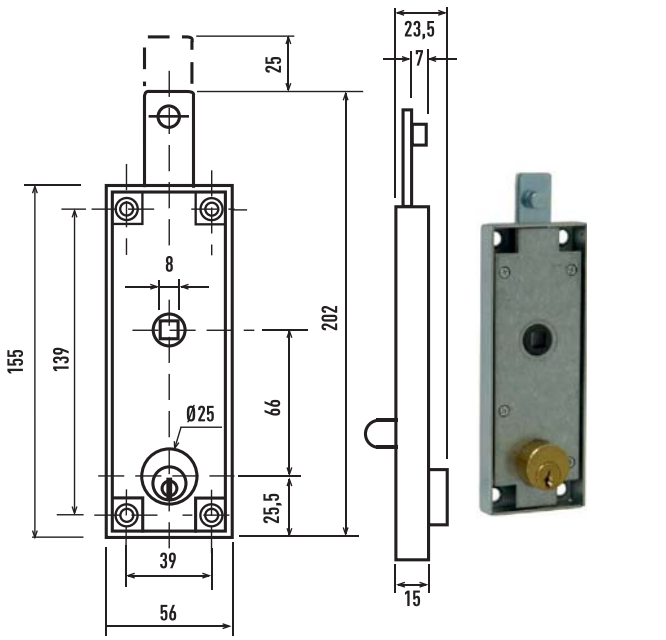

Serratura zincata per porte basculanti
Catenaccio superiore diritto - Quadro mm 8
Sbloccaggio esterno chiave interno levetta
Maniglia interna/esterna non inclusa - 3 chiavi
Scatola mm 155x56 - Sporgenza cilindro mm 8,5

72330 6 Pz **13,8000**

SERRATURA BASCULE C1640E

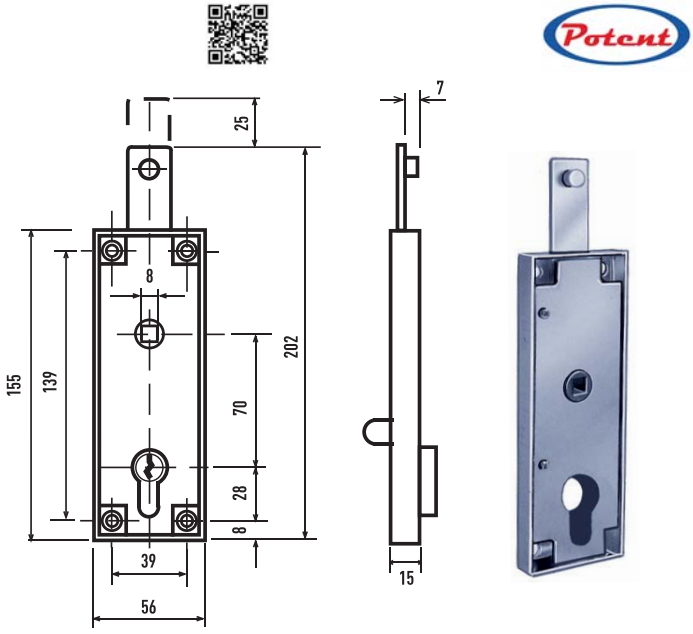

Serratura zincata per porte basculanti
Catenaccio superiore diritto - Quadro mm 8
Sbloccaggio esterno chiave interno levetta
Maniglia interna/esterna e cilindro non inclusi
Scatola mm 155x56

72331 6 Pz **8,8400**

Cod	Specifiche	Cf	Imb UM	Listino

SERRATURA SERRANDE AVVOLGIBILI DM 1600

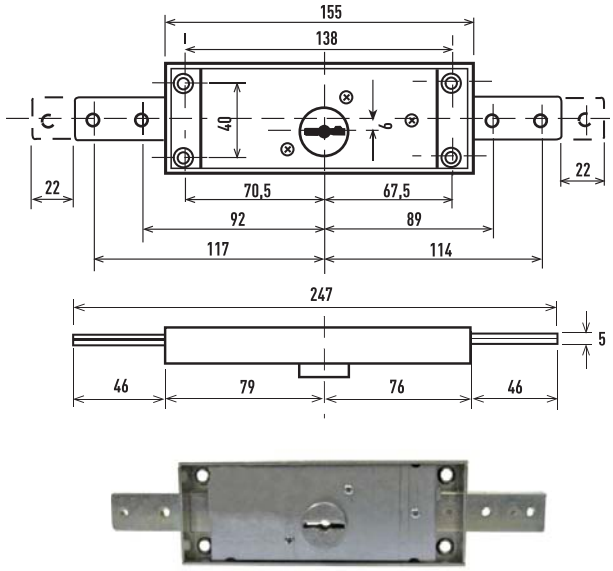

Serratura cilindro centrale serrande avvolgibili
Catenacci diritti - Doppia mappa
Scatola zincata - Funzionamento con ingranaggi
Movimento chiave interno/esterno
Scatola mm 155x56
2 chiavi

87873 6 Pz **22,8000**

SERRATURA SERRANDE AVVOLGIBILI DM 1600KA

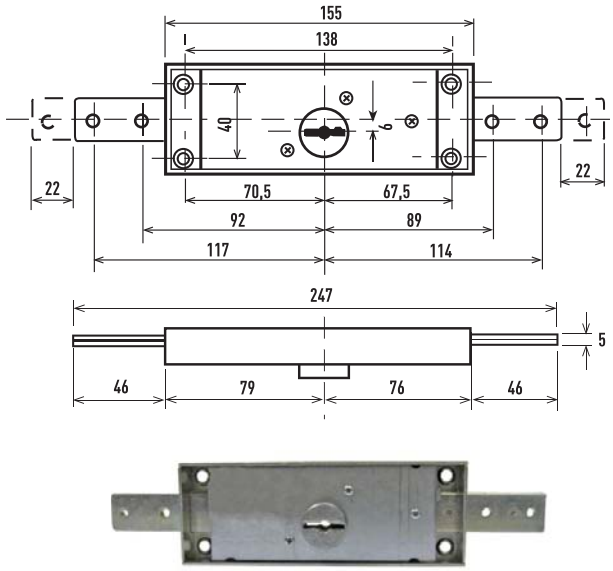

Serratura cilindro centrale serrande avvolgibili
Catenacci diritti - Doppia mappa
Scatola zincata - Funzionamento con ingranaggi
Movimento chiave interno/esterno
Scatola mm 155x56
Cifratura unica KA
2 chiavi

87878 cifratura unica 6 Pz **22,8000**

SERRATURA SERRANDE AVVOLGIBILI DM 1600/Z

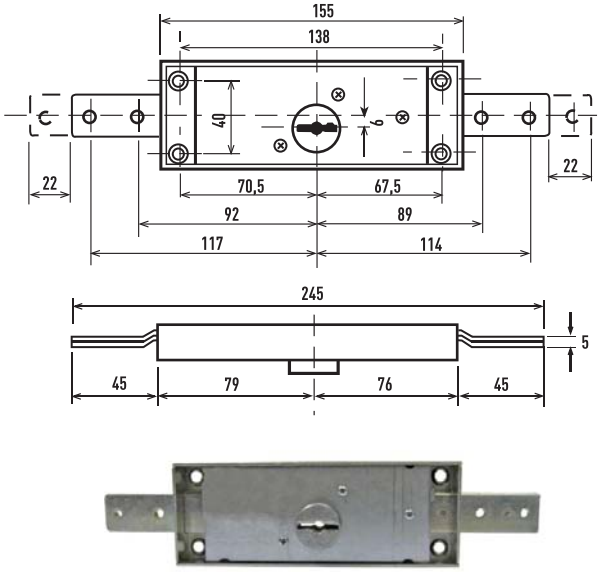

Serratura cilindro centrale serrande avvolgibili
Catenacci piegati - Doppia mappa
Scatola zincata - Funzionamento con ingranaggi
Movimento chiave interno/esterno
Scatola mm 155x56
2 chiavi

87874 6 Pz **24,0000**

SERRATURA BASCULE DM 1640

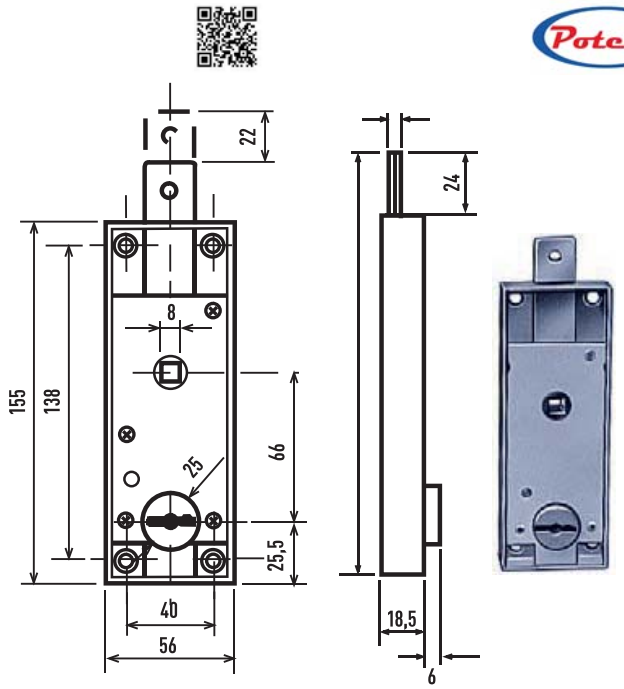

Serratura zincata per porte basculanti
Catenaccio superiore diritto - Quadro mm 8
Sbloccaggio esterno chiave interno levetta
Maniglia interna/esterna non inclusa
Doppia mappa
Scatola mm 155x55
2 chiavi

87875 6 Pz **30,0000**

Cod	Specifiche	Cf	Imb UM	Listino

SERRATURA BASCULE SPRANGA LLC113.5

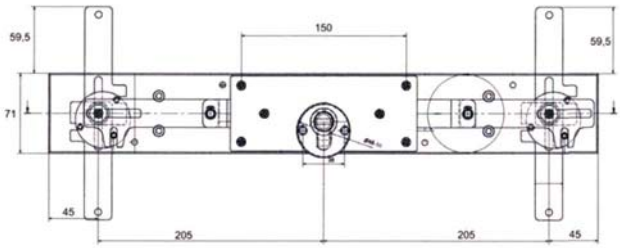



Serratura a spranga per porte basculanti e cantina
4 punti di chiusura:
2 inferiori - 2 superiori
Fori protettore mm 38
Sbloccaggio interno/esterno con chiave
Maniglia esterna e interna non inclusa
Scatola mm 500x71x27
Cilindro e aste non inclusi

Cod	Specifiche	Cf	Imb UM	Listino
82306	mm 500x71x27	SC	Pz	**125,6000**

SERRATURA BASCULE SPRANGA LLC113.8

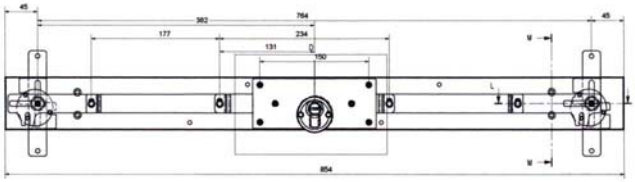



Serratura a spranga per porte basculanti e cantina
4 punti di chiusura:
2 inferiori - 2 superiori
Fori protettore mm 38
Sbloccaggio interno/esterno con chiave
Maniglia esterna e interna non inclusa
Scatola mm 854x71x27
Cilindro e aste non inclusi

Cod	Specifiche	Cf	Imb UM	Listino
82307	mm 854x71x27	SC	Pz	**139,0000**

SERRATURA BASCULE SPRANGA LLC113.8/6

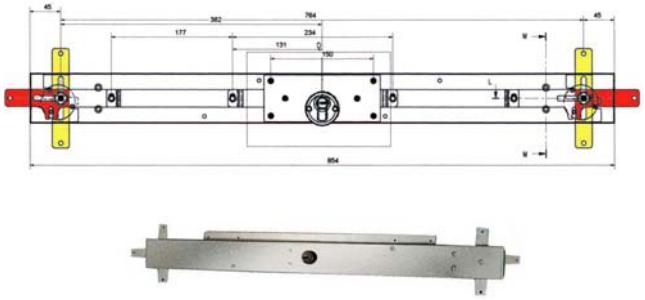

Serratura a spranga per porte basculanti
6 punti di chiusura:
2 inferiori - 2 superiori - 2 laterali
Fori protettore mm 38
Sbloccaggio interno/esterno con chiave
Maniglia esterna e interna non inclusa
Scatola mm 854x71x27
Cilindro e aste non inclusi

Cod	Specifiche	Cf	Imb UM	Listino
82308	LLC113.8/6	SC	Pz	**150,6000**

SERRATURA BASCULE SPRANGA LLC103

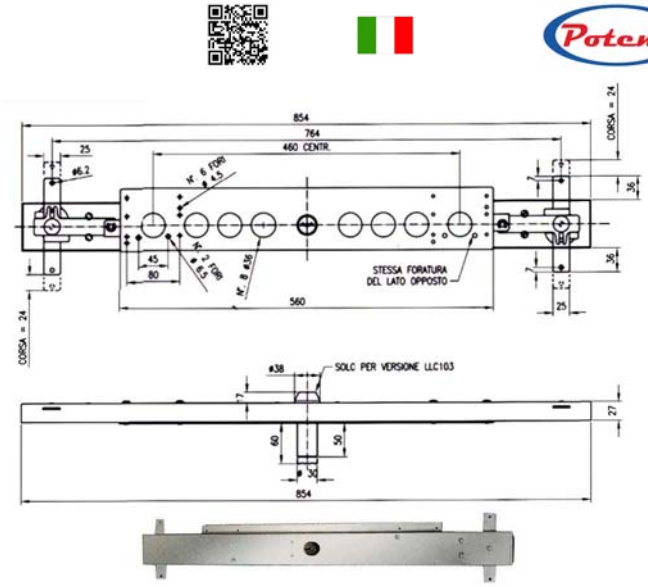

Serratura a spranga per porte basculanti
4 punti di chiusura:
2 inferiori - 2 superiori
Sbloccaggio interno/esterno con chiave
Maniglia esterna e interna non inclusa
Scatola mm 854x92x27
Cilindro a pompa incluso
Aste non incluse

Cod	Specifiche	Cf	Imb UM	Listino
82309	mm 854x92x27	SC	Pz	**143,4000**

Cod	Specifiche	Cf	Imb UM	Listino

ASTE SERRATURE BASCULE SPRANGA LLC101



Serie completa aste serrature bascule spranga
Composizione:
2 aste regolabili cm 88/155
2 aste regolabili cm 78/125
Accessori fissaggio

82310 SC Cf **46,2000**

SERRATURA FERROGLIETTO 4 MANDATE 250

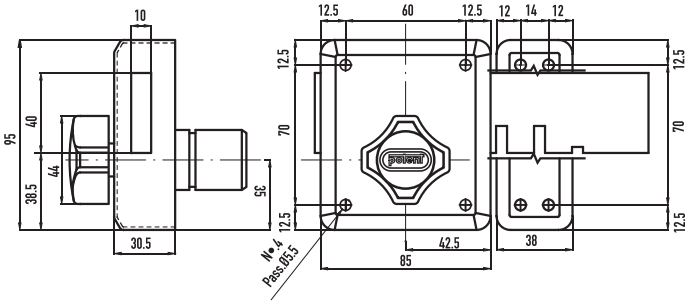



Ferroglietto verniciato marrone - Applicare legno
Catenaccio 4 mandate pomolo interno
Scatola mm 85x95 - Entrata mm 42,5 - Corsa mm 80
Cilindro fisso a pompa mm 50 - Diametro mm 30
3 chiavi

82302 250 SC Pz **71,4000**

SERRATURA FERROGLIETTO 4 MANDATE 255

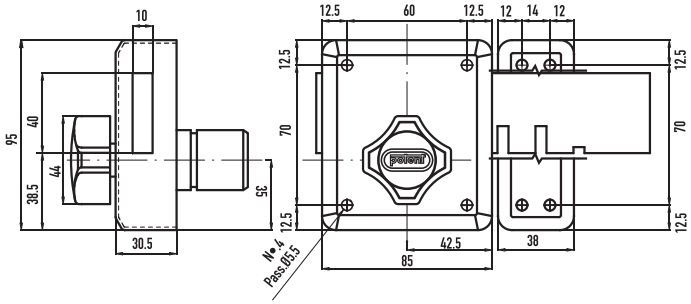



Ferroglietto verniciato marrone - Applicare legno
Catenaccio 4 mandate chiave interna
Scatola mm 85x95 - Entrata mm 42,5 - Corsa mm 120
Cilindro fisso a pompa mm 50 - Diametro mm 30
3 chiavi

82303 255 SC Pz **71,4000**

SERRATURA FERROGLIETTO 6 MANDATE 270

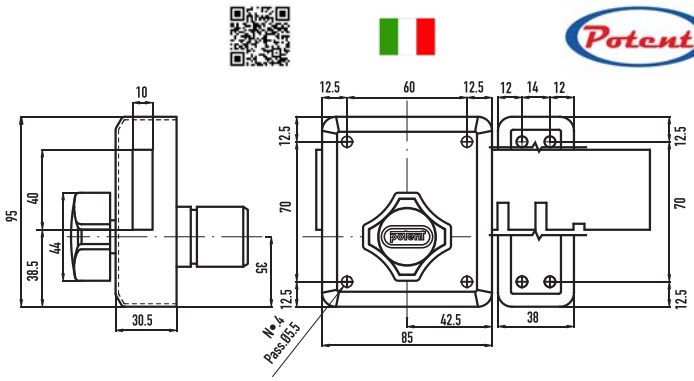



Ferroglietto verniciato marrone - Applicare legno
Catenaccio 6 mandate pomolo interno
Scatola mm 85x95 - Entrata mm 42,5 - Corsa mm 80
Cilindro fisso a pompa mm 50 - Diametro mm 30
3 chiavi

82304 270 SC Pz **72,2000**

Cod	Specifiche	Cf	Imb UM	Listino

SERRATURA FERROGLIETTO 6 MANDATE 275

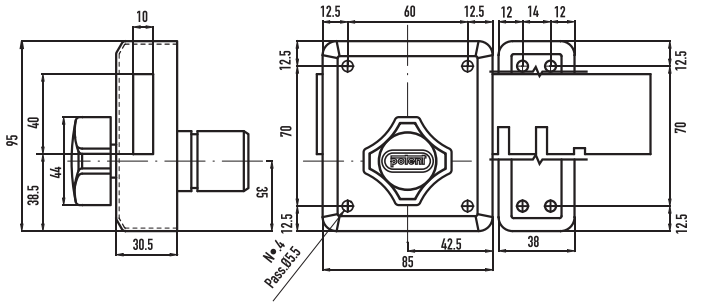



Ferroglietto verniciato marrone - Applicare legno
Catenaccio 6 mandate chiave interna
Scatola mm 85x95 - Entrata mm 42,5 - Corsa mm 120
Cilindro fisso a pompa mm 50 - Diametro mm 30
3 chiavi

Cod	Specifiche	Cf	Imb UM	Listino
82305	275	SC	Pz	**72,2000**

SERRATURA SICUREZZA TRIPLICE CIL. 1900

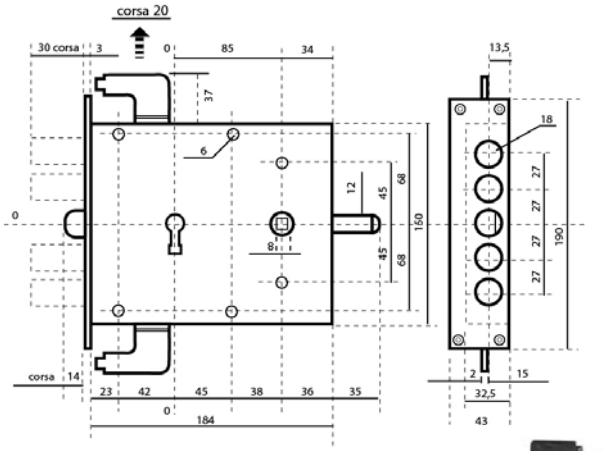



Serratura profilo europeo infilate triplice
Fori protettore mm 38
Catenacci laterali 4 pistoni e scrocco
Interasse mm 27
Scatola 150x184 - Entrata 65
Cilindro non incluso

Cod	Specifiche	Cf	Imb UM	Listino
87871	1900N4CIL/D Dx E65	SC	Pz	**215,6000**
87872	1900N4CIL/S Sx E65	SC	Pz	**215,6000**

SERRATURA SICUREZZA TRIPLICE CIL. 1900

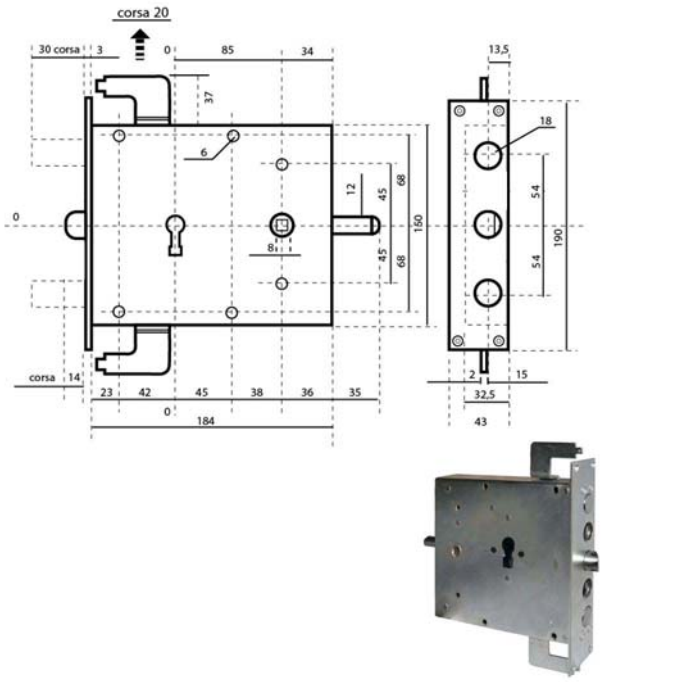

Serratura profilo europeo infilare triplice
Fori protettore mm 38
Catenacci laterali 2 pistoni e scrocco
Interasse mm 54
Scatola 150x184 - Entrata 65
Cilindro non incluso

Cod	Specifiche	Cf	Imb UM	Listino
87869	1900N2CIL/D Dx E65	SC	Pz	**215,6000**
87870	1900N2CIL/S Sx E65	SC	Pz	**215,6000**

Cod	Specifiche	Cf	Imb UM	Listino

SERRATURA SICUREZZA TRIPLICE CIL.1940CER

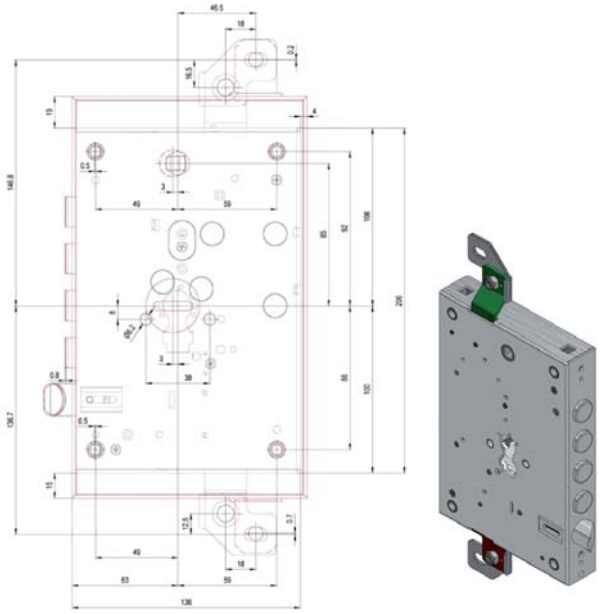

Serratura profilo europeo a planare triplice
Fori protettore mm 38
Catenacci laterali 4 pistoni e scrocco
Interasse catenacci mm 28
Scatola 136x206 - Entrata 63
Cilindro non incluso

Compatibile serrature Cerutti serie 4000

87853	1940CER/63/28D	Dx	E63	SC	Pz	**77,2000**
87854	1940CER/63/28S	Sx	E63	SC	Pz	**77,2000**

SERRATURA SICUREZZA TRIPLICE CIL.1940CER

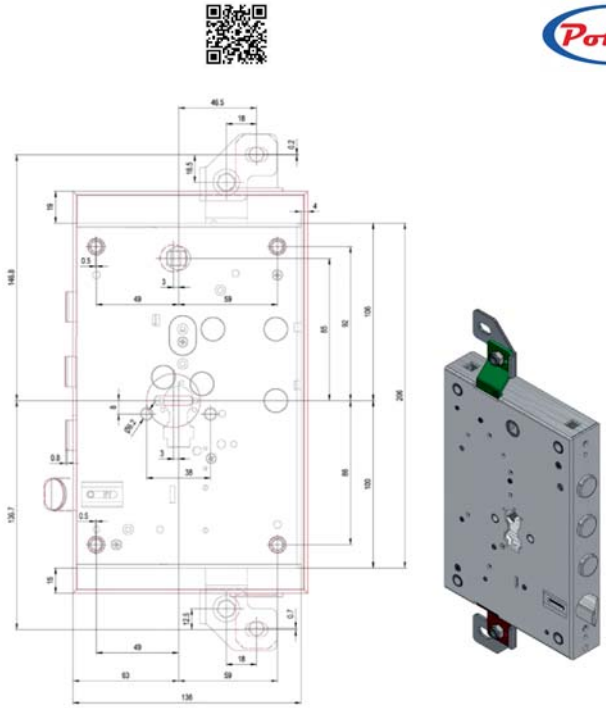

Serratura profilo europeo a planare triplice
Fori protettore mm 38
Catenacci laterali 3 pistoni e scrocco
Interasse catenacci mm 37
Scatola 136x206 - Entrata 63
Cilindro non incluso

Compatibile serrature Cerutti serie 4000

87855	1940CER/63/37D	Dx	E63	SC	Pz	**77,2000**

SERRATURA SICUREZZA TRIPLICE CIL.1940CER

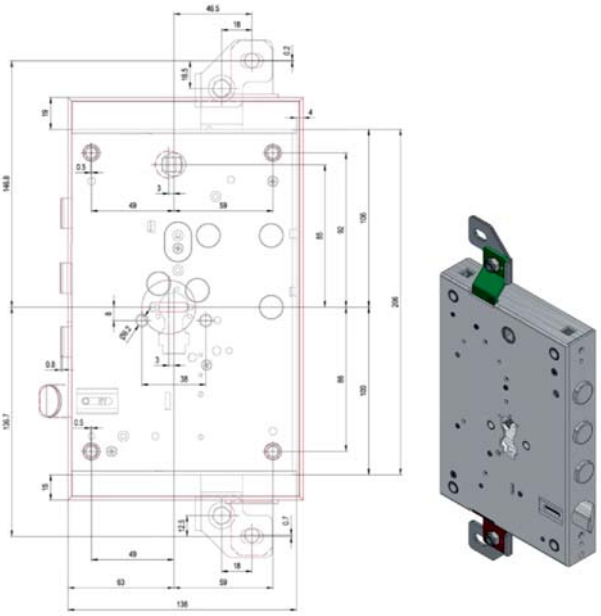

Serratura profilo europeo a planare triplice
Fori protettore mm 38
Catenacci laterali 3 pistoni e scrocco
Interasse catenacci mm 37
Scatola 136x206 - Entrata 63
Cilindro non incluso

Compatibile serrature Cerutti serie 4000

87856	1940CER/63/37S	Sx	E63	SC	Pz	**77,2000**

SERRATURA SICUREZZA TRIPLICE CIL.1940CER

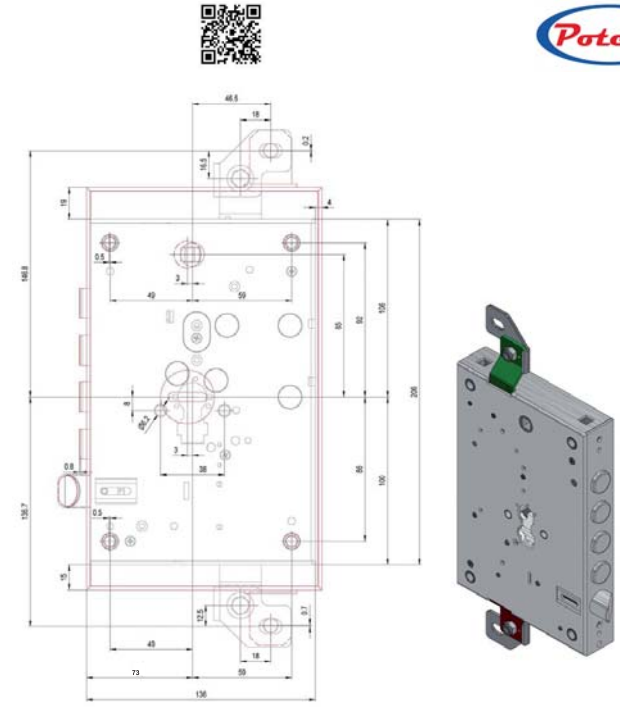

Serratura profilo europeo a planare triplice
Fori protettore mm 38
Catenacci laterali 4 pistoni e scrocco
Interasse catenacci mm 28
Scatola 136x206 - Entrata 73
Cilindro non incluso

Compatibile serrature Cerutti serie 4000

87858	1940CER/73/28S	Sx	E73	SC	Pz	**81,2000**
87857	1940CER/73/28D	Dx	E73	SC	Pz	**81,2000**

SERRATURA SICUREZZA TRIPLICE CIL.1940CER

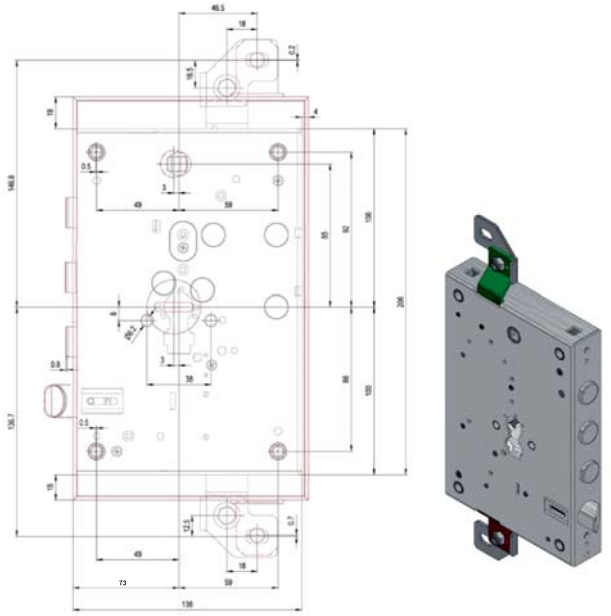

Serratura profilo europeo a planare triplice
Fori protettore mm 38
Catenacci laterali 3 pistoni e scrocco
Interasse catenacci mm 37
Scatola 136x206 - Entrata 73
Cilindro non incluso

Compatibile serrature Cerutti serie 4000

Cod	Specifiche				Cf	Imb UM	Listino
87859	1940CER/73/37D	Dx	E73	SC		Pz	**81,2000**
87860	1940CER/73/37S	Sx	E73	SC		Pz	**81,2000**

SERRATURA SICUREZZA TRIPLICE DM 8100CER

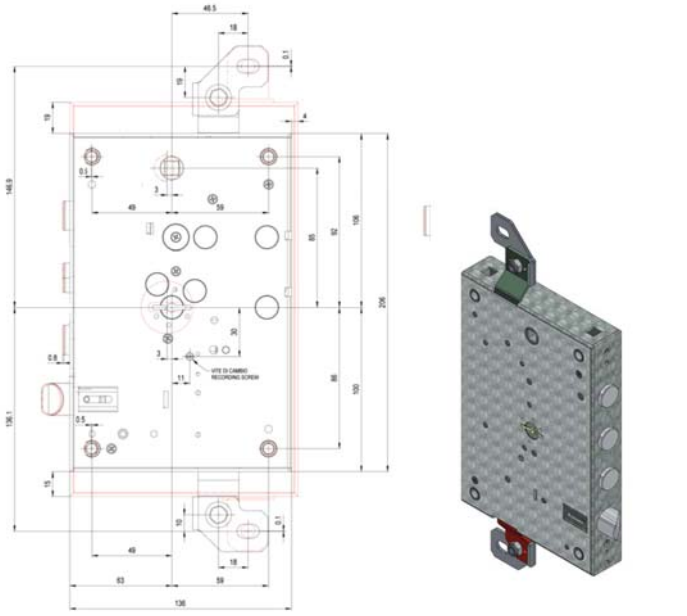

Serratura doppia mappa a planare triplice
Catenacci laterali 3 pistoni e scrocco
Interasse catenacci mm 37
Scatola 136x206 - Entrata 63
3 chiavi + 1 chiave cantiere

Compatibile serrature Cerutti serie 4000

Cod	Specifiche				Cf	Imb UM	Listino
87863	8100CER/63/37D	Dx	E63	SC		Pz	**111,8000**
87864	8100CER/63/37S	Sx	E63	SC		Pz	**111,8000**

SERRATURA SICUREZZA TRIPLICE DM 8100CER

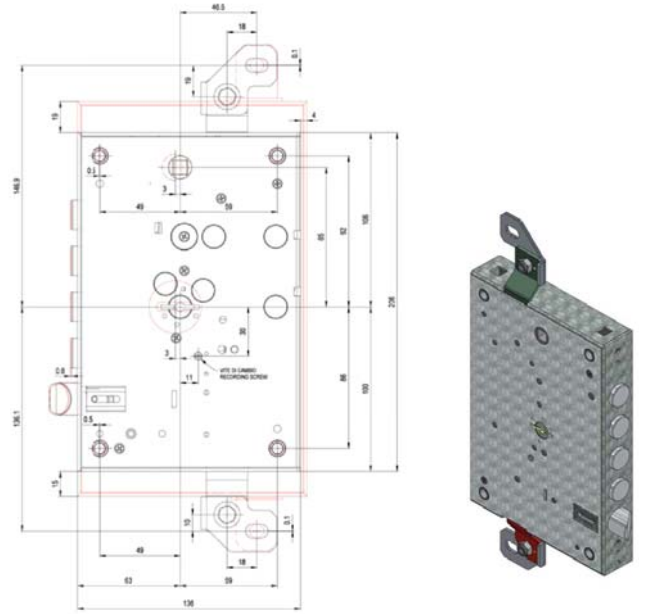

Serratura doppia mappa a planare triplice
Catenacci laterali 4 pistoni e scrocco
Interasse catenacci mm 28
Scatola 136x206 - Entrata 63
3 chiavi + 1 chiave cantiere

Compatibile serrature Cerutti serie 4000

Cod	Specifiche				Cf	Imb UM	Listino
87861	8100CER/63/28D	Dx	E63	SC		Pz	**111,8000**
87862	8100CER/63/28S	Sx	E63	SC		Pz	**111,8000**

SERRATURA SICUREZZA TRIPLICE DM 8100CER

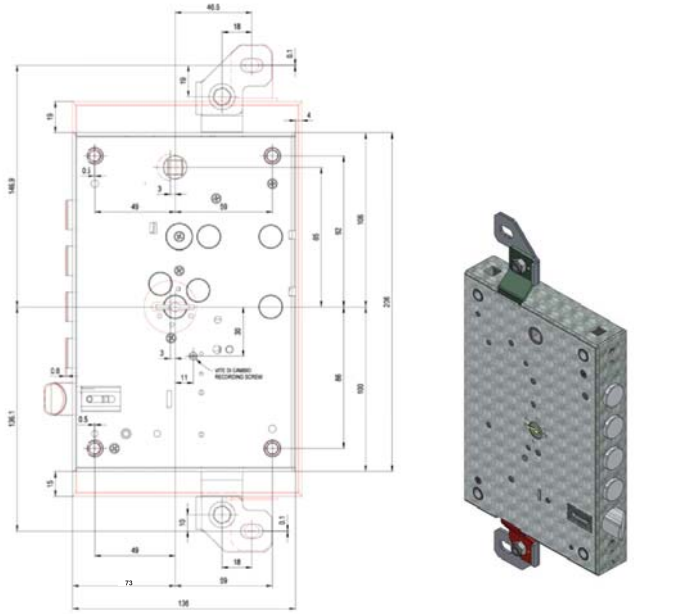

Serratura doppia mappa a planare triplice
Catenacci laterali 4 pistoni e scrocco
Interasse catenacci mm 28
Scatola 136x206 - Entrata 73
3 chiavi + 1 chiave cantiere

Compatibile serrature Cerutti serie 4000

Cod	Specifiche				Cf	Imb UM	Listino
87865	8100CER/73/28D	Dx	E73	SC		Pz	**117,4000**
87866	8100CER/73/28S	Sx	E73	SC		Pz	**117,4000**

Cod	Specifiche	Cf	Imb UM	Listino

SERRATURA SICUREZZA TRIPLICE DM 8100CER

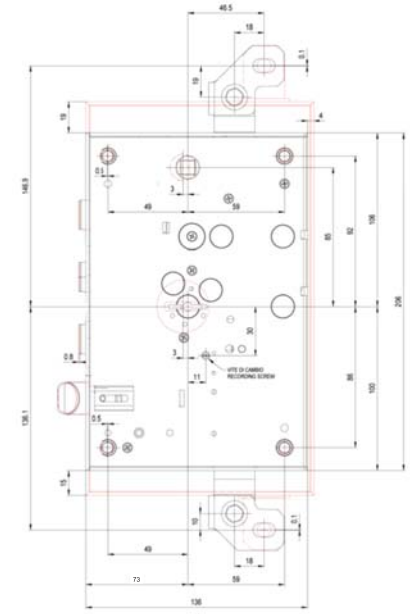



Serratura doppia mappa a planare triplice
Catenacci laterali 3 pistoni e scrocco
Interasse catenacci mm 37
Scatola 136x206 - Entrata 73
3 chiavi + 1 chiave cantiere

Compatibile serrature Cerutti serie 4000

87867	8100CER/73/37D	Dx	E73	SC		Pz	**117,4000**
87868	8100CER/73/37S	Sx	E73	SC		Pz	**117,4000**

CHIAVE LUCCHETTI



Chiave in ottone nichelato
Grezzo originale POTENT
3 spine
Profilo destro
Adatta per lucchetti POTENT mm 17/20

74155	mm 17/20			100* Pz	**0,5760**
86539	mm 17/20 Pz 10		SA	Cf	**7,9400**

CHIAVE LUCCHETTI



Chiave in ottone nichelato
Grezzo originale POTENT
4 spine
Profilo destro
Adatta per lucchetti POTENT mm 25

74156	mm 25			100* Pz	**0,7160**
86540	mm 25 Pz 10		SA	Cf	**9,3400**

CHIAVE CILINDRI PUNZONATA 3400

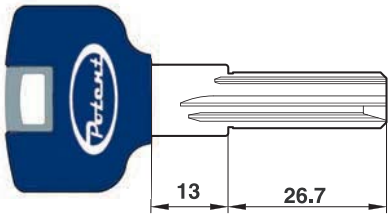

Chiave in ottone nichelato
Grezzo originale POTENT
Testa plastica
Collo lungo - Reversibile - Punzonata
Adatta cilindri sicurezza POTENT SECUR S3400

82037	3400.K.B		10* Pz	**3,0000**

CHIAVE CILINDRI PUNZONATA

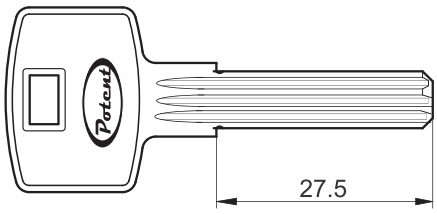

Chiave in ottone nichelato
Grezzo originale POTENT
Punzonata
Adatta lucchetti POTENT 2950PC15

82157	2950PC15K		10* Pz	**1,4400**

Cod	Specifiche	Cf	Imb UM	Listino

CHIAVE CILINDRI PUNZONATA

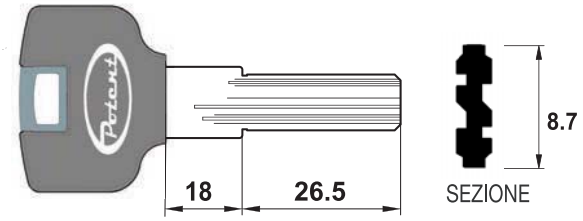

Chiave in ottone nichelato
Grezzo originale POTENT
Punzonata
Adatta serrature sicurezza POTENT 4000

82158	4000KG		10* Pz	**3,2400**

CHIAVE POMPA

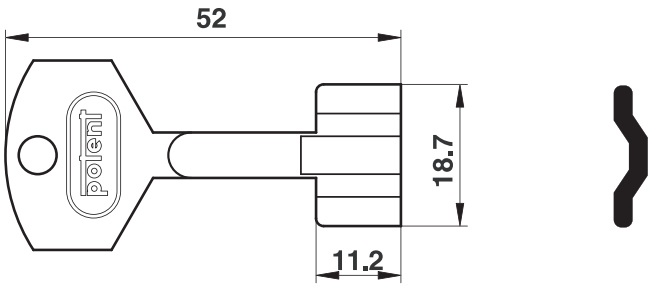

Chiave in ottone nichelato
Grezzo originale POTENT
Pompa
Adatta serratura sicurezza POTENT 596

82146	640		10* Pz	**2,1200**

CHIAVE POMPA

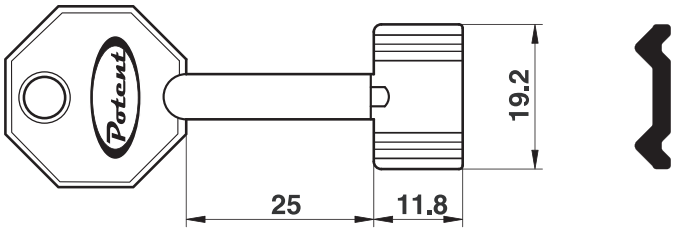

Chiave in ottone nichelato
Grezzo originale POTENT
Pompa
Adatta serratura sicurezza POTENT 596TN nuovo modello

82147	1740		10* Pz	**2,1200**

CHIAVE DOPPIA MAPPA

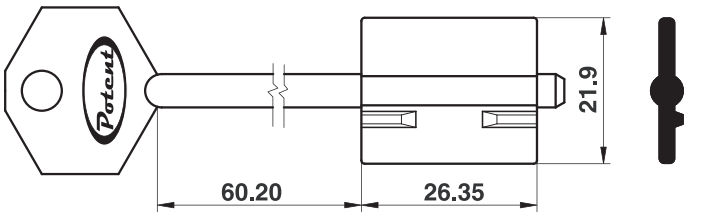

Chiave in ottone nichelato
Grezzo originale POTENT
Doppia mappa
Adatta serratura sicurezza POTENT 900

82156	951		10* Pz	**2,8200**

CHIAVE DOPPIA MAPPA

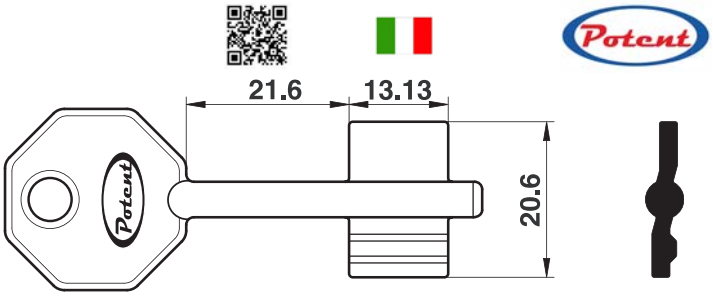

Chiave in ottone nichelato
Grezzo originale POTENT
Doppia mappa
Adatta serratura sicurezza POTENT 1600 LLC107-108

82155	1650		10* Pz	**2,4600**

CHIAVE DOPPIA MAPPA

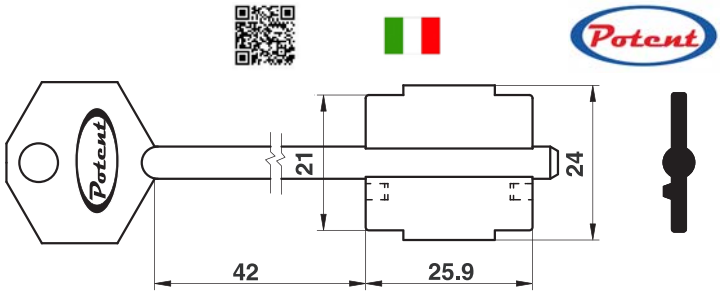

Chiave in ottone nichelato
Grezzo originale POTENT
Doppia mappa
Adatta serratura sicurezza POTENT 1840

82148	1815		10* Pz	**2,6400**

CHIAVE DOPPIA MAPPA

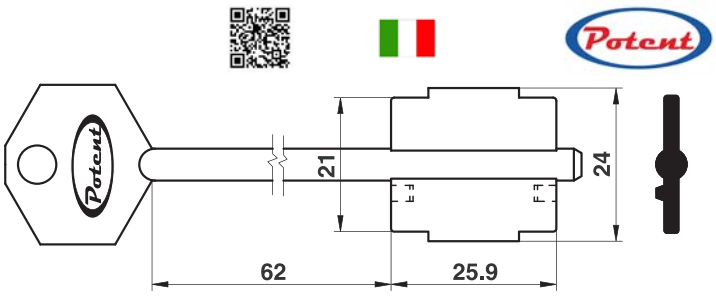

Chiave in ottone nichelato
Grezzo originale POTENT
Doppia mappa
Adatta serratura sicurezza POTENT 1840

82149	1830		10* Pz	**3,0000**

Cod	Specifiche	Cf	Imb UM	Listino

CHIAVE DOPPIA MAPPA

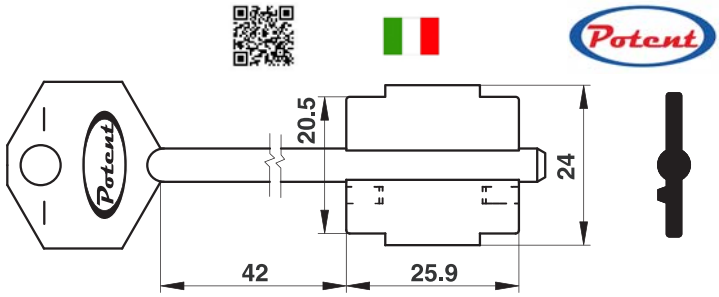

Chiave in ottone nichelato
Grezzo originale POTENT
Doppia mappa
Adatta serratura sicurezza POTENT serie 1900

82154 1915 10* Pz **2,6400**

CHIAVE DOPPIA MAPPA

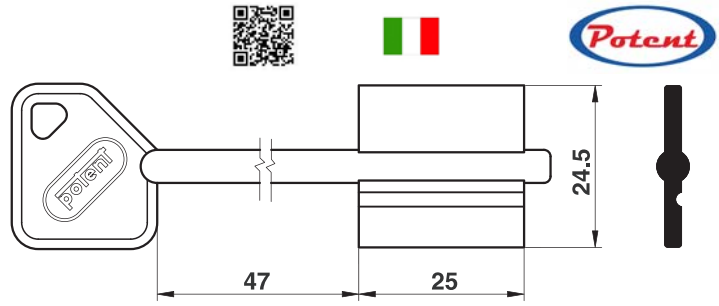

Chiave in ottone nichelato
Grezzo originale POTENT
Doppia mappa
Adatta serratura sicurezza POTENT 2500

82150 2554/98 10* Pz **2,6400**

CHIAVE DOPPIA MAPPA

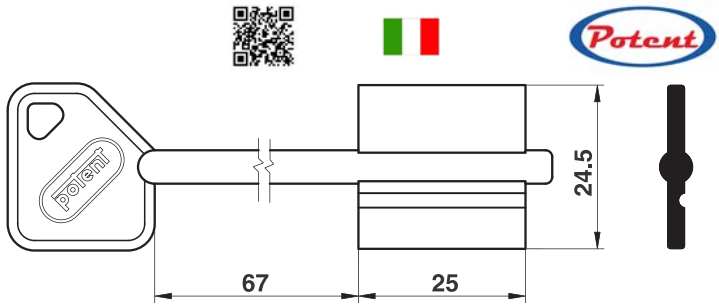

Chiave in ottone nichelato
Grezzo originale POTENT
Doppia mappa
Adatta serratura sicurezza POTENT 2500

82151 2554/120 10* Pz **2,8200**

CHIAVE DOPPIA MAPPA

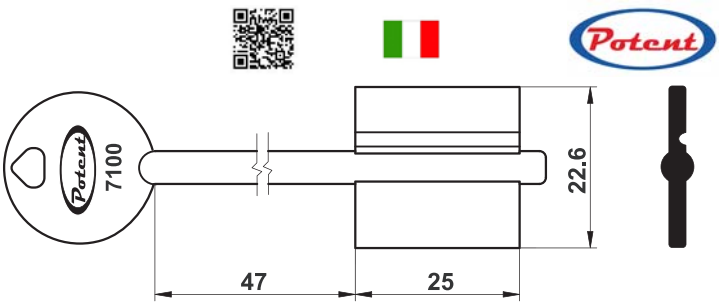

Chiave in ottone nichelato
Grezzo originale POTENT
Doppia mappa
Adatta serrature sicurezza POTENT serie 7000/8000

82152 7554/98 10* Pz **2,6400**

Cod	Specifiche	Cf	Imb UM	Listino

CHIAVE DOPPIA MAPPA

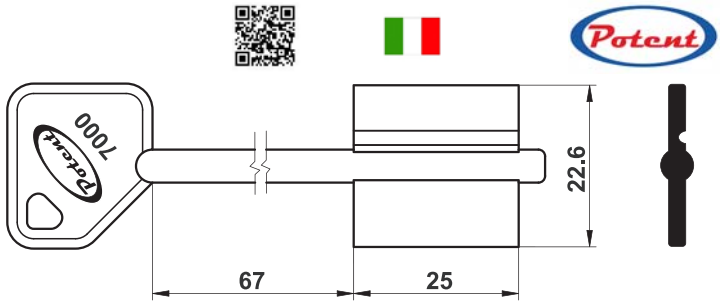

Chiave in ottone nichelato
Grezzo originale POTENT
Doppia mappa
Adatta serrature sicurezza POTENT serie 7000/8000

82153 7554/120 10* Pz **2,8200**

Cod	Specifiche	Cf	Imb	UM	Listino

CILINDRO TONDO 6801

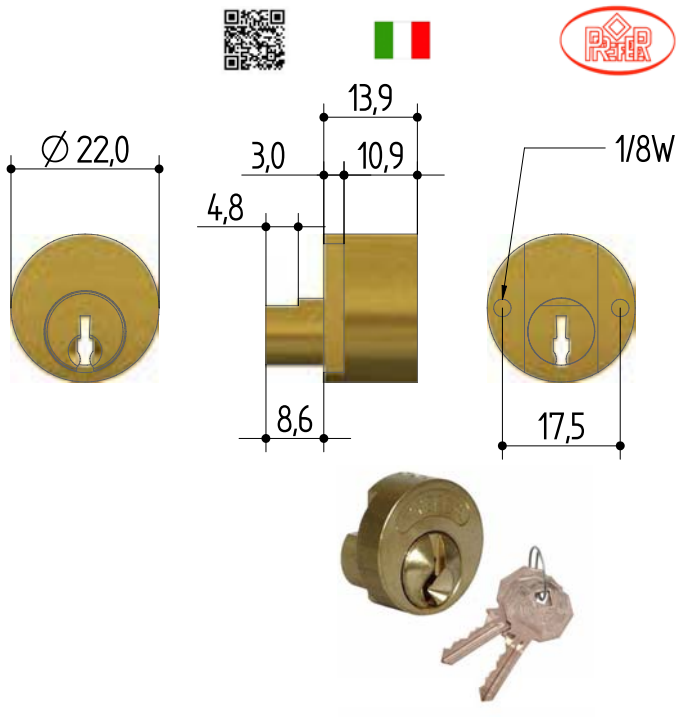

Cilindro tondo ottone
Diametro mm 22
Spessore mm 11
2 chiavi
Apertura frontale
Adatto serratura Prefer 6001

Cod						Listino
85940	6801.0000.0200	mm 11	SC	20	Pz	**23,6000**

CILINDRO TONDO 6810 KA

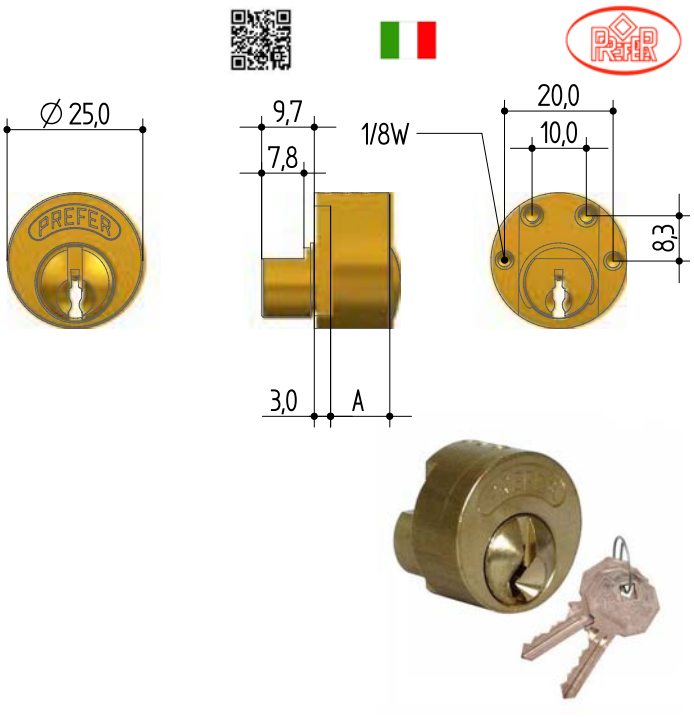

Cilindro tondo ottone
Diametro mm 25
Spessore mm 11
2 chiavi
Apertura frontale
Adatto serrature Prefer A211 A411 A412 A711
B511
Cifratura unica KA

Cod						Listino
85941	6810.0000.021B2	mm 11		20	Pz	**22,0000**

CILINDRO TONDO 6810-6811-6812

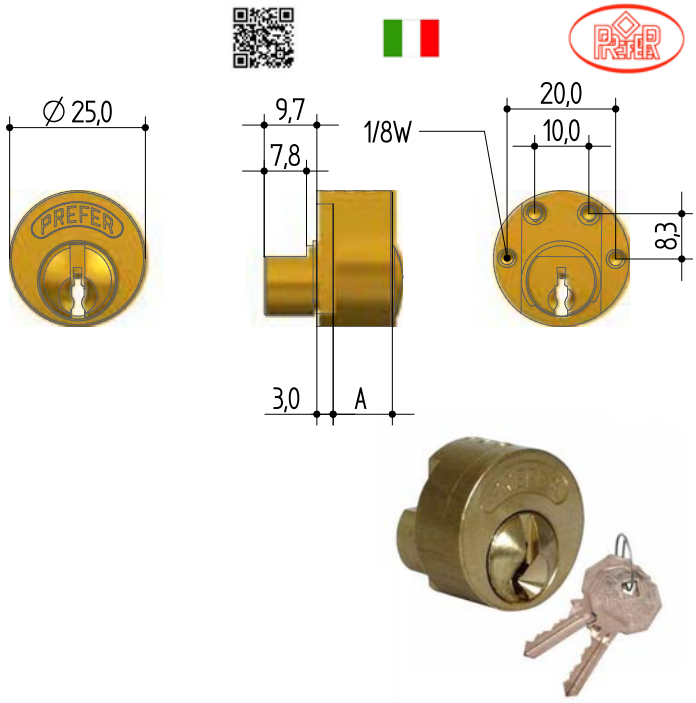

Cilindro tondo ottone
Diametro mm 25
Spessore mm 11/14/18
2 chiavi
Apertura frontale
Adatto serrature Prefer A211 A212 A411 A412
A711 B511

Cod						Listino
14752	6810.0000.0200	mm 11		20	Pz	**22,8000**
22791	6811.0002.0200	mm 14		20	Pz	**19,8000**
14753	6812.0004.0200	mm 18		20	Pz	**25,0000**

CILINDRO TONDO 6813



Cilindro tondo ottone
Diametro mm 25
Spessore mm 14,4
2 chiavi
Apertura frontale
Adatto serrature Prefer A311 A312 A313 A314
6315 6316

Cod						Listino
85942	6813.0002.0200	mm 14,4	SC	20	Pz	**20,6000**

Cod	Specifiche	Cf	Imb	UM	Listino

CILINDRO TONDO 6819

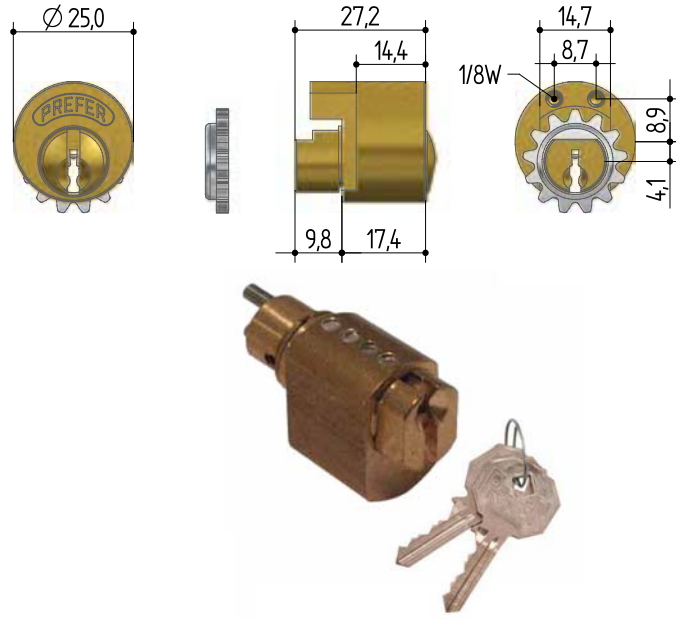

Cilindro tondo ottone
Diametro mm 25
Spessore mm 14,4
2 chiavi
Apertura frontale
Dotazione ingranaggio
Adatto serrature Prefer 6317 6318

85943	6819.0000.0200	mm 14,4	SC	20	Pz	**50,0000**

CILINDRO INFILARE 6A00

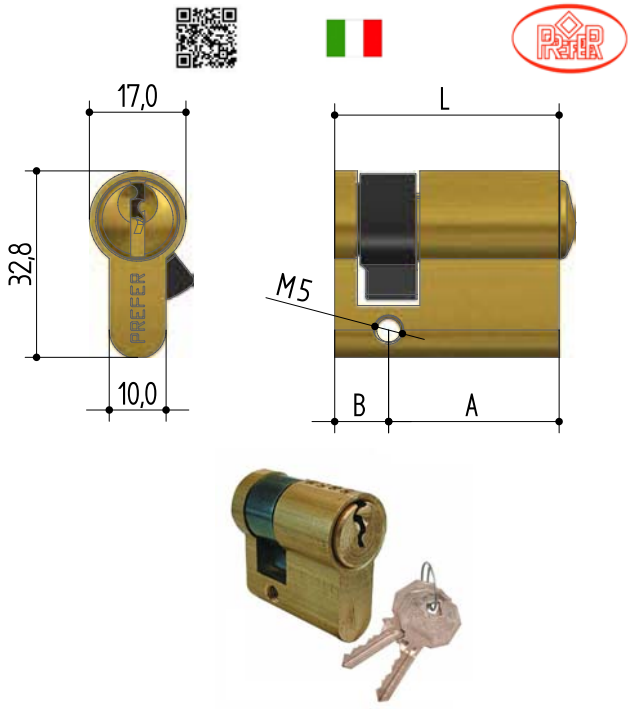

Cilindro profilo europeo ottone
4 perni
Lunghezza mm 32-40
2 chiavi

55070	6A00.2210.2200	mm 32		10	Pz	**15,3600**
55071	6A00.3010.2200	mm 40		10	Pz	**17,4400**

CILINDRO TONDO SICUREZZA S810

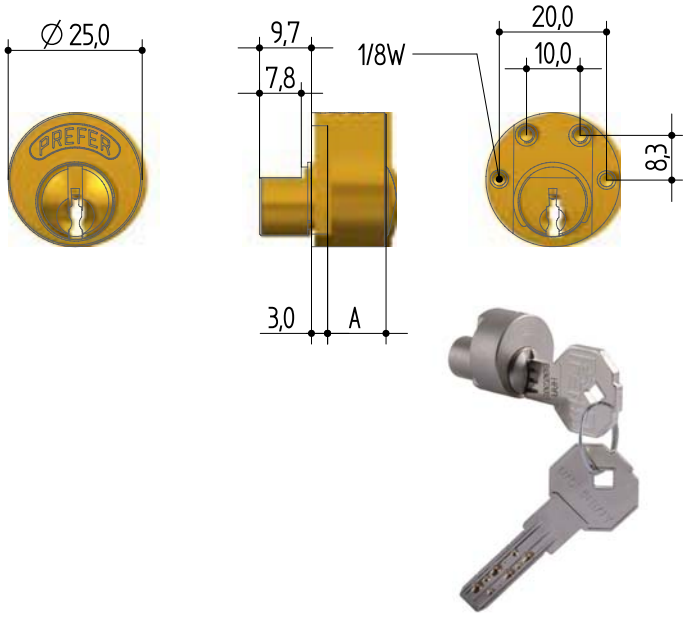

Cilindro tondo ottone nichelato opaco
Diametro mm 25
Spessore mm 27
2 chiavi punzonate
Adatto serrature Prefer A211 A212 A411 A412
B551 S211 S212 W551

68222	S810.0020.0000	mm 27		20	Pz	**25,8000**

CILINDRO SICUREZZA WE0S

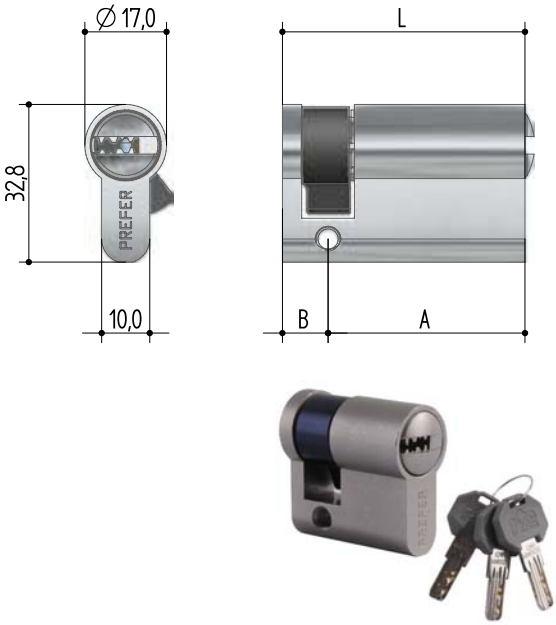

Cilindro profilo europeo ottone nichelato opaco
6 perni
Lunghezza mm 10-24
3 chiavi punzonate

68223	WE0S.2410.2A03	mm 34	SC	10	Pz	**36,0000**

Cod	Specifiche	Cf	Imb	UM	Listino

SERRATURA SERRANDE AVVOLGIBILI A211

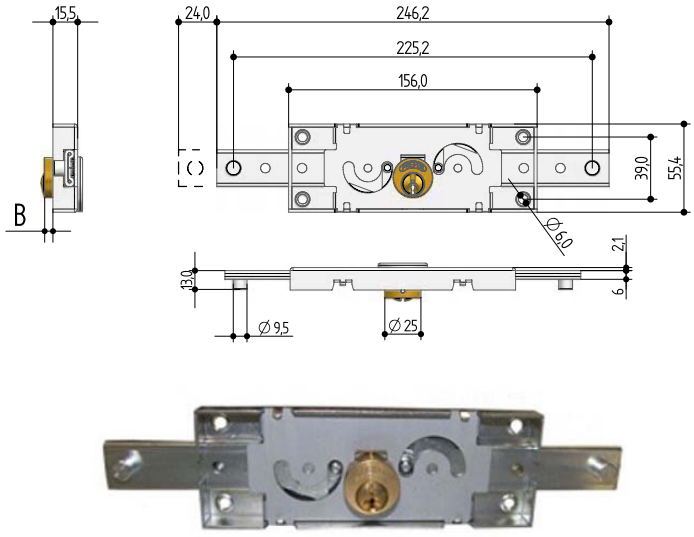

Serratura centrale per serrande avvolgibili
Catenacci diritti - Cilindro ottone
Scatola zincata - Funzionamento con ingranaggi
Movimento chiave interno/esterno - 2 chiavi
Scatola mm 155x55
Cilindro 6810 sporgenza mm 5,5/12,5/34,1

14740	A211.0010.0200 mm 5,5	SC	10	Pz	**18,8400**
85945	A211.0014.0200 mm 12,5	SC	10	Pz	**36,4000**
85946	A211.001A.0200 mm 34,1	SC	10	Pz	**45,8000**

SERRATURA SERRANDE AVVOLGIBILI A211 KA

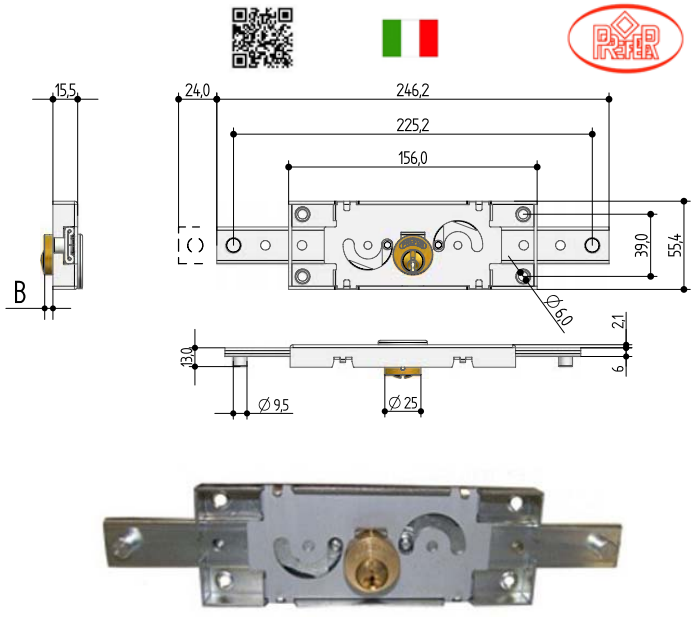

Serratura centrale per serrande avvolgibili
Catenacci diritti - Cilindro ottone
Scatola zincata - Funzionamento con ingranaggi
Movimento chiave interno/esterno - 2 chiavi
Scatola mm 155x55
Cilindro 6810 sporgenza mm 5,5
Cifratura unica KA

85948	A211.0010.021B2	SC	10	Pz	**25,2000**

Cod	Specifiche	Cf	Imb	UM	Listino

SERRATURA SERRANDE AVVOLGIBILI A212

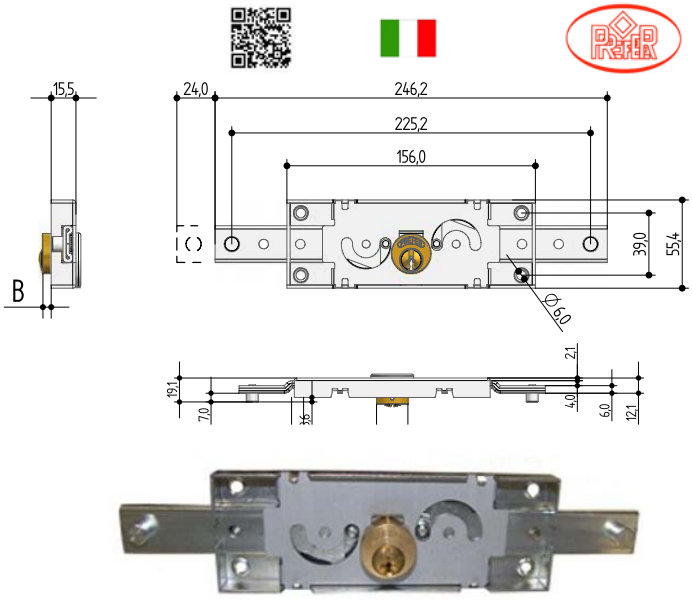

Serratura centrale per serrande avvolgibili
Catenacci piegati - Cilindro ottone
Scatola zincata - Funzionamento con ingranaggi
Movimento chiave interno/esterno - 2 chiavi
Scatola mm 155x55
Cilindro 6810 sporgenza mm 9,0

14741	A212.0012.0200	SC	10	Pz	**31,8000**

SERRATURA SERRANDE AVVOLGIBILI A212 KA

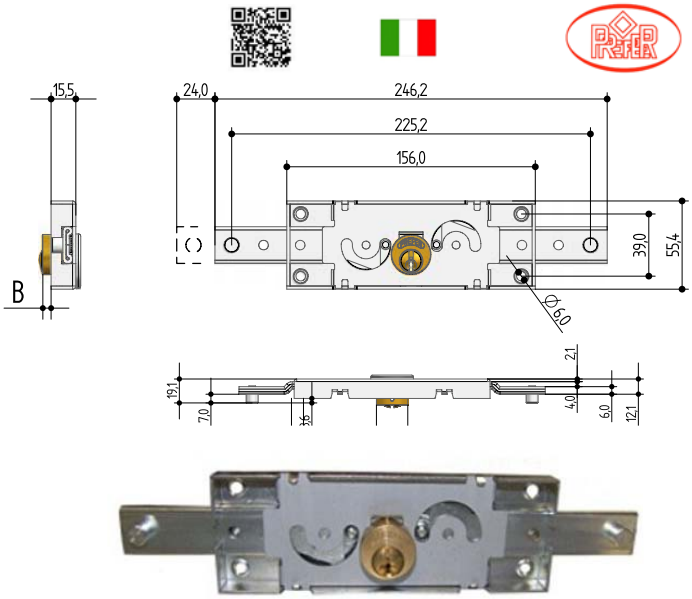

Serratura centrale per serrande avvolgibili
Catenacci piegati - Cilindro ottone
Scatola zincata - Funzionamento con ingranaggi
Movimento chiave interno/esterno - 2 chiavi
Scatola mm 155x55
Cilindro 6810 sporgenza mm 9,0
Cifratura unica KA

85949	A212.0012.021B2	SC	10	Pz	**28,0000**

Cod	Specifiche	Cf	Imb	UM	Listino

SERRATURA SERRANDE AVVOLGIBILI A311

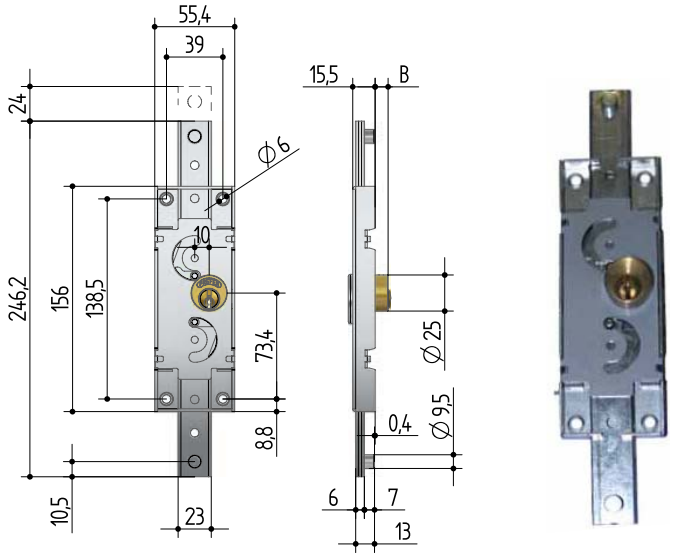

Serratura verticale per serrande avvolgibili
Catenacci diritti - Cilindro ottone destro
Scatola zincata - Funzionamento con ingranaggi
Movimento chiave interno/esterno - 2 chiavi
Scatola mm 155x55
Cilindro 6813 sporgenza mm 9,0

14744	A311.0012.0200	Dx		SC	10	Pz	**32,2000**

SERRATURA SERRANDE AVVOLGIBILI A312

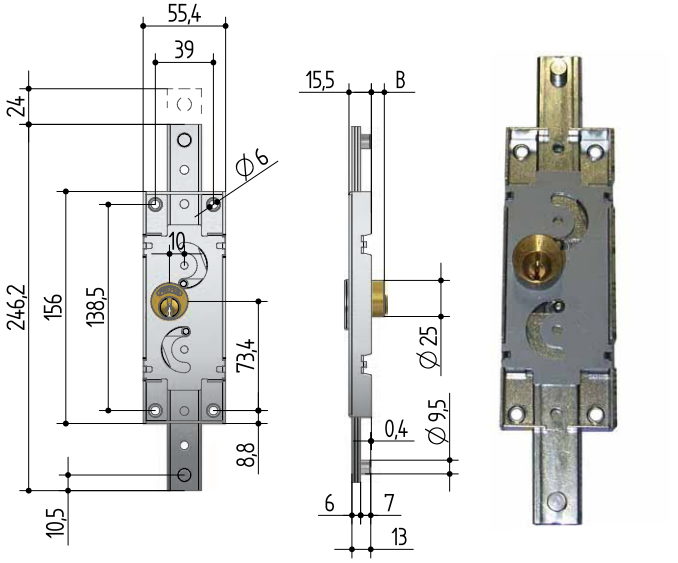

Serratura verticale per serrande avvolgibili
Catenacci diritti - Cilindro ottone sinistro
Scatola zincata - Funzionamento con ingranaggi
Movimento chiave interno/esterno - 2 chiavi
Scatola mm 155x55
Cilindro 6813 sporgenza mm 9,0

14745	A312.0012.0200	Sx		SC	10	Pz	**32,2000**

SERRATURA SERRANDE AVVOLGIBILI A411

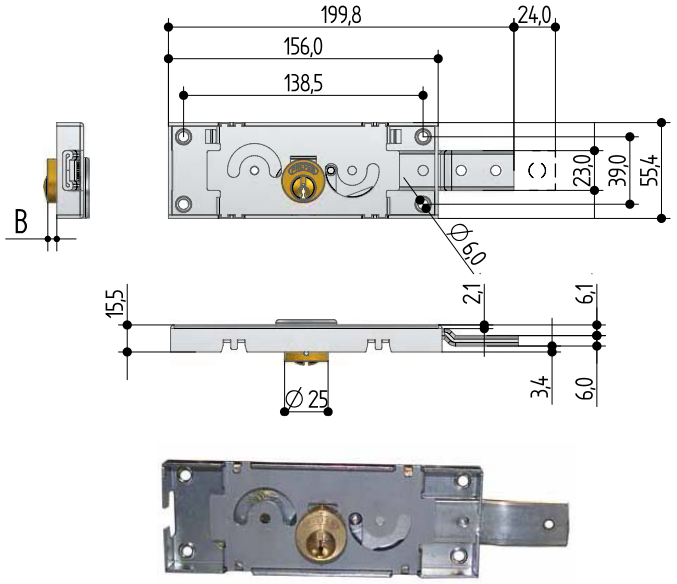

Serratura laterale DX per serrande avvolgibili
Catenaccio piegato - Cilindro ottone
Scatola zincata - Funzionamento con ingranaggi
Movimento chiave interno/esterno - 2 chiavi
Scatola mm 155x55
Cilindro 6810 sporgenza mm 5,5

14742	A411.0010.0200	Dx		SC	10	Pz	**21,6000**

SERRATURA SERRANDE AVVOLGIBILI A412

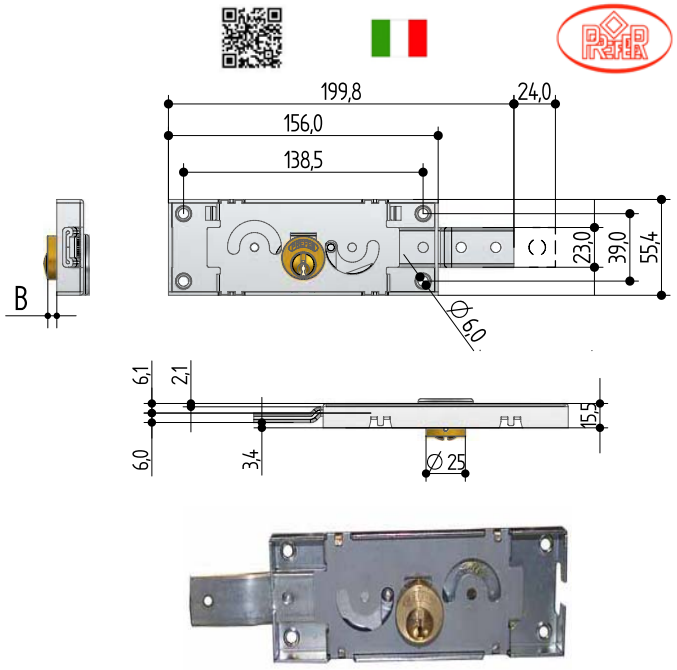

Serratura laterale SX per serrande avvolgibili
Catenaccio piegato - Cilindro ottone
Scatola zincata - Funzionamento con ingranaggi
Movimento chiave interno/esterno - 2 chiavi
Scatola mm 155x55
Cilindro 6810 sporgenza mm 5,5

14743	A412.0010.0200	Sx		SC	10	Pz	**21,6000**

Cod	Specifiche	Cf	Imb	UM	Listino

SERRATURA SERRANDE AVVOLGIBILI 6001

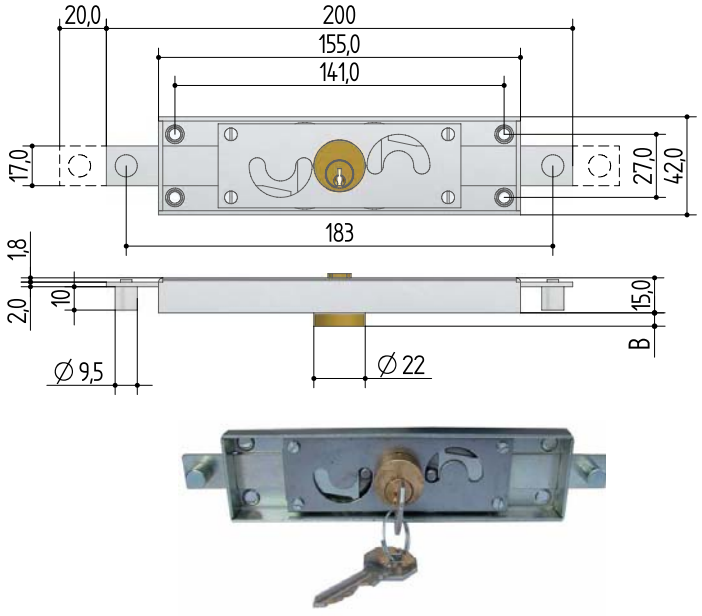

Serratura centrale per serrande avvolgibili
Catenacci diritti - Cilindro ottone
Scatola zincata - Funzionamento con ingranaggi
Movimento chiave interno/esterno - 2 chiavi
Scatola mm 155x42
Cilindro 6801 sporgenza mm 5,0

Cod	Specifiche	Cf	Imb	UM	Listino
85944	6001.0010.0200	SC	10	Pz	**40,8000**

SERRATURA SERRANDE AVVOLGIBILI 6221

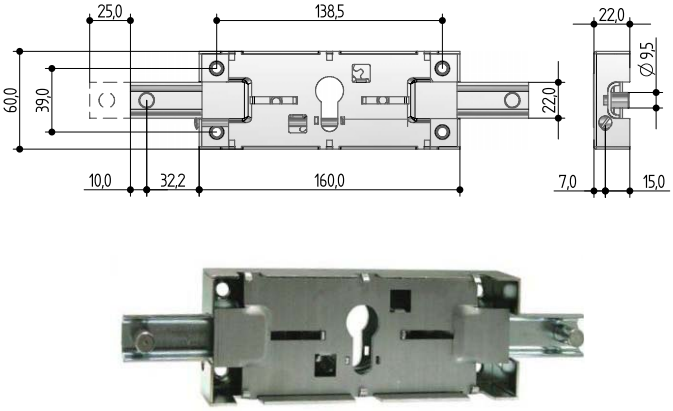

Serratura centrale per serrande avvolgibili
Catenacci diritti - Cilindro ottone
Scatola zincata - Funzionamento con ingranaggi
Movimento chiave interno/esterno - 2 chiavi
Scatola mm 160x60
Cilindro 6A00 sporgenza mm 15,0 incluso

Cod	Specifiche	Cf	Imb	UM	Listino
85947	6221.0012.0200	SC	10	Pz	**23,4000**

SERRATURA SERRANDE AVVOLGIBILI DM 8601

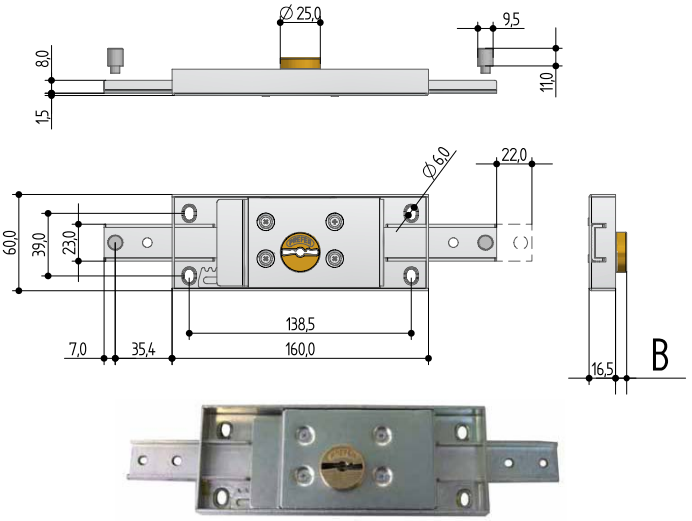

Serratura centrale per serrande avvolgibili
Catenacci diritti - Cilindro ottone doppia mappa
Scatola zincata - Funzionamento 5 gorges
Movimento chiave interno/esterno - 2 chiavi
Scatola mm 160x60
Cilindro sporgenza mm 7,0

Cod	Specifiche	Cf	Imb	UM	Listino
14749	8601.0010.0200	SC	10	Pz	**19,1800**

SERRATURA SERRANDE AVVOLGIBILI S211

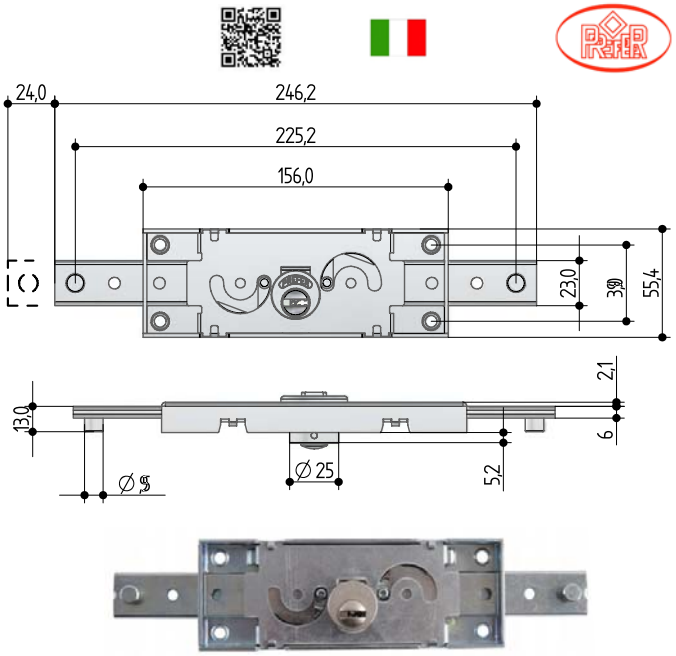

Serratura centrale per serrande avvolgibili
Catenacci diritti - Cilindro ottone
Scatola zincata - Funzionamento con ingranaggi
Movimento chiave interno/esterno - 2 chiavi
Scatola mm 156x55
Cilindro sicurezza S810 sporgenza mm 5,5

Cod	Specifiche	Cf	Imb	UM	Listino
68219	S211.0020.0000	SC	10	Pz	**26,8000**

Cod	Specifiche	Cf	Imb	UM	Listino

SERRATURA SERRANDE AVVOLGIBILI S212

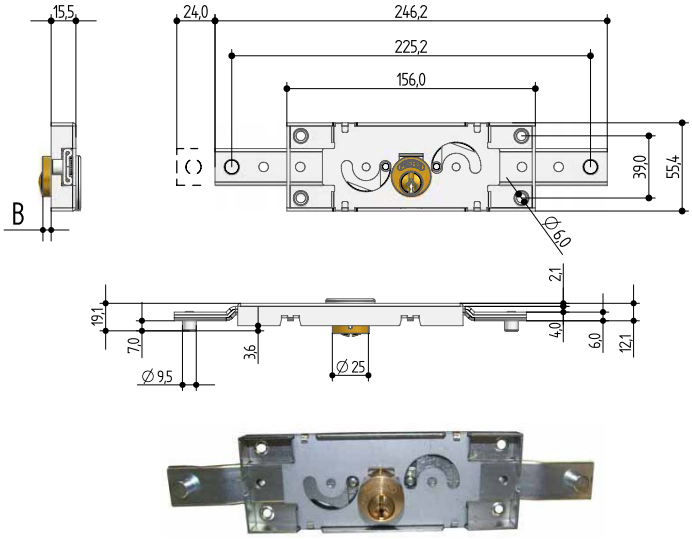

Serratura centrale per serrande avvolgibili
Catenacci piegati - Cilindro ottone
Scatola zincata - Funzionamento con ingranaggi
Movimento chiave interno/esterno
2 chiavi punzonate 7300.1B00
Scatola mm 155x55
Cilindro S810 sporgenza mm 9,3

85950 S212.0022.0000 SC 10 Pz **30,6000**

SERRATURA SERRANDE AVVOLGIBILI 6601

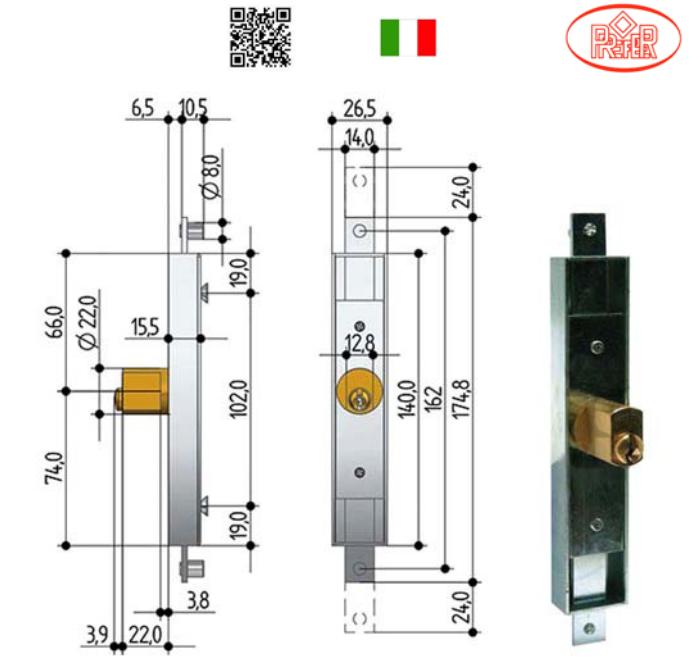

Serratura verticale per serrande fisarmonica
2 punti di chiusura verticali
Movimento chiave esterno
Scatola mm 26,5x140
Cilindro 6802 fresato sporgenza mm 22

87944 6601.0010.0200 10 Pz **37,0000**

SERRATURA SERRANDE AVVOLGIBILI 6601

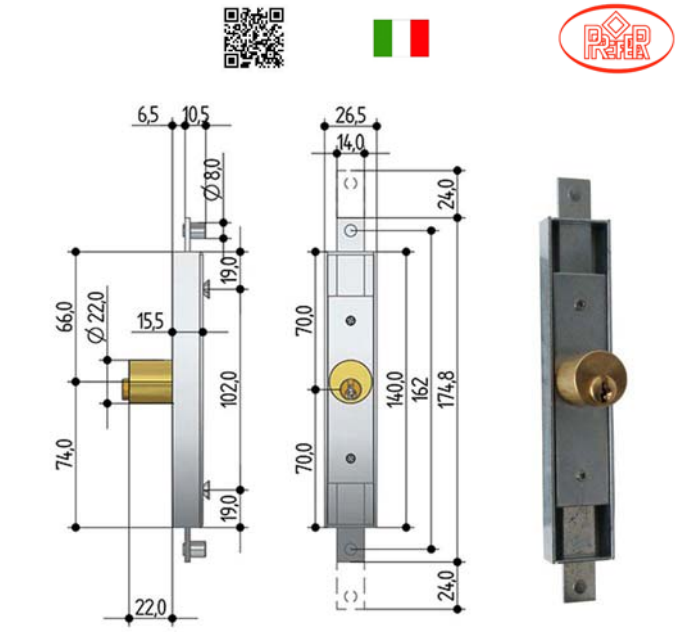

Serratura verticale per serrande fisarmonica
2 punti di chiusura verticali
Movimento chiave esterno
Scatola mm 26,5x140
Cilindro 6803 tondo sporgenza mm 22

87945 6602.0010.0200 10 Pz **37,6000**

SERRATURA SERRANDE AVVOLGIBILI 6610

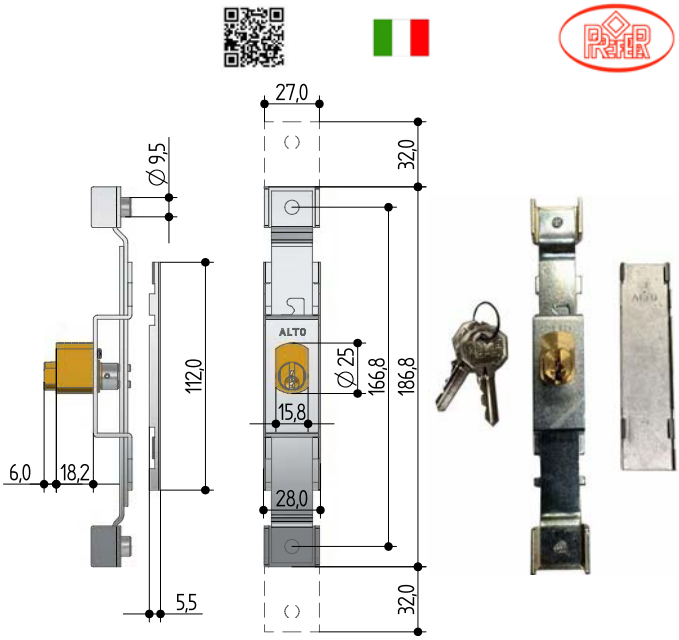

Serratura verticale per serrande fisarmonica
2 punti di chiusura verticali
Movimento chiave esterno - 2 chiavi
Scatola mm 27x112
Cilindro 6818 fresato sporgenza mm 24,2

85951 6610.0010.0200 SC 10 Pz **39,0000**

Cod	Specifiche	Cf	Imb	UM	Listino

SERRATURA SERRANDE SCORREVOLI 6318

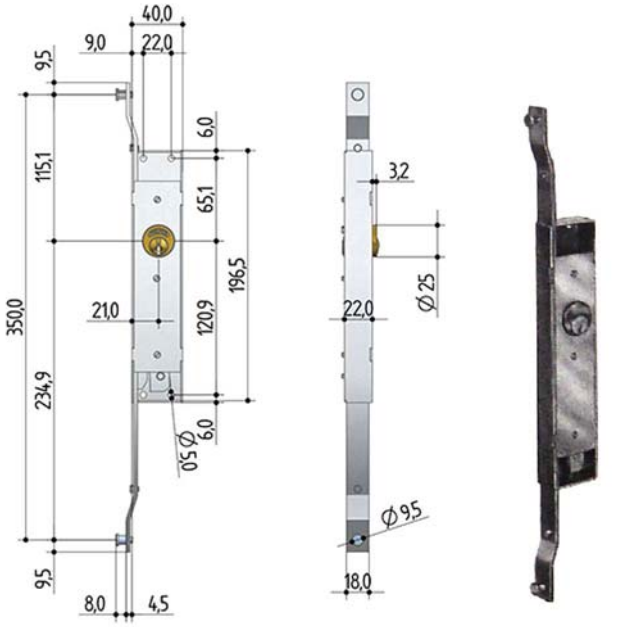

Serratura verticale per serrande scorrevoli
Catenacci piegati - Cilindro ottone sinistro
Scatola zincata - Funzionamento con ingranaggi
Movimento chiave interno/esterno - 2 chiavi
Scatola mm 196,5x40
Cilindro 6819 sporgenza mm 3,2

88311	6318.0010.0200	Sx	SC	20	Pz	**98,8000**

SERRATURA BASCULE B511

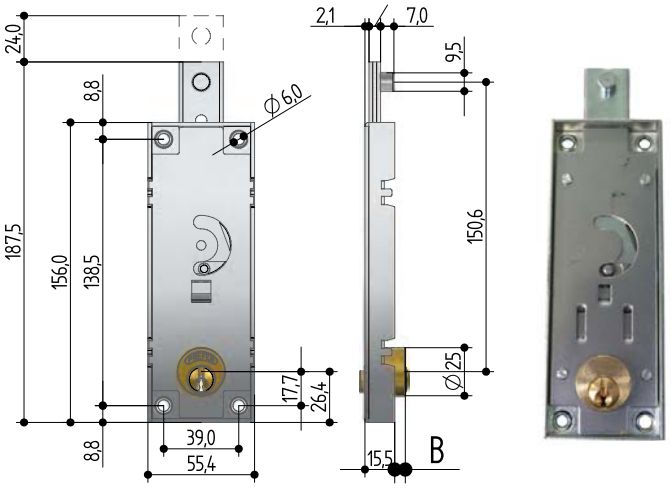

Serratura zincata per porte basculanti
Catenaccio superiore diritto
Funzionamento con ingranaggi
Movimento chiave interno/esterno - 2 chiavi
Scatola mm 155x55
Cilindro 6810 sporgenza mm 5,5

14748	B511.0010.0200		SC	10	Pz	**26,4000**

Cod	Specifiche	Cf	Imb	UM	Listino

SERRATURA BASCULE QUADRO B551

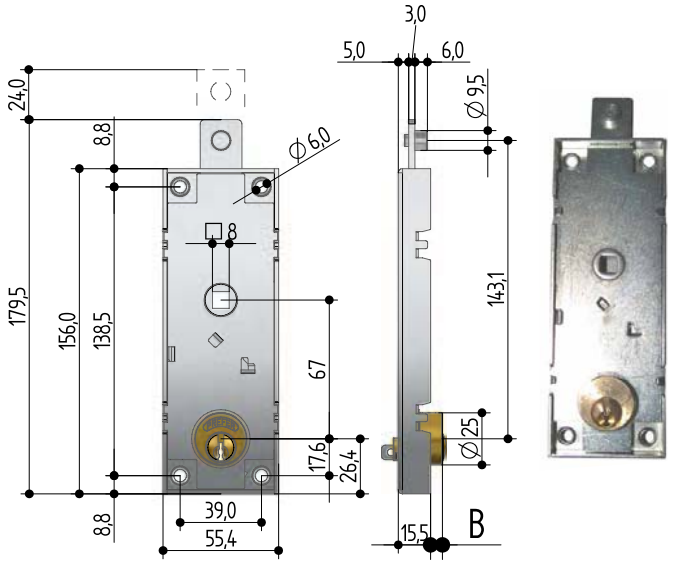

Serratura zincata per porte basculanti
Catenaccio superiore diritto - Quadro mm 8
Sbloccaggio esterno chiave interno levetta
Maniglia interna/esterna non inclusa - 2 chiavi
Scatola mm 155x55
Cilindro 6811 sporgenza mm 5,5

14746	B551.0810.0200		SC	10	Pz	**28,4000**
30898			BV		Pz	**32,8000**

SERRATURA BASCULE QUADRO B561

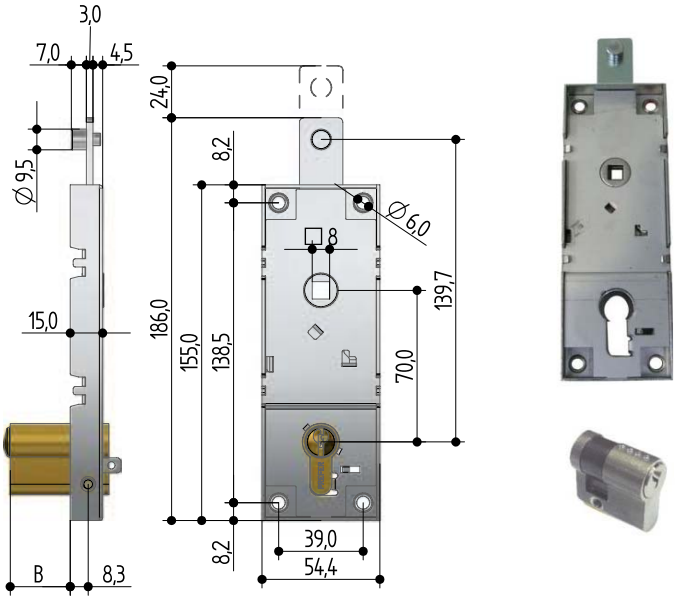

Serratura zincata per porte basculanti
Catenaccio superiore diritto - Quadro mm 8
Sbloccaggio esterno chiave interno levetta
Maniglia interna/esterna non inclusa - 2 chiavi
Scatola mm 155x55
Cilindro 6861 profilo europeo sporgenza mm 13,7

14747	B561.0810.0200		SC	10	Pz	**35,0000**

Cod	Specifiche	Cf	Imb	UM	Listino

SERRATURA BASCULE DM QUADRO 8651

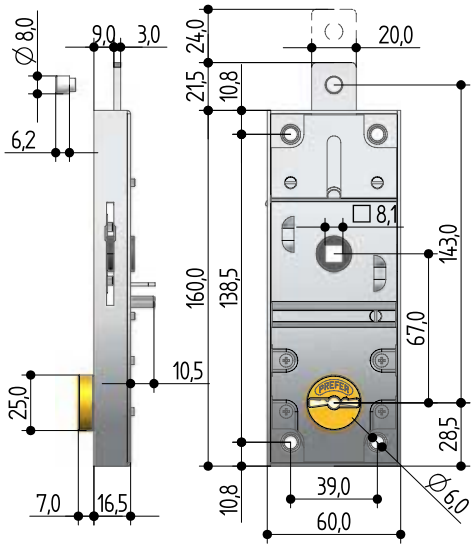



Serratura zincata per porte basculanti
Catenaccio superiore diritto - Quadro mm 8
Sbloccaggio esterno chiave interno levetta
Maniglia interna/esterna non inclusa - 2 chiavi
Scatola mm 160x60
Doppia mappa - Sporgenza filo

14750	8651.0810.0200	SC	10	Pz	**31,0000**

SERRATURA BASCULE SICUREZZA QUADRO W551

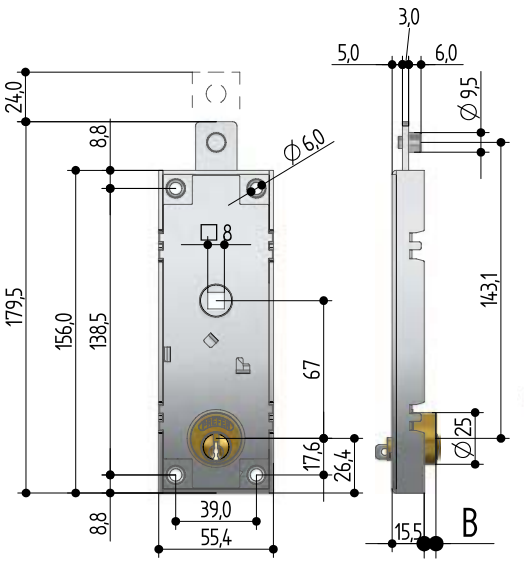



Serratura zincata per porte basculanti
Catenaccio superiore diritto - Quadro mm 8
Sbloccaggio esterno chiave interno levetta
Maniglia interna/esterna non inclusa - 2 chiavi
Scatola mm 156x55
Cilindro sicurezza S810 sporgenza mm 5,5

68220	W551.0822.0000	SC	10	Pz	**36,6000**

Cod	Specifiche	Cf	Imb	UM	Listino

SERRATURA BASCULE SICUREZZA QUADRO W561

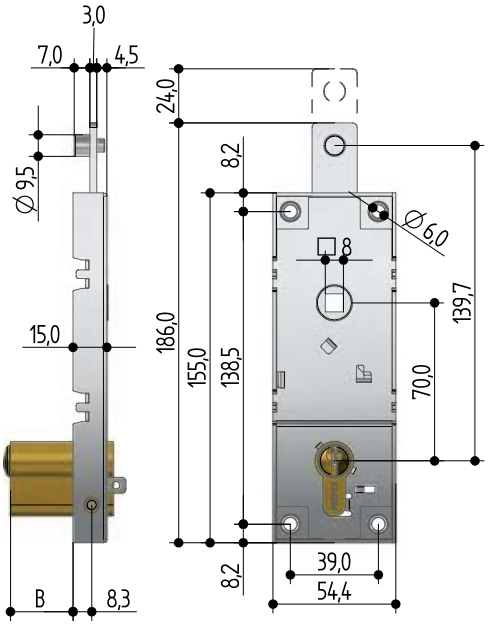



Serratura zincata per porte basculanti
Catenaccio superiore diritto - Quadro mm 8
Sbloccaggio esterno chiave interno levetta
Maniglia interna/esterna non inclusa - 2 chiavi
Scatola mm 156x55
Cilindro sicurezza Yale WE0S sporgenza mm 15,2

85952	W561.0820.0000	SC	10	Pz	**49,8000**

SERRATURA BASCULE SIC. YALE QUADRO W598

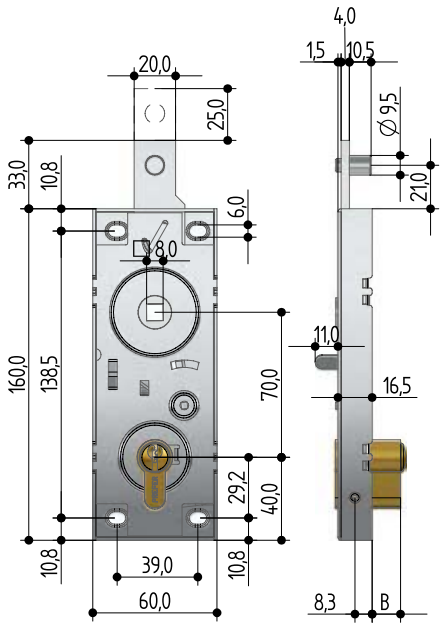



Serratura zincata per porte basculanti
Catenaccio superiore diritto - Quadro mm 8
Sbloccaggio esterno chiave interno levetta
Maniglia interna/esterna non inclusa - 2 chiavi
Scatola mm 160x60
Cilindro sicurezza Yale WE0S sporgenza mm 15,7

68221	W598.0820.0000	SC	10	Pz	**64,6000**

Cod	Specifiche	Cf	Imb	UM	Listino

SERRATURA BASCULE SPRANGA BSP0



Serratura a spranga per porte basculanti
4 punti di chiusura:
2 inferiori - 2 laterali
Fori protettore mm 38
Sbloccaggio interno/esterno con chiave
Maniglia esterna e interna non inclusa
Scatola mm 875x71x25,8
Cilindro non incluso

Cod	Specifiche	Cf	Imb	UM	Listino
07839	BSP0.001Z.0000	SC	2	Pz	**178,4000**

MANIGLIA BASCULANTI PLACCA CIL.EUROPEO



Maniglia nylon per basculanti
Placca nylon foro cilindro europeo
Quadro mm 8 interasse mm 60

Cod	Specifiche	Cf	Imb	UM	Listino
88312		BU	50	Pz	**26,6000**

SERRATURA INFILARE FASCE ALL 5511

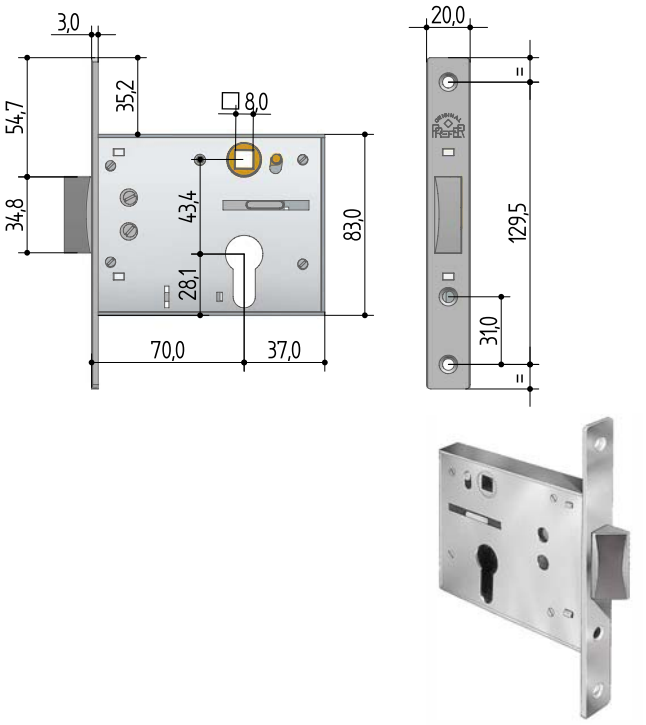

Serratura fasce alluminio infilare
Zincata - Catenaccio-scrocco reversibile
Viti fissaggio - Ambidestra
Cilindro non incluso
Scatola 107x83 - Frontale 20x130

Cod	Specifiche	Cf	Imb	UM	Listino
85953	5511.1800.1000		5	Pz	**69,8000**

SERRATURA INFILARE FASCE ALL 5520

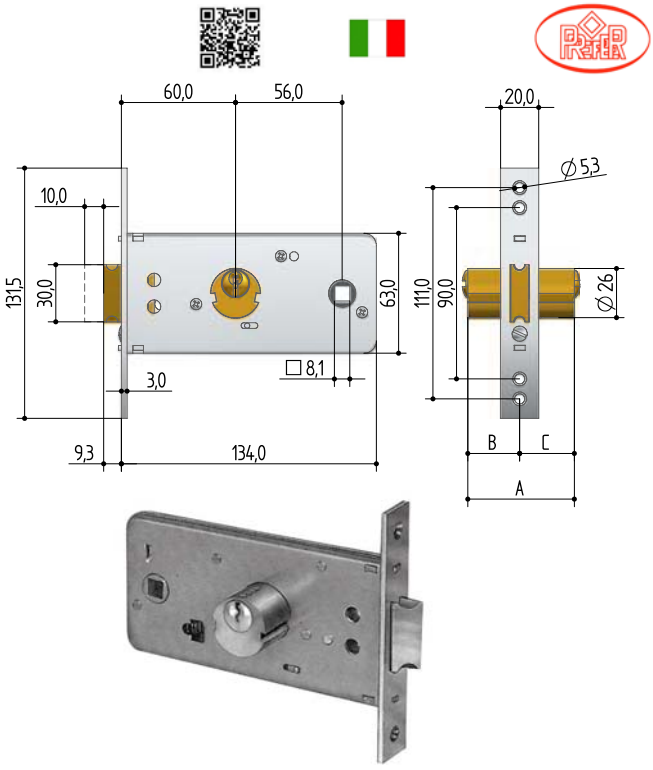

Serratura fasce alluminio infilare
Scrocco catenaccio incorporato reversibile
Zincata - Viti fissaggio - Ambidestra
Cilindro 6842 mm 56-28-28
Scatola 134x63 - Frontale 20x131,5

Cod	Specifiche	Cf	Imb	UM	Listino
85958	5520.0800.1200	SC	5	Pz	**60,2000**

Cod	Specifiche	Cf	Imb	UM	Listino

SERRATURA APPLICARE FERRO 6751

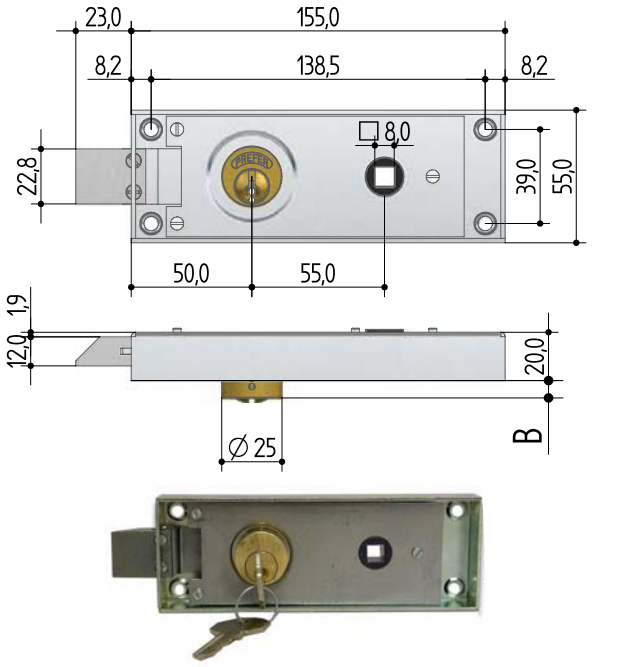

Serratura zincata applicare ferro
Cilindro interno - Catenaccio scrocco
Quadro maniglia passante - Viti fissaggio
Scatola 155x55
Cilindro 6812 sporgenza mm 7
Apertura sinistra - Chiusura a spingere

85956	6751.0802.0200		SC	10	Pz	**49,4000**

SERRATURA APPLICARE FERRO 6752

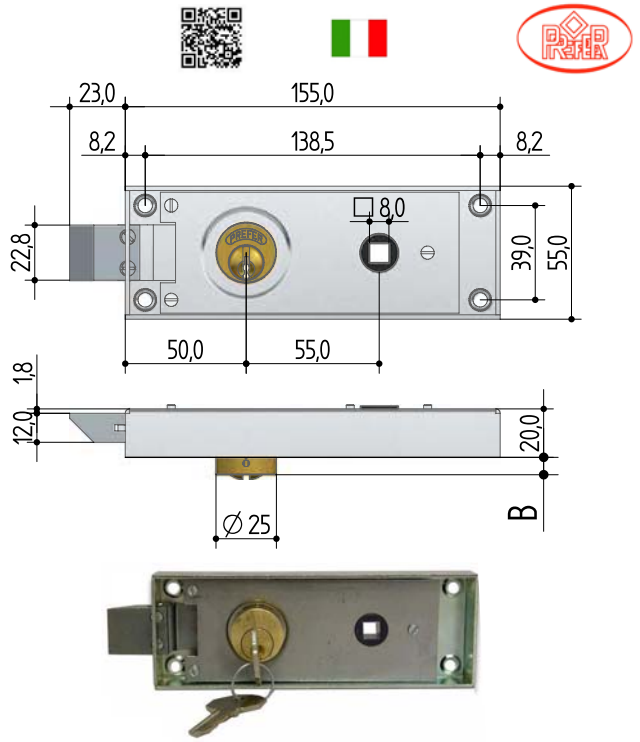

Serratura zincata applicare ferro
Cilindro interno - Catenaccio scrocco
Quadro maniglia passante - Viti fissaggio
Scatola 155x55
Cilindro 6812 sporgenza mm 7
Apertura sinistra - Chiusura a tirare

85957	6752.0802.0200		SC	10	Pz	**49,4000**

Cod	Specifiche	Cf	Imb	UM	Listino

ELETTROSERRATURA INF.FASCE ALL 5801

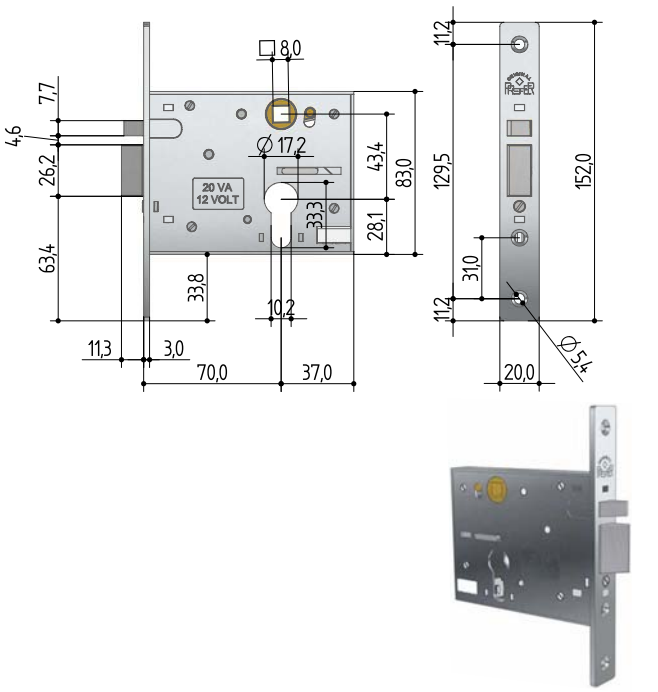

Elettroserratura V 12 porte alluminio infilare
Zincata - Scrocco autobloccante
Viti fissaggio
Cilindro non incluso
Scatola 107x83 - Frontale 20x152

85954	5801.0800.1000	Dx	SC	5	Pz	**168,2000**
85955	5801.0800.2000	Sx	SC	5	Pz	**168,2000**

MOVIMENTO RUFFONI DIRITTO R10G.RF

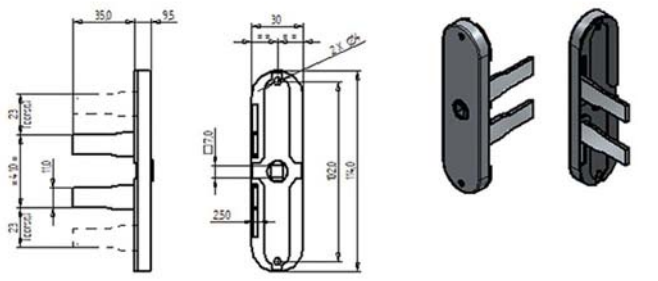

Acciaio tropicalizzato
Attacco aste diritte
Dimensioni mm 30x114

85962	R10G.RF	Pz	**15,4400**

Cod	Specifiche	Cf	Imb UM	Listino

MOVIMENTO RUFFONI PIEGATO R10G.RZ

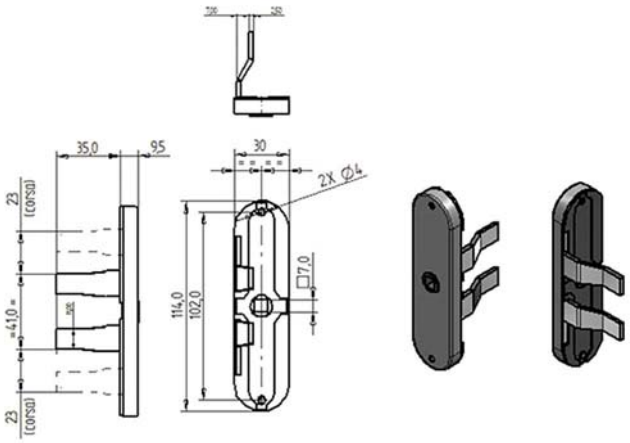

Acciaio tropicalizzato
Attacco aste piegate
Dimensioni mm 30x114

Cod	Specifiche	Cf	Imb UM	Listino
85963	R10G.RZ		Pz	**12,3800**

CHIAVE DOPPIA MAPPA 7703



Chiave ottone nichelato
Grezzo originale PREFER
Doppia mappa

Compatibile Silca 5PF1 cod.32100

Cod	Specifiche	Cf	Imb UM	Listino
85959	7703.0500.0000 mm 35,8	SC	50* Pz	**3,5800**

CHIAVE DOPPIA MAPPA 7703



Chiave ottone nichelato
Grezzo originale PREFER
Doppia mappa

Cod	Specifiche	Cf	Imb UM	Listino
85960	7703.0501.0000 mm 72,8	SC	50* Pz	**3,7000**

Cod	Specifiche	Cf	Imb	UM	Listino

CILINDRO LEVETTA 90^



Acciaio cromato
Diametro mm 18
Angolazione apertura 90^
Estrazione chiave in posizione verticale
3 chiavi testa plastica

95377	04268 mm 16	BU	12	Pz	**5,1200**
95378	04269 mm 20	BU	12	Pz	**5,3400**
95379	04270 mm 25	BU	12	Pz	**5,5600**
95380	04271 mm 30	BU	12	Pz	**5,7800**

Cod	Specifiche	Cf	Imb	UM	Listino

CASSAFORTE MINI KEYBOX



Combinazione 4 cifre programmabile
Dimensioni mm 100x35 h 120
Adatta custoda chiavi e piccoli oggetti
Dotazione set fissaggio a parete

86265	11628 mm 100x35 h 120	BL	10	Pz	**35,2000**

CASSAFORTE CHIAVE SERIE BRICK



Da applicare - Serie Brick
Serratura chiave doppia mappa 2 mandate 6 leve
Porta monoblocco taglio laser mm 8
2 catenacci mm 10 - Fori posteriori
Dotazione viti, tasselli e staffe ancoraggio

24488	mm 230x130 p.115	SC		Pz	**90,6000**

CASSAFORTE CHIAVE SERIE 800

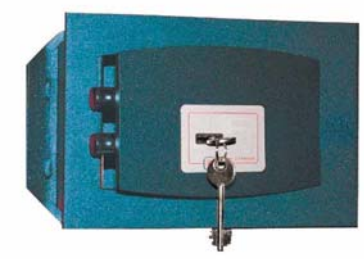

Da murare - Serie 800
Serratura chiave doppia mappa 2 mandate 6 leve
Porta monoblocco taglio laser mm 8
Catenacci mm 18 e mm 22 per modelli maggiori
Verniciatura epossidica doppia fosfatazione

22052	mm 260x180 p.150	SC		Pz	**88,6000**

CASSAFORTE CHIAVE SERIE 800



Da murare - Serie 800
Serratura chiave doppia mappa 2 mandate 6 leve
Porta monoblocco taglio laser mm 8
Catenacci mm 18 e mm 22 per modelli maggiori
Verniciatura epossidica doppia fosfatazione

22451	mm 310x210 p.150	SC		Pz	**92,4000**
22053	mm 310x210 p.195	SC		Pz	**96,8000**
22054	mm 360x230 p.195	SC		Pz	**111,4000**
22055	mm 400x250 p.195	SC		Pz	**132,8000**
22452	mm 420x280 p.195	SC		Pz	**151,4000**
22056	mm 490x320 p.195	SC		Pz	**177,6000**

CASSAFORTE DIGITALE BOXER



Da applicare - Serie Boxer
Combinatore elettronico
Serratura sblocco elettromagnetico
Catenacci acciaio mm 16
Porta monoblocco taglio laser mm 4
Alimentazione 4 pile stilo
Dotazione viti e tasselli

89326	mm 310x200 p.200	SC		Pz	**83,6000**

CASSAFORTE DIGITALE MOTORIZZATA RANGE



Da murare - Serie Range
Combinatore elettronico
Serratura sblocco elettromagnetico motorizzata
Catenacci acciaio mm 22
Porta monoblocco taglio laser mm 8
Alimentazione 1 pila transistor

Cod	Specifiche	Cf	Imb UM	Listino
49206	mm 310x210 p.195	SC	Pz	**166,0000**
49207	mm 360x230 p.195	SC	Pz	**184,8000**

CASSAFORTE DIGITALE MOTORIZZATA KONIKA



Da murare - Serie Konika
Antisfondamento 3D
Serratura sblocco elettromagnetico motorizzata
Digitale - Catenacci acciaio mm 22
Porta monoblocco taglio laser 3D mm 10
Alimentazione 1 pila transistor

Cod	Specifiche	Cf	Imb UM	Listino
91976	mm 310x210 p.150	SC	Pz	**338,4000**
91977	mm 310x210 p.195	SC	Pz	**362,4000**
91979	mm 400x250 p.195	SC	Pz	**447,0000**
91980	mm 420x280 p.195	SC	Pz	**483,2000**

ESPOSITORE CASSEFORTI POSTI 3 VUOTO



Da pavimento cm 50x50 h 120 - Acciaio verniciato
Dimensioni posti:
Pz 1 mm 310x210
Pz 1 mm 360x230
Pz 1 mm 400x250

Cod	Specifiche	Cf	Imb UM	Listino
22514	cm 50x50 h 120	ES	Pz	**160,0000**

ESPOSITORE CASSEFORTI POSTI 5 VUOTO



Da pavimento cm 50x50 h 170 - Acciaio verniciato
Dimensioni posti:
Pz 1 mm 260x180 Pz 1 mm 310x210
Pz 1 mm 360x230 Pz 1 mm 420x280
Pz 1 mm 490x320

Cod	Specifiche	Cf	Imb UM	Listino
37278	cm 50x50 h 170	ES	Pz	**200,0000**

Cod	Specifiche	Cf	Imb UM	Listino

SERRATURA SICUREZZA TRIPLICE GRIPSTOP

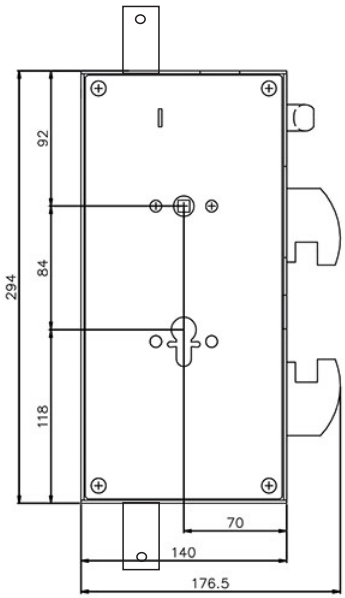





Piastrina ferma cilindro principale



Viti fissaggio cilindro

Serratura cilindro europeo a planare triplice
Chiusura 2 ganasce contrapposte e scrocco
Misura scatola mm 140x294x30 - Entrata mm 70
Cilindro non incluso
Staffa fissaggio cilindro e viti incluse

83258	Dx	SC	Pz	**289,2000**
83259	Sx	SC	Pz	**289,2000**

Cod	Specifiche	Cf	Imb UM	Listino

Cod	Specifiche	Cf	Imb UM	Listino

LUCCHETTO ZAMA COMBINAZIONE TSA 424.7

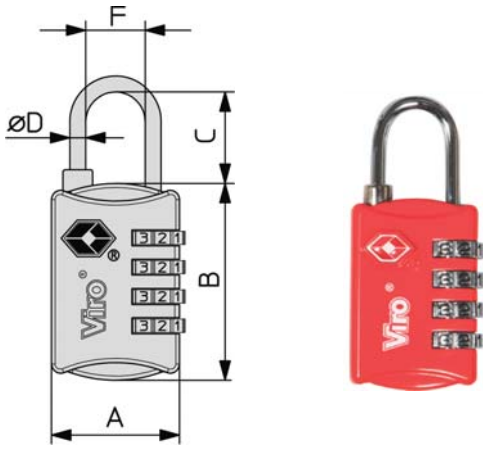

Misure del corpo	Luce arco	Diametro arco	Combinazioni possibili
mm A x B	mm C - F	mm D	
28 x 43	20 - 13	3,5	10.000

Corpo zama
Arco fisso
Combinazione meccanica variabile
4 cifrature
Certificazione TSA per ispezioni doganali
Obbligatorio per ingresso negli Stati Uniti

Cod			Cf	Imb	UM	Listino
84404	424.7	mm 28	BL	6	Pz	**13,2000**

CRAVATTA PORTALUCCHETTO CORAZZATO 677

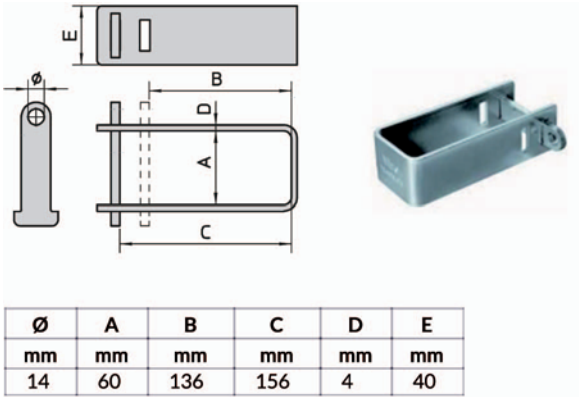

Ø	A	B	C	D	E
mm	mm	mm	mm	mm	mm
14	60	136	156	4	40

Acciaio cementato temprato
Regolabile 2 posizioni
Lunghezza mm 156 spessore mm 4 altezza mm 50
Diametro foro portalucchetto mm 14
Adatto per lucchetti corazzati

Cod			Cf	Imb	UM	Listino
84371	677			4	Pz	**19,1600**

CILINDRO LEVETTA 1052



Ottone
Diametro mm 20 lunghezza mm 17,5
Estrazione chiave in posizione verticale
Angolazione apertura 180^
2 chiavi Viro 011

Cod			Cf	Imb	UM	Listino
84372	1052.00	ottone lucido	SC	12	Pz	**14,8600**
84373	1052.09	ottone nichelato	SC	12	Pz	**16,9400**
84374	1052.73	ottone nichelato KA	SC	12	Pz	**18,7800**

CILINDRO LEVETTA 1053



Ottone
Diametro mm 20 lunghezza mm 21
Estrazione chiave in posizione verticale
Angolazione apertura 180^
2 chiavi Viro 013

Cod			Cf	Imb	UM	Listino
84375	1053.00	ottone lucido	SC	12	Pz	**15,2800**
84376	1053.09	ottone nichelato	SC	12	Pz	**17,3600**
84377	1053.73	ottone nichelato KA	SC	12	Pz	**19,2000**

CILINDRO LEVETTA 1054



Ottone
Diametro mm 20 lunghezza mm 26
Estrazione chiave in posizione verticale
Angolazione apertura 180^
2 chiavi Viro 013

Cod		Specifiche	Cf	Imb	UM	Listino
84378	1054.00	ottone lucido	SC	12	Pz	**16,2200**
84379	1054.09	ottone nichelato	SC	12	Pz	**18,3000**
84380	1054.73	ottone nichelato KA	SC	12	Pz	**20,2000**

CILINDRO LEVETTA 1055



Ottone
Diametro mm 20 lunghezza mm 31
Estrazione chiave in posizione verticale
Angolazione apertura 180^
2 chiavi Viro 013

Cod		Specifiche	Cf	Imb	UM	Listino
84381	1055.00	ottone lucido	SC	12	Pz	**16,7400**
84382	1055.09	ottone nichelato	SC	12	Pz	**18,8200**

LEVETTA CILINDRI SAGOMATA



Acciaio zincato
Dimensione mm 14x40 profilo altezza mm 10/15

Cod		Specifiche	Cf	Imb	UM	Listino
84383	092	mm 10	SC	12*	Pz	**2,1800**

CILINDRO APP. TONDO FISSO 714



Cilindro ottone esterno a tubo
Mostrina ovale 2 fori fissaggio
Pistoncini e contropistoncini ottone
Molle bronzo fosforoso
3 chiavi Viro 015

Cod		Specifiche	Cf	Imb	UM	Listino
84395	714	50-23-27	BU	6	Pz	**30,0000**

CILINDRO APP. TONDO DOPPIO 791/794.UN



Coppia cilindri ottone esterno a tubo
Pistoncini e contropistoncini ottone
Molle bronzo fosforoso
Ricambio serratura V9083
3 chiavi Viro 015

Cod		Specifiche	Cf	Imb	UM	Listino
84396	791/794.UN		BU	6	Pz	**51,6000**

Cod	Specifiche	Cf	Imb	UM	Listino

CILINDRO INFILARE SERIE 700

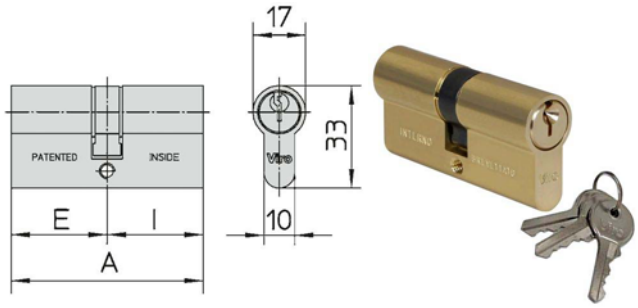

Cilindro ottone doppio frizionato
Profilo europeo
Utilizzo simultaneo 2 chiavi
Pistoncini e contropistoncini ottone
Molle bronzo fosforoso
3 chiavi

84385	721	54-27-27	SC	10	Pz	**22,4000**
84386	722	60-27-33	SC	10	Pz	**22,4000**
84389	727	62-31-31	SC	10	Pz	**26,4000**
84390	723	66-33-33	SC	10	Pz	**26,4000**
84391	724	70-27-43	SC	10	Pz	**26,4000**
84392	725	74-37-37	SC	10	Pz	**30,8000**
84393	726	80-27-53	SC	10	Pz	**33,8000**

SERRATURA SERRANDE AVVOLGIBILI 1.8271

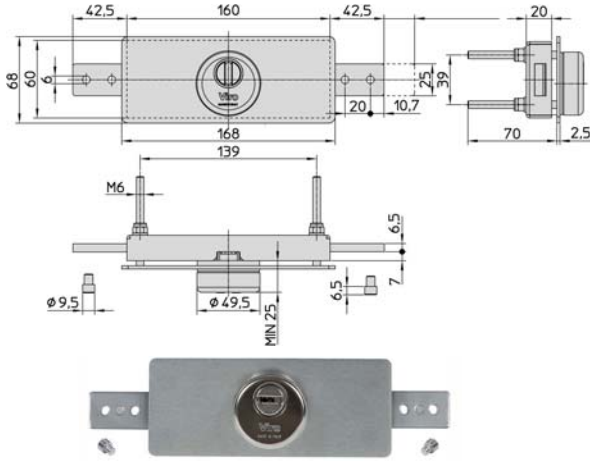

Serratura centrale per serrande avvolgibili
2 punti di chiusura orizzontali
Movimento chiave interno/esterno
Corazzata - Rosetta di sicurezza
Scatola mm 164x64x22
Cilindro non incluso

84466	1.8271	SC	Pz	**73,8000**

SERRATURA SERRANDE FISARMONICA 1.8301

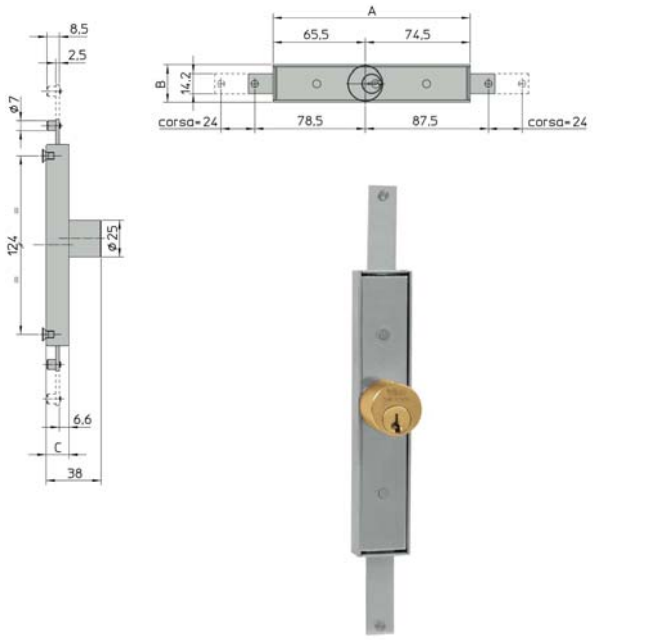

Serratura verticale per serrande fisarmonica
2 punti di chiusura verticali
Movimento chiave interno/esterno
Scatola mm 26,2x140 - Cilindro sporgenza mm 21,5
3 chiavi Viro 015

84467	1.8301	SC	Pz	**36,0000**

SERRATURA FERROGLIETTO 6 M SERIE 1.7830

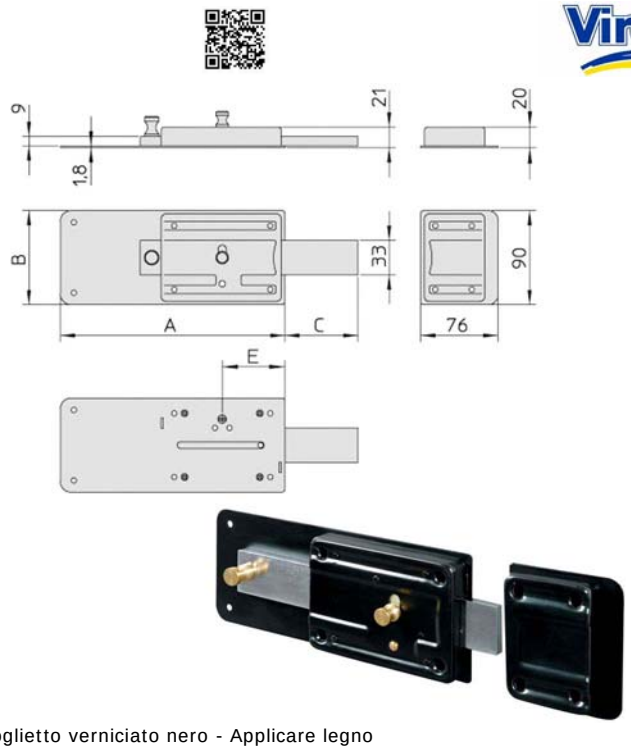

Ferroglietto verniciato nero - Applicare legno
Catenaccio 6 mandate con leva interna
Scatola mm 215x90 - Entrata mm 50/60
Cilindro fisso diametro mm 25 lunghezza mm 50
Bocchetta - Borchia - 3 chiavi Viro 015

84399	1.7833.714 E60	SC	2*	Pz	**23,4000**

Cod	Specifiche	Cf	Imb UM	Listino

ELETTROSERRATURA APPLICARE FERRO V06

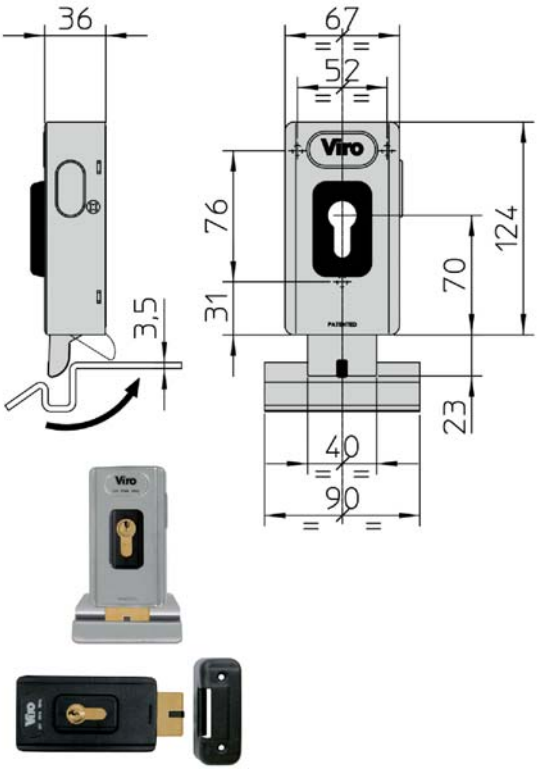

Elettroserratura V 12 porte ferro da applicare
Zincata - Catenaccio rotante ottone inserto nylon
Applicazione verticale - Incontro a terra
Applicazione su basculanti e cancelli
Cilindro non incluso
Misure mm 67x124x36

84400	1.7918	SC	Pz	**93,2000**

ELETTROSERRATURA APPLICARE FERRO V9083

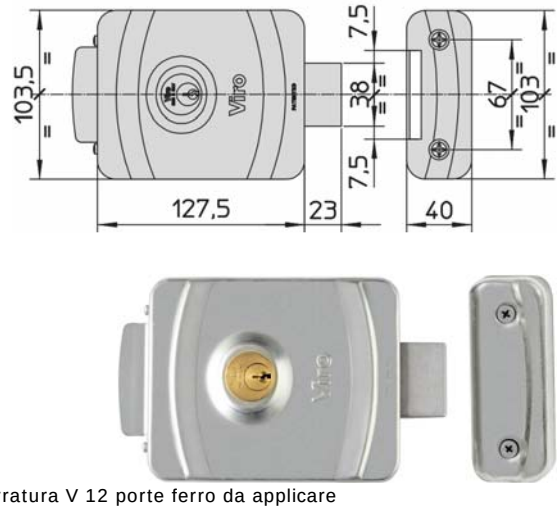

Elettroserratura V 12 porte ferro da applicare
Zincata - Catenaccio rotante acciaio inox
Reversibile - Entrata regolabile 50/60/70/80
Applicazione portoni e cancelli automatizzati
Cilindro tondo mm 25x52,5 incluso
Misure mm 127,5x103,5x37

84401	9083	SC	Pz	**122,4000**

ELETTROSERRATURA APPLICARE FERRO V09

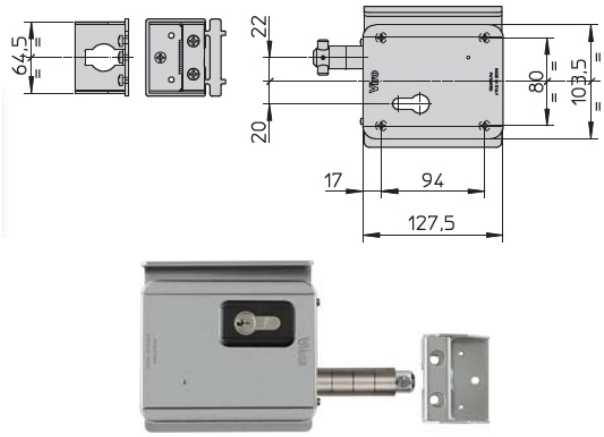

Elettroserratura V 12 porte ferro da applicare
Zincata - Catenaccio arpione rotante acciaio inox
Reversibile - Entrata 50
Applicazione cancelli scorrevoli automatizzati
Cilindro incluso
Misure mm 127,5x103,5x37

85218	7905	SC	Pz	**156,6000**

BOBINA ELETTROSER.VOLT 12 7905.0290



Bobina ricambio
Adatta per elettroserrature Viro V09
Tensione Volt 12

84406	7905.0290		Pz	**21,2000**

Cod	Specifiche	Cf	Imb UM	Listino

BOBINA ELETTROSER.VOLT 12 DOPPIA 8.7906



Bobina ricambio doppia
Adatta per elettroserrature Viro
Non compatibile con elettroserratura V09
Tensione Volt 12

84405	8.7906		Pz	**16,5200**

CHIAVE CILINDRI 4 SPINE DX

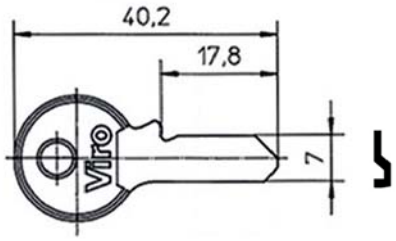

Chiave in ottone nichelato
Grezzo originale VIRO
4 spine
Profilo destro

Compatibile Silca VI084 cod.29499

84468	011.1	SC	10* Pz	**0,6980**

CHIAVE CILINDRI 4 SPINE SX

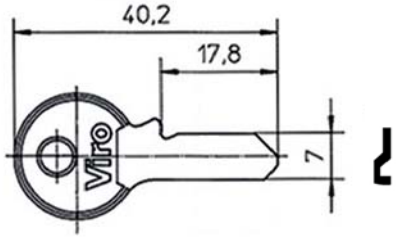

Chiave in ottone nichelato
Grezzo originale VIRO
4 spine
Profilo sinistro

Compatibile Silca VI085 cod.29500

84469	011.2	SC	10* Pz	**0,6980**

CHIAVE CILINDRI 5 SPINE DX

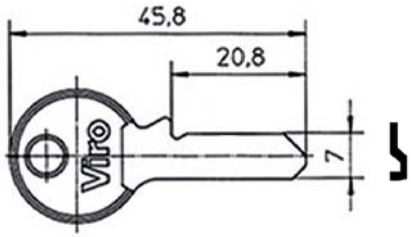

Chiave in ottone nichelato
Grezzo originale VIRO
5 spine
Profilo destro

Compatibile Silca VI086 cod.29501

84470	013.1	SC	10* Pz	**0,6980**

CHIAVE CILINDRI 5 SPINE SX

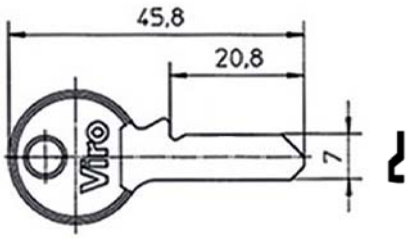

Chiave in ottone nichelato
Grezzo originale VIRO
5 spine
Profilo sinistro

Compatibile Silca VI087 cod.29502

84471	013.2	SC	10* Pz	**0,6980**

CHIAVE CILINDRI 5 SPINE DX

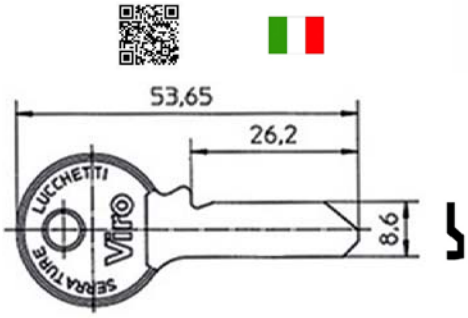

Chiave in ottone nichelato
Grezzo originale VIRO
5 spine
Profilo destro

Compatibile Silca VI080 cod.29495

84472	015.1	SC	10* Pz	**0,8400**

Cod	Specifiche	Cf	Imb UM	Listino

CHIAVE CILINDRI 5 SPINE SX

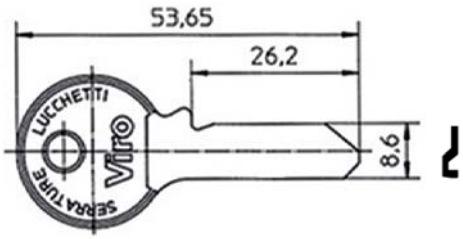

Chiave in ottone nichelato
Grezzo originale VIRO
5 spine
Profilo sinistro

Compatibile Silca VI081 cod.29496

84473	015.2	SC	10* Pz	**0,8400**

CHIAVE CILINDRI 4 SPINE DX

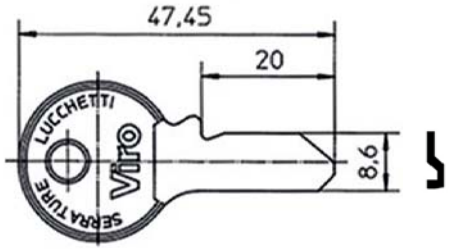

Chiave in ottone nichelato
Grezzo originale VIRO
4 spine
Profilo destro

Compatibile Silca VI082 cod.29497

84474	017.1	SC	10* Pz	**0,8400**

CHIAVE CILINDRI 4 SPINE SX

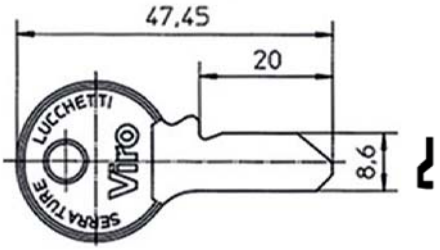

Chiave in ottone nichelato
Grezzo originale VIRO
4 spine
Profilo sinistro

Compatibile Silca VI083 cod.29498

84475	017.2	SC	10* Pz	**0,8400**

Cod	Specifiche	Cf	Imb UM	Listino

CHIAVE CILINDRI 5 SPINE DX

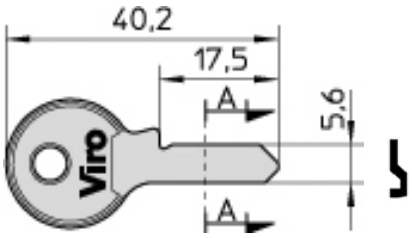

Chiave in ottone nichelato
Grezzo originale VIRO
5 spine
Profilo destro

Compatibile Silca VI4 cod.40232

84476	019.1	SC	10* Pz	**0,6980**

CHIAVE CILINDRI 7 SPINE DX

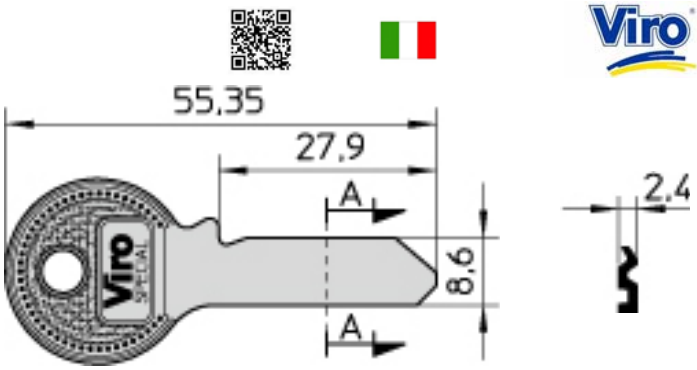

Chiave in ottone nichelato
Grezzo originale VIRO
7 spine
Profilo destro

84477	029.1	SC	10* Pz	**1,2000**

CHIAVE CILINDRI 5 SPINE DX

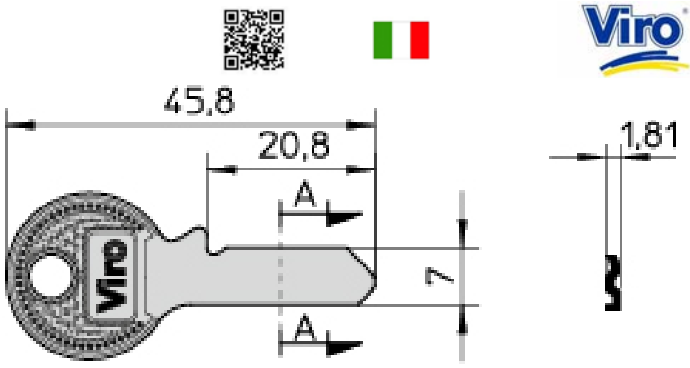

Chiave in ottone nichelato
Grezzo originale VIRO
5 spine
Profilo destro

84478	033.1	SC	10* Pz	**1,2000**

Cod	Specifiche	Cf	Imb UM	Listino

CHIAVE CILINDRI 7 SPINE DX

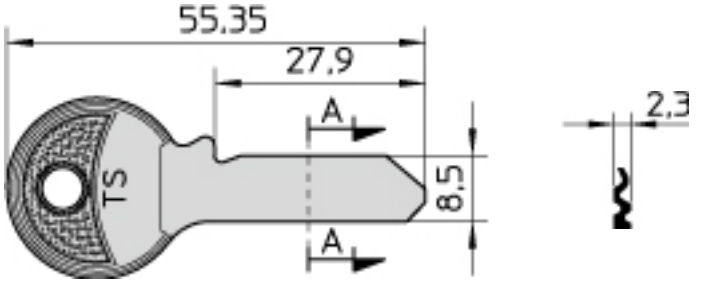

Chiave in ottone nichelato
Grezzo originale VIRO
7 spine
Profilo destro

Cod	Specifiche	Cf	Imb UM	Listino
84479	037.1	SC	10* Pz	**1,2000**

CHIAVE CILINDRI 7 SPINE SX

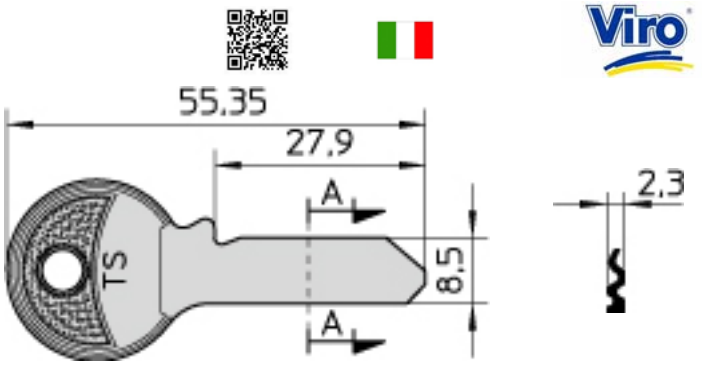

Chiave in ottone nichelato
Grezzo originale VIRO
7 spine
Profilo sinistro

Cod	Specifiche	Cf	Imb UM	Listino
84480	037.2	SC	10* Pz	**1,2000**

CHIAVE CILINDRI 7 SPINE DX

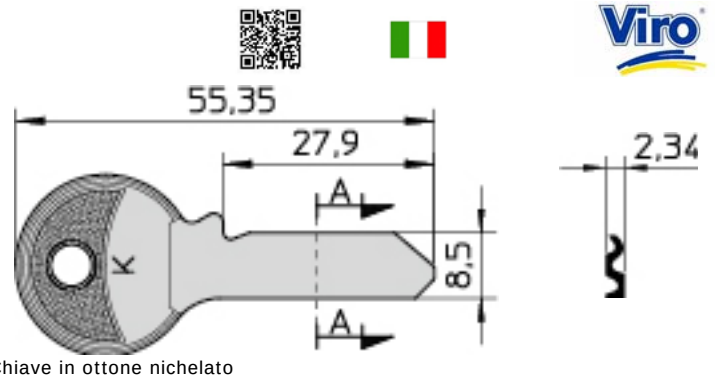

Chiave in ottone nichelato
Grezzo originale VIRO
7 spine
Profilo destro

Cod	Specifiche	Cf	Imb UM	Listino
84481	039.1	SC	10* Pz	**1,2000**

CHIAVE CILINDRI 7 SPINE SX

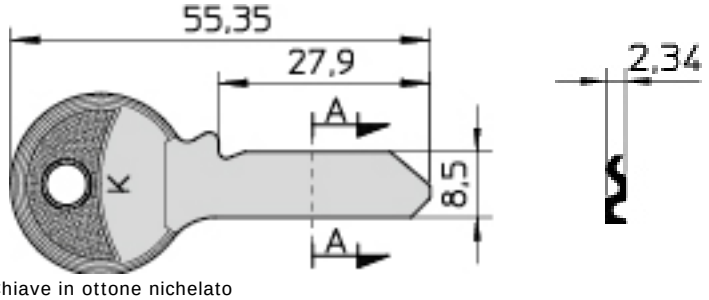

Chiave in ottone nichelato
Grezzo originale VIRO
7 spine
Profilo sinistro

Cod	Specifiche	Cf	Imb UM	Listino
84482	039.2	SC	10* Pz	**1,2000**

Cod	Specifiche	Cf	Imb UM	Listino

LUCCHETTO CORAZZATO SERRANDE



A	B	C	D	Perno
70	39	94	19	13

Corpo monoblocco acciaio
Trattamento anticorrosivo nichelatura chimica
Arco acciaio cementato doppia chiusura
5 chiavi punzonate cod.87919

87918	mm 94	SC	6	Pz	**18,3200**
88061	mm 94	PL		Pz	**20,2000**

SERRATURA FERROGLIETTO 6 MANDATE 270A

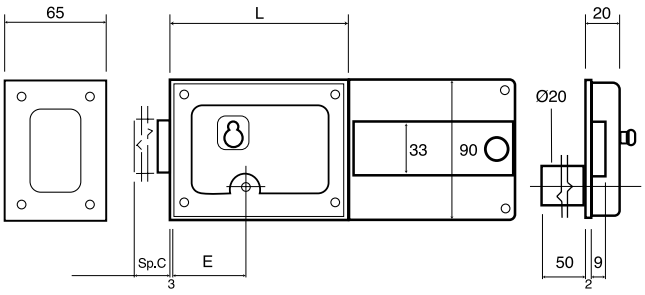



Ferroglietto verniciato marrone - Applicare legno
Catenaccio 6 mandate con leva interna
Scatola mm 220x85 - Entrata mm 40/50/60
Cilindro fisso mm 50
Bocchetta - 3 chiavi - Borchia mm 43x43

00719	270A E50	SC	2*	Pz	**20,8000**
89972	270A E60	SC	2*	Pz	**20,8000**

SERRATURA FERROGLIETTO 6 MANDATE 270B

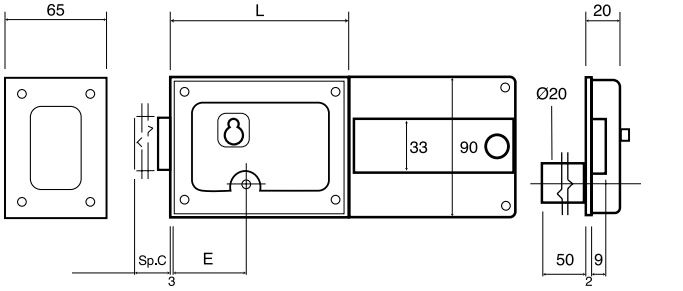



Ferroglietto verniciato marrone - Applicare legno
Catenaccio 6 mandate con leva interna
Scatola mm 220x85 - Entrata mm 40/50/60
Cilindro staccato mm 40
Bocchetta - 3 chiavi

00720	270B E40	SC	2*	Pz	**20,8000**
00721	270B E50	SC	2*	Pz	**20,8000**
89973	270B E60	SC	2*	Pz	**20,8000**

CILINDRO APPLICARE TONDO 52

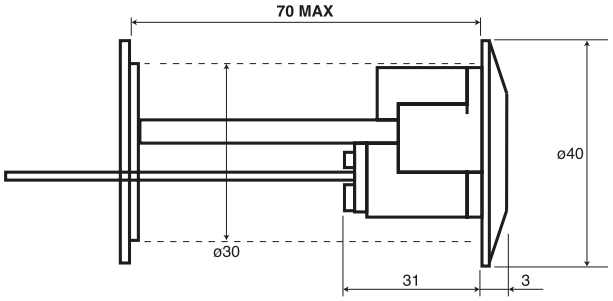



Cilindro ottone staccato
Lunghezza asta mm 70
3 chiavi

89974	52 mm 40x70	10	Pz	**9,9400**

Cod	Specifiche	Cf	Imb	UM	Listino

CILINDRO APPLICARE TONDO 54



Cilindro ottone a tubo
Diametro mm 25 lunghezza mm 50
3 chiavi

89975	54 mm 25x50		10	Pz	**9,9400**

Cod	Specifiche	Cf	Imb	UM	Listino

Machieraldo
Ferramenta & Casalinghi

CILINDRO APPLICARE TONDO 603

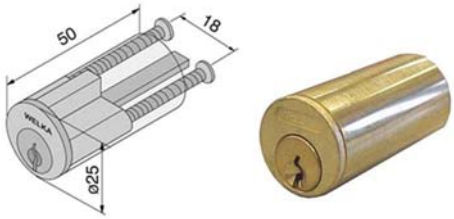

Cilindro applicare fisso ottone
Diametro mm 25 - Lunghezza mm 50
3 chiavi
Per serrature 010 011 335 336

Cod	Specifiche	Cf	Imb	UM	Listino
14871	603.00.00 mm 50	SC	10	Pz	**20,2000**

CILINDRO APPLICARE TONDO COPPIA 605

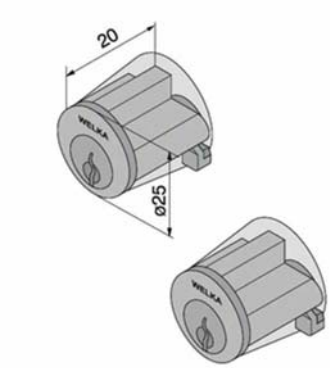

Coppia cilindri applicare tondi ottonati
Diametro mm 25
Lunghezza mm 20
3 chiavi
Per serrature 050 051 053 060 062 065 066

Cod	Specifiche	Cf	Imb	UM	Listino
14002	605.00.00 mm 20+20	SC	10	Pz	**33,2000**

CILINDRO INFILARE TONDO 607

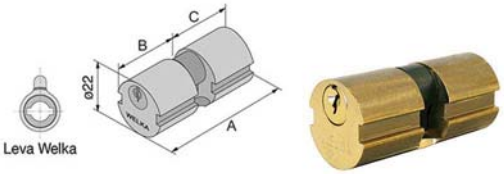

Cilindro infilare tondo ottone
Leva Welka centrale
Diametro mm 22
Per serrature 067 123
3 chiavi

Cod	Specifiche	Cf	Imb	UM	Listino
14872	607.22.22 mm 22/54-22-22	SC	10	Pz	**16,8000**

CILINDRO INFILARE TONDO 608

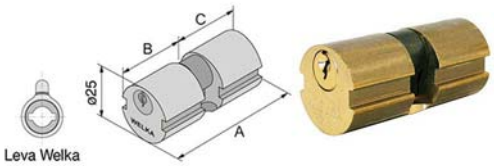

Cilindro infilare tondo ottone
Leva Welka centrale
Diametro mm 25
Per serrature 054 055 071 073 075
3 chiavi

Cod	Specifiche	Cf	Imb	UM	Listino
14873	608.22.22 mm 25 54-22-22	SC	10	Pz	**20,2000**
14874	608.22.48 mm 25 80-22-48	SC	10	Pz	**29,4000**

CILINDRO INFILARE OVALE 702

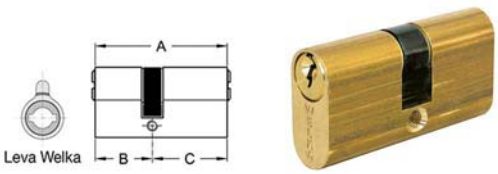

Cilindro infilare ovale ottone
Leva Welka centrale
Dimensioni mm 13x28
3 chiavi

Cod	Specifiche	Cf	Imb	UM	Listino
14880	702.22.22 mm 54-22-22	SC	10	Pz	**13,8600**

CILINDRO INFILARE 600

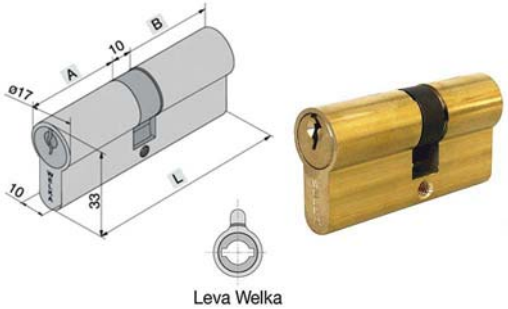

Cilindro infilare ottone
Leva Welka centrale
3 chiavi

Cod	Specifiche	Cf	Imb	UM	Listino
14865	600.22.22 mm 54-22-22	SC	10	Pz	**20,2000**
14866	600.22.28 mm 60-22-28	SC	10	Pz	**18,9000**
14867	600.22.38 mm 70-22-38	SC	10	Pz	**24,8000**

Cod	Specifiche		Cf	Imb	UM	Listino

CILINDRO INFILARE 601

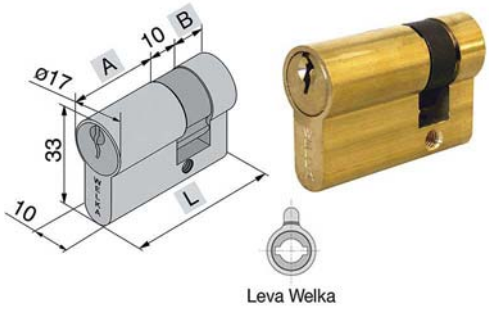

Cilindro infilare ottone
Leva Welka centrale
3 chiavi
Adatto serratura Welka 085 cod.81996

82000	601.22.05.1	mm 37-15-22	SC	10	Pz	**17,4400**
88091	601.22.22.1	mm 54-32-22	SC	10	Pz	**19,5000**

CILINDRO INFILARE 700

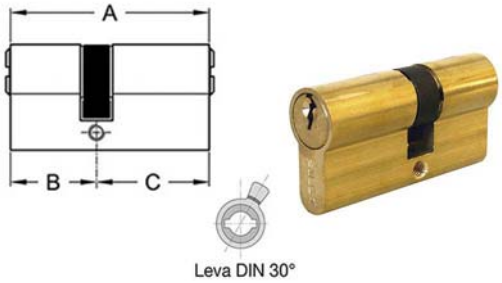

Cilindro infilare ottone
Leva DIN sporgente 30^
3 chiavi

14876	700.22.22	mm 54-22-22	SC	10	Pz	**14,4800**
14877	700.22.28	mm 60-22-28	SC	10	Pz	**14,4800**
82001	700.22.34	mm 66-22-34	SC	10	Pz	**16,2800**
14878	700.22.38	mm 70-22-38	SC	10	Pz	**16,5600**
14879	700.22.48	mm 80-22-48	SC	10	Pz	**16,4400**
52428	700.28.28	mm 66-28-28	SC	10	Pz	**17,6600**
14001	700.30.30	mm 70-30-30	SC	10	Pz	**21,0000**
14869	700.34.48	mm 92-34-48	SC	10	Pz	**30,6000**

CILINDRO INFILARE QUADRO 8 740

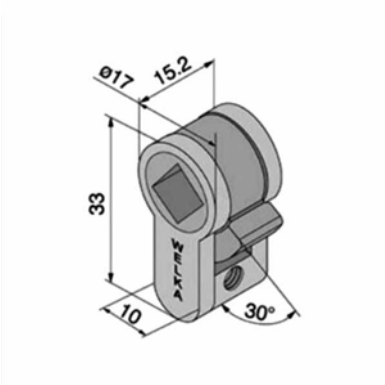

Cilindro infilare zama
Leva DIN sporgente 30^
Quadro mm 8
Applicazione porte WC
Adatto serrature Welka 014 015 016

87329	740.00.00	mm 15,2	SC	10	Pz	**13,3200**

VITE CILINDRI 312

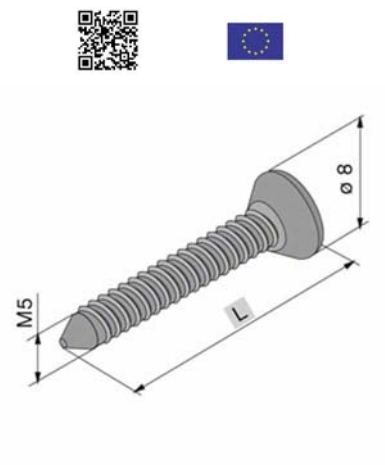

Vite M5 fissaggio cilindri
Ferro zincato bianco
Lunghezza mm 79

12196	312.20.207		200	Pz		**1,5400**

Cod	Specifiche	Cf	Imb	UM	Listino

SERRATURA INF.LEGNO 015

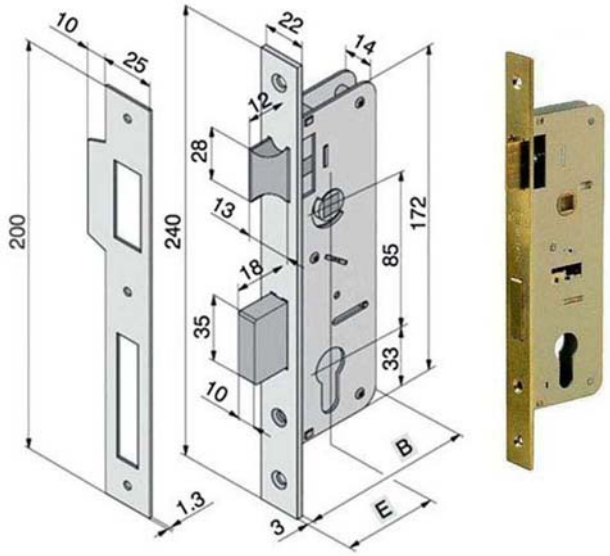

Serratura acciaio ottonato infilare legno
2 mandate e scrocco reversibile - Quadro mm 8
Scatola mm 49/54/59/64/69/74/84/94/104 x 172
Frontale mm 22x240
Incontro - 2 borchie
Cilindro serie 700 non incluso

14838	015.25.00.0	SC	30	Pz	**26,8000**
14839	015.30.00.0	SC	30	Pz	**26,8000**
14840	015.35.00.0	SC	30	Pz	**26,8000**
14841	015.40.00.0	SC	30	Pz	**26,8000**
14842	015.45.00.0	SC	30	Pz	**26,8000**
14843	015.50.00.0	SC	30	Pz	**26,8000**
14844	015.60.00.0	SC	30	Pz	**26,8000**
14845	015.70.00.0	SC	30	Pz	**29,6000**
81981	015.80.00.0	SC	25	Pz	**29,6000**

SERRATURA INF.LEGNO 020

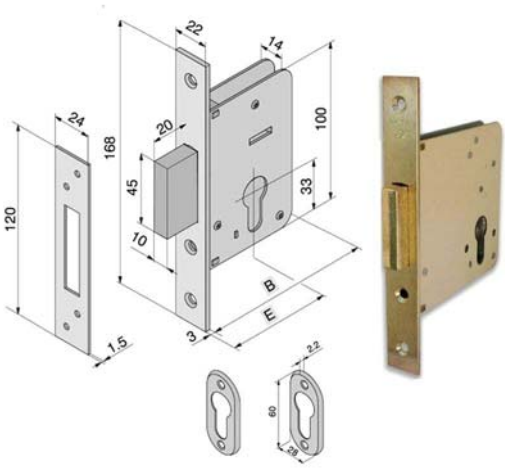

Serratura acciaio ottonato infilare legno
Solo catenaccio 2 mandate
Scatola mm 64/69/74/84/94 x 100
Frontale mm 22x168
Incontro - 2 borchie
Cilindro serie 700 non incluso

81982	020.40.00.0	SC	50	Pz	**32,8000**
81983	020.45.00.0	SC	50	Pz	**32,8000**

Cod	Specifiche	Cf	Imb	UM	Listino

SERRATURA INF.LEGNO 020

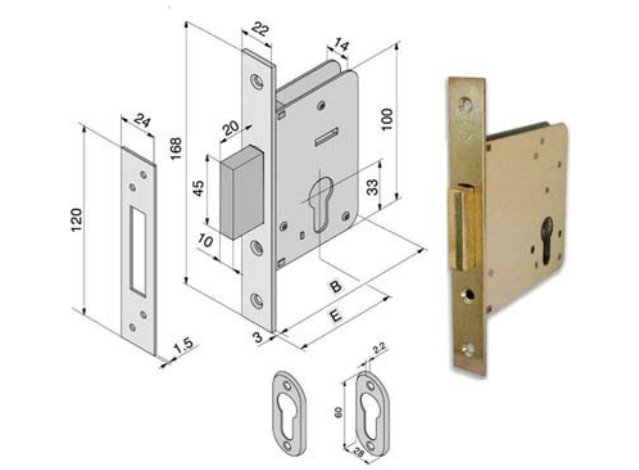

Serratura acciaio ottonato infilare legno
Solo catenaccio 2 mandate
Scatola mm 64/69/74/84/94 x 100
Frontale mm 22x168
Incontro - 2 borchie
Cilindro serie 700 non incluso

58263	020.50.00.0	SC	50	Pz	**32,8000**
58264	020.60.00.0	SC	50	Pz	**35,0000**
58265	020.70.00.0	SC	30	Pz	**37,2000**

SERRATURA INF.LEGNO 020

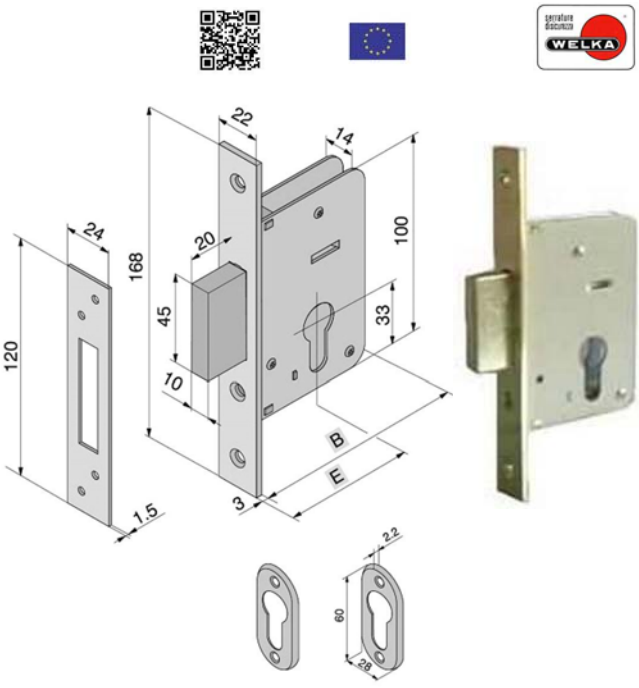

Serratura acciaio ottonato infilare legno
Catenacci laterali 2 mandate 4 pistoni
Scatola mm 136x110 - Frontale mm 23x190
Incontro - 2 borchie
Cilindro serie 700 non incluso

88097	020.50.00.04BE	SC	30	Pz	**25,2000**

Cod	Specifiche	Cf	Imb	UM	Listino

SERRATURA INF.LEGNO 025

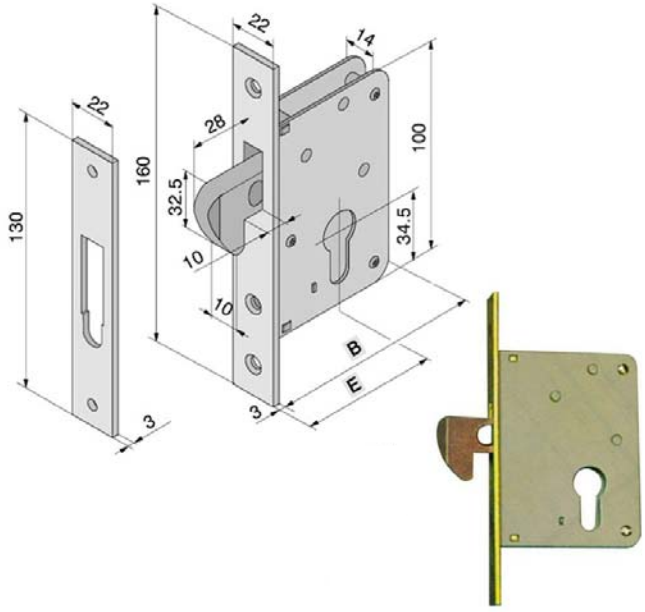

Serratura acciaio ottonato infilare legno
Con gancio
Scatola mm 54/64/74/84 x 100
Frontale mm 22x160
Incontro - 2 borchie
Cilindro serie 700 non incluso

81984	025.30.00.0	SC	50	Pz	**36,8000**
81985	025.40.00.0	SC	50	Pz	**36,8000**
58266	025.50.00.0	SC	30	Pz	**36,8000**
58267	025.60.00.0	SC	30	Pz	**37,8000**

SERRATURA INF.LEGNO 026

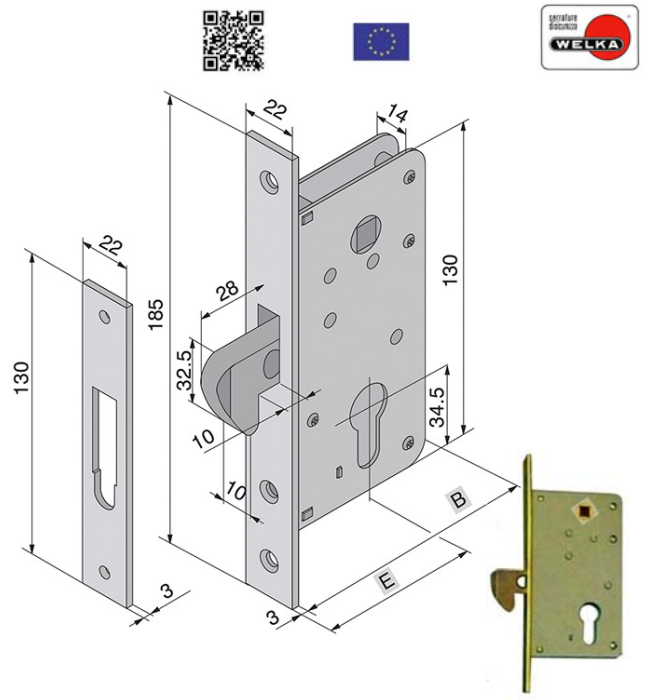

Serratura acciaio ottonato infilare legno
Con gancio - Quadro mm 8
Scatola mm 54/64/74/84 x 130
Frontale mm 22x185
Incontro - 2 borchie
Cilindro serie 700 non incluso

81986	026.30.00.0	SC	50	Pz	**40,8000**
81987	026.40.00.0	SC	50	Pz	**40,8000**
81988	026.50.00.0	SC	30	Pz	**40,8000**

Cod	Specifiche	Cf	Imb	UM	Listino

SERRATURA INF.LEGNO 026

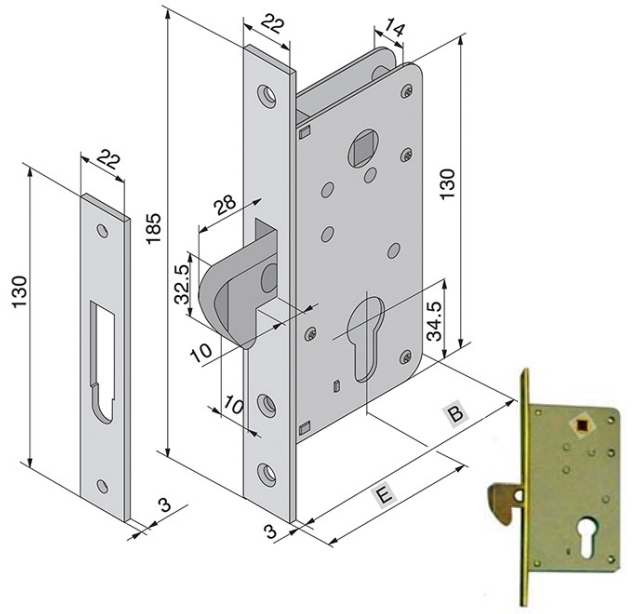

Serratura acciaio ottonato infilare legno
Con gancio - Quadro mm 8
Scatola mm 54/64/74/84 x 130
Frontale mm 22x185
Incontro - 2 borchie
Cilindro serie 700 non incluso

81989	026.60.00.0	SC	30	Pz	**48,0000**

SERRATURA FERROGLIETTO 4 MANDATE 011

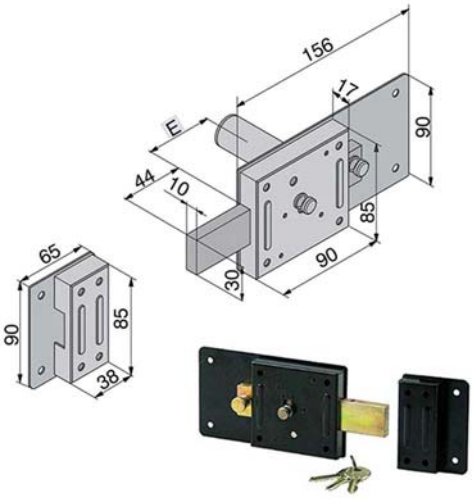

Ferroglietto verniciato nero - Applicare legno
Catenaccio 4 mandate con leva interna
Scatola mm 90x85 - Entrata mm 45
Cilindro fisso mm 50 603.00.00
Bocchetta - Borchia mm 43x43 - 2 chiavi

81980	011.45.35.1	SC	25	Pz	**25,0000**

SERRATURA FERROGLIETTO 4 MANDATE 011

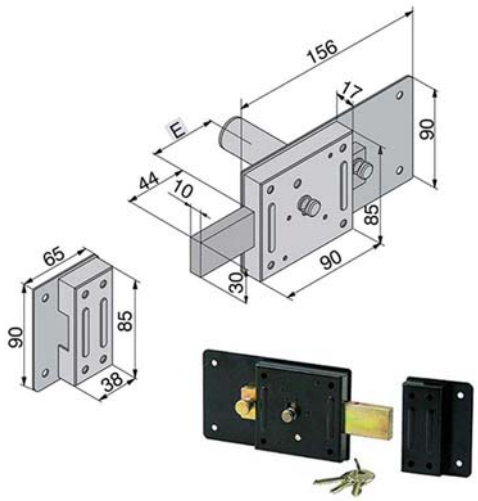

Ferroglietto verniciato nero - Applicare legno
Catenaccio 4 mandate con leva interna
Scatola mm 90x85 - Entrata mm 45
Cilindro fisso mm 35/50 603.00.00
Bocchetta - Borchia mm 43x43 - 3 chiavi

Cod	Specifiche	Cf	Imb	UM	Listino
14837	011.45.50.1	SC	18	Pz	**25,0000**

SERRATURA FERROGLIETTO 6 MANDATE 012

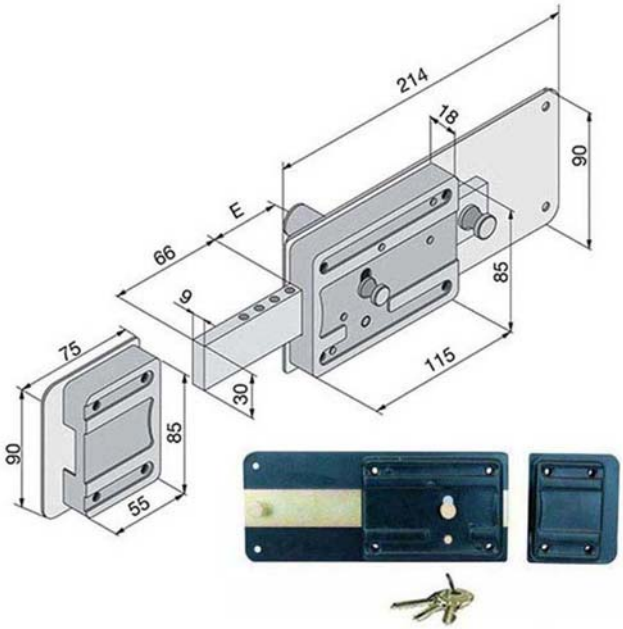

Ferroglietto verniciato nero - Applicare legno
Catenaccio 6 mandate con leva interna
Scatola mm 115x85 - Entrata mm 50/60
Cilindro fisso mm 50 603.01.00
Bocchetta - Borchia mm 43x43 - 3 chiavi

Cod	Specifiche	Cf	Imb	UM	Listino
14835	012.50.50.1	SC	25	Pz	**25,0000**
14836	012.60.50.1	SC	25	Pz	**25,0000**
31275	012.60.50.1	BV		Pz	**32,6000**
88065	012.50.50.1	BV		Pz	**32,6000**

SERRATURA FERROGLIETTO 6 MANDATE 012

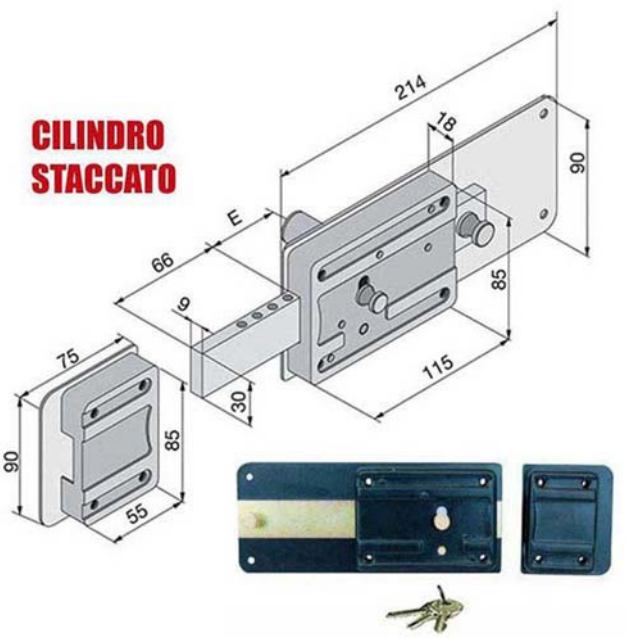

Ferroglietto verniciato nero - Applicare legno
Catenaccio 6 mandate con leva interna
Scatola mm 115x85 - Entrata mm 50/60
Cilindro staccato mm 80 604.01.00
Bocchetta - 3 chiavi

Cod	Specifiche	Cf	Imb	UM	Listino
52424	012.50.80.1	SC	30	Pz	**25,0000**
88098	012.60.80.1	SC	25	Pz	**25,0000**

SERRATURA APPLICARE LEGNO 030

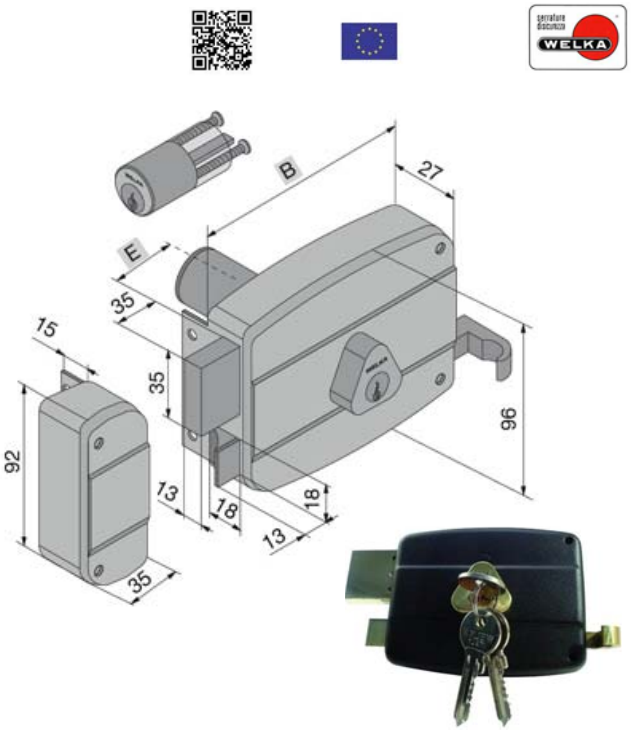

Serratura verniciata nera - Applicare legno
Tirante e cilindro interno
Catenaccio e scrocco
Cilindro 609.05.00.0
3 chiavi

Cod	Specifiche		Cf	Imb	UM	Listino
00271	030.60.52.1	Dx	SC	15	Pz	**28,4000**
00272	030.60.52.2	Sx	SC	15	Pz	**28,4000**

Cod	Specifiche	Cf	Imb	UM	Listino

MANIGLIA PLACCA NYLON

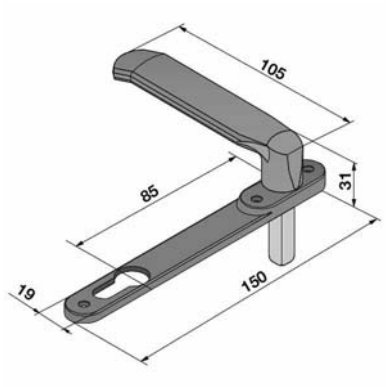

Maniglia serrature ferro
Placca nylon colore nero mm 19x150 foro Yale
Interasse mm 85 - Quadro mm 8
Adatta serratura Welka 085.19.01.0 cod.81996

82002	086.00.04.0	SC	5	Pz	**18,5800**

SERRATURA INF.ALLUMINIO 101

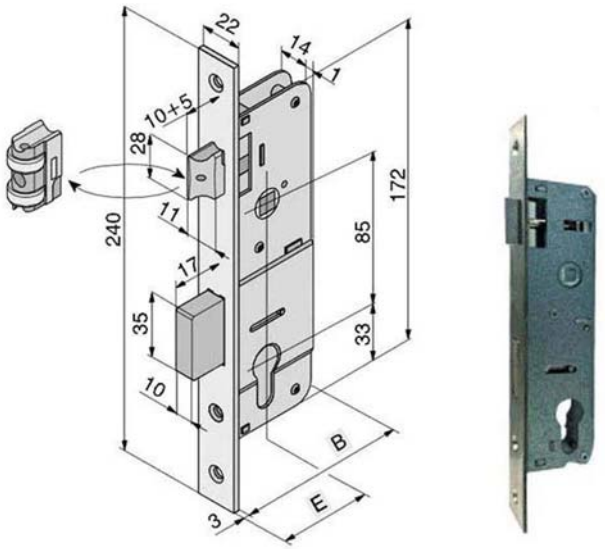

Serratura montanti alluminio infilare
Frontale acciaio nichelato
Senza incontro e rullo
1 mandata - Scrocco reversibile - Quadro mm 8
Scrocco regolabile intercambiabile
Scatola mm 33/37/42/47x172 - Frontale mm 22x240
Entrata mm 20/25/30/35 - Cilindro 700 non incluso

81997	101.20.01.0	SC	30	Pz	**27,6000**
81998	101.25.01.0	SC	30	Pz	**27,6000**
00269	101.30.01.0	SC	35	Pz	**28,6000**
00270	101.35.01.0	SC	35	Pz	**28,6000**

SERRATURA INF.ALLUMINIO 101E

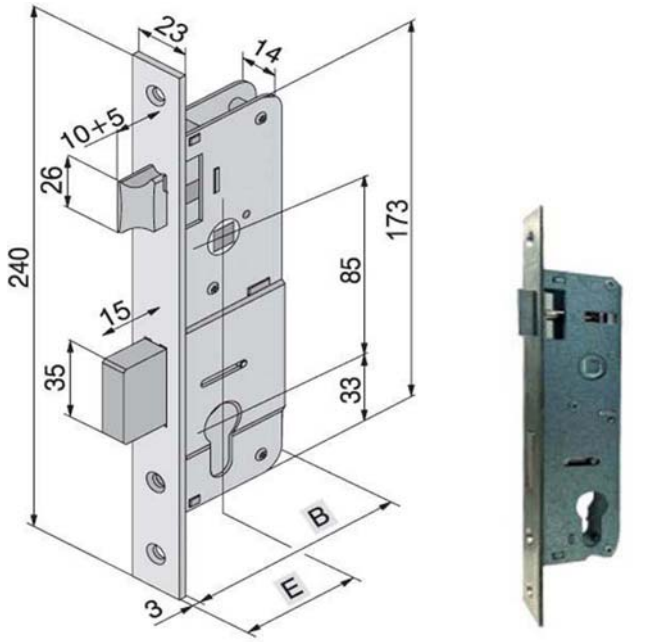

Serratura montanti alluminio infilare
Frontale acciaio inox
Senza incontro
1 mandata scrocco reversibile - Quadro mm 8
Scatola mm 33/37/42x172 - Frontale mm 22x240
Entrata 20/25/30 - Cilindro 700 non incluso

14853	101.20.10.0E	SC	5	Pz	**26,6000**
52426	101.25.10.0E	SC	5	Pz	**26,6000**
52427	101.30.10.0E	SC	5	Pz	**26,6000**

SERRATURA INF.ALLUMINIO 106

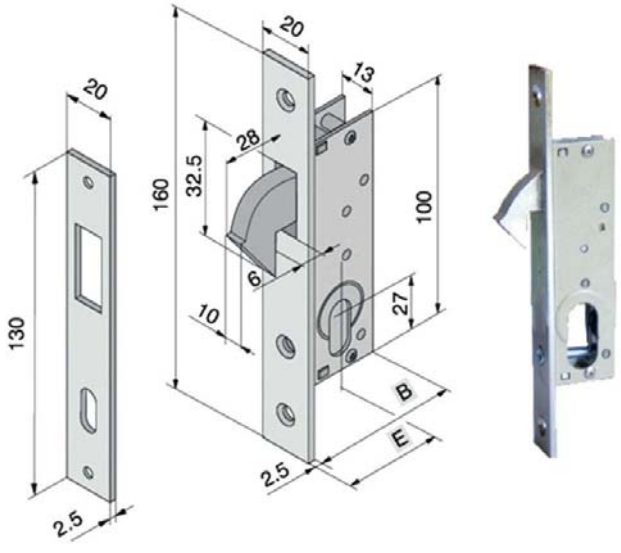

Serratura montanti alluminio infilare
Acciaio nichelato - Incontro
Gancio rientrante
Scatola mm 43/61x100 - Frontale mm 20x160
Entrata mm 16/25 - Cilindro serie 702 non incluso

14570	106.16.01.0	SC	5	Pz	**26,0000**
88092	106.25.01.0	SC	5	Pz	**29,4000**

SERRATURA INF.ALLUMINIO 108

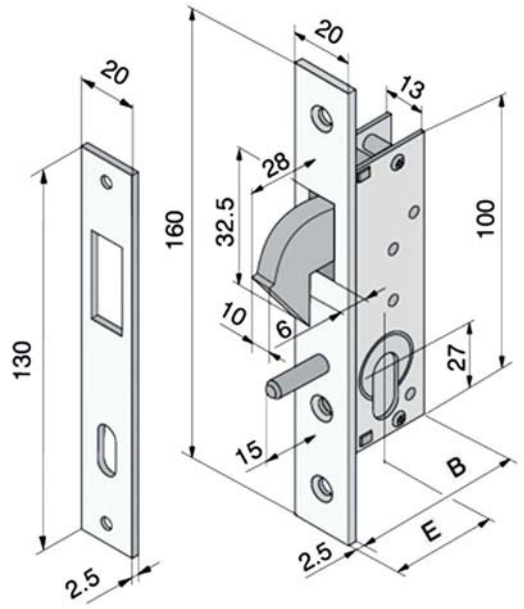

Serratura montanti alluminio infilare
Acciaio nichelato - Incontro
Gancio rientrante - Perno guida
Scatola mm 43/61x100 - Frontale mm 20x160
Entrata mm 16/25 - Cilindro serie 702 non incluso

Cod	Specifiche	Cf	Imb	UM	Listino
88093	108.16.01.0	SC	5	Pz	**23,8000**
88094	108.25.01.0	SC	5	Pz	**24,6000**

SERRATURA INF.ALLUMINIO 109

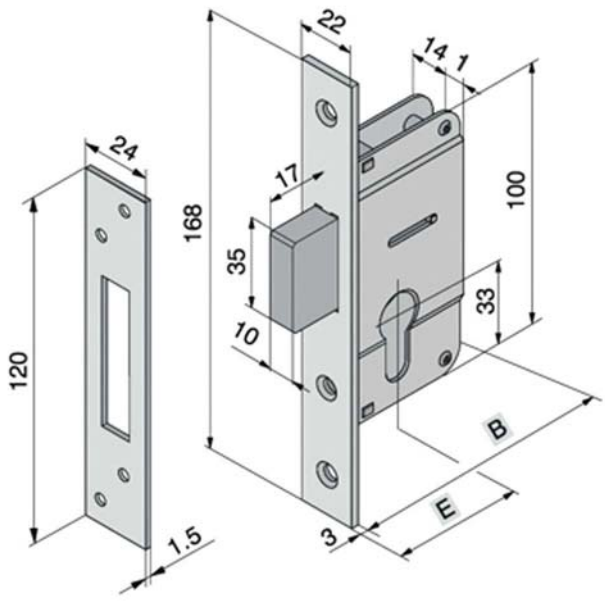

Serratura montanti alluminio infilare
Acciaio nichelato - Incontro
Catenaccio una mandata maggiorata mm 17
Scatola mm 72x100 - Frontale mm 22x168
Entrata mm 30 - Cilindro serie 700 non incluso

Cod	Specifiche	Cf	Imb	UM	Listino
88095	109.30.01.0	SC	5	Pz	**34,0000**

SERRATURA INF.ALLUMINIO 110

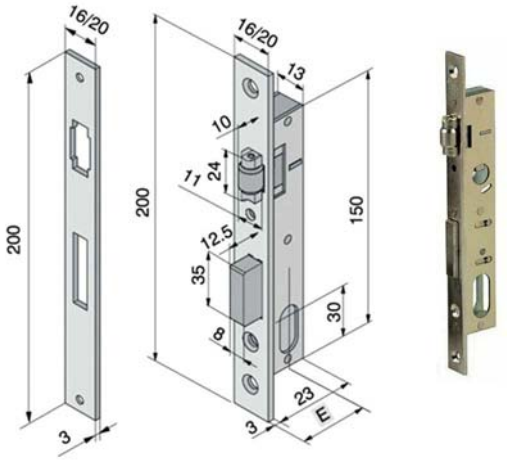

Serratura montanti alluminio infilare
Acciaio nichelato - Incontro
Catenaccio 1 mandata e rullo regolabile
Scatola mm 23x150 - Frontale mm 16/20x200
Entrata mm 15 - Cilindro serie 702 non incluso

Cod	Specifiche	Cf	Imb	UM	Listino
14854	110.15.01.0 F16	SC	5	Pz	**34,0000**
14855	110.15.02.0 F20	SC	5	Pz	**34,0000**

SERRATURA INF.ALLUMINIO 111

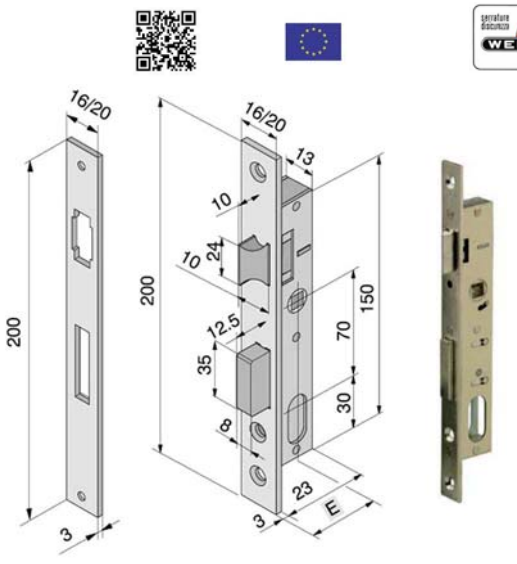

Serratura montanti alluminio infilare
Acciaio nichelato - Incontro
1 mandata e scrocco reversibile - Quadro mm 8
Scatola mm 23x150 - Frontale mm 16/20x200
Entrata mm 15 - Cilindro serie 702 non incluso

Cod	Specifiche	Cf	Imb	UM	Listino
14856	111.15.01.0 F16	SC	5	Pz	**34,0000**
14857	111.15.02.0 F20	SC	5	Pz	**34,0000**

Cod	Specifiche	Cf	Imb	UM	Listino

SERRATURA INF.ALLUMINIO 112

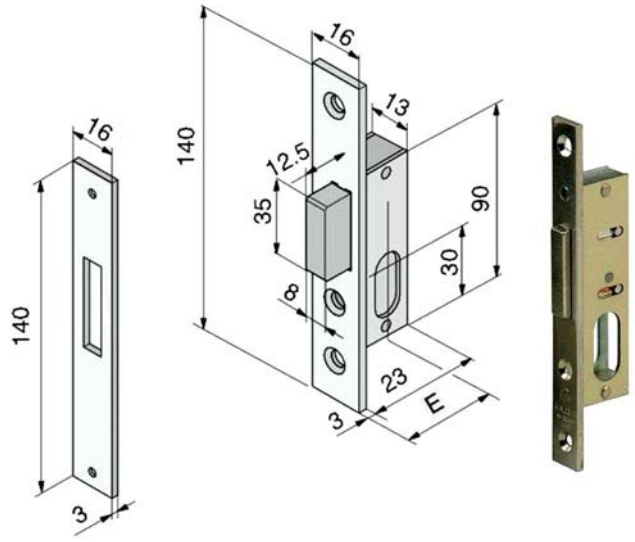

Serratura montanti alluminio infilare
Acciaio nichelato - Incontro
Catenaccio una mandata
Scatola mm 23x90 - Frontale mm 16x140
Entrata mm 15 - Cilindro serie 702 non incluso

14858	112.15.01.0	SC	5	Pz	**32,0000**

SERRATURA INF.ALLUMINIO 114

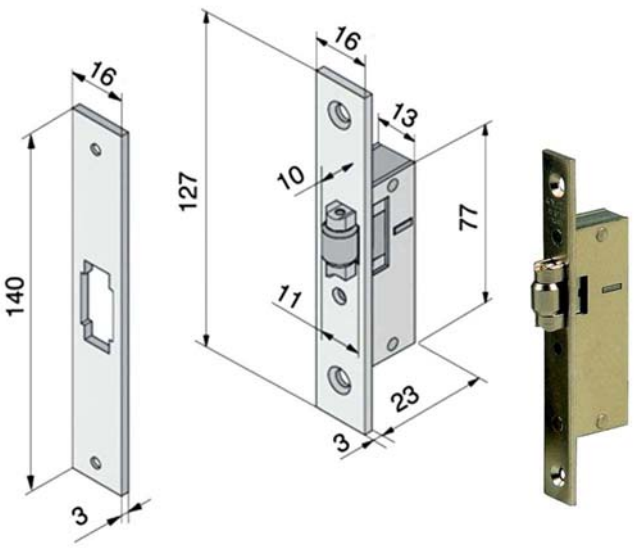

Serratura montanti alluminio infilare
Acciaio nichelato - Incontro
Rullo regolabile
Scatola mm 23x77 - Frontale mm 16x127
Entrata mm 15

14860	114.15.01.0	SC	5	Pz	**29,0000**

SERRATURA INF.ALLUMINIO 113

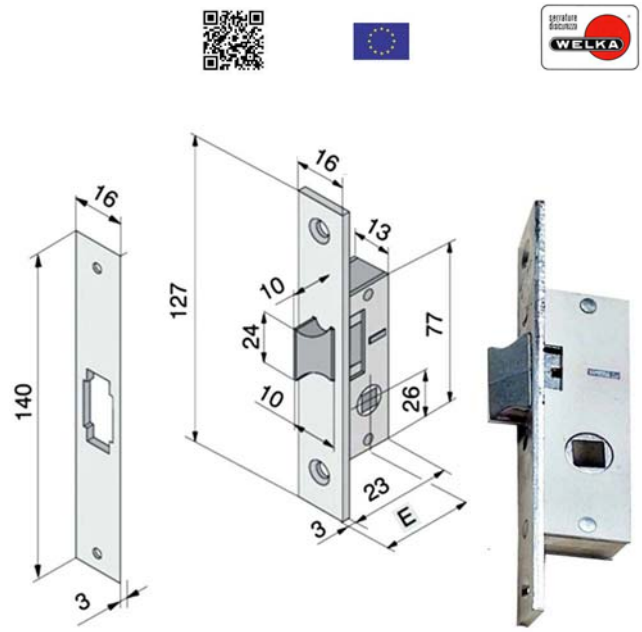

Serratura montanti alluminio infilare
Acciaio nichelato - Senza incontro
Scrocco reversibile - Quadro mm 8
Scatola mm 23x77 - Frontale mm 16x127
Entrata mm 15

14859	113.15.01.0	SC	5	Pz	**33,0000**

SERRATURA INF.ALLUMINIO 114I

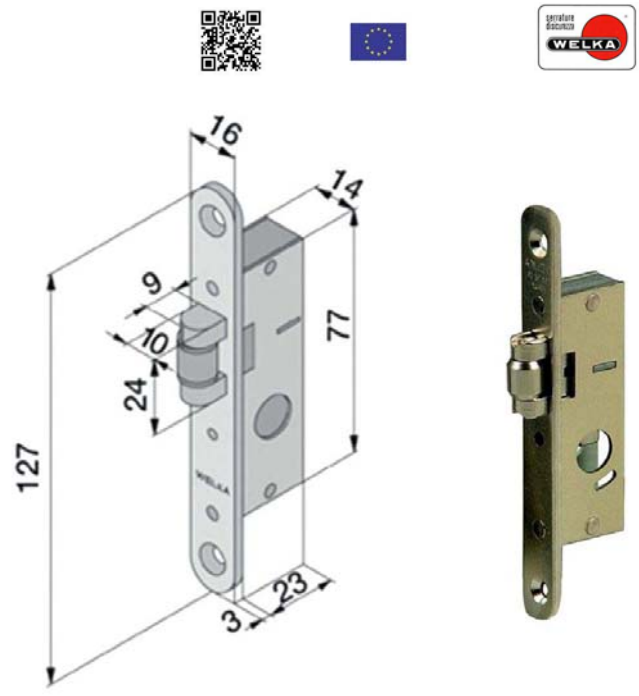

Serratura montanti alluminio infilare
Acciaio nichelato - Senza incontro
Rullo nylon regolabile
Scatola mm 23x77 - Frontale BT mm 16x127
Entrata mm 15

58268	114.15.01.0I	SC	10	Pz	**26,4000**

SERRATURA INF.ALLUMINIO 115

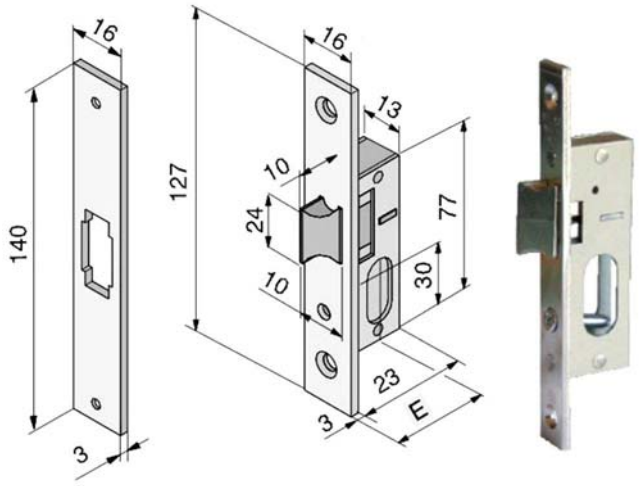

Serratura montanti alluminio infilare
Acciaio nichelato - Incontro
Scrocco reversibile
Scatola mm 23x77 - Frontale mm 16x127
Entrata mm 15 - Cilindro serie 702 non incluso

Cod	Specifiche	Cf	Imb	UM	Listino
81999	115.15.01.0	SC	100	Pz	**32,0000**

SERRATURA INF.ALLUMINIO 121

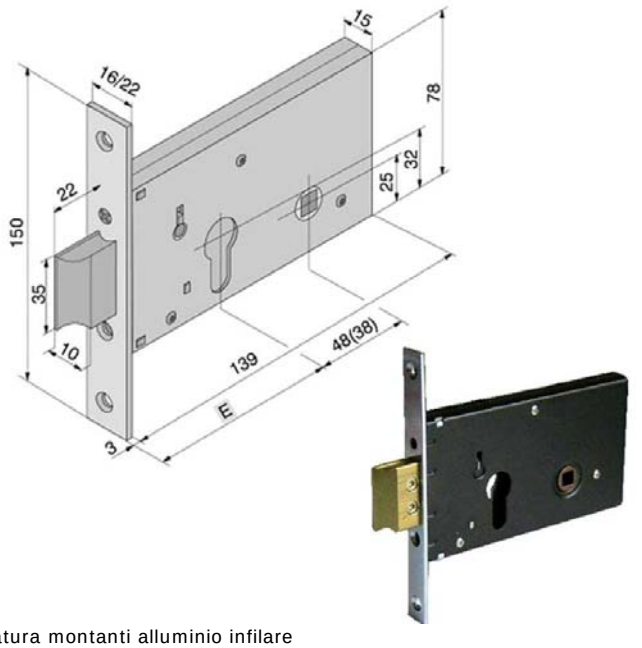

Serratura montanti alluminio infilare
Acciaio zincato bianco - Incontro
Scrocco reversibile 1 mandata - Quadro mm 8
Scatola mm 139x78 - Frontale mm 16/22x150
Entrata mm 50/60 - Cilindro sr 700 non incluso

Cod	Specifiche	Cf	Imb	UM	Listino
58269	121.50.01.0 F16	SC	30	Pz	**63,6000**
58270	121.50.02.0 F22	SC	30	Pz	**63,6000**
58271	121.60.01.0 F16	SC	30	Pz	**63,6000**
58272	121.60.02.0 F22	SC	30	Pz	**63,6000**

SERRATURA INF.ALLUMINIO 120

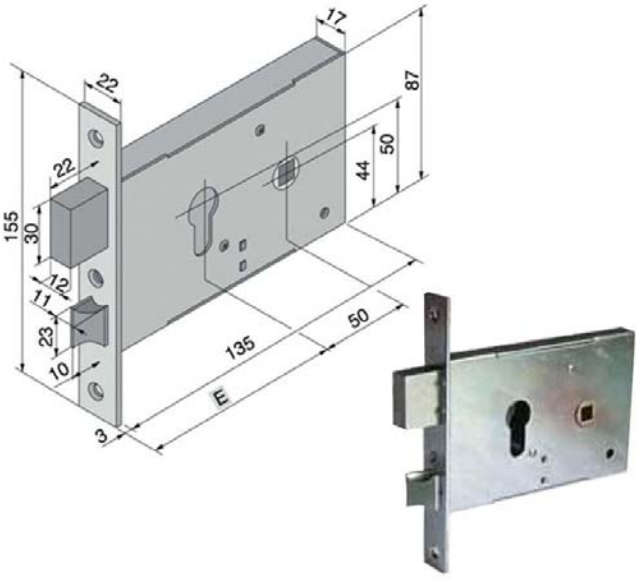

Serratura montanti alluminio infilare
Acciaio zincato bianco - Catenaccio
2 mandate e scrocco reversibile - Quadro mm 8
Scatola mm 135x87 - Frontale mm 22x155
Entrata mm 50 - Cilindro serie 700 non incluso

Cod	Specifiche	Cf	Imb	UM	Listino
14861	120.50.01.0	SC	5	Pz	**64,8000**

SERRATURA INF.ALLUMINIO 123

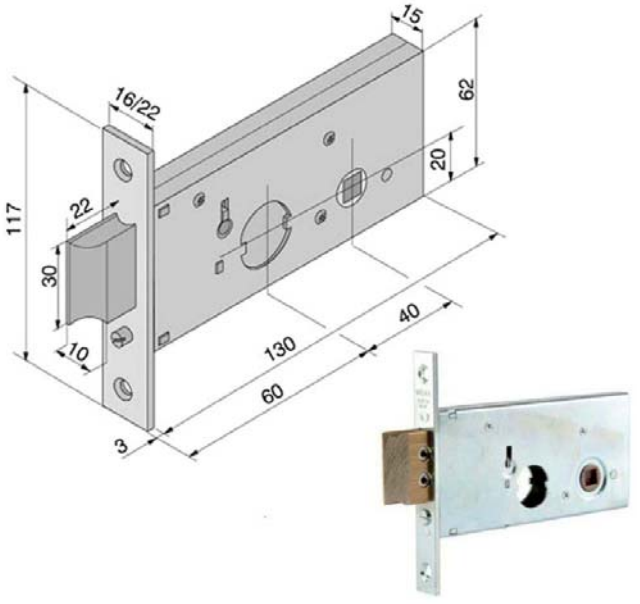

Serratura montanti alluminio infilare
Acciaio zincato bianco - Incontro
Scrocco reversibile 1 mandata - Quadro mm 8
Scatola mm 130x62 - Frontale mm 16/22x117
Entrata mm 60 - Cilindro serie 607 non incluso

Cod	Specifiche	Cf	Imb	UM	Listino
14864	123.60.01.0 F16	SC	30	Pz	**33,2000**
52425	123.60.02.0 F22	SC	5	Pz	**33,2000**

SERRATURA INF.ALLUMINIO 130

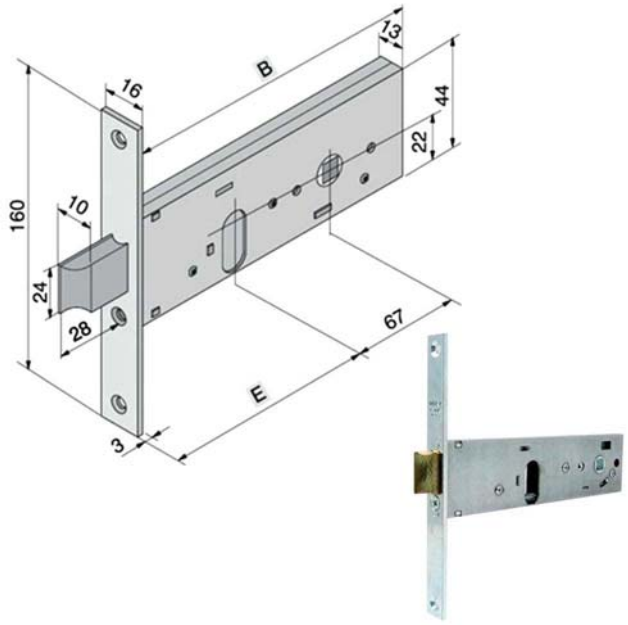

Serratura montanti alluminio infilare
Acciaio zincato bianco - Senza incontro
Scrocco reversibile 2 mandate+mezza, quadro mm 8
Scatola mm 150x44 160x44 - Frontale mm 16x160
Entrata mm 60/70 - Cilindro serie 702 non incluso

Cod	Specifiche	Cf	Imb	UM	Listino
14863	130.60.01.0	SC	5	Pz	**27,6000**
22475	130.70.01.0	SC	5	Pz	**27,6000**

SERRATURA INF.ALLUMINIO 133

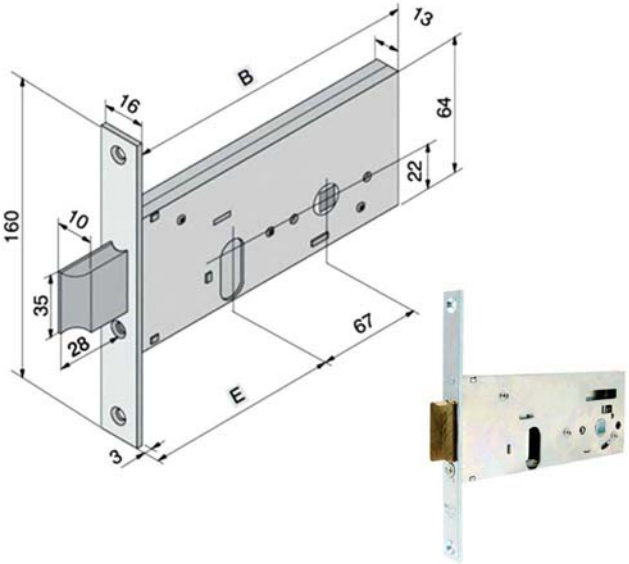

Serratura montanti alluminio infilare
Acciaio zincato bianco - Senza incontro
Scrocco reversibile 2 mandate+mezza, quadro mm 8
Scatola mm 150x64 160x64 - Frontale mm 16x160
Entrata mm 60/70 - Cilindro serie 702 non incluso

Cod	Specifiche	Cf	Imb	UM	Listino
22476	133.60.01.0	SC	5	Pz	**34,8000**
22477	133.70.01.0	SC	5	Pz	**34,8000**

SERRATURA INF.FERRO 050+605

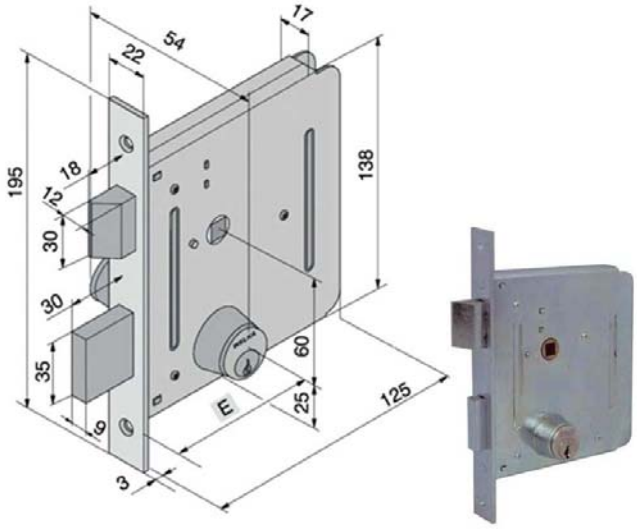

Serratura cancelli/porte ferro infilare
Acciaio zincato tropicalizzato
2 mandate e scrocco reversibile - Quadro mm 8
Scatola mm 125x138 - Frontale mm 22x195
Entrata mm 50 - Cilindro serie 605.00.00 fisso

Cod	Specifiche	Cf	Imb	UM	Listino
14846	050.50.00.0 + 605.00.00	SC	16	Pz	**95,4000**

SERRATURA INF.FERRO 051+605

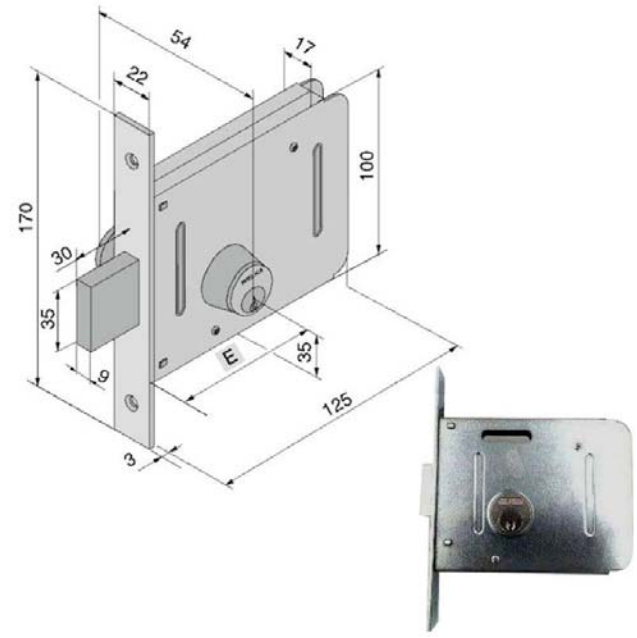

Serratura cancelli/porte ferro infilare
Acciaio zincato tropicalizzato
2 mandate
Scatola mm 125x100 - Frontale mm 22x170
Entrata mm 50 - Cilindro serie 605.00.00.1

Cod	Specifiche	Cf	Imb	UM	Listino
81990	051.50.00.0 + 605.00.00.1	SC	32	Pz	**91,0000**

Cod	Specifiche	Cf	Imb	UM	Listino

SERRATURA INF.FERRO 053+605

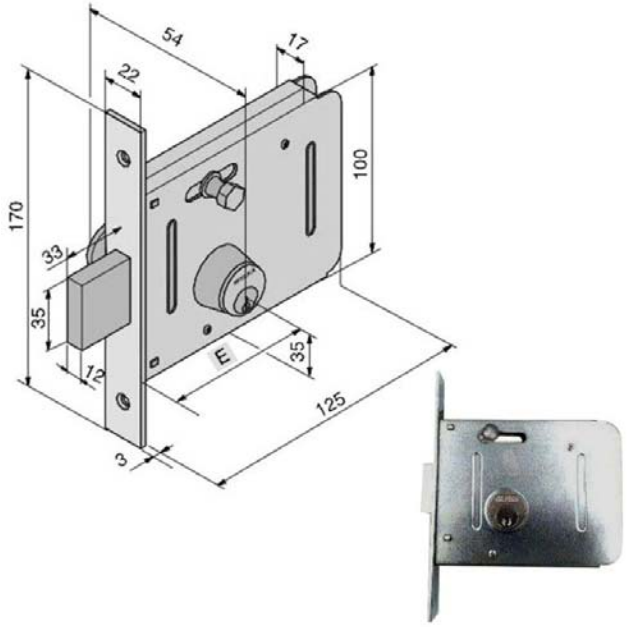

Serratura cancelli/porte ferro infilare
Acciaio zincato tropicalizzato
1 mandata e mezza - Scrocco - Pomolino svitabile
Scatola mm 125x100 - Frontale mm 22x170
Entrata mm 50 - Cilindro serie 605.00.00.1

81991	053.50.00.0 + 605.00.00.1	SC	32	Pz	**98,4000**

SERRATURA INF.FERRO 054

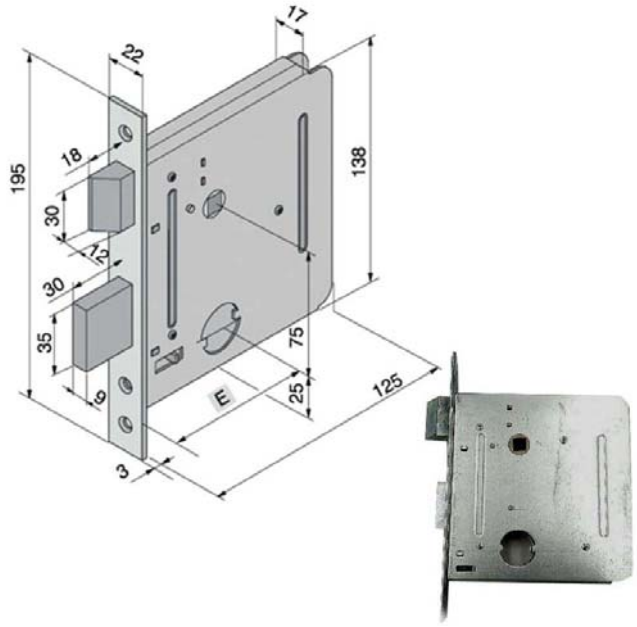

Serratura cancelli/porte ferro infilare
Acciaio zincato tropicalizzato
2 mandate e scrocco reversibile - Quadro mm 8
Scatola mm 125x138 - Frontale mm 22x195
Entrata mm 50 - Cilindro serie 608 non incluso

22471	054.50.00.0	SC	5	Pz	**59,4000**

SERRATURA INF.FERRO 055

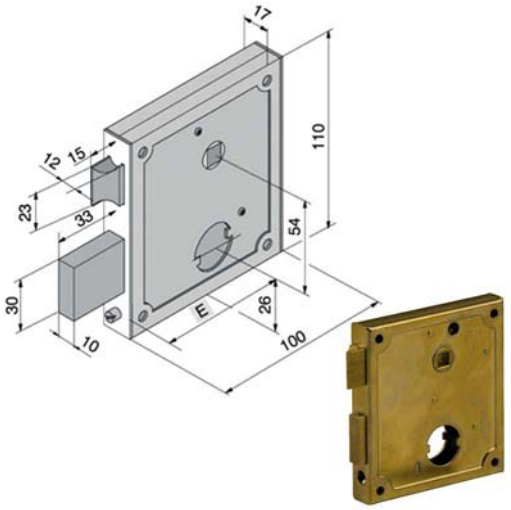

Serratura cancelli/porte ferro applicare
Acciaio zincato tropicalizzato
3 mandate e scrocco reversibile - Quadro mm 8
Scatola mm 100x110 - Frontale mm 17x110
Entrata mm 55 - Cilindro serie 608 non incluso

20092	055.55.00.0	SC	10	Pz	**31,8000**

SERRATURA INF.FERRO 057

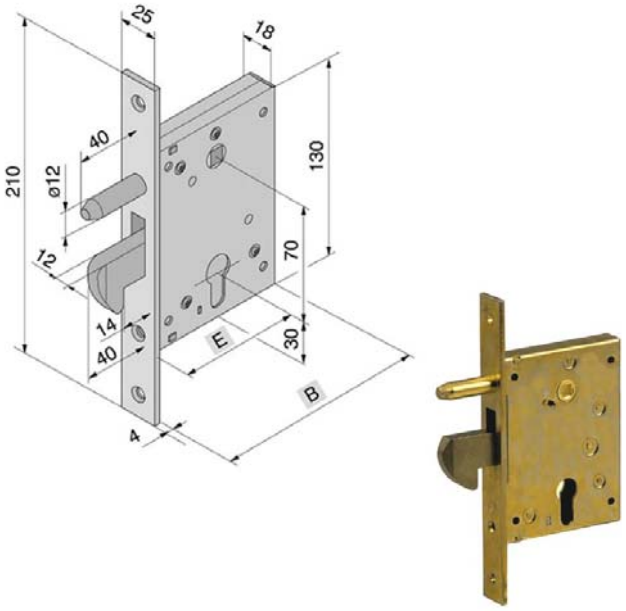

Serratura cancelli/porte ferro infilare
Acciaio zincato tropicalizzato
Infilare con gancio - Quadro maniglia mm 8
Scatola mm 90x130 - Frontale mm 25x210
Entrata mm 50 - Cilindro serie 700 non incluso

14848	057.50.00.0	SC	5	Pz	**57,2000**

Cod	Specifiche	Cf	Imb	UM	Listino

SERRATURA INF.FERRO 060+605

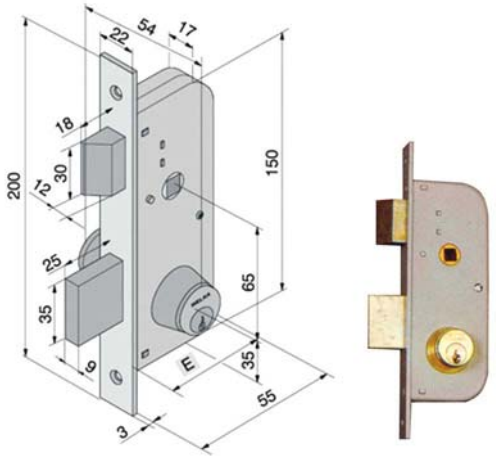

Serratura cancelli/porte ferro infilare
Acciaio zincato tropicalizzato - Catenaccio mm 25
2 mandate e scrocco reversibile - Quadro mm 8
Scatola mm 55x150 - Frontale mm 22x200
Entrata mm 30 - Cilindro serie 605.00.00

Cod	Specifiche	Cf	Imb	UM	Listino
14849	060.30.00.0 + 605.00.00	SC	5	Pz	**68,0000**

SERRATURA INF.FERRO 062+605

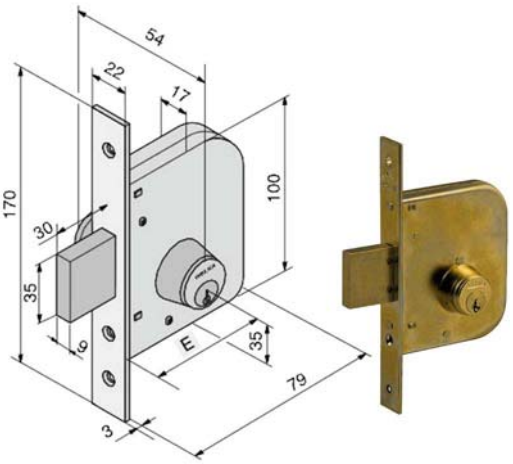

Serratura cancelli/porte ferro infilare
Acciaio zincato tropicalizzato
2 mandate
Scatola mm 79x100 - Frontale mm 22x170
Entrata mm 45 - Cilindro serie 605.00.00.1

Cod	Specifiche	Cf	Imb	UM	Listino
81992	062.45.00.0 + 605.00.00.1	SC	30	Pz	**75,2000**

SERRATURA INF.FERRO 061

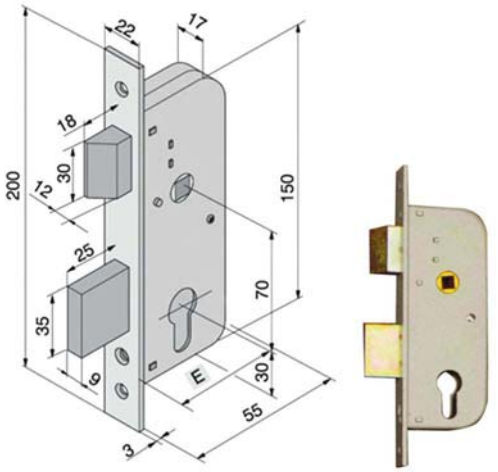

Serratura cancelli/porte ferro infilare
Acciaio zincato tropicalizzato - Catenaccio mm 25
2 mandate e scrocco reversibile - Quadro mm 8
Scatola mm 55x150 - Frontale mm 22x200
Entrata mm 30 - Cilindro serie 700 non incluso

Cod	Specifiche	Cf	Imb	UM	Listino
14850	061.30.00.0	SC	30	Pz	**35,8000**

SERRATURA INF.FERRO 063

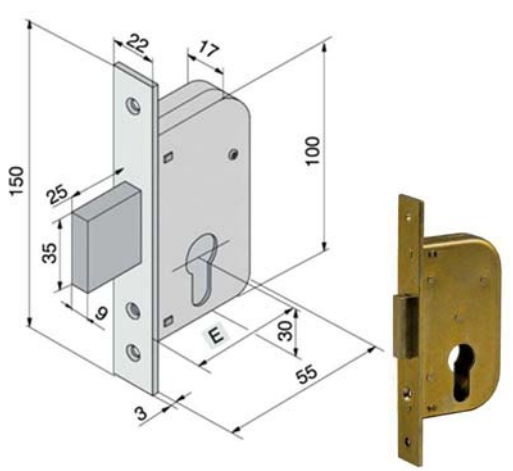

Serratura cancelli/porte ferro infilare
Acciaio zincato
Solo catenaccio 2 mandate
Scatola mm 55x100 - Frontale mm 22x150
Entrata mm 30 - Cilindro serie 700 non incluso

Cod	Specifiche	Cf	Imb	UM	Listino
52422	063.30.00.0	SC	5	Pz	**33,4000**

Cod	Specifiche	Cf	Imb	UM	Listino

SERRATURA INF.FERRO 065+605

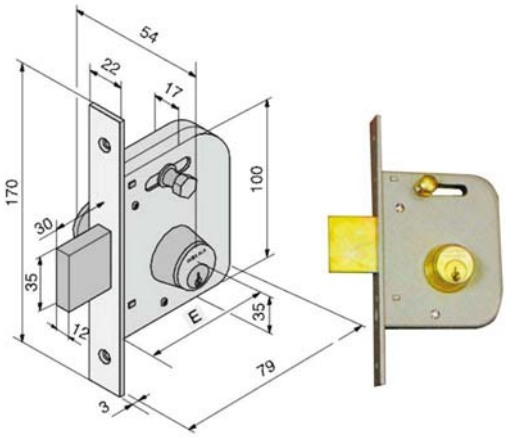

Serratura cancelli/porte ferro infilare
Acciaio zincato tropicalizzato
1 mandata e mezza - Pomolino svitabile
Scatola mm 79x100 - Frontale 22x170
Entrata mm 45 - Cilindro serie 605.00.00.1

81993	065.45.00.0 + 605.00.00.1	SC	30	Pz	**76,2000**

SERRATURA INF.FERRO 066+605

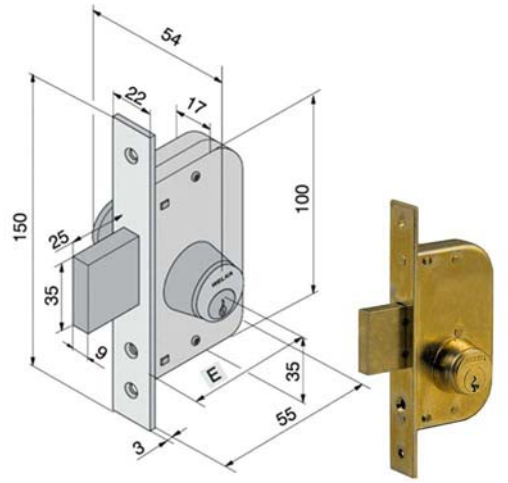

Serratura cancelli/porte ferro infilare
Acciaio zincato
Solo catenaccio 2 mandate
Scatola mm 55x100 - Frontale mm 22x150
Entrata mm 30 - Cilindro serie 605.00.00

52423	066.30.00.0 + 605.00.00	SC	5	Pz	**74,2000**

SERRATURA INF.FERRO 067

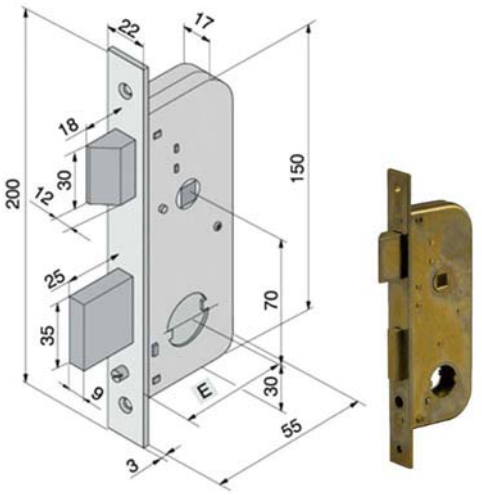

Serratura cancelli/porte ferro infilare
Acciaio zn tropicalizzato - Catenacci mm 25
2 mandate e scrocco reversibile - Quadro mm 8
Scatola mm 55x150 - Frontale mm 22x200
Entrata mm 30 - Cilindro serie 607 non incluso

14851	067.30.00.0	SC	35	Pz	**35,8000**

SERRATURA INF.FERRO 067

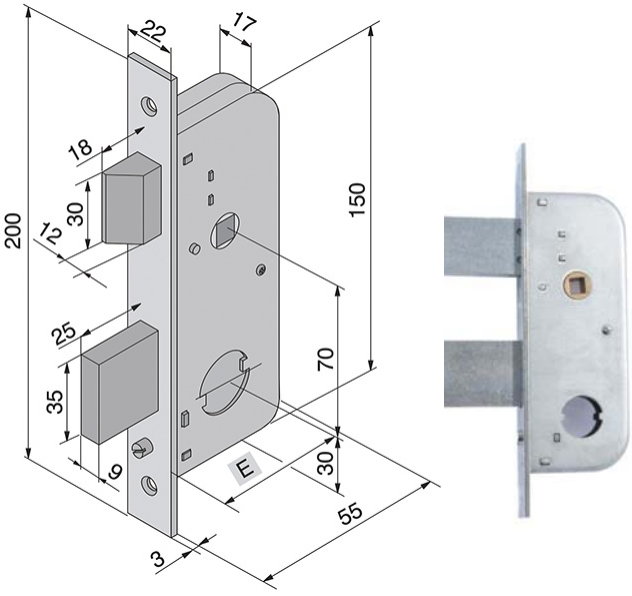

Serratura cancelli/porte ferro infilare
Acciaio zn tropicalizzato - Catenacci mm 65
2 mandate e scrocco reversibile - Quadro mm 8
Scatola mm 55x150 - Frontale mm 22x200
Entrata mm 30 - Cilindro serie 607 non incluso

73972	067.30.40.0	SC	30	Pz	**39,4000**

Cod	Specifiche	Cf	Imb	UM	Listino

SERRATURA INF.FERRO 068

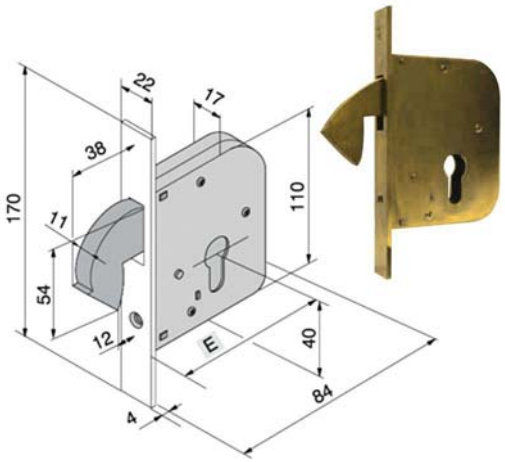

Serratura cancelli/porte ferro infilare
Acciaio zincato tropicalizzato
Gancio rientrante
Scatola mm 84x110 - Frontale mm 22x170
Entrata mm 50 - Cilindro serie 700 non incluso

Cod	Specifiche	Cf	Imb	UM	Listino
14852	068.50.00.0	SC	5	Pz	**75,2000**

SERRATURA INF.FERRO 069

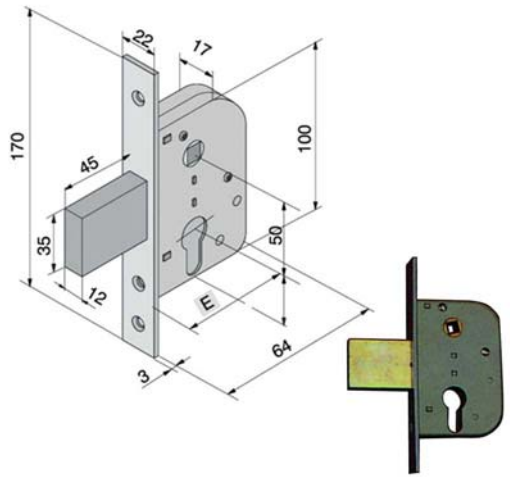

Serratura cancelli/porte ferro infilare
Acciaio zincato tropicalizzato
Scrocco con dispositivo bloccaggio - Quadro mm 8
Scatola mm 64x100 - Frontale mm 22x170
Entrata mm 30 - Cilindro serie 700 non incluso

Cod	Specifiche	Cf	Imb	UM	Listino
12398	069.30.00.0	SC	5	Pz	**40,2000**

SERRATURA INF.FERRO 070

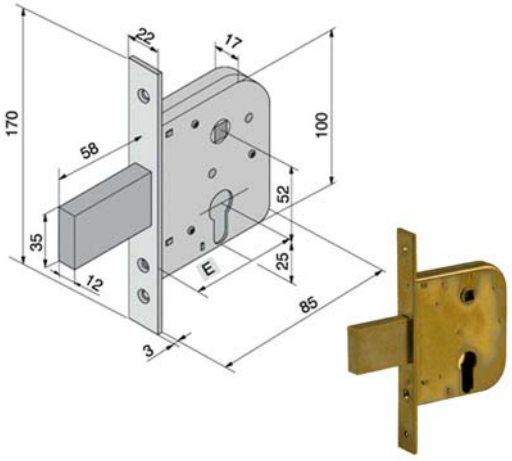

Serratura cancelli/porte ferro infilare
Acciaio zincato tropicalizzato
Scrocco - Mandata e mezza - Quadro mm 8
Scatola mm 85x100 - Frontale mm 22x170
Entrata mm 50 - Cilindro serie 700 non incluso

Cod	Specifiche	Cf	Imb	UM	Listino
14572	070.50.00.0	SC	5	Pz	**42,4000**

SERRATURA INF.FERRO 071

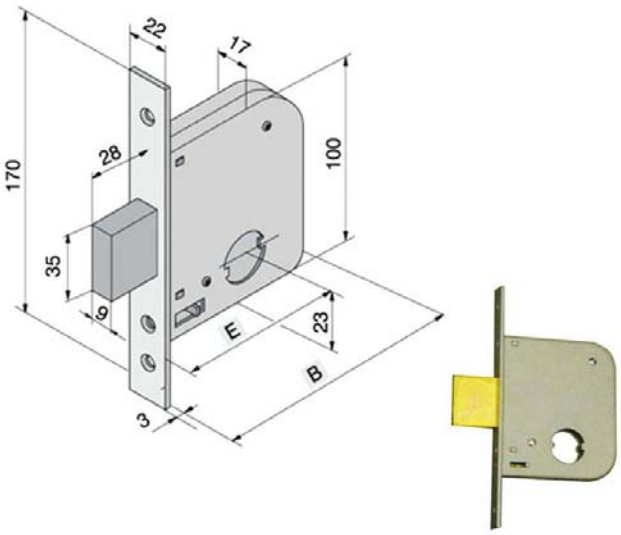

Serratura cancelli/porte ferro infilare
Acciaio zincato tropicalizzato - Catenaccio mm 28
2 mandate
Scatola mm 79x100 - Frontale mm 22x170
Entrata mm 45 - Cilindro serie 608 non incluso

Cod	Specifiche	Cf	Imb	UM	Listino
73973	071.45.00.0	SC		Pz	**37,2000**

Cod	Specifiche	Cf	Imb	UM	Listino

SERRATURA INF.FERRO 075

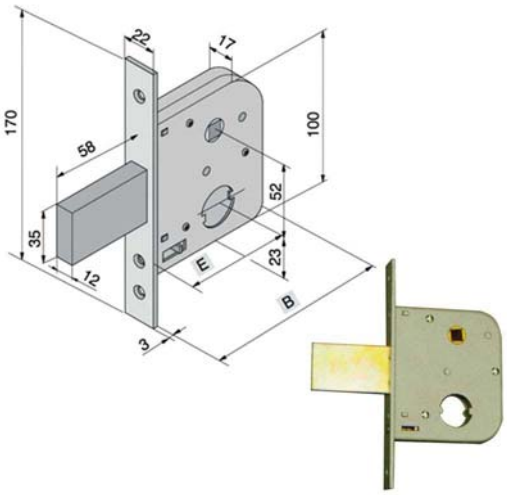

Serratura cancelli/porte ferro infilare
Acciaio zincato tropicalizzato
1 mandata e mezza - Scrocco - Quadro mm 8
Scatola mm 84x100 - Frontale mm 22x170
Entrata mm 45/50 - Cilindro serie 608 non incluso

81994	075.45.00.0	SC	30	Pz	**41,4000**
22473	075.50.00.0	SC	5	Pz	**41,4000**

SERRATURA INF.FERRO 080

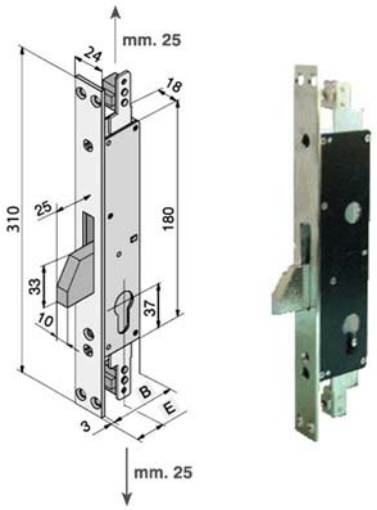

Serratura grate/persiane blindate infil.triplice
Acciaio nichelato - Senza incontro
1 mandata
Comando aste interne filettate M8 corsa mm 25
Scatola mm 37x180 - Frontale mm 24x310
Cilindro 601.22.05.1 non incluso

81995	080.25.01.0	SC	30	Pz	**61,4000**

Cod	Specifiche	Cf	Imb	UM	Listino

SERRATURA INF.FERRO 085

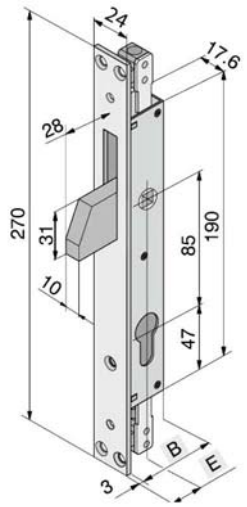

Serratura grate/persiane blindate infil.triplice
Acciaio nichelato - Senza incontro
Catenaccio spina antitaglio
Aste interne comandate da quadro maniglia
Bloccaggio aste interne con cilindro
Scatola mm 28x190 - Frontale mm 24x270
Cilindro 601.22.05.1 non incluso

81996	085.19.01.0	SC	30	Pz	**81,6000**

SERRATURA INF.FERRO 088

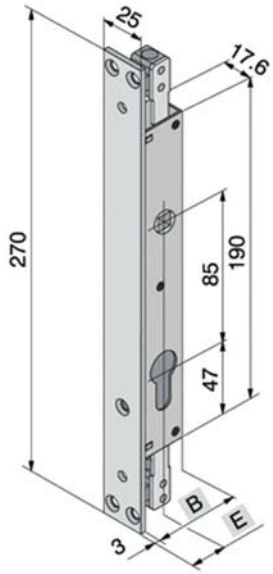

Serratura grate/persiane blindate infilare
Acciaio nichelato - Senza incontro
Aste interne comandate da quadro maniglia
Bloccaggio aste interne con cilindro
Scatola mm 47x190 - Frontale mm 24x270
Cilindro 601.22.05.1 non incluso

88096	088.19.01.0	SC	30	Pz	**60,6000**

Cod	Specifiche	Cf	Imb	UM	Listino

RULLO REGOLABILE

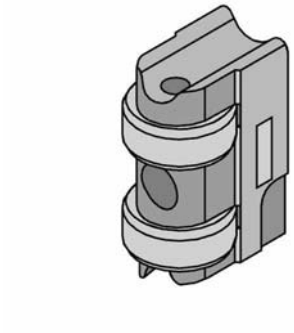

Rullo regolabile zama nichelata
Adatto per serrature Welka 101, 155, 160, 168, 174
255, 260, 268, 274

82003	886.00.00.1	SC	10	Pz	**10,2800**

CONTROPIASTRA REGOLABILE INOX

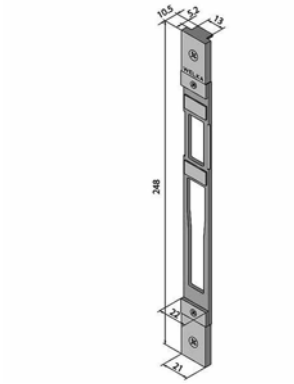

Adatta per profili a camera Europea e serrature da montante
Compatibile con serrature Welka da fascia e deviatori
Regolazione verticale tramite piastrine filettate e in orizzontale +/- mm 7

82004	860.02.10.0	SC	10	Pz	**14,6200**

Cod	Specifiche	Cf	Imb	UM	Listino

CHIAVE CILINDRI 5 SPINE DX

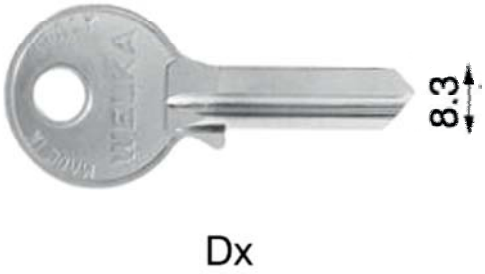

Dx

Chiave in ottone nichelato
Grezzo originale WELKA
5 spine - Profilo destro
Adatta cilindri Welka 600 604 603 609 700 721

00273	500.05.00.1	SC	100*	Pz	**2,5400**

CHIAVE CILINDRI 5 SPINE DX PICCOLA



Dx

Chiave in ottone nichelato
Grezzo originale WELKA
5 spine - Profilo destro
Piccola
Adatta cilindri Welka 607 608 702 722

00274	502.04.00.1	SC	100*	Pz	**2,5400**

Cod	Specifiche	Cf	Imb	UM	Listino

CILINDRO APPLICARE TONDO Y2250545



Cilindro applicare fisso ottone
Diametro mm 25 - Lunghezza mm 48
3 chiavi

Cod	Specifiche	Cf	Imb	UM	Listino
82339	Y2250545 mm 48	SC	10	Pz	**15,1800**

CILINDRO APPLICARE TONDO Y2252245



Cilindro applicare fisso ottone elettroserrature
Piastra fissaggio 4 fori mm 40x40
Diametro mm 25 - Lunghezza mm 52
3 chiavi

Cod	Specifiche	Cf	Imb	UM	Listino
82340	Y2252245 mm 52	SC	10	Pz	**24,8000**

SERRATURA INFILARE FASCE ALL Y87000

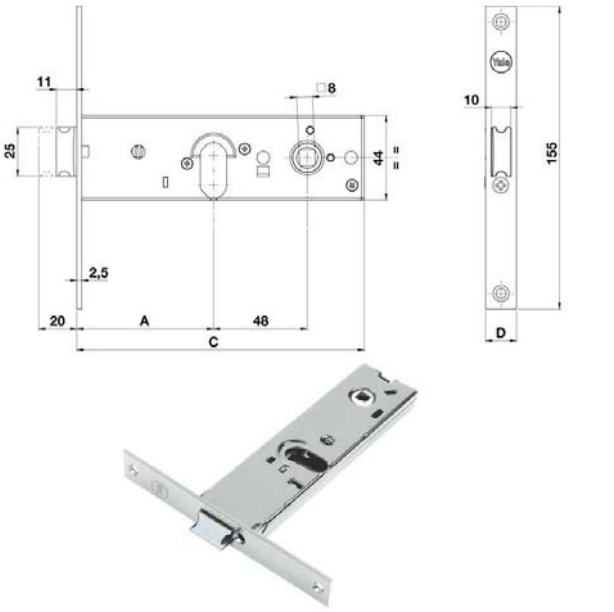

Serratura fasce alluminio infilare
Acciaio zincato - Frontale inox - Senza incontro
Scrocco catenaccio incorporato reversibile
1 mandata - Quadro maniglia mm 8
Entrata mm 58 - Cilindro non incluso
Scatola C mm 135x44 - Frontale mm 16x155

Cod	Specifiche	Cf	Imb	UM	Listino
82318	Y87000-58-0	SC	10	Pz	**15,2200**

SERRATURA INFILARE FASCE ALL Y87000

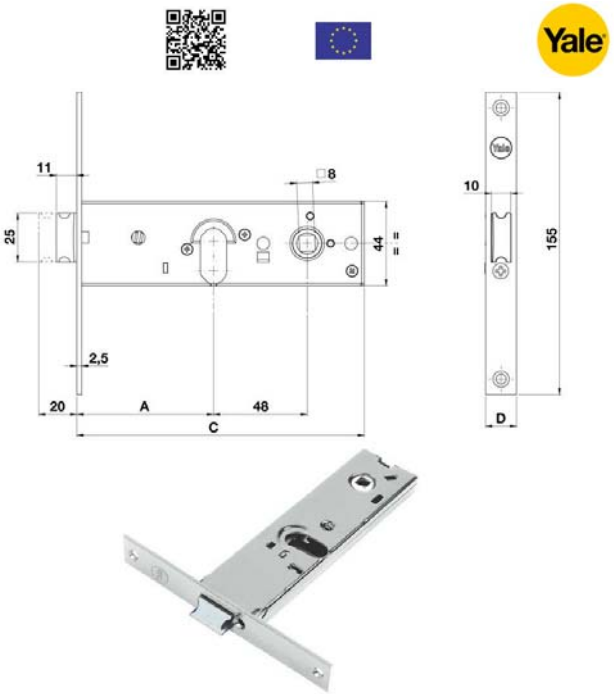

Serratura fasce alluminio infilare
Acciaio zincato - Frontale inox - Senza incontro
Scrocco catenaccio incorporato reversibile
1 mandata - Quadro maniglia mm 8
Entrata mm 70 - Cilindro non incluso
Scatola C mm 147x44 - Frontale mm 16x155

Cod	Specifiche	Cf	Imb	UM	Listino
82319	Y87000-70-0	SC	10	Pz	**15,2200**

Cod	Specifiche	Cf	Imb	UM	Listino

SERRATURA INFILARE FASCE ALL Y87002

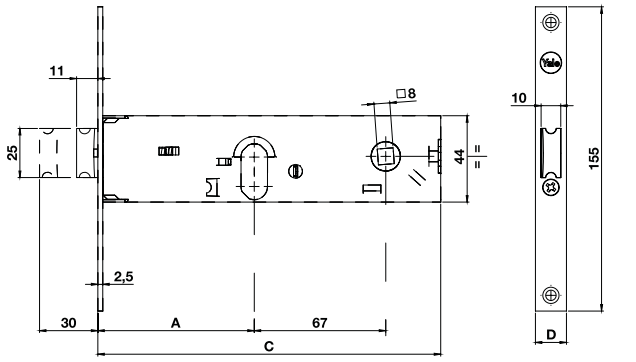



Serratura fasce alluminio infilare
Acciaio zincato - Frontale inox - Senza incontro
Scrocco catenaccio incorporato reversibile
2 mandate - Quadro maniglia mm 8
Entrata mm 70 - Cilindro non incluso
Scatola C mm 165x44 - Frontale mm 16x155

82320	Y87002-70-0	SC	10	Pz	**12,0000**

SERRATURA INFILARE FASCE ALL Y87002

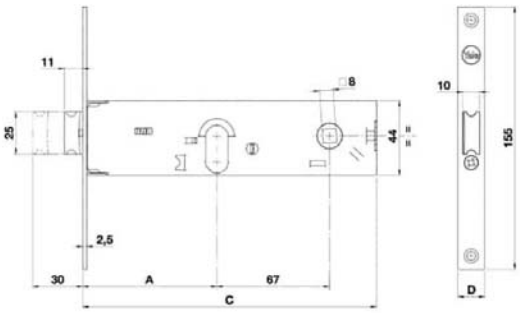



Serratura fasce alluminio infilare
Acciaio zincato - Frontale inox - Senza incontro
Scrocco catenaccio incorporato reversibile
2 mandate - Quadro maniglia mm 8
Entrata mm 70 - Cilindro non incluso
Scatola C mm 175x44 - Frontale mm 16x155

82321	Y87002-80-0	SC	10	Pz	**12,0000**

SERRATURA INFILARE FASCE ALL Y86000

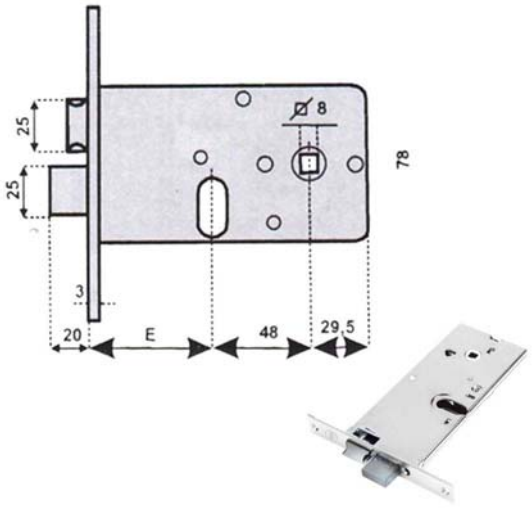

Serratura fasce alluminio infilare
Acciaio zincato - Frontale inox - Senza incontro
Catenaccio+scrocco reversibile
2 mandate - Quadro maniglia mm 8
Entrata mm 58/70 - Cilindro non incluso
Scatola mm 172x78 - Frontale mm 16x155

82322	Y86000-58-0	SC	10	Pz	**17,2800**
82323	Y86000-70-0	SC	10	Pz	**17,2800**

ELETTROSERRATURA INF.FASCE ALL Y85000

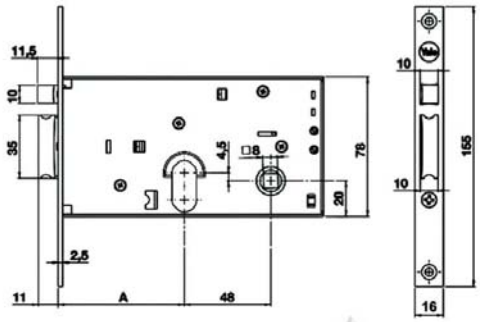



Elettroserratura V 12 porte alluminio infilare
Acciaio zincato - Frontale inox - Senza incontro
Scrocco catenaccio e pistone ricarica reversibili
Quadro maniglia mm 8
Entrata mm 58 - Cilindro non incluso
Scatola mm 135x78 - Frontale mm 16x155

82324	Y85000-58-0	SC	10	Pz	**76,6000**

Cod	Specifiche	Cf	Imb	UM	Listino

ELETTROSERRATURA INF.FASCE ALL Y85000

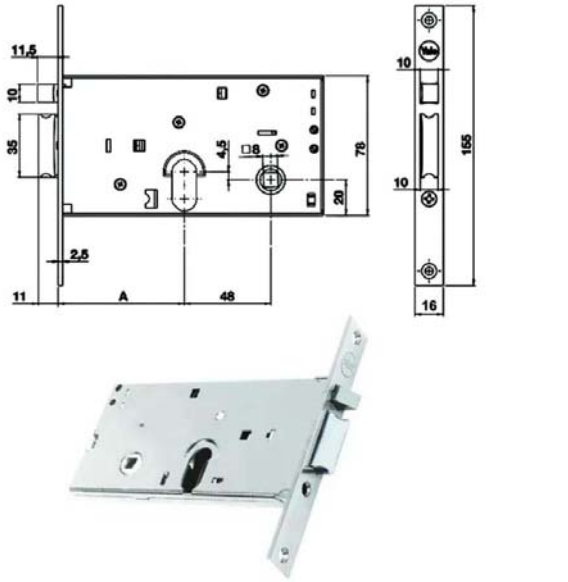

Elettroserratura V 12 porte alluminio infilare
Acciaio zincato - Frontale inox - Senza incontro
Scrocco catenaccio e pistone ricarica reversibili
Quadro maniglia mm 8
Entrata mm 70 - Cilindro non incluso
Scatola mm 147x78 - Frontale mm 16x155

82325	Y85000-70-0	SC	10	Pz	**76,6000**

ELETTROSERRATURA INF.FASCE ALL Y85200

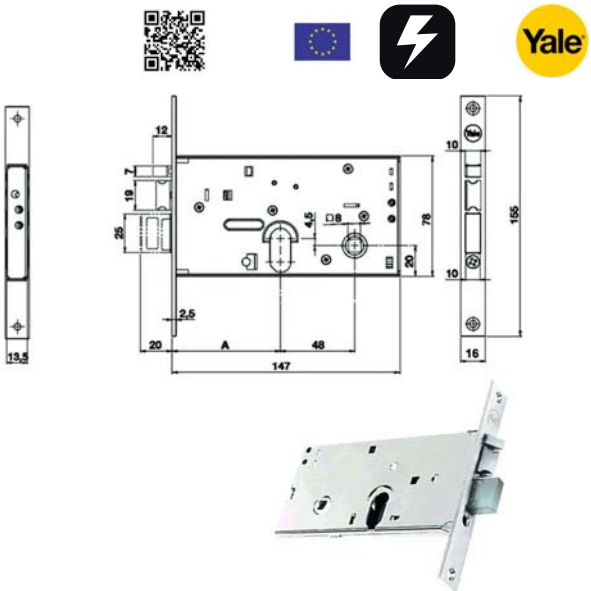

Elettroserratura V 12 porte alluminio infilare
Acciaio zincato - Frontale inox - Senza incontro
Catenaccio+scrocco e pistone ricarica reversibili
2 mandate - Quadro maniglia mm 8
Entrata mm 70 - Cilindro non incluso
Scatola mm 147x78 - Frontale mm 16x155

82326	Y85200-70-0	SC	10	Pz	**76,6000**

Cod	Specifiche	Cf	Imb	UM	Listino

ELETTROSERRATURA INF.FASCE ALL Y85400

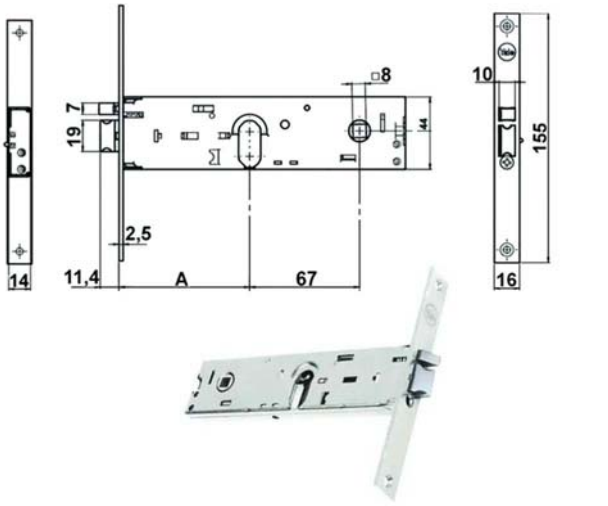

Elettroserratura V 12 porte alluminio infilare
Acciaio zincato - Frontale inox - Senza incontro
Scrocco e pistone ricarica reversibili
Quadro maniglia mm 8
Entrata mm 70 - Cilindro non incluso
Scatola mm 165x44 - Frontale mm 16x155

82327	Y85400-70-0	SC	10	Pz	**80,6000**

ELETTROSERRATURA INF.FASCE ALL Y85400

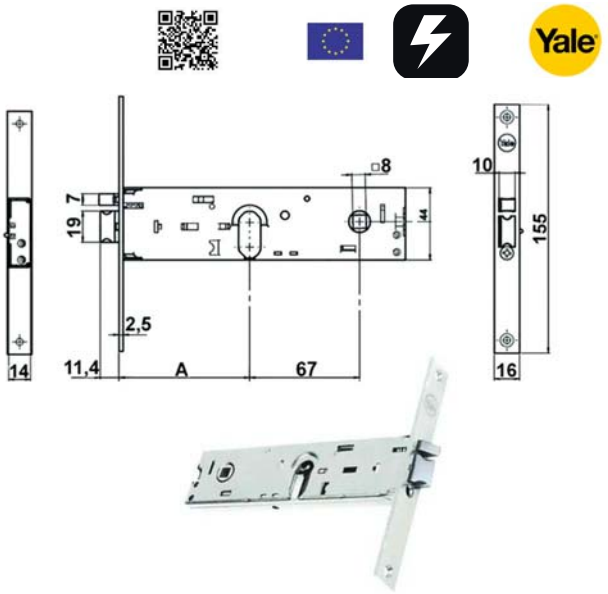

Elettroserratura V 12 porte alluminio infilare
Acciaio zincato - Frontale inox - Senza incontro
Scrocco e pistone ricarica reversibili
Quadro maniglia mm 8
Entrata mm 80 - Cilindro non incluso
Scatola mm 175x44 - Frontale mm 16x155

82328	Y85400-80-0	SC	10	Pz	**80,6000**

Cod	Specifiche	Cf	Imb UM	Listino

ELETTROSERRATURA APPLICARE FERRO Y680

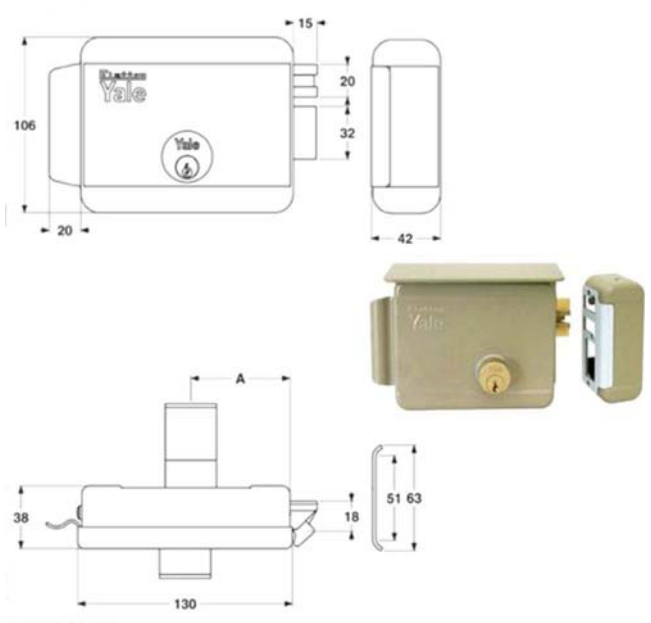

Elettroserratura V 12 porte ferro da applicare
Acciaio verniciato
Tettuccio protettivo - Controbocchetta
Cilindro Y2252245
Scatola mm 130x38 h 106

82329	Y680-50-1	Dx	SC	10	Pz	**69,2000**
82330	Y680-50-2	Sx	SC	10	Pz	**69,2000**
82331	Y680-60-1	Dx	SC	10	Pz	**69,2000**
82332	Y680-60-2	Sx	SC	10	Pz	**69,2000**
82333	Y680-70-1	Dx	SC	10	Pz	**69,2000**
82334	Y680-70-2	Sx	SC	10	Pz	**69,2000**

BOBINA ELETTROSERRATURE VOLT 12 Y06701



Bobina ricambio per elettroserrature Yale:
Y67000 Y67800 Y68080 Y68800

82335	Y06701	Dx	SC		Pz	**25,0000**
82336	Y06701	Sx	SC		Pz	**25,0000**

Cod	Specifiche	Cf	Imb UM	Listino

INCONTRO ELETTROSERRATURE Y0A5CIV



Incontro nylon universale
Attenuazione rumore chiusura
Utilizzabile anche con chiudiporta
Adatto elettroserrature porte ferro da applicare
Dotazione 1 piastra supporto, 3 spessori, viti
Dimensioni mm 78x95x40

82337	Y0A5CIV-1	Dx	SC		Pz	**62,2000**
82338	Y0A5CIV-2	Sx	SC		Pz	**62,2000**

MOSCHETTONE SICUREZZA ALLUMINIO TONDO



Alluminio colori assortiti
Leva chiusura a molla
Anello portachiavi

Cod	Specifiche	Cf	Imb UM	Listino
09812	04329 mm 40	CA	12* Pz	**0,5860**
09813	04330 mm 50	CA	12* Pz	**0,6080**
28720	04331 mm 60	CA	12* Pz	**0,8780**
09814	04332 mm 70	CA	12* Pz	**1,1600**
09815	04333 mm 80	CA	12* Pz	**1,6000**

PORTACHIAVI ANELLO



Acciaio nichelato

Cod	Specifiche	Cf	Imb UM	Listino
51672	mm 16	SC	100* Pz	**0,0542**
51673	mm 18	SC	100* Pz	**0,0588**
15811	mm 20	SC	100* Pz	**0,0618**
15812	mm 25	SC	100* Pz	**0,0774**
15813	mm 30	SC	100* Pz	**0,1080**
15814	mm 35	SC	100* Pz	**0,1560**
54951	mm 16 Pz 10	BV	Cf	**2,7400**
54952	mm 18 Pz 10	BV	Cf	**2,8000**
54953	mm 20 Pz 10	BV	Cf	**2,8200**
54954	mm 25 Pz 10	BV	Cf	**2,9800**
54955	mm 30 Pz 5	BV	Cf	**2,7400**
54956	mm 35 Pz 5	BV	Cf	**2,9800**

PORTACHIAVI ANELLO APRIBILE



Acciaio nichelato
Apribile

Cod	Specifiche	Cf	Imb UM	Listino
87595	mm 44		50* Pz	**0,3420**
87596	mm 55		50* Pz	**0,3880**
87597	mm 67		50* Pz	**0,5360**
87598	mm 88		25* Pz	**0,8960**

PORTACHIAVI ETICHETTA ANELLO GIR MIX



Targhetta portanome sfilabile
Plastica colori assortiti
Con givolare e anello
Dimensioni mm 58x22

Cod	Specifiche	Cf	Imb UM	Listino
15806	colori assortiti	SC	100* Pz	**0,1680**
32554	colori assortiti Pz 10	CS	12* Cf	**3,5000**

PORTACHIAVI ETICHETTA ANELLO GIREVOLE



Targhetta portanome sfilabile
Plastica colori singoli
Con givolare e anello
Dimensioni mm 58x22

Cod	Specifiche	Cf	Imb UM	Listino
93682	Bianco	SC	100* Pz	**0,1680**

PORTACHIAVI ETICHETTA ANELLO GIREVOLE



Targhetta portanome sfilabile
Plastica colori singoli
Con givolare e anello
Dimensioni mm 58x22

Cod	Specifiche	Cf	Imb UM	Listino
93683	Blu	SC	100* Pz	**0,1680**
93684	Giallo	SC	100* Pz	**0,1680**
93685	Rosso	SC	100* Pz	**0,1680**
93686	Verde	SC	100* Pz	**0,1680**

PORTACHIAVI ETICHETTA ANELLO GIR MIX



Targhetta portanome apribile
Plastica colori assortiti
Con givolare e anello
Espositore da banco barattolo
Dimensioni mm 60x22

Cod	Specifiche		Cf	Imb UM	Listino
21556	Colori assortiti	Pz 200	SC	Cf	**43,4000**

PORTACHIAVI ETICHETTA ANELLO GIR MAXI



Targhetta portanome apribile maxi
Plastica colori assortiti
Con givolare e anello
Dimensioni mm 55x30

Cod	Specifiche		Cf	Imb UM	Listino
38402	colori assortiti		SC	130* Pz	**0,3820**
54950	colori assortiti	Pz 5	BV	Cf	**4,1800**

PORTACHIAVI ETICHETTA ANELLO GIR MAXI



Targhetta portanome apribile maxi
Plastica colori assortiti
Con givolare e anello
Espositore da banco in cartone
Dimensioni mm 55x30

Cod	Specifiche		Cf	Imb UM	Listino
06156	colori assortiti	Pz 100	ES	20 Cf	**37,4000**

PORTACHIAVI ANELLO STACCATTACCA



Acciaio cromato
Doppio anello mm 25
Portachiavi staccabile

Cod	Specifiche		Cf	Imb UM	Listino
83156	Pz 12		CA	Cf	**40,8000**

SEGNACHIAVI PLASTICA TONDI MIX





Testa segnachiavi tonda
Plastica morbida colori assortiti
Avvolge completamente testa chiave
Espositore da banco in cartone

Cod	Specifiche	Cf	Imb UM	Listino
50524	Colori assortiti Pz 800	ES	Cf	**52,6000**

SEGNACHIAVI PLASTICA ANELLO MIX



Anello segnachiavi
Plastica morbida colori assortiti
Avvolge profilo testa chiave

Cod	Specifiche	Cf	Imb UM	Listino
49883	Colori assortiti	SC	200* Pz	**0,0788**
61849	Colori assortiti Pz 10	BV	Cf	**3,0000**

SEGNACHIAVI PLASTICA QUADRI MIX



Testa segnachiavi quadra
Plastica morbida colori assortiti
Avvolge completamente testa chiave

Cod	Specifiche	Cf	Imb UM	Listino
48670	Colori assortiti	BU	200* Pz	**0,0820**
61850	Colori assortiti Pz 10	BV	Cf	**3,0200**

PORTACHIAVI ANELLO ATTREZZI



Attrezzi metallo
Forme assortite
Lunghezza forme attrezzi cm 6,7 ca

Cod	Specifiche	Cf	Imb UM	Listino
71745	Pz 12	CA	10 Cf	**30,4000**

PORTACHIAVI ANELLO COCCINELLA



Coccinella metallo
Colori assortiti
Dimensioni coccinella cm 3,0x2,5 h 1,0 ca

Cod	Specifiche	Cf	Imb UM	Listino
71747	Pz 12	CA	10 Cf	**58,0000**

PORTACHIAVI ANELLO PALLA BILIARDO MAXI



Palla biliardo resina
Colori e numeri assortiti
Diametro cm 3,0 ca

Cod	Specifiche	Cf	Imb UM	Listino
73680	Pz 12	CA	2 Cf	**33,6000**

Cod	Specifiche	Cf	Imb UM	Listino

PORTACHIAVI ANELLO MOSCHETTONE LOCK 6



Moschettone alluminio
Chiusura a vite
Colori assortiti
Lunghezza cm 6,0 ca

71755	Pz 12		CA	10	Cf	**30,4000**

PORTACHIAVI ANELLO MOSCHETTONE LOCK 8



Moschettone alluminio
Chiusura a vite
Colori assortiti
Lunghezza cm 8,0 ca

71756	Pz 12		CA	5	Cf	**38,2000**

PORTACHIAVI ANELLO MOSCHETTONE MINI



Moschettone per redini metallo
Girevole
Lunghezza cm 3,8 ca

71759	Pz 12		CA	10	Cf	**10,4600**

Cod	Specifiche	Cf	Imb UM	Listino

PORTACHIAVI ANELLO MOSCHETTONE BIG



Moschettone per redini metallo
Girevole
Lunghezza cm 8,5 ca

71760	cm 8,5 Pz 12		CA	5	Cf	**27,8000**

PORTACHIAVI ANELLO CATENA THICK



Moschettone metallo
Girevole
Maglia catena
Lunghezza cm 50,0 ca

71767	Pz 12		CA	5	Cf	**39,2000**

PORTACHIAVI ANELLO MOLLA SPIRALE



Molla estensibile plastica
Moschettone girevole metallo
Colori assortiti
Lunghezza a riposo cm 20,0 ca

71771	Pz 12		CA	2	Cf	**34,6000**

PORTACHIAVI TAGLIAUNGHIE MINI



Tagliaunghie a leva
Limetta e catenella
Lunghezza cm 5,5 ca

Cod	Specifiche	Cf	Imb	UM	Listino
73677	Pz 12	CA	10	Cf	**13,0800**

PORTACHIAVI TAGLIAUNGHIE MAXI



Tagliaunghie a leva
Limetta e catenella
Lunghezza cm 8,0 ca

Cod	Specifiche	Cf	Imb	UM	Listino
73678	Pz 12	CA	5	Cf	**21,8000**

PORTACHIAVI ANELLO MORBIDONE MIX



Multistrato galleggiante
Forma tonda e ovale
Colori assortiti
Lunghezza cm 11,0/14,0 ca

Cod	Specifiche	Cf	Imb	UM	Listino
73681	Pz 12	CA	10	Cf	**17,9200**

PORTACHIAVI ANELLO MORBIDONE ANCORA



Multistrato galleggiante
Forma ancora
Lunghezza cm 15,0 ca

Cod	Specifiche	Cf	Imb	UM	Listino
73682	Pz 6	CA	5	Cf	**9,7200**

PORTACHIAVI SOLARE



Corpo plastica colori assortiti
Fonte luminosa 1 led
Pannello solare integrato
Cartella appendere cartone serigrafato
Dimensioni mm 40x60x10

Cod	Specifiche	Cf	Imb	UM	Listino
57531	06125	ES	12*	Pz	**5,3400**

PORTACHIAVI PUNTATORE LASER LED



Corpo lega metallo
Fonte luminosa 1 led 5 lumen portata m 2
3 Batterie LR44 incluse - Autonomia h 29
Colori assortiti: blu, grigio
Dimensioni mm 75 diametro mm 15

Cod	Specifiche	Cf	Imb	UM	Listino
80062		ES	24*	Pz	**5,5600**

Cod	Specifiche	Cf	Imb UM	Listino

MACCHINA INCISIONE TECHLA XS



Incisione automatica
Funzionamento con connessione Bluetooth
Punta diamante 120^
Dimensioni cm 27,5x25 h 26 - Peso kg 7,6

89263 SC Pz **6.564,0000**

MACCHINA INCISIONE TECHLA



Incisione automatica
Funzionamento con schermo LCD touch screen
Lettore codice ean prodotto incidibile integrato
Punta diamante 120^
Dimensioni cm 30,4x27 h 34,5 - Peso kg 13
Utilizzabile con espositore

89264 SC Pz **9.980,0000**

MACCHINA INCISIONE TECHLA XL



Incisione automatica
Funzionamento con schermo LCD touch screen 18,5
e con connessione Bluetooth
Lettore codice ean prodotto incidibile integrato
Punta diamante 120^
Dimensioni cm 33,5x27 h 73,0 - Peso kg 16
Utilizzabile con espositore

89265 SC Pz **12.081,0000**

ESPOSITORE TECHLA XS VUOTO



MDF
Posti 40
Girevole
Da banco
Dimensioni cm 50 h 83

89266 SC Pz **240,0000**

Cod	Specifiche	Cf	Imb UM	Listino

ESPOSITORE TECHLA VUOTO



MDF
Posti 60 - Base supporto Techla
Girevole
Da terra
Dimensioni cm 50 h 187

89267		SC	Pz	**440,0000**

ESPOSITORE TECHLA XL VUOTO



MDF
Base supporto Techla XL
Da terra
Dimensioni cm 40x31,8 h 180

89268		SC	Pz	**360,0000**

PANNELLI ESPOSITORE TECHLA XL VUOTO



MDF
Posti totali 80
Da terra
Dimensioni modulo cm 40x18 h 180
Utilizzo con espositore Techla XL

89269		SC	Cf	**390,0000**

Cod	Specifiche			Cf	Imb UM	Listino

MEDAGLIETTA PIASTRINA



Ottone
Spessore mm 2
Adatta incisione con macchine My Family

87456	mm 40x22	ottone cromato	SS	50	Pz	**8,2400**
87457	mm 51x28	ottone cromato	SS	50	Pz	**10,4800**

MEDAGLIETTA PIASTRINA BORDO GOMMATO



Ottone
Spessore mm 2 - Bordo rivestito gomma nera
Adatta incisione con macchine My Family

00512	mm 49x27	ottone cromato	SS	50	Pz	**16,4000**

MEDAGLIETTA PIASTRINA BORDO GOMMATO



Alluminio anodizzato
Spessore mm 2 - Bordo rivestito gomma
Adatta incisione con macchine My Family

87459	mm 49x27	blu	SS	50	Pz	**14,7000**
87458	mm 49x27	nero	SS	50	Pz	**14,7000**
87460	mm 49x27	rosa	SS	50	Pz	**14,7000**
87462	mm 49x27	rosso	SS	50	Pz	**14,7000**
87461	mm 49x27	viola	SS	50	Pz	**14,7000**

MEDAGLIETTA OSSO

myfamily



Ottone
Spessore mm 2
Adatta incisione con macchine My Family

Cod	Specifiche		Cf	Imb	UM	Listino
87478	mm 30x19	ottone cromato	SS	50	Pz	**8,2400**
87479	mm 30x19	ottone lucido	SS	50	Pz	**12,2800**
87480	mm 38x25	ottone cromato	SS	50	Pz	**8,4400**
87481	mm 38x25	ottone lucido	SS	50	Pz	**12,2400**
87482	mm 48x31	ottone cromato	SS	50	Pz	**10,4800**
00493	mm 48x31	ottone lucido	SS	50	Pz	**14,7000**

MEDAGLIETTA OSSO

myfamily



Alluminio anodizzato
Spessore mm 2
Adatta incisione con macchine My Family

Cod	Specifiche		Cf	Imb	UM	Listino
00488	mm 30x19	azzurro	SS	50	Pz	**5,2800**
87463	mm 30x19	blu	SS	50	Pz	**5,2800**
87465	mm 30x19	grigio	SS	50	Pz	**5,2800**
87466	mm 30x19	nero	SS	50	Pz	**5,2800**
87464	mm 30x19	rosa	SS	50	Pz	**5,2800**
87467	mm 30x19	rosso	SS	50	Pz	**5,2800**
00487	mm 30x19	verde	SS	50	Pz	**5,2800**
00490	mm 38x25	azzurro	SS	50	Pz	**5,5000**
87468	mm 38x25	blu	SS	50	Pz	**5,5000**
87470	mm 38x25	grigio	SS	50	Pz	**5,5000**
87471	mm 38x25	nero	SS	50	Pz	**5,5000**
87469	mm 38x25	rosa	SS	50	Pz	**5,5000**
87472	mm 38x25	rosso	SS	50	Pz	**5,5000**
00489	mm 38x25	verde	SS	50	Pz	**5,5000**
00492	mm 48x31	azzurro	SS	50	Pz	**7,3600**
87473	mm 48x31	blu	SS	50	Pz	**7,3600**
87475	mm 48x31	grigio	SS	50	Pz	**7,3600**
87476	mm 48x31	nero	SS	50	Pz	**7,3600**
87474	mm 48x31	rosa	SS	50	Pz	**7,3600**
87477	mm 48x31	rosso	SS	50	Pz	**7,3600**
00491	mm 48x31	verde	SS	50	Pz	**7,3600**

MEDAGLIETTA CERCHIO

myfamily



Ottone
Spessore mm 2
Adatta incisione con macchine My Family

Cod	Specifiche		Cf	Imb	UM	Listino
87493	mm 21x28	ottone cromato	SS	50	Pz	**8,2400**
87494	mm 21x28	ottone lucido	SS	50	Pz	**12,2800**
87495	mm 32x39	ottone cromato	SS	50	Pz	**8,4400**
87496	mm 32x39	ottone lucido	SS	50	Pz	**12,2800**

MEDAGLIETTA CERCHIO

myfamily



Alluminio anodizzato
Spessore mm 2
Adatta incisione con macchine My Family

Cod	Specifiche		Cf	Imb	UM	Listino
00495	mm 21x28	azzurro	SS	50	Pz	**5,2800**
87483	mm 21x28	blu	SS	50	Pz	**5,2800**
87485	mm 21x28	grigio	SS	50	Pz	**5,2800**
87486	mm 21x28	nero	SS	50	Pz	**5,2800**
87484	mm 21x28	rosa	SS	50	Pz	**5,2800**
87487	mm 21x28	rosso	SS	50	Pz	**5,2800**
00494	mm 21x28	verde	SS	50	Pz	**5,2800**
00497	mm 32x39	azzurro	SS	50	Pz	**5,5000**
87488	mm 32x39	blu	SS	50	Pz	**5,5000**
87490	mm 32x39	grigio	SS	50	Pz	**5,5000**
87491	mm 32x39	nero	SS	50	Pz	**5,5000**
87489	mm 32x39	rosa	SS	50	Pz	**5,5000**
87492	mm 32x39	rosso	SS	50	Pz	**5,5000**
00496	mm 32x39	verde	SS	50	Pz	**5,5000**

MEDAGLIETTA CERCHIO BORDO GOMMATO



Ottone
Spessore mm 2 - Bordo rivestito gomma nera
Adatta incisione con macchine My Family

Cod	Specifiche		Cf	Imb	UM	Listino
00511	mm 31x38	ottone cromato	SS	50	Pz	**16,6000**

MEDAGLIETTA CERCHIO BORDO GOMMATO



Alluminio anodizzato
Spessore mm 2 - Bordo rivestito gomma
Adatta incisione con macchine My Family

Cod	Specifiche		Cf	Imb	UM	Listino
00508	mm 31x38	blu	SS	50	Pz	**14,7000**
00507	mm 31x38	nero	SS	50	Pz	**14,7000**
00509	mm 31x38	rosa	SS	50	Pz	**14,7000**
00510	mm 31x38	rosso	SS	50	Pz	**14,7000**

MEDAGLIETTA CUORE



Ottone
Spessore mm 2
Adatta incisione con macchine My Family

Cod	Specifiche		Cf	Imb	UM	Listino
87507	mm 25x28	ottone cromato	SS	50	Pz	**8,2400**
87508	mm 25x28	ottone lucido	SS	50	Pz	**12,2800**
87509	mm 37x32	ottone cromato	SS	50	Pz	**8,4400**

MEDAGLIETTA CUORE



Ottone
Spessore mm 2
Adatta incisione con macchine My Family

Cod	Specifiche		Cf	Imb	UM	Listino
87510	mm 37x32	ottone lucido	SS	50	Pz	**12,2800**

MEDAGLIETTA CUORE



Alluminio anodizzato
Spessore mm 2
Adatta incisione con macchine My Family

Cod	Specifiche		Cf	Imb	UM	Listino
00499	mm 25x28	azzurro	SS	50	Pz	**5,2800**
87497	mm 25x28	blu	SS	50	Pz	**5,2800**
87499	mm 25x28	grigio	SS	50	Pz	**5,2800**
87500	mm 25x28	nero	SS	50	Pz	**5,2800**
87498	mm 25x28	rosa	SS	50	Pz	**5,2800**
87501	mm 25x28	rosso	SS	50	Pz	**5,2800**
00498	mm 25x28	verde	SS	50	Pz	**5,2800**
00501	mm 37x32	azzurro	SS	50	Pz	**5,5000**
87502	mm 37x32	blu	SS	50	Pz	**5,5000**
87504	mm 37x32	grigio	SS	50	Pz	**5,5000**
87505	mm 37x32	nero	SS	50	Pz	**5,5000**
87503	mm 37x32	rosa	SS	50	Pz	**5,5000**
87506	mm 37x32	rosso	SS	50	Pz	**5,5000**
00500	mm 37x32	verde	SS	50	Pz	**5,5000**

MEDAGLIETTA QUADRATA BORDO GOMMATO



Ottone
Spessore mm 2 - Bordo rivestito gomma nera
Adatta incisione con macchine My Family

Cod	Specifiche		Cf	Imb	UM	Listino
00506	mm 31x38	ottone cromato	SS	50	Pz	**16,6000**

MEDAGLIETTA QUADRATA BORDO GOMMATO



Alluminio anodizzato
Spessore mm 2 - Bordo rivestito gomma
Adatta incisione con macchine My Family

Cod	Specifiche		Cf	Imb	UM	Listino
00503	mm 31x38	blu	SS	50	Pz	**14,7000**
00502	mm 31x38	nero	SS	50	Pz	**14,7000**
00504	mm 31x38	rosa	SS	50	Pz	**14,7000**
00505	mm 31x38	rosso	SS	50	Pz	**14,7000**

MEDAGLIETTA CERCHIO MY THINKS



Ottone finitura anticata
Spessore mm 2,7
Adatta incisione con macchine My Family

Cod	Specifiche		Cf	Imb	UM	Listino
17428	mm 38x36	ottone silver	SS	50	Pz	**16,6800**
17429	mm 38x36	ottone oro	SS	50	Pz	**16,6800**

MEDAGLIETTA QUADRATA MY THINKS



Ottone finitura anticata
Spessore mm 2,7
Adatta incisione con macchine My Family

Cod	Specifiche		Cf	Imb	UM	Listino
17430	mm 35x35	ottone silver	SS	50	Pz	**16,6800**
17431	mm 35x35	ottone oro	SS	50	Pz	**16,6800**

MEDAGLIETTA CUORE MY THINKS



Zama e smalto glitterato
Spessore mm 2,7
Adatta incisione con macchine My Family

Cod	Specifiche		Cf	Imb	UM	Listino
17413	mm 40x34	glitterato oro	SS	50	Pz	**18,5800**
17414	mm 40x34	glitterato nero	SS	50	Pz	**15,2000**
17420	mm 40x34	glitterato rosso	SS	50	Pz	**15,2000**

MEDAGLIETTA FARFALLA MY THINKS



Zama e smalto glitterato
Spessore mm 2,7
Adatta incisione con macchine My Family

Cod	Specifiche		Cf	Imb	UM	Listino
17421	mm 40x35	glitterato grigio	SS	50	Pz	**15,2000**
17422	mm 40x35	glitterato oro	SS	50	Pz	**18,5800**
17423	mm 40x35	glitterato rosso	SS	50	Pz	**15,2000**

MEDAGLIETTA FIORE MY THINKS

myfamily

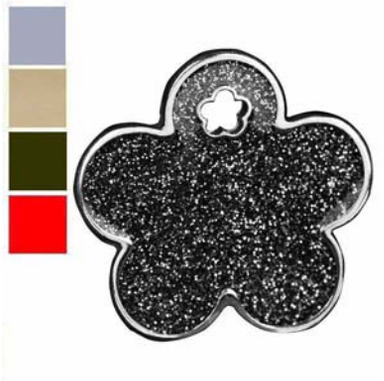

Zama e smalto glitterato
Spessore mm 2,7
Adatta incisione con macchine My Family

Cod	Specifiche		Cf	Imb	UM	Listino
17424	mm 40x39	glitterato grigio	SS	50	Pz	**15,2000**
17425	mm 40x39	glitterato oro	SS	50	Pz	**18,5800**
17426	mm 40x39	glitterato nero	SS	50	Pz	**15,2000**
17427	mm 40x39	glitterato rosso	SS	50	Pz	**15,2000**

MEDAGLIETTA CUORE MY THINKS

myfamily



Alluminio anodizzato
Spessore mm 2,5
Adatta incisione con macchine My Family

Cod	Specifiche		Cf	Imb	UM	Listino
17322	mm 40x34	azzurro	SS	50	Pz	**8,3600**
17324	mm 40x34	grigio	SS	50	Pz	**8,3600**
17325	mm 40x34	oro	SS	50	Pz	**8,3600**
17330	mm 40x34	nero	SS	50	Pz	**8,3600**
17331	mm 40x34	verde	SS	50	Pz	**8,3600**
17335	mm 40x34	lilla	SS	50	Pz	**8,3600**

MEDAGLIETTA QUADRATA MY THINKS

myfamily



Alluminio anodizzato
Spessore mm 2,5
Adatta incisione con macchine My Family

Cod	Specifiche		Cf	Imb	UM	Listino
17316	mm 35x35	azzurro	SS	50	Pz	**8,3600**
17317	mm 35x35	grigio	SS	50	Pz	**8,3600**
17318	mm 35x35	oro	SS	50	Pz	**8,3600**
17319	mm 35x35	verde	SS	50	Pz	**8,3600**
17320	mm 35x35	lilla	SS	50	Pz	**8,3600**
17321	mm 35x35	rosso	SS	50	Pz	**8,3600**

MEDAGLIETTA FARFALLA MY THINKS

myfamily



Alluminio anodizzato
Spessore mm 2,5
Adatta incisione con macchine My Family

Cod	Specifiche		Cf	Imb	UM	Listino
17341	mm 40x35	azzurro	SS	50	Pz	**8,3600**
17342	mm 40x35	grigio	SS	50	Pz	**8,3600**
17345	mm 40x35	oro	SS	50	Pz	**8,3600**
17346	mm 40x35	nero	SS	50	Pz	**8,3600**
17364	mm 40x35	verde	SS	50	Pz	**8,3600**
17399	mm 40x35	rosso	SS	50	Pz	**8,3600**

MEDAGLIETTA FIORE MY THINKS



Alluminio anodizzato
Spessore mm 2,5
Adatta incisione con macchine My Family

Cod	Specifiche		Cf	Imb	UM	Listino
17400	mm 40x39	azzurro	SS	50	Pz	**8,3600**
17408	mm 40x39	grigio	SS	50	Pz	**8,3600**
17409	mm 40x39	oro	SS	50	Pz	**8,3600**
17410	mm 40x39	nero	SS	50	Pz	**8,3600**
17411	mm 40x39	verde	SS	50	Pz	**8,3600**
17412	mm 40x39	lilla	SS	50	Pz	**8,3600**

CATENA MEDAGLIETTE



Acciaio
Adatta supporto medagliette

Cod	Specifiche	Cf	Imb	UM	Listino
87511	cm 10	BU	50	Pz	**2,0000**
87512	cm 60	BU	50	Pz	**3,1200**

TARGHETTA CONDOMINIALE SILVER



Laminato bi-strato base ABS
Spessore mm 0,8
Adatta incisione con macchine My Family
Dima per supporto incisione non inclusa

Cod	Specifiche			Cf	Imb	UM	Listino
87514	mm 45x12	Pz 10	silver/rosso	40	Cf		**11,8000**
87515	mm 45x15	Pz 10	silver/rosso	40	Cf		**11,8000**
87516	mm 54x14	Pz 10	silver/rosso	40	Cf		**11,8000**
87517	mm 55x12	Pz 10	silver/rosso	40	Cf		**11,8000**
87518	mm 55x15	Pz 10	silver/rosso	40	Cf		**11,8000**
87519	mm 56x16	Pz 10	silver/rosso	40	Cf		**11,8000**
87520	mm 45x12	Pz 10	silver/blu	40	Cf		**11,8000**
87521	mm 45x15	Pz 10	silver/blu	40	Cf		**11,8000**
87522	mm 54x14	Pz 10	silver/blu	40	Cf		**11,8000**
87523	mm 55x12	Pz 10	silver/blu	40	Cf		**11,8000**
87524	mm 55x15	Pz 10	silver/blu	40	Cf		**11,8000**
87525	mm 56x16	Pz 10	silver/blu	40	Cf		**11,8000**

TARGHETTA CONDOMINIALE BIANCA



Laminato bi-strato base ABS
Spessore mm 0,8
Adatta incisione con macchine My Family
Dima per supporto incisione non inclusa

Cod	Specifiche				Cf	Imb	UM	Listino
00516	mm 45x12	Pz 10	bianco/nero	BU	40	Cf		**11,8000**
00517	mm 45x15	Pz 10	bianco/nero	BU	40	Cf		**11,8000**
00518	mm 54x14	Pz 10	bianco/nero	BU	40	Cf		**11,8000**
00519	mm 55x12	Pz 10	bianco/nero	BU	40	Cf		**11,8000**
00520	mm 55x15	Pz 10	bianco/nero	BU	40	Cf		**11,8000**
00521	mm 56x16	Pz 10	bianco/nero	BU	40	Cf		**11,8000**

TARGHETTA CONDOMINIALE ORO



Laminato bi-strato base ABS
Spessore mm 0,8
Adatta incisione con macchine My Family
Dima per supporto incisione non inclusa

Cod	Specifiche			Cf	Imb	UM	Listino
87526	mm 45x12	Pz 10	oro/rosso	40	Cf		**11,8000**
87527	mm 45x15	Pz 10	oro/rosso	40	Cf		**11,8000**
87528	mm 54x14	Pz 10	oro/rosso	40	Cf		**11,8000**
87529	mm 55x12	Pz 10	oro/rosso	40	Cf		**11,8000**
87530	mm 55x15	Pz 10	oro/rosso	40	Cf		**11,8000**
87531	mm 56x16	Pz 10	oro/rosso	40	Cf		**11,8000**
87532	mm 45x12	Pz 10	oro/blu	40	Cf		**11,8000**
87533	mm 45x15	Pz 10	oro/blu	40	Cf		**11,8000**
87534	mm 54x14	Pz 10	oro/blu	40	Cf		**11,8000**
87535	mm 55x12	Pz 10	oro/blu	40	Cf		**11,8000**
87536	mm 55x15	Pz 10	oro/blu	40	Cf		**11,8000**
87537	mm 56x16	Pz 10	oro/blu	40	Cf		**11,8000**

TARGHETTE ASSORTITE



Laminato bi-strato base ABS
Spessore mm 0,8
Composizione:
Pz 40 mm 45x12 Pz 40 mm 45x15 Pz 40 mm 54x14
Pz 40 mm 55x12 Pz 40 mm 55x15 Pz 40 mm 56x16
Singola misura colori assortiti oro/blu,
oro/rosso, argento/blu, argento/rosso
Adatte incisioni con macchine My Family
Dima per supporto incisione non inclusa

Cod	Specifiche			Cf	Imb	UM	Listino
00439	Pz 240			SC	Cf		**283,2000**

TARGHETTA BADGE

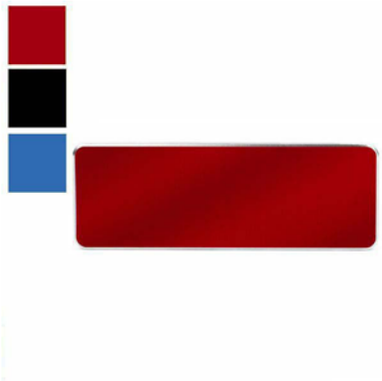

Alluminio anodizzato
Spessore mm 2,5
Clip fissaggio calamitata
Adatta incisione con macchine My Family

Cod	Specifiche			Cf	Imb	UM	Listino
17309	mm 73x25	rosso		SS	50	Pz	**22,6000**
17312	mm 73x25	nero		SS	50	Pz	**22,6000**
17314	mm 73x25	blu		SS	50	Pz	**22,6000**

DIMA INCISIONE TARGHETTE CONDOMINIALI



Plexiglass
Doppia fresatura
Posaggio per 2 misure targhette
Adatta per incisione targhette con
macchine My Family

Cod	Specifiche			Cf	Imb	UM	Listino
87538	mm 45x15/45x15					Pz	**95,4200**
87539	mm 54x14/55x12					Pz	**95,4200**
87540	mm 55x15/56x16					Pz	**95,4200**

Cod	Specifiche	Cf	Imb UM	Listino

DIMA INCISIONE CHIAVI PIATTE POSKEY1

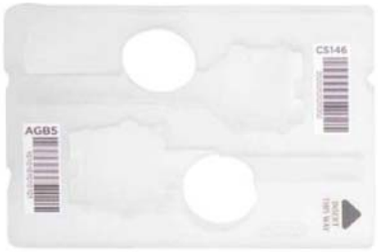

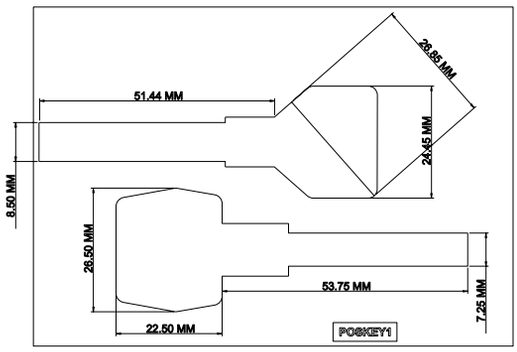

Plexiglass
Doppia fresatura
Posaggio per 2 misure chiavi
Utilizzo chiavi Silca testa AGB5 e CS146
Adatta per incisione testa chiavi con
macchine My Family

89270 Pz **95,4200**

DIMA INCISIONE CHIAVI PIATTE POSKEY2

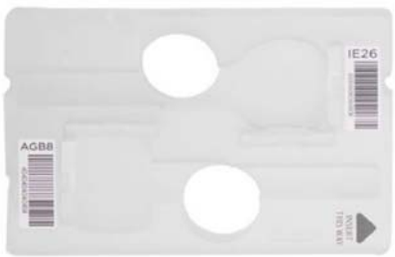

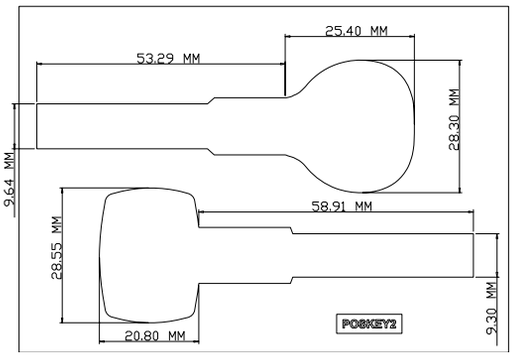

Plexiglass
Doppia fresatura
Posaggio per 2 misure chiavi
Utilizzo chiavi Silca testa AGB8 e IE26
Adatta per incisione testa chiavi con
macchine My Family

89271 Pz **95,4200**

Cod	Specifiche	Cf	Imb UM	Listino

DIMA INCISIONE CHIAVI PIATTE POSKEY3

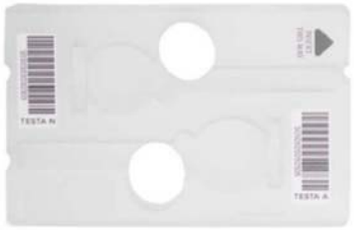

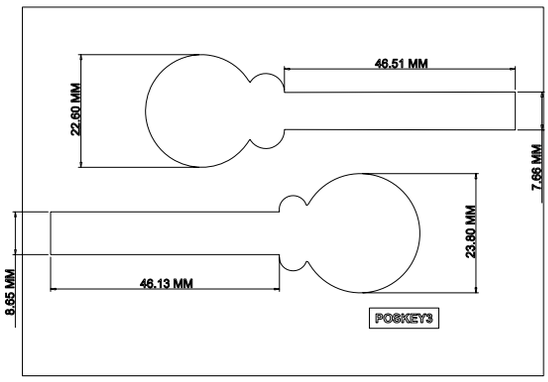

Plexiglass
Doppia fresatura
Posaggio per 2 misure chiavi
Utilizzo chiavi Silca testa A e N
Non adatta a chiavi testa ridotta
Adatta per incisione testa chiavi con
macchine My Family

89272 Pz **95,4200**

DIMA INCISIONE CHIAVI PIATTE POSKEY4

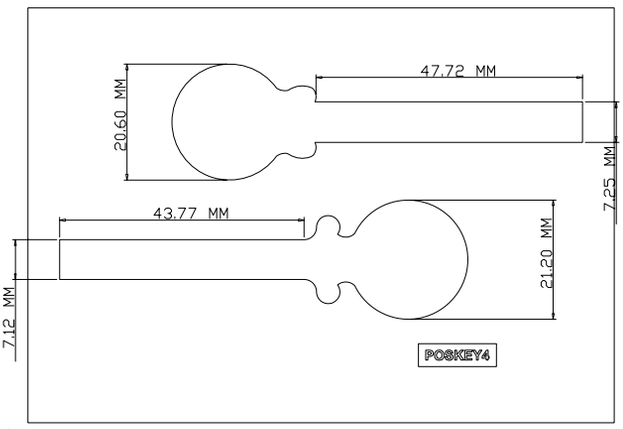

Plexiglass
Doppia fresatura
Posaggio per 2 misure chiavi
Utilizzo chiavi Silca testa CS7 e VI086
Adatta per incisione testa chiavi con
macchine My Family

00522 Pz **95,4200**

Cod	Specifiche	Cf	Imb UM	Listino

DIMA INCISIONE CHIAVI PIATTE POSKEY5

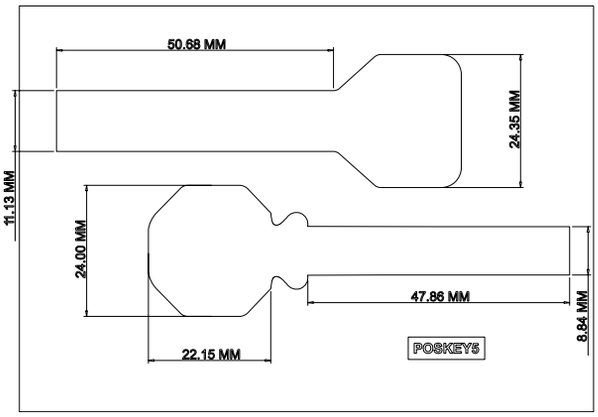

Plexiglass
Doppia fresatura
Posaggio per 2 misure chiavi
Utilizzo chiavi Silca testa PF e CS119/120
Adatta per incisione testa chiavi con
macchine My Family

00523 Pz **95,4200**

DIMA INCISIONE CHIAVI PIATTE POSKEY6

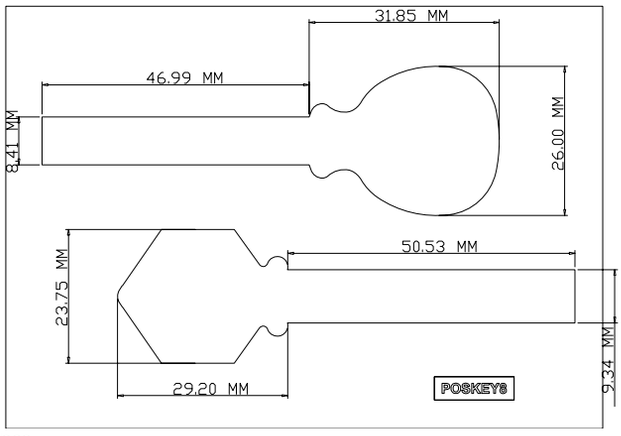

Plexiglass
Doppia fresatura
Posaggio per 2 misure chiavi
Utilizzo chiavi Silca testa CS doppia mappa e CL6
Adatta per incisione testa chiavi con
macchine My Family

00524 Pz **95,4200**

DIMA INCISIONE CHIAVI PIATTE POSKEY7

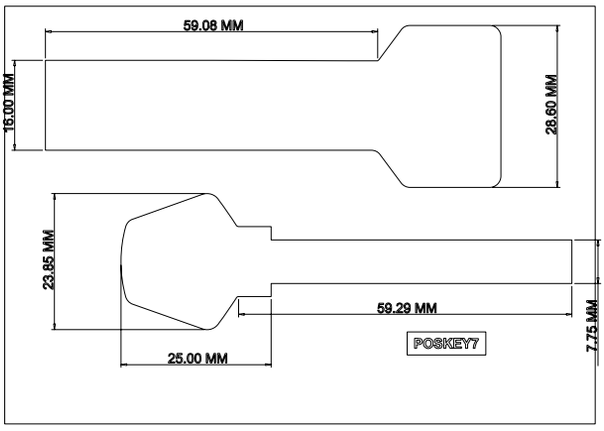

Plexiglass
Doppia fresatura
Posaggio per 2 misure chiavi
Utilizzo chiavi Silca testa MER1 e Cisa C3000
Adatta per incisione testa chiavi con
macchine My Family

00525 Pz **95,4200**

DIMA INCISIONE CHIAVI PIATTE POSKEY8

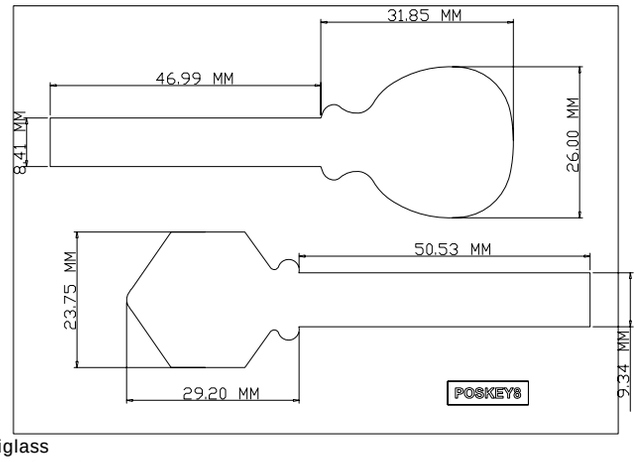

Plexiglass
Doppia fresatura
Posaggio per 2 misure chiavi
Utilizzo chiavi Silca testa SILKY e testa Y
Adatta per incisione testa chiavi con
macchine My Family

00526 Pz **95,4200**

Cod	Specifiche	Cf	Imb UM	Listino

PORTACHIAVI INCIDIBILI



Portachiavi incidibili laminato bi-strato base ABS
Forma tonda dimensione mm 30
Forma ellittica mm 50x20
Foro per anello portachiavi non incluso
Adatto incisione con macchine My Family

00443	mm 30	Pz 10	oro/blu	Cf	**29,8000**
00444	mm 30	Pz 10	argento/rosso	Cf	**29,8000**
00445	mm 50x20	Pz 10	oro/blu	Cf	**29,8000**
00446	mm 50x20	Pz 10	argento/rosso	Cf	**29,8000**

PORTACHIAVI ANELLO



Acciaio cromato/ottonato

00447	mm 17	cromato	SC	Cf	**39,8000**
00448	mm 17	ottonato	SC	Cf	**39,8000**

DIMA INCISIONE PORTACHIAVI



Plexiglass
Doppia fresatura
Posaggio per 2 misure portachiavi
Adatta per incisione portachiavi con macchine My Family

00449	Pz	**95,4200**

PORTACHIAVI INCIDIBILE EXPO



Portachiavi incidibile laminato bi-strato base ABS
Forme assortite mm 30 e mm 50x20
Colori assortiti argento/rosso e oro/blu
Dotazione anelli portachiavi cromati e ottonati
Espositore MDF da banco cm 24x29,5 h 33
Adatto incisione con macchine My Family
Dima per supporto incisione cod.00449 inclusa

00442	Pz 160	ES	Cf	**472,8000**

Cod	Specifiche	Cf	Imb UM	Listino

LUCCHETTO ANTITACCHEGGIO

myfamily



Lucchetto antitaccheggio
Adatto ganci espositori My Family

00440			Pz	**1,1000**

CHIAVE LUCCHETTO ANTITACCHEGGIO

myfamily



Chiave magnetica
Adatta sblocco lucchetti antitaccheggio My Family

00441		SC	Pz	**27,0000**

CHIAVE PATENT CORNI PASSEPARTOUT

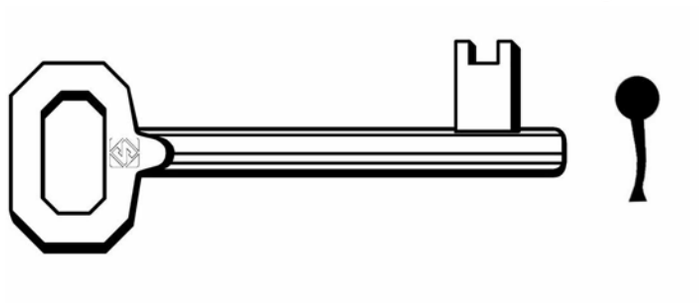

Chiave passepartout ferro bronzato
Universale - Profilo destro e sinistro
Per serrature patent CORNI
Gambo diametro mm 5,8
Mappa altezza mm 17,5 larghezza mm 8,0

Cod	Specifiche	Cf	Imb UM	Listino
29797	5005C	SC	25* Pz	**3,9800**
86778	5005C Pz 10	SA	Cf	**42,0000**

CHIAVE PATENT PASSEPARTOUT

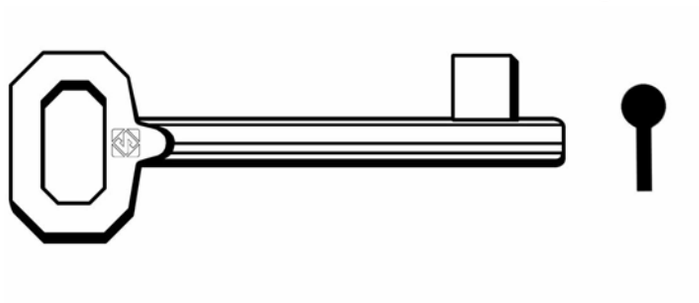

Chiave passepartout ferro bronzato
Universale - Profilo destro e sinistro
Per serrature patent AGB, BONAITI, MP
Gambo diametro mm 5,8
Mappa altezza mm 14,6 larghezza mm 8,0

Cod	Specifiche	Cf	Imb UM	Listino
29800	501030H	SC	25* Pz	**3,9800**
86781	501030H Pz 10	SA	Cf	**42,0000**

CHIAVE PATENT CORNI PASSEPARTOUT

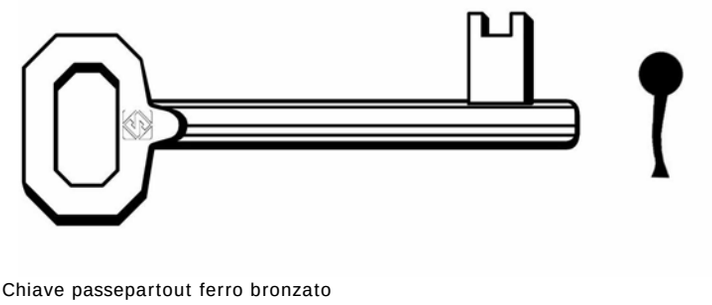

Chiave passepartout ferro bronzato
Universale - Profilo destro e sinistro
Per serrature patent CORNI
Gambo diametro mm 5,8
Mappa altezza mm 17,5 larghezza mm 8,0

Cod	Specifiche	Cf	Imb UM	Listino
29798	5006C	SC	25* Pz	**3,9800**
86779	5006C Pz 10	SA	Cf	**42,0000**

CHIAVE PATENT PASSEPARTOUT

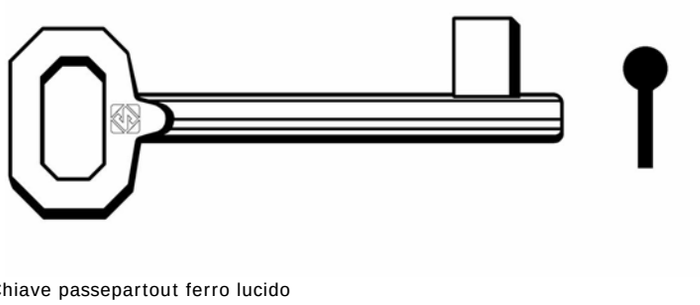

Chiave passepartout ferro lucido
Universale - Profilo destro e sinistro
Per serrature patent AGB, BONAITI, MP
Gambo diametro mm 5,8
Mappa altezza mm 16,6 larghezza mm 8,0

Cod	Specifiche	Cf	Imb UM	Listino
53726	501130H	SC	25* Pz	**3,9800**
86782	501130H Pz 10	SA	Cf	**42,0000**

CHIAVE PATENT CORNI PASSEPARTOUT

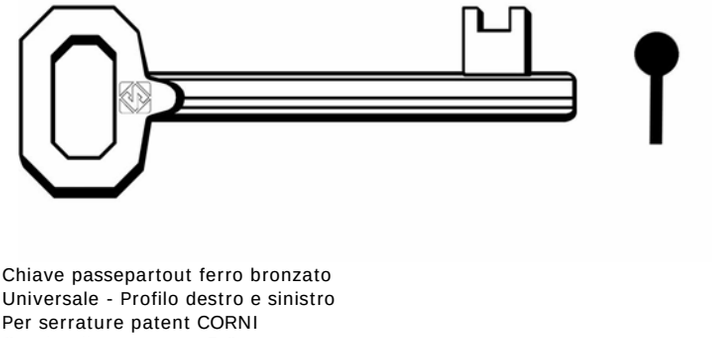

Chiave passepartout ferro bronzato
Universale - Profilo destro e sinistro
Per serrature patent CORNI
Gambo diametro mm 5,8
Mappa altezza mm 14,7 larghezza mm 8,0

Cod	Specifiche	Cf	Imb UM	Listino
29799	5009	SC	25* Pz	**3,9800**
86780	5009 Pz 10	SA	Cf	**42,0000**

CHIAVE PATENT PASSEPARTOUT

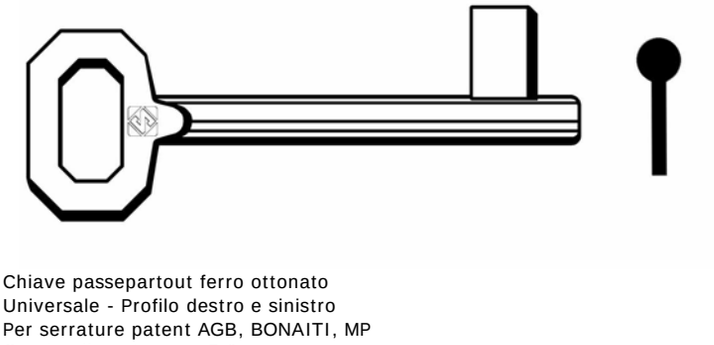

Chiave passepartout ferro ottonato
Universale - Profilo destro e sinistro
Per serrature patent AGB, BONAITI, MP
Gambo diametro mm 5,8
Mappa altezza mm 17,5 larghezza mm 8,0

Cod	Specifiche	Cf	Imb UM	Listino
29802	5012	SC	25* Pz	**3,9800**
86783	5012 Pz 10	SA	Cf	**42,0000**

CHIAVE PATENT PASSEPARTOUT

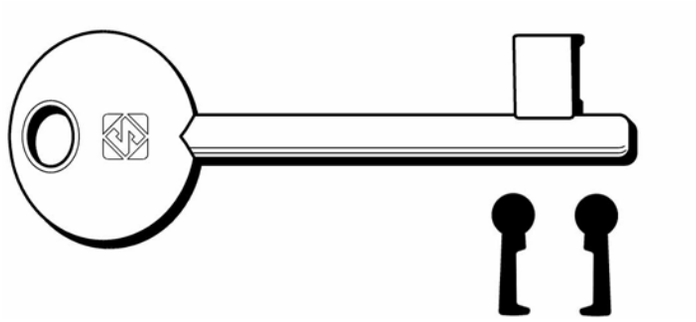

Chiave ottone lucido
Universale - Profilo destro e sinistro
Per serrature patent AGB, MPN, OSM, SMT
Gambo diametro mm 5,8
Mappa altezza mm 16,4 larghezza mm 7,8

Cod				Cf	Imb UM	Listino
40175	6P1D	Dx		SC	25* Pz	**4,2200**
40174	6P1S	Sx		SC	25* Pz	**4,2200**
86784	6P1D	Dx	Pz 10	SA	Cf	**44,4000**
86785	6P1S	Sx	Pz 10	SA	Cf	**44,4000**

CHIAVE PATENT PASSEPARTOUT

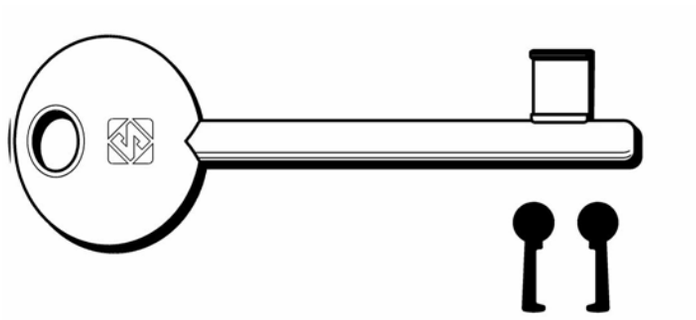

Chiave ottone lucido
Universale - Profilo destro e sinistro
Per serrature patent GBP, MP, OASA, PGP
Gambo diametro mm 5,5
Mappa altezza mm 14,85 larghezza mm 7,5

Cod				Cf	Imb UM	Listino
40394	6P2D	Dx		SC	25* Pz	**4,2200**
40395	6P2S	Sx		SC	25* Pz	**4,2200**
86786	6P2D	Dx	Pz 10	SA	Cf	**44,4000**
86787	6P2S	Sx	Pz 10	SA	Cf	**44,4000**

CHIAVE PATENT PASSEPARTOUT

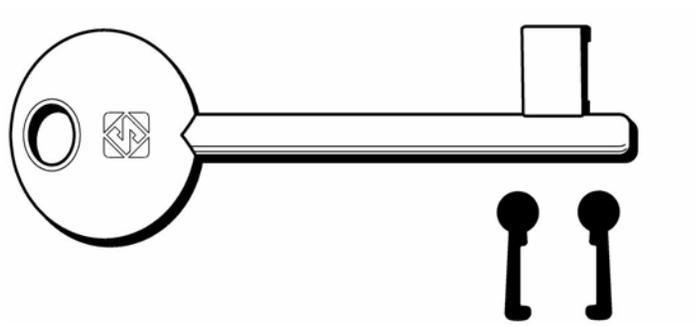

Chiave ottone lucido
Universale - Profilo destro e sinistro
Per serrature patent GBG, MP, CB, MPV, PG, IE
Gambo diametro mm 5,6
Mappa altezza mm 17,3 larghezza mm 8,0

Cod				Cf	Imb UM	Listino
40396	6P3D	Dx		SC	25* Pz	**4,2200**

CHIAVE PATENT PASSEPARTOUT

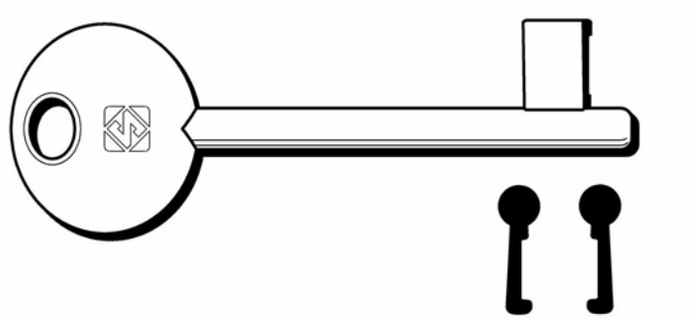

Chiave ottone lucido
Universale - Profilo destro e sinistro
Per serrature patent GBG, MP, CB, MPV, PG, IE
Gambo diametro mm 5,6
Mappa altezza mm 17,3 larghezza mm 8,0

Cod				Cf	Imb UM	Listino
40397	6P3S	Sx		SC	25* Pz	**4,2200**
86788	6P3D	Dx	Pz 10	SA	Cf	**44,4000**
86789	6P3S	Sx	Pz 10	SA	Cf	**44,4000**

CHIAVE PATENT PASSEPARTOUT

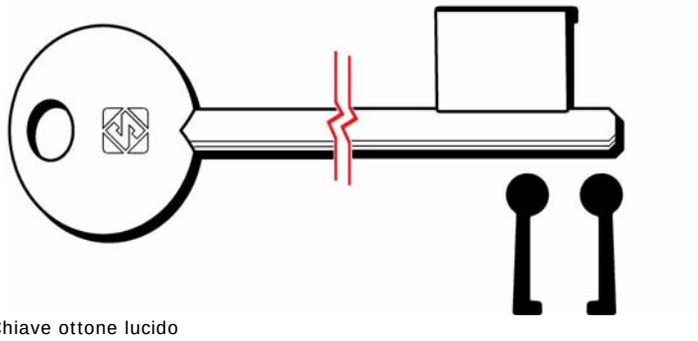

Chiave ottone lucido
Universale - Profilo destro e sinistro
Per serrature patent GBG, MP, CB, MPV, PG, IE
Gambo diametro mm 5,7
Mappa altezza mm 19,5 larghezza mm 17,5

Cod				Cf	Imb UM	Listino
81904	6P7D	Dx		SC	25* Pz	**4,2200**
81905	6P7S	Sx		SC	25* Pz	**4,2200**
86790	6P7D	Dx	Pz 10	SA	Cf	**44,4000**
86791	6P7S	Sx	Pz 10	SA	Cf	**44,4000**

CHIAVE PORTE ANTINCENDIO NEMEF

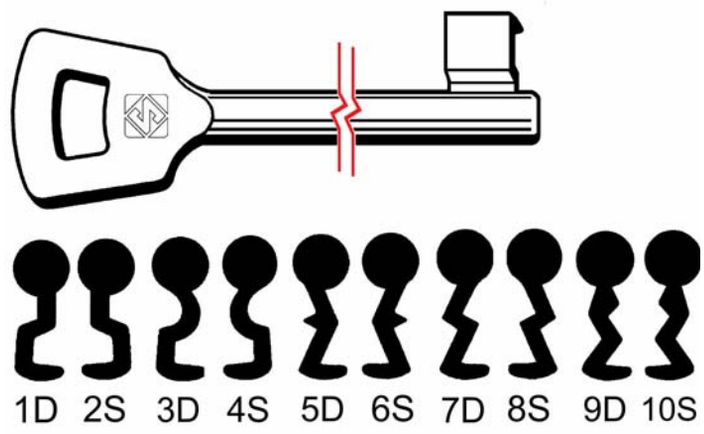

Chiave in zama
Marca primaria NEMEF
Utilizzo per serrature porte antincendio
Gambo diametro mm 7,0
Mappa altezza mm 18,5 larghezza mm 9,5

Cod	Specifiche		Cf	Imb UM	Listino
29893	1NFHL		SC	25* Pz	**4,8600**
29894	2NFHL		SC	25* Pz	**4,6200**
29895	3NFHL		SC	25* Pz	**4,8600**
29896	4NFHL		SC	25* Pz	**4,6200**
29897	5NFHL		SC	25* Pz	**4,8600**
29898	6NFHL		SC	25* Pz	**4,8600**
29899	6NFH7L		SC	25* Pz	**4,8600**
29900	8NFHL		SC	25* Pz	**4,8600**
29901	9NFHL		SC	25* Pz	**4,8600**
29902	10NFHL		SC	25* Pz	**4,8600**
86792	1NFHL	Pz 5	SA	Cf	**26,6000**
86793	2NFHL	Pz 5	SA	Cf	**25,4000**
86794	3NFHL	Pz 5	SA	Cf	**26,6000**
86795	4NFHL	Pz 5	SA	Cf	**25,4000**
86796	5NFHL	Pz 5	SA	Cf	**26,6000**
86797	6NFHL	Pz 5	SA	Cf	**26,6000**
86798	7NFHL	Pz 5	SA	Cf	**26,6000**
86799	8NFHL	Pz 5	SA	Cf	**26,6000**
86800	9NFHL	Pz 5	SA	Cf	**26,6000**
86801	10NFHL	Pz 5	SA	Cf	**26,6000**

CHIAVE ASCENSORI BASSETTI

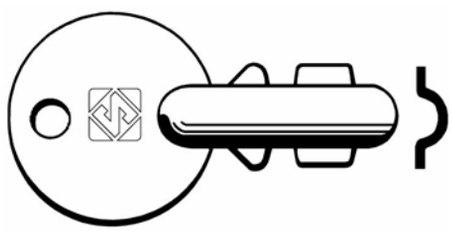

Chiave in ferro nichelato
Marca primaria BASSETTI
Utilizzo per ascensori

Cod	Specifiche		Cf	Imb UM	Listino
29095	ABA1		SC	100* Pz	**2,0600**
86802	ABA1	Pz 10	SA	Cf	**22,8000**

CHIAVE ASCENSORI BONFEDI

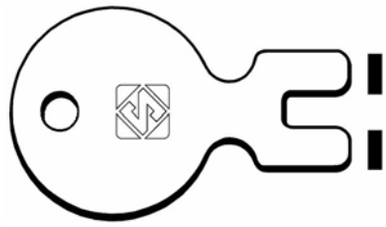

Chiave in ferro nichelato
Marca primaria BONFEDI modificato
Utilizzo per ascensori

Cod	Specifiche		Cf	Imb UM	Listino
29096	AB01		SC	100* Pz	**2,0600**
86803	AB01	Pz 10	SA	Cf	**22,8000**

CHIAVE ASCENSORI BONFEDI

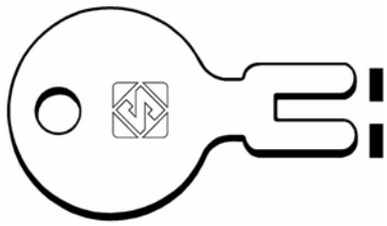

Chiave in ferro nichelato
Marca primaria BONFEDI normale
Utilizzo per ascensori

Cod	Specifiche		Cf	Imb UM	Listino
86804	AB02	Pz 10	SA	Cf	**22,8000**

CHIAVE ASCENSORI FIAM

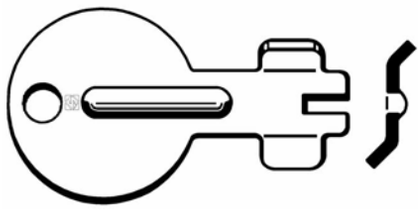

Chiave in ferro nichelato
Marca primaria FIAM universale
Utilizzo per ascensori

Cod	Specifiche		Cf	Imb UM	Listino
29100	AFI1		SC	100* Pz	**2,0600**
86805	AFI1	Pz 10	SA	Cf	**22,8000**

CHIAVE ASCENSORI INSUBRIA

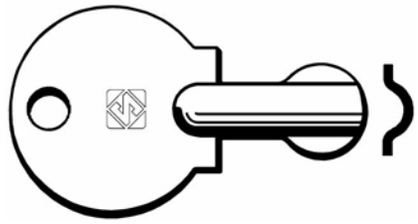

Chiave in ferro nichelato
Marca primaria INSUBRIA
Utilizzo per ascensori

Cod	Specifiche		Cf	Imb UM	Listino
29102	AIN1		SC	100* Pz	**2,0600**
86806	AIN1	Pz 10	SA	Cf	**22,8000**

Cod	Specifiche	Cf	Imb UM	Listino

CHIAVE ASCENSORI SAFOV

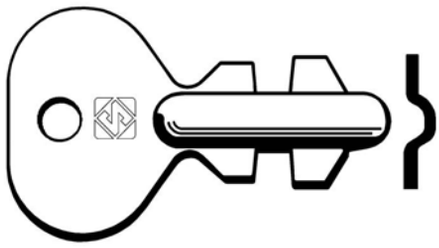

Chiave in ferro nichelato
Marca primaria SAFOV modificato
Utilizzo per ascensori

29105	ASAF1		100 Pz	**1,5400**

CHIAVE CASSETTE LETTERA

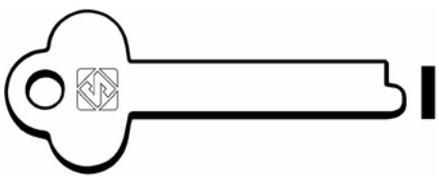

Chiave in ferro nichelato
Marca primaria CISA
Utilizzo per cassette lettera

29098	1000	SC	100* Pz	**1,5200**
86807	1000 Pz 10	SA	Cf	**17,3800**

CHIAVE CASSETTE LETTERA

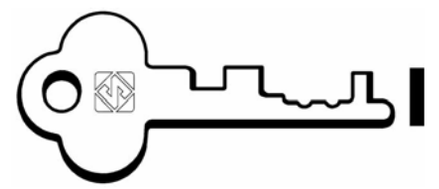

Chiave in ferro nichelato
Marca primaria CISA
Utilizzo per casette lettera

29099	1003P	SC	100* Pz	**1,5200**
86808	1003P Pz 10	SA	Cf	**17,3800**

CHIAVE CASSETTE LETTERA

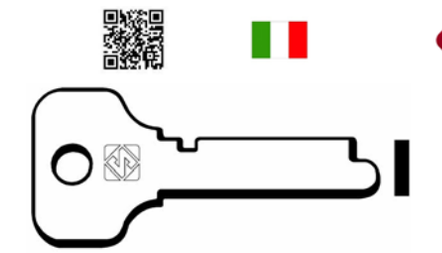

Chiave in ferro nichelato
Marca primaria IBFM
Utilizzo per cassette lettera

29101	1002	SC	100* Pz	**1,5200**
86809	1002 Pz 10	SA	Cf	**17,3800**

CHIAVE CIL.AGB 5 SPINE DX

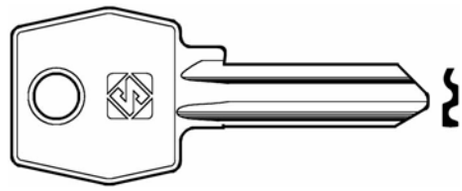

Chiave in ottone nichelato
Marca primaria AGB Italia
Marca secondaria SAVIO
5 spine
Profilo destro

31990	AGB1	SC	100* Pz	**1,3200**
86810	AGB1 Pz 10	SA	Cf	**15,3800**

CHIAVE CIL.AGB 5 SPINE SX

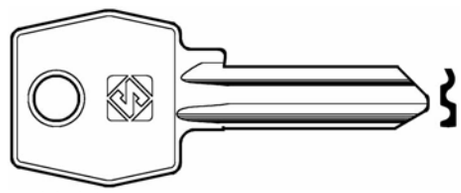

Chiave in ottone nichelato
Marca primaria AGB Italia
Marca secondaria SAVIO
5 spine - Profilo sinistro

29298	AGB1R	SC	100* Pz	**0,7240**
88118	AGB1R Pz 10	SA	Cf	**9,4200**

CHIAVE CIL.AGB 4 SPINE SX

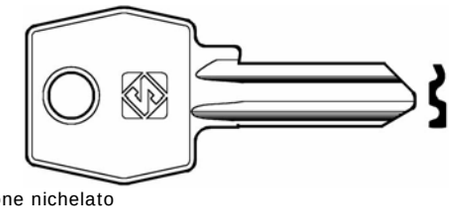

Chiave in ottone nichelato
Marca primaria AGB Italia
Marca secondaria SAVIO
4 spine
Profilo sinistro

29299	AGB2R	SC	100* Pz	**1,3200**
86811	AGB2R Pz 10	SA	Cf	**15,3800**

CHIAVE CIL.AGB 5 SPINE SX PICCOLA

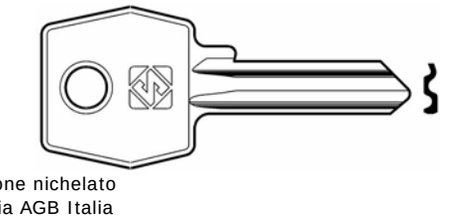

Chiave in ottone nichelato
Marca primaria AGB Italia
Marca secondaria SAVIO
5 spine - Piccola
Profilo sinistro

29300	AGB3R	SC	100* Pz	**1,3200**
86812	AGB3R Pz 10	SA	Cf	**15,3800**

CHIAVE CIL.ALA 4 SPINE SX PICCOLA

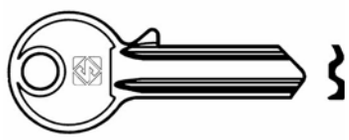

Chiave in ottone nichelato
Marca primaria ALA - Per lucchetti mm 30
Marca secondaria KESO, CISA
4 spine - Piccola
Profilo sinistro

Cod	Specifiche	Cf	Imb	UM	Listino
29307	AA3R		100	Pz	**1,1200**

CHIAVE CIL.ABUS 5 SPINE DX PICCOLA

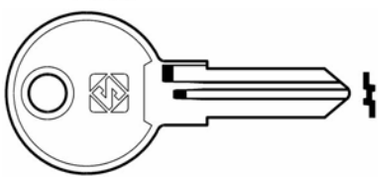

Chiave in acciaio
Marca primaria ABUS
Marca secondaria ANCHOR, ARMSTRONG, BASI, BURG, CISA, FTH, GUARD, GUITTEL, IMP, MASTER, ROYAL
5 spine - Piccola - Profilo destro

Cod	Specifiche	Cf	Imb	UM	Listino
84060	AB43	SC	100*	Pz	**1,6200**
87050	AB43 Pz 10	SA		Cf	**18,3800**

CHIAVE CIL.ABUS 5 SPINE SX PICCOLA

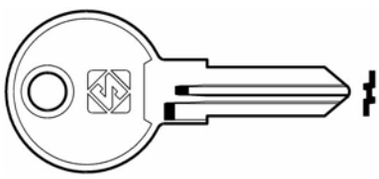

Chiave in acciaio
Marca primaria ABUS
Marca secondaria ANCHOR, ARMSTRONG, BASI, BURG, CISA, FTH, GUARD, GUITTEL, IMP, MASTER, ROYAL
5 spine - Piccola - Profilo sinistro

Cod	Specifiche	Cf	Imb	UM	Listino
84061	AB43R	SC	100*	Pz	**1,6200**
87051	AB43R Pz 10	SA		Cf	**18,3800**

CHIAVE CIL.ALUBOX 4 SPINE PICCOLA

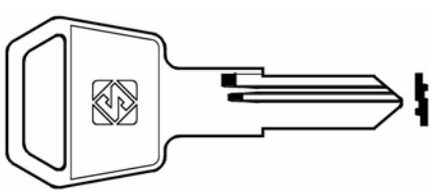

Chiave in ottone nichelato
Marca primaria ALUBOX
4 spine - Piccola

Cod	Specifiche	Cf	Imb	UM	Listino
84251	ALU1	SC	100*	Pz	**1,4000**
86814	ALU1 Pz 10	SA		Cf	**16,1800**

CHIAVE CIL.ARMSTRONG 4 SPINE PICCOLA

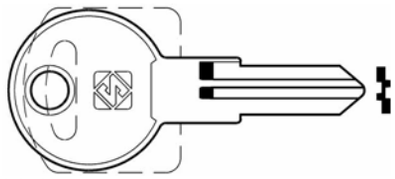

Chiave in ottone nichelato
Marca primaria ARMSTRONG
Marca secondaria ABUS
4 spine - Piccola

Cod	Specifiche	Cf	Imb	UM	Listino
84252	ART1	SC	100*	Pz	**1,4000**
86813	ART1 Pz 10	SA		Cf	**16,1800**

CHIAVE CIL.BECCARINI 5 SPINE DX

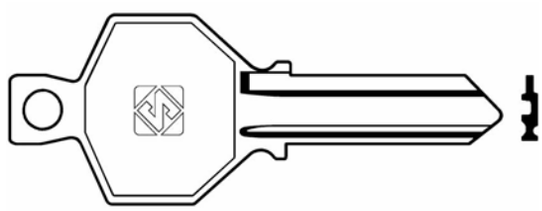

Chiave in ottone nichelato
Marca primaria BECCARINI
5 spine
Profilo destro

Cod	Specifiche	Cf	Imb	UM	Listino
29318	BN2	SC	50*	Pz	**3,3000**
86815	BN2 Pz 10	SA		Cf	**35,2000**

CHIAVE CIL.BECCARINI 5 SPINE SX

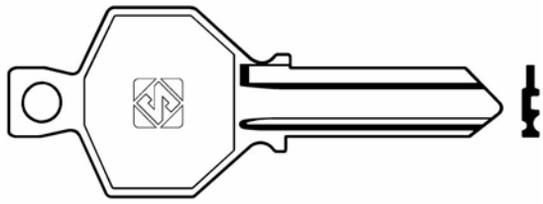

Chiave in ottone nichelato
Marca primaria BECCARINI
5 spine
Profilo sinistro

Cod	Specifiche	Cf	Imb	UM	Listino
29319	BN2R	SC	50*	Pz	**3,1800**
86816	BN2R Pz 10	SA		Cf	**34,0000**

CHIAVE CIL.BETA 5 SPINE SIMMETRICA

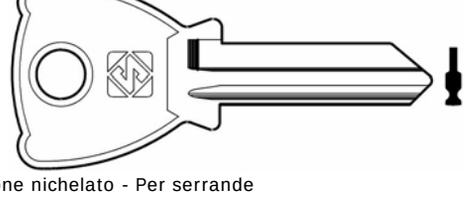

Chiave in ottone nichelato - Per serrande
Marca primaria BETA
Marca secondaria PICARD, CORNI
5 spine - Simmetrica

Cod	Specifiche	Cf	Imb	UM	Listino
29320	BE3	SC	100*	Pz	**1,2600**
86817	BE3 Pz 10	SA		Cf	**14,7800**

Cod	Specifiche	Cf	Imb UM	Listino

CHIAVE CIL.BETA 4 SPINE DX

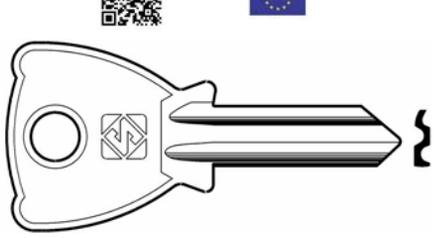

Chiave in ottone nichelato
Marca primaria BETA
Marca secondaria PICARD, CORNI
4 spine
Profilo destro

29321	BE200	SC	100* Pz	**1,3600**
86818	BE200 Pz 10	SA	Cf	**15,7800**

CHIAVE CIL.BETA 4 SPINE SX

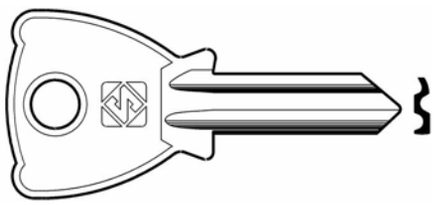

Chiave in ottone nichelato
Marca primaria BETA
Marca secondaria PICARD, CORNI
4 spine
Profilo sinistro

29322	BE201	SC	100* Pz	**1,1800**
86819	BE201 Pz 10	SA	Cf	**13,9800**

CHIAVE CIL.BETA 5 SPINE DX

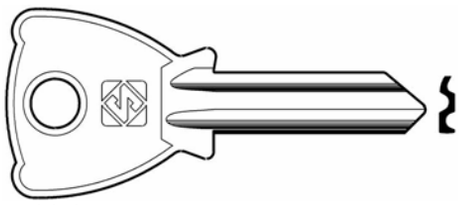

Chiave in ottone nichelato
Marca primaria BETA
Marca secondaria PICARD, CORNI
5 spine
Profilo destro

29323	BE202	SC	100* Pz	**1,1800**
86820	BE202 Pz 10	SA	Cf	**13,9800**

CHIAVE CIL.BETA 5 SPINE SX

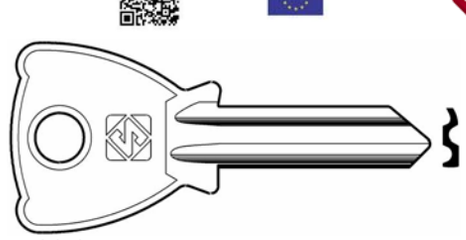

Chiave in ottone nichelato
Marca primaria BETA
Marca secondaria PICARD, CORNI
5 spine
Profilo sinistro

29324	BE203	SC	100* Pz	**1,1800**
86821	BE203 Pz 10	SA	Cf	**13,9800**

CHIAVE CIL.BMB 5 SPINE PICCOLA

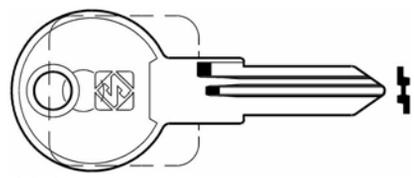

Chiave in ottone nichelato
Marca primaria BMB
5 spine - Piccola

84253	BMB5	SC	100* Pz	**2,4600**
86822	BMB5 Pz 10	SA	Cf	**26,8000**

CHIAVE CIL.CAB

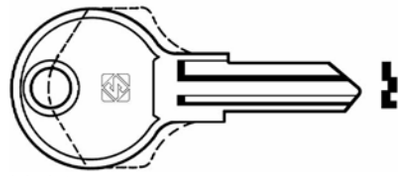

Chiave in ottone nichelato
Marca primaria CAB
Marca secondaria CAS-CISMA, SIMECA, YALE

84254	CAB1	SC	100* Pz	**1,4000**
87052	CAB1 Pz 10	SA	Cf	**16,1800**

CHIAVE CIL.CAB SX

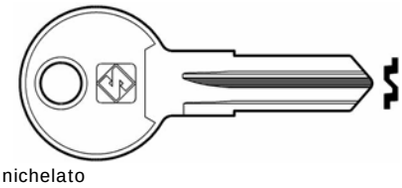

Chiave in ottone nichelato
Marca primaria CAB
Marca secondaria CAS-CISMA, SIMECA, YALE
Profilo sinistro

96457	CAB2R	SC	100* Pz	**1,3400**
86823	CAB2R Pz 10	SA	Cf	**15,5800**

Cod	Specifiche	Cf	Imb	UM	Listino

CHIAVE CIL.CAF 4 SPINE DX PICCOLA

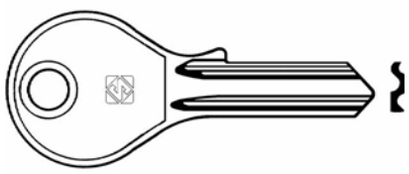

Chiave in ottone nichelato - Per cilindri mobilio
Marca primaria CAF
4 spine - Piccola
Profilo destro

29325	CAF1	SC	100*	Pz	**1,3000**
86824	CAF1 Pz 10	SA		Cf	**15,1800**

CHIAVE CIL.CAF 4 SPINE SX PICCOLA

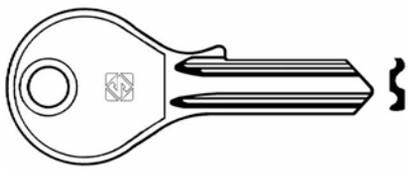

Chiave in ottone nichelato - Per cilindri mobilio
Marca primaria CAF
4 spine - Piccola
Profilo sinistro

29326	CAF1R		100	Pz	**1,1400**

CHIAVE CIL.CAF 4 SPINE DX PICCOLA

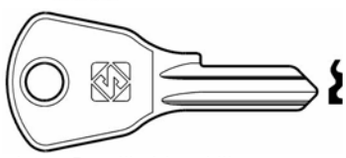

Chiave in ottone nichelato - Per cilindri mobilio
Marca primaria CAF
4 spine - Piccola
Profilo destro

29327	CAF2	SC	100*	Pz	**1,3000**
86825	CAF2 Pz 10	SA		Cf	**15,1800**

CHIAVE CIL.CAF 4 SPINE SX PICCOLA

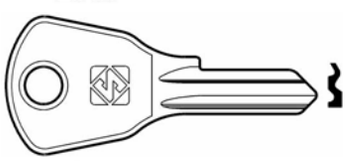

Chiave in ottone nichelato - Per cilindri mobilio
Marca primaria CAF
4 spine - Piccola
Profilo sinistro

29328	CAF2R		100	Pz	**1,0200**

CHIAVE CIL.CAS CISMA 3 SPINE DX

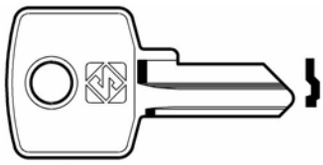

Chiave in ottone nichelato - Per cilindri mobilio
Marca primaria CAS-CISMA
Marca secondaria BV, CAB, DOMUS, GUARDIAN
MST, SISO, STIQAM, TESTA
3 spine - Profilo destro

31995	CIS1	SC	100*	Pz	**1,3400**
86826	CIS1 Pz 10	SA		Cf	**15,5800**

CHIAVE CIL.CAS CISMA 4 SPINE DX PICCOLA

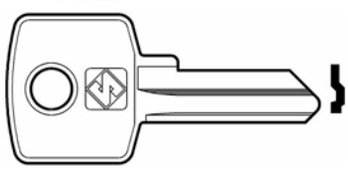

Chiave in ottone nichelato - Per cilindri mobilio
Marca primaria CAS-CISMA
Marca secondaria BV, CAB, DOMUS, GUARDIAN
MST, SISO, STIQAM, TESTA
4 spine - Piccola - Profilo destro

29329	CIS2	SC	100*	Pz	**0,8560**
86827	CIS2 Pz 10	SA		Cf	**10,7400**

CHIAVE CIL.CAS CISMA 4 SP DX PIC PROMO

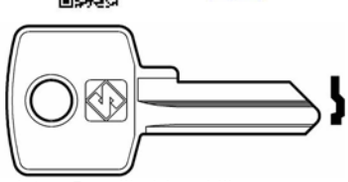

Chiave in ottone nichelato - Per cilindri mobilio
Marca primaria CAS-CISMA
Marca secondaria BV, CAB, DOMUS, GUARDIAN
MST, SISO, STIQAM, TESTA
4 spine - Pic. Profilo dx - Scatola promo Pz 110

94107	CIS2	SC	110*	Pz	**0,7620**

CHIAVE CIL.CAS CISMA 3 SPINE DX

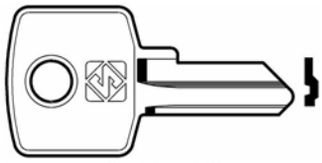

Chiave in ottone nichelato - Per cilindri mobilio
Marca primaria CAS-CISMA
Marca secondaria BV, CAB, DOMUS, GUARDIAN
MST, SISO, STIQAM, TESTA
3 spine - Profilo destro

31996	CIS3	SC	100*	Pz	**1,3400**
86828	CIS3 Pz 10	SA		Cf	**15,5800**

Cod	Specifiche	Cf	Imb UM	Listino

CHIAVE CIL.CAS CISMA 4 SPINE DX PICCOLA

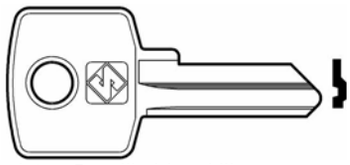

Chiave in ottone nichelato - Per cilindri mobilio
Marca primaria CAS-CISMA
Marca secondaria BV, CAB, DOMUS, GUARDIAN
MST, SISO, STIQAM, TESTA
4 spine - Profilo destro

31997	CIS4	SC	100* Pz	**1,3400**
86829	CIS4 Pz 10	SA	Cf	**15,5800**

CHIAVE CIL. CAS-CISMA 4 SPINE SX PICCOLA

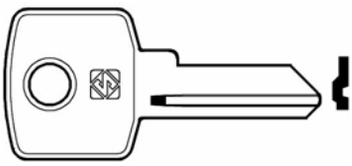

Chiave in ottone nichelato
Marca primaria CAS-CISMA
Marca secondaria BV, CAB, DOMUS, ETNA, FTH, GSA,
GUARDIAN, LAPERCHE, M, MERONI, MST, SISO, SOBINCO,
STIQAM, STREMLER, TECHNAL, TESTA
4 spine - Piccola
Profilo sinistro

84256	CIS4R	SC	100* Pz	**1,4000**
87053	CIS4R Pz 10	SA	Cf	**16,1800**

CHIAVE CIL.CEMA 4 SPINE DX

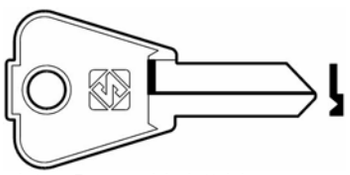

Chiave in ottone nichelato - Per quadri elettrici
Marca primaria CEMA
Marca secondaria ELFIN, LAMPA
4 spine
Profilo destro

29332	CM2	SC	100* Pz	**1,3400**
86830	CM2 Pz 10	SA	Cf	**15,5800**

CHIAVE CIL.CEMA 4 SPINE SX

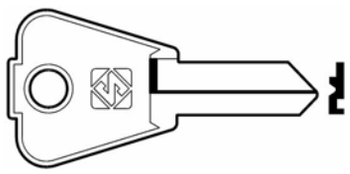

Chiave in acciaio
Marca primaria CEMA
Marca secondaria ELFIN, LAMPA
4 spine
Profilo sinistro

84255	CM3R	SC	50* Pz	**1,0400**
86831	CM3R Pz 10	SA	Cf	**12,5800**

Cod	Specifiche	Cf	Imb UM	Listino

CHIAVE CIL.CISA 3 SPINE DX

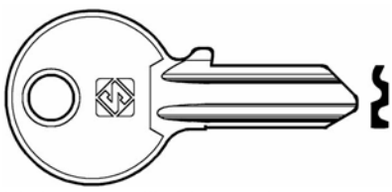

Chiave in ottone nichelato - Per cilindri serrand
Marca primaria CISA
Marca secondaria ABUS, BASI, BATU, BRICARD
CIBC, IFAM, KUNERT, LOGO
3 spine - Profilo destro

31998	CS4	SC	100* Pz	**1,3400**
86832	CS4 Pz 10	SA	Cf	**15,5800**

CHIAVE CIL.CISA 4 SPINE DX PICCOLA

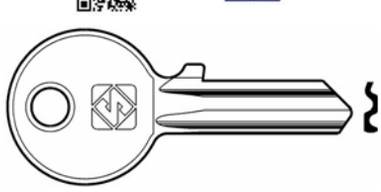

Chiave in ottone nichelato - Per lucchetti Abus 3
Marca primaria CISA
Marca secondaria ABUS, BASI, BATU, BRICARD
CIBC, IFAM, KUNERT, LOGO
4 spine - Piccola - Profilo destro

Compatibile CISA cod.82064

29337	CS6	SC	100* Pz	**1,3000**
86833	CS6 Pz 10	SA	Cf	**15,1800**

CHIAVE CIL.CISA 4 SPINE SX PICCOLA

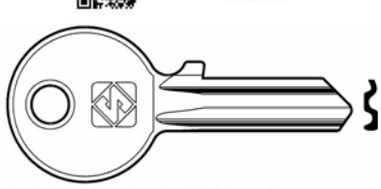

Chiave in ottone nichelato - Per lucchetti Abus 3
Marca primaria CISA
Marca secondaria ABUS, BASI, BATU, BRICARD
CIBC, IFAM, KUNERT, LOGO
4 spine - Piccola - Profilo sinistro

Compatibile CISA cod.82065

29338	CS6R	SC	100* Pz	**1,3000**
86834	CS6R Pz 10	SA	Cf	**15,1800**

CHIAVE CIL.CISA 5 SPINE DX PICCOLA

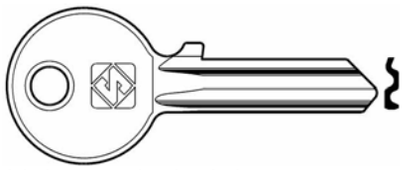

Chiave in ottone nichelato - Per lucchetti Abus 4
Marca primaria CISA
Marca secondaria ABUS, ALA, BASI, BATU, CIBC, CITY
CIGNO, IFAM, KUNERT, LOGO
5 spine - Piccola - Profilo destro

Compatibile CISA cod.82062

Cod	Specifiche	Cf	Imb UM	Listino
29339	CS7	SC	50* Pz	**0,7520**
88120	CS7 Pz 10	SA	Cf	**9,7000**

CHIAVE CIL.CISA 5 SPINE SX PICCOLA

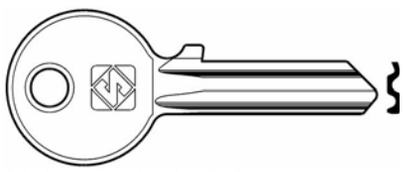

Chiave in ottone nichelato - Per lucchetti Abus 4
Marca primaria CISA
Marca secondaria ABUS, BASI, BATU, BRICARD
CIBC, IFAM, KUNERT, LOGO
5 spine - Piccola - Profilo sinistro

Compatibile CISA cod.82063

Cod	Specifiche	Cf	Imb UM	Listino
29340	CS7R	SC	100* Pz	**1,1800**
86835	CS7R Pz 10	SA	Cf	**13,9800**

CHIAVE CIL.CISA 4 SPINE DX PICCOLA

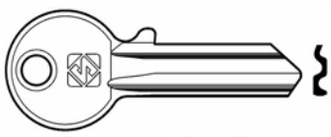

Chiave in ottone nichelato - Per lucchetti Ifam 3
Marca primaria CISA
Marca secondaria ABUS, BASI, CIGNO, CITY, IFAM,
LOGO
4 spine - Piccola - Profilo destro

Cod	Specifiche	Cf	Imb UM	Listino
29341	CS8	SC	100* Pz	**1,3400**
86836	CS8 Pz 10	SA	Cf	**15,5800**

CHIAVE CIL.CISA 3 SPINE DX PICCOLA

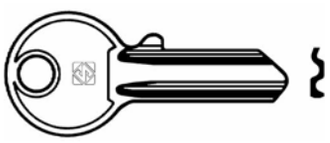

Chiave in ottone nichelato - Per lucchetti Cigno
Marca primaria CISA
Marca secondaria ABUS, BASI, CIGNO, CITY, IFAM,
LOGO
3 spine - Piccola - Profilo destro

Cod	Specifiche	Cf	Imb UM	Listino
29343	CS9	SC	50* Pz	**1,3400**
86837	CS9 Pz 10	SA	Cf	**15,5800**

CHIAVE CIL.CISA 3 SPINE SX PICCOLA



Chiave in ottone nichelato - Per lucchetti Cigno
Marca primaria CISA
Marca secondaria: ABUS, BASI, CIGNO, CITY, IFAM
LOGO
3 spine - Piccola - Profilo sinistro

Cod	Specifiche	Cf	Imb UM	Listino
29344	CS9R	SC	50* Pz	**1,3400**
86838	CS9R Pz 10	SA	Cf	**15,5800**

CHIAVE CIL.CISA 5 SPINE DX



Chiave in ottone nichelato - Pe lucchetti Logo
Marca primaria CISA
Marca secondaria ABUS, ALF, BASI, BRICARD
CAVERS, CHAVO, DOBUS, ESCO, ESSENDIA, GETE
5 spine - Profilo destro

Cod	Specifiche	Cf	Imb UM	Listino
29349	CS18	SC	100* Pz	**1,3400**
86839	CS18 Pz 10	SA	Cf	**15,5800**

CHIAVE CIL.CISA 5 SPINE SX



Chiave in ottone nichelato - Per lucchetti Logo
Marca primaria CISA
Marca secondaria ABUS, ALF, BASI, BRICARD
CAVERS, CHAVO, DOBUS, ESCO, ESSENDIA, GETE
5 spine - Profilo sinistro

Cod	Specifiche	Cf	Imb UM	Listino
29350	CS18R	SA	100* Pz	**1,3400**
86840	CS18R Pz 10	SA	Cf	**15,5800**

CHIAVE CIL.CISA 5 SPINE DX

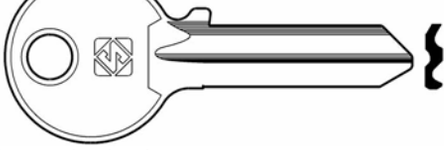

Chiave in acciaio - Per lucchetti Logo
Marca primaria CISA
Marca secondaria ABUS, ALF, BASI, BRICARD
CAVERS, CHAVO, DOBUS, ESCO, ESSENDIA, GETE
5 spine - Profilo destro

Cod	Specifiche	Cf	Imb UM	Listino
50016	CS24	SC	50* Pz	**0,9660**
86841	CS24 Pz 10	SA	Cf	**11,8400**

Cod	Specifiche	Cf	Imb UM	Listino

CHIAVE CIL.CISA 4 SPINE DX PICCOLA

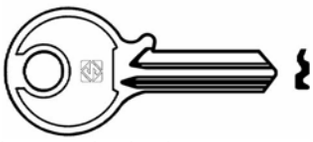

Chiave in ottone nichelato - Per lucchetti
Marca primaria CISA
Marca secondaria ABUS, BASI, CIGNO, CITY, IFAM, LOGO
4 spine - Piccola - Profilo destro

39704	CS28	SC	50* Pz	**1,3400**
86842	CS28 Pz 10	SA	Cf	**15,5800**

CHIAVE CIL.CISA 4 SPINE SX PICCOLA

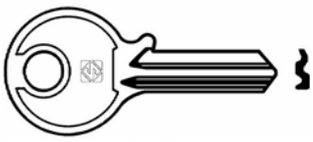

Chiave in ottone nichelato - Per lucchetti
Marca primaria CISA
Marca secondaria ABUS, BASI, CIGNO, CITY, IFAM, LOGO
4 spine - Piccola - Profilo sinistro

41083	CS28R	SC	50* Pz	**1,3400**
86843	CS28R Pz 10	SA	Cf	**15,5800**

CHIAVE CIL.CISA 4 SPINE DX

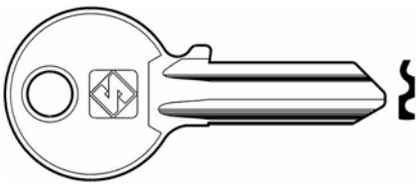

Chiave in ottone nichelato - Per lucchetti Dobus
Marca primaria CISA
Marca secondaria ABUS, ALF, CAVERS, CHAVO, DOBUS ESCO, ESSENDIA, GEFI, GETE, GEVY, GTV, LOGO, ITO
4 spine - Profilo destro

Compatibile CISA cod.82059

29353	CS204	SC	100* Pz	**0,7000**
88127	CS204 Pz 10	SA	Cf	**9,1800**

CHIAVE CIL.CISA 4 SPINE SX

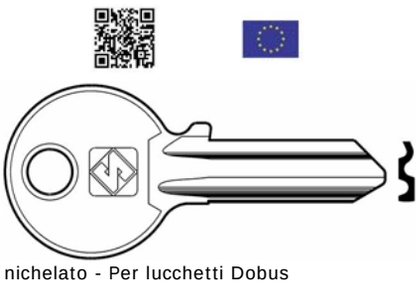

Chiave in ottone nichelato - Per lucchetti Dobus
Marca primaria CISA
Marca secondaria ABUS, ALF, BRICARD, CAVERS CHAVO, ESCO, ESSENDIA, GEFI, GETE, GTV
4 spine - Profilo sinistro

Compatibile CISA cod.82060

29354	CS205	SC	100* Pz	**0,7000**

CHIAVE CIL.CISA 4 SPINE SX

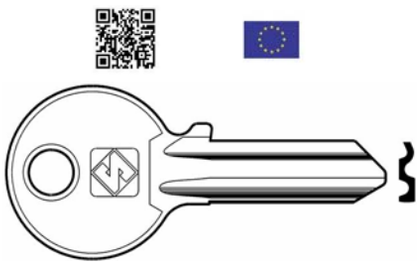

Chiave in ottone nichelato - Per lucchetti Dobus
Marca primaria CISA
Marca secondaria ABUS, ALF, BRICARD, CAVERS CHAVO, ESCO, ESSENDIA, GEFI, GETE, GTV
4 spine - Profilo sinistro

Compatibile CISA cod.82060

86844	CS205 Pz 10	SA	Cf	**9,1800**

CHIAVE CIL.CISA 5 SPINE DX

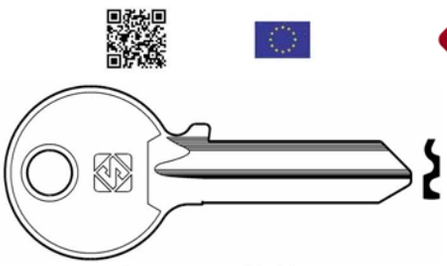

Chiave in ottone nichelato - Per lucchetti 50/60
Marca primaria CISA
Marca secondaria ABUS, ALF, CAVERS, CHAVO, DOBUS ESCO, ESSENDIA, GEFI, GETE, GEVY, GTV, LOGO, ITO
5 spine - Profilo destro

Compatibile CISA cod.82057

29355	CS206	SC	100* Pz	**0,7000**
88128	CS206 Pz 10	SA	Cf	**9,1800**

CHIAVE CIL.CISA 5 SPINE SX

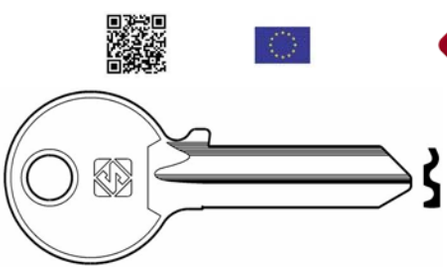

Chiave in ottone nichelato - Per lucchetti 50/60
Marca primaria CISA
Marca secondaria ABUS, CAVERS, ESCO , ESSENDIA, GEFI, GETE, GTV, NB
5 spine - Profilo sinistro

Compatibile CISA cod.82058

29356	CS207	SC	100* Pz	**0,7000**
86845	CS207 Pz 10	SA	Cf	**9,1800**

CHIAVE CIL.CISA 5 SPINE SX

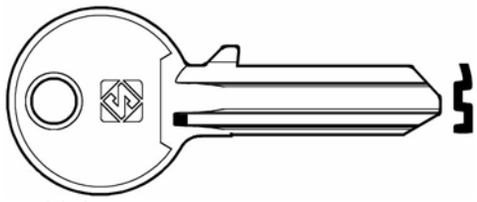

Chiave in ottone nichelato
Marca primaria CISA
Marca secondaria ABUS, ALF, BRICARD, CAVERS
CHAVO, ESCO, ESSENDIA, GEFI, GETE, GTV
5 spine - Profilo sinistro

Cod	Specifiche	Cf	Imb UM	Listino
31999	CS500	SC	50* Pz	**1,3400**
86846	CS500 Pz 10	SA	Cf	**15,5800**

CHIAVE CIL.CISA 6 SPINE SX

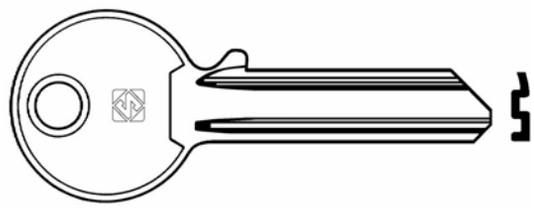

Chiave in ottone nichelato - Per lucchetti Abus 7
Marca primaria CISA
Marca secondaria ABUS, ALF, BRICARD, CAVERS
CHAVO, ESCO, ESSENDIA, GEFI, GETE, GTV
6 spine - Profilo sinistro

Cod	Specifiche	Cf	Imb UM	Listino
29357	CS501	SC	50* Pz	**1,3400**
86847	CS501 Pz 10	SA	Cf	**15,5800**

CHIAVE CIL.CISA 6 SPINE DX

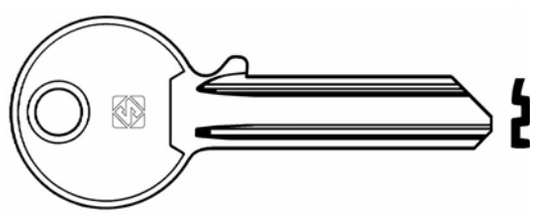

Chiave in ottone nichelato - Per lucchetti Abus 7
Marca primaria CISA
Marca secondaria ABUS, ALF, BRICARD, CAVERS
CHAVO, ESCO, ESSENDIA, GEFI, GETE, GTV
6 spine - Profilo destro

Cod	Specifiche	Cf	Imb UM	Listino
29358	CS501R	SC	50* Pz	**1,3400**
86848	CS501R Pz 10	SA	Cf	**15,5800**

CHIAVE CIL.CISA 5 SPINE DX

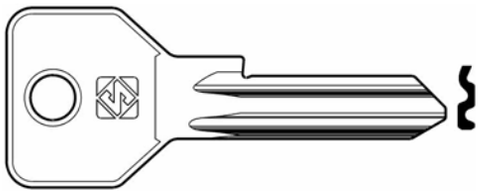

Chiave in ottone nichelato - Per lucchetti 50/60
Marca primaria CISA
Marca secondaria ABUS, BRICARD, ESLA, JPM
5 spine - Profilo destro

Compatibile CISA cod.82054

Cod	Specifiche	Cf	Imb UM	Listino
42618	CS119	SC	50* Pz	**0,7520**

CHIAVE CIL.CISA 4 SPINE DX

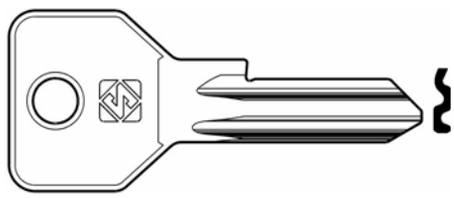

Chiave in ottone nichelato
Marca primaria CISA
Marca secondaria ABUS, BASI, BATU, BRICARD
CIBC, IFAM, KUNERT, LOGO
4 spine - Profilo destro

Compatibile CISA cod.82052

Cod	Specifiche	Cf	Imb UM	Listino
42619	CS120	SC	50* Pz	**0,8620**

CHIAVE CIL.CISA 5 SPINE DX PICCOLA

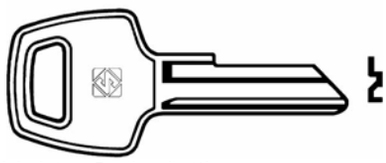

Chiave in ottone nichelato - Per lucchetti
Marca primaria CISA
Marca secondaria ABUS, BASI, CIGNO, CITY, IFAM, LOGO
5 spine - Piccola - Profilo destro

Cod	Specifiche	Cf	Imb UM	Listino
29345	CS10	SC	100* Pz	**1,3400**
86849	CS10 Pz 10	SA	Cf	**15,5800**

Cod	Specifiche	Cf	Imb UM	Listino

CHIAVE CIL.CISA 5 SPINE DX

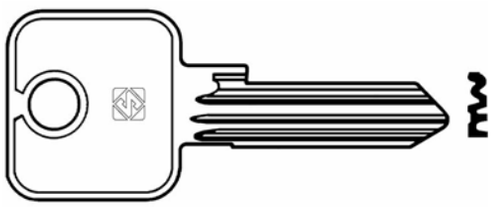

Chiave in ottone nichelato - Per lucchetti
Marca primaria CISA
Marca secondaria ABUS, ALF, BRICARD, CAVERS
CHAVO, DOBUS, ESCO, ESSENDIA, GEFI, GETE
5 spine - Profilo destro

Compatibile CISA cod.82050

29347	CS17	SC	50* Pz	**3,1800**
86850	CS17 Pz 10	SA	Cf	**34,0000**

CHIAVE CIL.CISA 5 SPINE SX

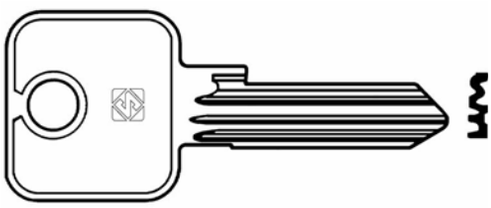

Chiave in ottone nichelato - Per lucchetti
Marca primaria CISA
Marca secondaria ABUS, ALF, BRICARD, CAVERS
CHAVO, DOBUS, ESCO, ESSENDIA, GEFI, GETE
5 spine - Profilo sinistro

Compatibile CISA cod.82051

29348	CS17R	SC	50* Pz	**3,1800**
86851	CS17R Pz 10	SA	Cf	**34,0000**

CHIAVE CIL.CISA 5 SPINE DX

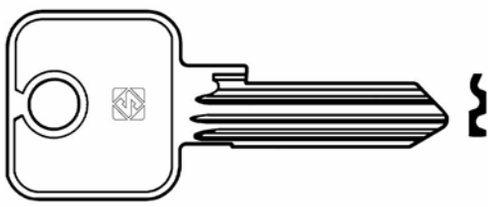

Chiave in ottone nichelato - Per lucchetti 50/60
Marca primaria CISA
Marca secondaria ABUS, ALF, CAVERS, CHAVO, DOBUS
ESCO, ESSENDIA, GEFI, GETE, GEVY, GTV, LOGO, ITO
5 spine - Profilo destro

40617	CS46	SC	50* Pz	**0,8380**
86852	CS46 Pz 10	SA	Cf	**10,5600**

CHIAVE CIL.CISA 4 SPINE DX

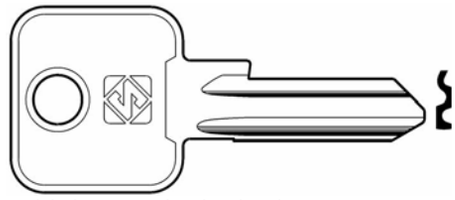

Chiave in ottone nichelato - Per lucchetti 50/60
Marca primaria CISA
Marca secondaria ABUS, ALF, CAVERS, CHAVO, DOBUS
ESCO, ESSENDIA, GEFI, GETE, GEVY, GTV, LOGO, ITO
4 spine - Profilo dorsato destro

83111	CS47	SC	50* Pz	**1,3400**
86853	CS47 Pz 10	SA	Cf	**15,5800**

CHIAVE CIL.CORBIN 5 SPINE DX

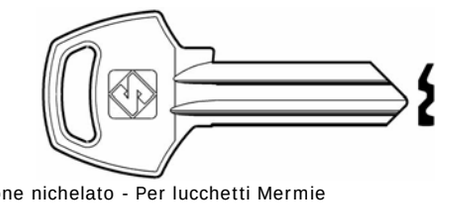

Chiave in ottone nichelato - Per lucchetti Mermie
Marca primaria CORBIN
Marca secondaria ALUNORM, DOM, ESCO
EURONORM, HEGO, KAWE, MERMIER, NEMEF, OAL
5 spine - Profilo destro

29359	CB1	SC	100* Pz	**1,3400**
86854	CB1 Pz 10	SA	Cf	**15,5800**

CHIAVE CIL.CORBIN 5 SPINE DX

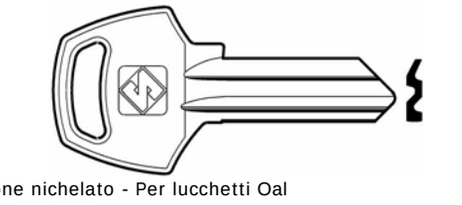

Chiave in ottone nichelato - Per lucchetti Oal
Marca primaria CORBIN
Marca secondaria ALUNORM, DOM, ESCO
EURONORM, HEGO, KAWE, MERMIER, NEMEF, OAL
5 spine - Profilo destro

29360	CB2	SC	100* Pz	**1,3400**
86855	CB2 Pz 10	SA	Cf	**15,5800**

CHIAVE CIL.CORBIN 5 SPINE DX PICCOLA

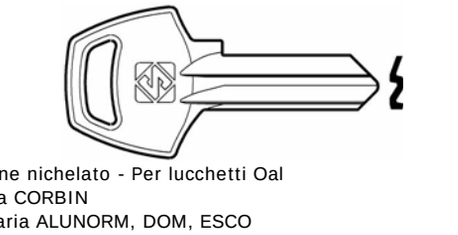

Chiave in ottone nichelato - Per lucchetti Oal
Marca primaria CORBIN
Marca secondaria ALUNORM, DOM, ESCO
EURONORM, HEGO, KAWE, MERMIER, NEMEF, OAL
5 spine - Piccola - Profilo destro

29361	CB3	SC	100* Pz	**0,9480**
86856	CB3 Pz 10	SA	Cf	**11,6600**

Cod	Specifiche	Cf	Imb UM	Listino

CHIAVE CIL.CORBIN 4 SPINE DX PICCOLA

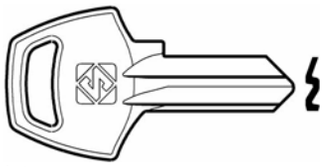

Chiave in ottone nichelato
Marca primaria CORBIN
Marca secondaria ALUNORM, DOM, ESCO
EURONORM, HEGO, KAWE, MERMIER, NEMEF, OAL
4 spine - Piccola - Profilo destro

29362	CB4	SC	100* Pz	**1,4800**
86857	CB4 Pz 10	SA	Cf	**16,9800**

CHIAVE CIL.CORBIN 3 SPINE DX PICCOLA

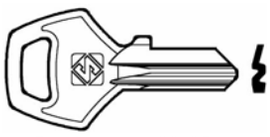

Chiave in ottone nichelato - Per lucchetti 20/25
Marca primaria CORBIN
Marca secondaria ALUNORM, DOM, ESCO
EURONORM, HEGO, KAWE, MERMIER, NEMEF, OAL
3 spine - Piccola - Profilo destro

29366	CB9	SC	100* Pz	**1,4800**
86858	CB9 Pz 10	SA	Cf	**16,9800**

CHIAVE CIL.CORBIN 4 SPINE DX PICCOLA



Chiave in ottone nichelato - Per lucchetti
Marca primaria CORBIN
Marca secondaria ALUNORM, DOM, ESCO
EURONORM, HEGO, KAWE, MERMIER, NEMEF, OAL
4 spine - Piccola - Profilo destro

37449	CB70	SC	100* Pz	**1,4800**
86859	CB70 Pz 10	SA	Cf	**16,9800**

CHIAVE CIL.CORBIN 3 SPINE DX PICCOLA



Chiave in ottone nichelato - Per lucchetti 20/25
Marca primaria CORBIN
Marca secondaria ALUNORM, DOM, ESCO
EURONORM, HEGO, KAWE, MERMIER, NEMEF, OAL
3 spine - Piccola - Profilo destro

31991	CB79	SC	100* Pz	**1,4800**
86860	CB79 Pz 10	SA	Cf	**16,9800**

Cod	Specifiche	Cf	Imb UM	Listino

CHIAVE CIL.CORBIN 5 SPINE DX PICCOLA

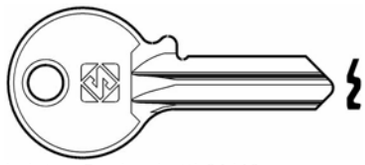

Chiave in ottone nichelato - Per lucchetti 21/40
Marca primaria CORBIN
Marca secondaria MERMIER, OAL, POPLOCK
5 spine - Piccola - Profilo destro

31994	CB80	SC	100* Pz	**1,3600**
86861	CB80 Pz 10	SA	Cf	**15,7800**

CHIAVE CIL.CORBIN 4 SPINE DX PICCOLA

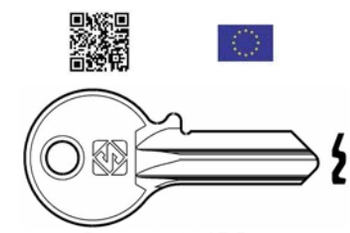

Chiave in ottone nichelato - Per lucchetti 17,5
Marca primaria CORBIN
Marca secondaria ALUNORM, DOM, ESCO
EURONORM, HEGO, KAWE, MERMIER, NEMEF, OAL
4 spine - Piccola - Profilo destro

31992	CB81	SC	100* Pz	**1,4800**
86862	CB81 Pz 10	SA	Cf	**16,9800**

CHIAVE CIL.CORBIN 4 SPINE SIMMETRICA

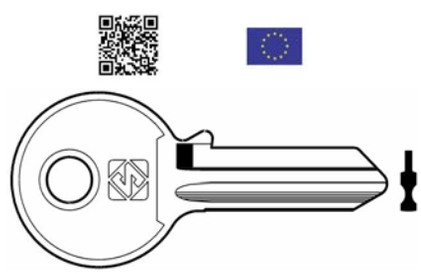

Chiave in ottone nichelato
Marca primaria CORBIN
Marca secondaria SKILMANN
4 spine - Simmetrica

31993	CB83	SC	100* Pz	**1,4800**
86863	CB83 Pz 10	SA	Cf	**16,9800**

CHIAVE CIL.CORBIN 5 SPINE DX

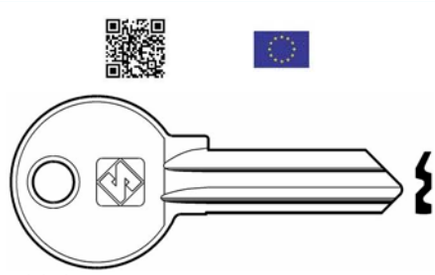

Chiave in ottone nichelato
Marca primaria CORBIN
Marca secondaria ALUNORM, BWS, CRC, DOM, ESCO
EURONORM, FEB, HEGO, KAWE, NEMEF
5 spine - Profilo dorsato destro

29363	CB5	SC	100* Pz	**1,3600**
86864	CB5 Pz 10	SA	Cf	**15,7800**

Cod	Specifiche	Cf	Imb UM	Listino

CHIAVE CIL.CORBIN 5 SPINE DX

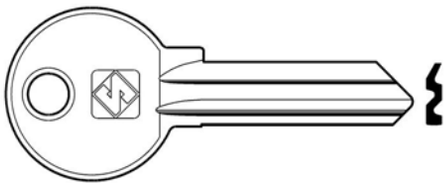

Chiave in ottone nichelato
Marca primaria CORBIN
Marca secondaria ALUNORM, BWS, CRC, DOM, ESCO
EURONORM, FEB, HEGO, KAWE, NEMEF
5 spine - Profilo destro

29364	CB6	SC	50* Pz	**0,7580**
88163	CB6 Pz 10	SA	Cf	**9,7600**

CHIAVE CIL.CORBIN 5 SPINE DX

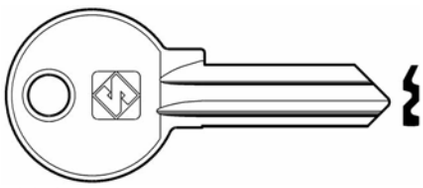

Chiave in ottone nichelato
Marca primaria CORBIN
Marca secondaria ALUNORM, BWS, CRC, DOM, ESCO
EURONORM, FEB, HEGO, KAWE, NEMEF
5 spine - Profilo destro

29365	CB8	SC	100* Pz	**1,2600**
86865	CB8 Pz 10	SA	Cf	**14,7800**

CHIAVE CIL.CORBIN 5 SPINE DX PICCOLA

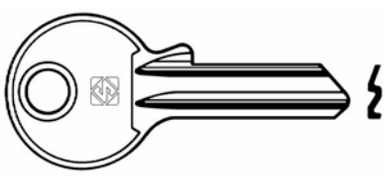

Chiave in ottone nichelato
Marca primaria CORBIN
Marca secondaria ALUNORM, BWS, CRC, DOM, ESCO
EURONORM, FEB, HEGO, KAWE, NEMEF
5 spine - Piccola - Profilo destro

29367	CB15	SC	50* Pz	**1,2600**
86866	CB15 Pz 10	SA	Cf	**14,7800**

CHIAVE CIL.CORBIN 5 SPINE DX

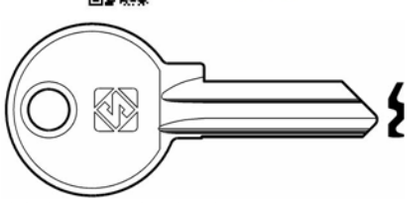

Chiave in ottone nichelato - Per lucchetti
Marca primaria CORBIN
Marca secondaria TESIO, SKILMANN
5 spine - Profilo destro

29368	CB21	SC	100* Pz	**1,2600**
86867	CB21 Pz 10	SA	Cf	**14,7800**

Cod	Specifiche	Cf	Imb UM	Listino

CHIAVE CIL.CORBIN 5 SPINE DX

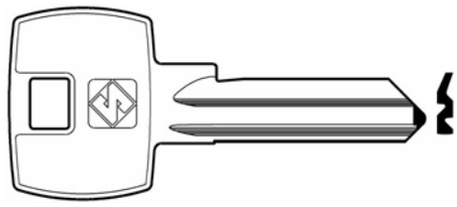

Chiave in ottone nichelato
Marca primaria CORBIN
Marca secondaria TESIO, SKILMANN
5 spine - Profilo destro

29369	CB30	SC	100* Pz	**1,2600**
86868	CB30 Pz 10	SA	Cf	**14,7800**

CHIAVE CIL.CORBIN 5 SPINE SX

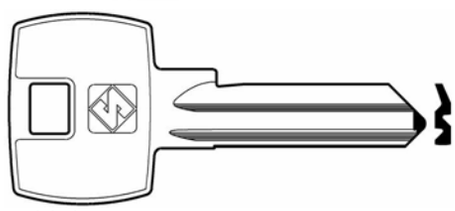

Chiave in ottone nichelato
Marca primaria CORBIN
Marca secondaria TESIO, SKILMANN
5 spine - Profilo sinistro

29370	CB30R	SC	50* Pz	**1,2600**
86869	CB30R Pz 10	SA	Cf	**14,7800**

CHIAVE CIL.CORBIN 5 SPINE DX PICCOLA

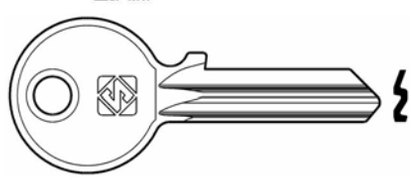

Chiave in ottone nichelato
Marca primaria CORBIN
Marca secondaria ALUNORM, BWS, CRC, DOM, ESCO
EURONORM, FEB, HEGO, KAWE, NEMEF
5 spine - Piccola - Profilo destro

81906	CB85	SC	100* Pz	**0,9180**
86870	CB85 Pz 10	SA	Cf	**11,3600**

CHIAVE CIL.CORNI 5 SPINE DX PICCOLA

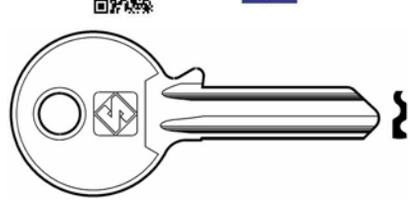

Chiave in ottone nichelato
Marca primaria CORNI
Marca secondaria CORBIN
5 spine - Piccola - Profilo destro

29372	CC1	SC	100* Pz	**0,9180**
86871	CC1 Pz 10	SA	Cf	**11,3600**

Cod	Specifiche	Cf	Imb UM	Listino

CHIAVE CIL.CORNI 5 SPINE DX

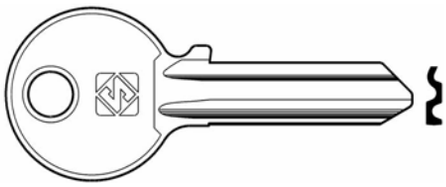

Chiave in ottone nichelato
Marca primaria CORNI
Marca secondaria BETA, CIC, EURONORM
FONTAINE, MUL.T.LOCK
5 spine - Profilo destro

29374	CC2	SC	50* Pz	**1,3000**
86872	CC2 Pz 10	SA	Cf	**15,1800**

CHIAVE CIL.CORNI 5 SPINE SX

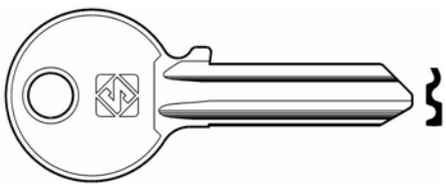

Chiave in ottone nichelato
Marca primaria CORNI
Marca secondaria BETA, CIC, EURONORM
FONTAINE, MUL.T.LOCK
5 spine - Profilo sinistro

29375	CC2R	SC	100* Pz	**1,3000**
86873	CC2R Pz 10	SA	Cf	**15,1800**

CHIAVE CIL.DEXTER 5 SPINE DX

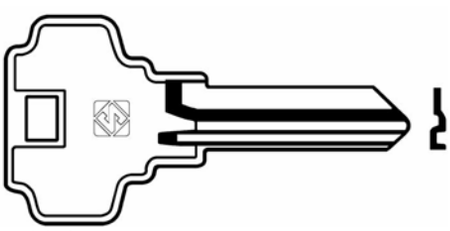

Chiave in ottone nichelato
Marca primaria DEXTER
5 spine - Profilo destro

29378	DX1	SC	100* Pz	**3,1800**
86874	DX1 Pz 10	SA	Cf	**34,0000**

CHIAVE CIL.DEXTER 6 SPINE DX

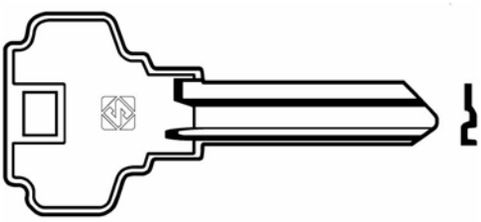

Chiave in acciaio
Marca primaria DEXTER
6 spine - Profilo destro

84257	DX3	SC	50* Pz	**1,9600**
86875	DX3 Pz 10	SA	Cf	**21,8000**

CHIAVE CIL.EVERGOOD 5 SPINE PICCOLA

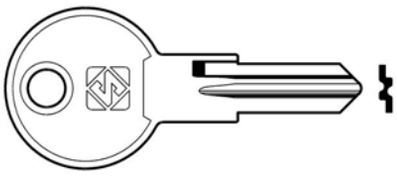

Chiave in ottone nichelato
Marca primaria EVERGOOD
Marca secondaria MERONI, JNF, SISO
5 spine - Piccola

81907	ED2	SC	50* Pz	**2,9800**
86879	ED2 Pz 10	SA	Cf	**32,0000**

CHIAVE CIL.EUREKA 5 SPINE DX

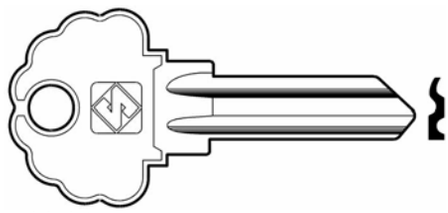

Chiave in ottone nichelato
Marca primaria EUREKA
5 spine - Profilo destro

29379	EK1	SC	100* Pz	**1,2600**
86876	EK1 Pz 10	SA	Cf	**14,7800**

CHIAVE CIL.EUREKA 5 SPINE DX

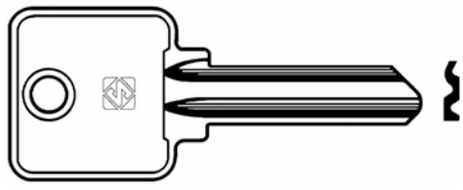

Chiave in ottone nichelato
Marca primaria EUREKA
Marca secondaria ITALBLOCK
5 spine - Profilo destro

86877	EK4 Pz 10	SA	Cf	**14,1800**

CHIAVE CIL.EURO LOCKS 10 SPINE SX PIC

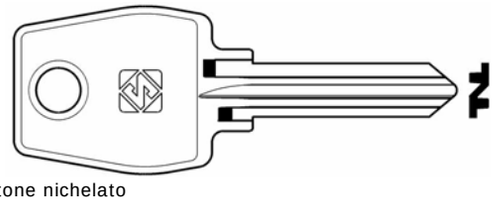

Chiave in ottone nichelato
Marca primaria EURO LOCKS
Marca secondaria FASMA, L&F, SCHULTZ, BASTA, CHICAGO
10 spine - Piccola
Profilo sinistro

84258	EU1R	SC	50* Pz	**2,4600**
87055	EU1R Pz 10	SA	Cf	**26,8000**

Cod	Specifiche	Cf	Imb UM	Listino

CHIAVE CIL.EURO LOCKS 7 SPINE SX PICCOLA

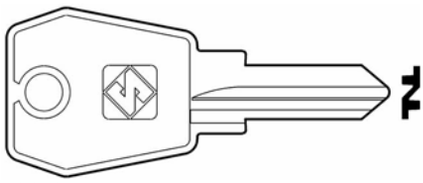

Chiave in ottone nichelato
Marca primaria EURO LOCKS
Marca secondaria L&F, SCHULTZ
7 spine - Piccola - Profilo sinistro

32000	EU5R	SC	100* Pz	**2,3000**
86878	EU5R Pz 10	SA	Cf	**25,2000**

CHIAVE CIL.EURO LOCKS 7 SPINE SX PICCOLA

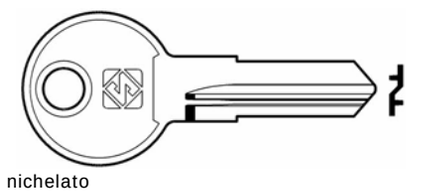

Chiave in ottone nichelato
Marca primaria EURO LOCKS
Marca secondaria L&F, SCHULTZ
5 spine - Piccola - Profilo sinistro

96455	EU10R	SC	100* Pz	**2,1200**

CHIAVE CIL.EURO LOCKS 5 SPINE SX PIC

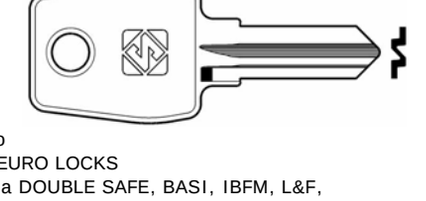

Chiave in acciaio
Marca primaria EURO LOCKS
Marca secondaria DOUBLE SAFE, BASI, IBFM, L&F, VIOMETAL, BASTA, CHICAGO
5 spine - Piccola
Profilo sinistro

84259	EU13R	SC	100* Pz	**1,6200**
87054	EU13R Pz 10	SA	Cf	**18,3800**

CHIAVE CIL.EURO LOCKS 5 SPINE SIMMETRICA

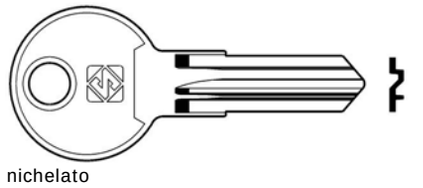

Chiave in ottone nichelato
Marca primaria EURO LOCKS
Marca secondaria DETHLEF, HOBBY, KNAUS, TRABER, BASTA, CHICAGO, L&F
5 spine - Simmetrica

85876	EU15	SC	100* Pz	**1,5200**

Cod	Specifiche	Cf	Imb UM	Listino

CHIAVE CIL.FAB 5 SPINE DX PICCOLA

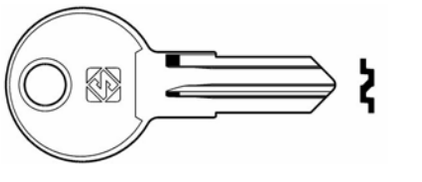

Chiave in acciaio
Marca primaria FAB
5 spine - Piccola
Profilo destro

84260	FB36	SC	100* Pz	**1,6200**
87056	FB36 Pz 10	SA	Cf	**18,3800**

CHIAVE CIL.FASEM 4 SPINE SIMMETRICA

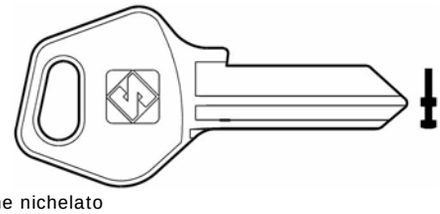

Chiave in ottone nichelato
Marca primaria FASEM
Marca secondaria IULIA,MAS,FED,ILS,FPB,BERETTA
4 spine - Simmetrica

32003	FM1	SC	100* Pz	**1,2600**
88180	FM1 Pz 10	SA	Cf	**14,7800**

CHIAVE CIL.FASEM 4 SPINE SIMMETRICA

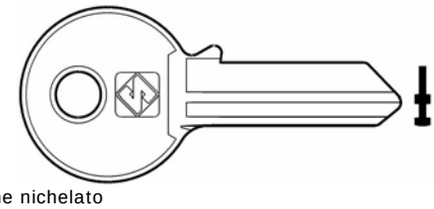

Chiave in ottone nichelato
Marca primaria FASEM
Marca secondaria IULIA,MAS,FED,ILS,FPB,BERETTA
4 spine - Simmetrica

29382	FM2	SC	100* Pz	**1,3400**
86880	FM2 Pz 10	SA	Cf	**15,5800**

CHIAVE CIL.FASEM 5 SPINE SIMMETRICA

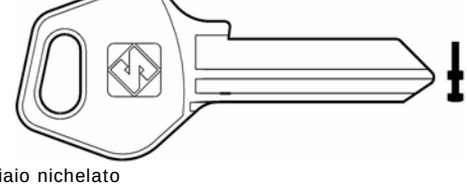

Chiave in acciaio nichelato
Marca primaria FASEM
Marca secondaria IULIA,MAS,FED,ILS,FPB,BERETTA
5 spine - Simmetrica

32004	FM6	SC	100* Pz	**0,9820**
86881	FM6 Pz 10	SA	Cf	**12,0000**

Cod	Specifiche	Cf	Imb UM	Listino

CHIAVE CIL.FASEM 6 SPINE SIMMETRICA

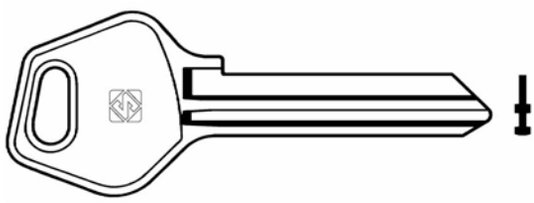

Chiave in ottone nichelato
Marca primaria FASEM
Marca secondaria IULIA,MAS,FED,ILS,FPB,BERETTA
6 spine - Simmetrica

56548	FM7	SC	50* Pz	**3,1800**
86882	FM7 Pz 10	SA	Cf	**34,0000**

CHIAVE CIL.FASEM 5 SPINE SIMMETRICA

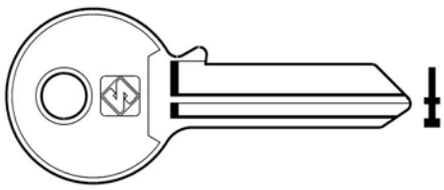

Chiave in ottone nichelato
Marca primaria FASEM
Marca secondaria BERETTA, BV, FPB, JUWEL
5 spine - Simmetrica

29383	FM090	SC	100* Pz	**1,1800**
86883	FM090 Pz 10	SA	Cf	**13,9800**

CHIAVE CIL.FEB 4 SPINE DX

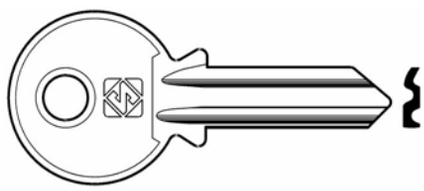

Chiave in ottone nichelato
Marca primaria FEB
Marca secondaria ALPHA, MORI E., P.C., JVAL
4 spine - Profilo destro

29384	FEB1	SC	50* Pz	**1,4200**
86884	FEB1 Pz 10	SA	Cf	**16,3800**

CHIAVE CIL.FEB 4 SPINE SX

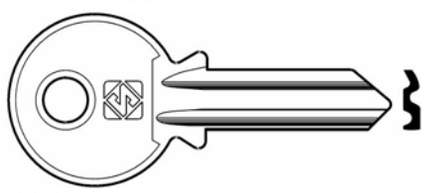

Chiave in ottone nichelato
Marca primaria FEB
Marca secondaria ALPHA, MORI E., P.C., JVAL,
VIRO, CORBIN
4 spine - Profilo sinistro

29385	FEB1R	SC	50* Pz	**1,4200**
86885	FEB1R Pz 10	SA	Cf	**16,3800**

Cod	Specifiche	Cf	Imb UM	Listino

CHIAVE CIL.FEB 5 SPINE DX

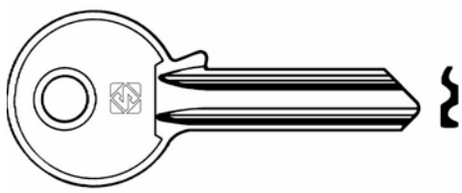

Chiave in ottone nichelato
Marca primaria FEB
Marca secondaria ALPHA, MORI E., P.C., JVAL,
VIRO, CORBIN
5 spine - Profilo destro

29386	FEB2	SC	100* Pz	**1,3000**
86886	FEB2 Pz 10	SA	Cf	**15,1800**

CHIAVE CIL.FEB 5 SPINE SX

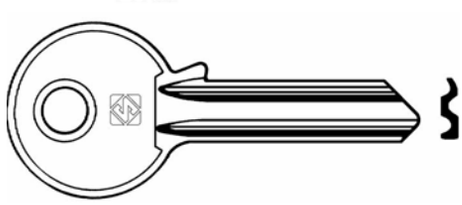

Chiave in ottone nichelato
Marca primaria FEB
Marca secondaria ALPHA, MORI E., P.C., JVAL,
VIRO, CORBIN
5 spine - Profilo sinistro

29387	FEB2R	SC	50* Pz	**1,3000**
86887	FEB2R Pz 10	SA	Cf	**15,1800**

CHIAVE CIL.FF 5 SPINE DX

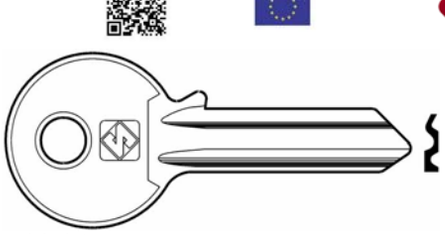

Chiave in ottone nichelato
Marca primaria F.F.
Marca secondaria GUARDIAN
5 spine - Profilo destro

32001	FF1	SC	50* Pz	**1,3000**
86888	FF1 Pz 10	SA	Cf	**15,1800**

CHIAVE CIL.FIAM 5 SPINE DX PICCOLA

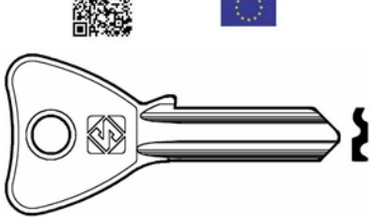

Chiave in ottone nichelato
Marca primaria FIAM
Marca secondaria KESO
5 spine - Piccola - Profilo destro

29388	FI064	SC	100* Pz	**1,3000**
86889	FI064 Pz 10	SA	Cf	**15,1800**

CHIAVE CIL.FIAM 4 SPINE DX

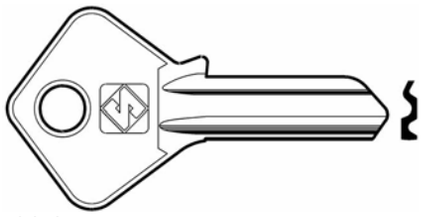

Chiave in ottone nichelato
Marca primaria FIAM
Marca secondaria KESO
4 spine - Profilo destro

Cod	Specifiche		Cf	Imb UM	Listino
29390	FI232		SC	100* Pz	**1,3000**
86890	FI232	Pz 10	SA	Cf	**15,1800**

CHIAVE CIL.FIAM 4 SPINE SX

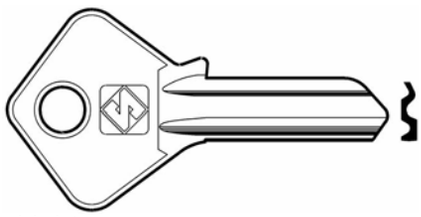

Chiave in ottone nichelato
Marca primaria FIAM
Marca secondaria MORI E.
4 spine - Profilo sinistro

Cod	Specifiche		Cf	Imb UM	Listino
32002	FI233		SC	100* Pz	**1,3000**
86891	FI233	Pz 10	SA	Cf	**15,1800**

CHIAVE CIL.FIAM 5 SPINE DX

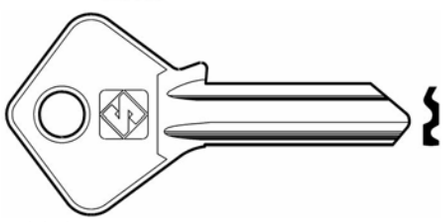

Chiave in ottone nichelato
Marca primaria FIAM
Marca secondaria KESO
5 spine - Profilo destro

Cod	Specifiche		Cf	Imb UM	Listino
40614	FI234		SC	100* Pz	**1,3000**
86892	FI234	Pz 10	SA	Cf	**15,1800**

CHIAVE CIL.FIAM 5 SPINE SX

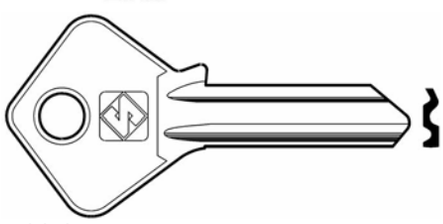

Chiave in ottone nichelato
Marca primaria FIAM
Marca secondaria KESO
5 spine - Profilo sinistro

Cod	Specifiche		Cf	Imb UM	Listino
40615	FI235		SC	100* Pz	**1,3000**

CHIAVE CIL.FIAM 5 SPINE SX

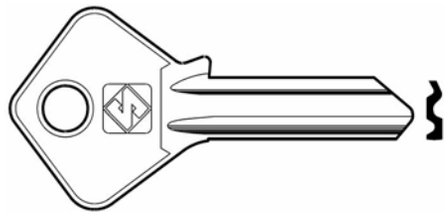

Chiave in ottone nichelato
Marca primaria FIAM
Marca secondaria KESO
5 spine - Profilo sinistro

Cod	Specifiche		Cf	Imb UM	Listino
86893	FI235	Pz 10	SA	Cf	**15,1800**

CHIAVE CIL.GIOBERT 5 SPINE DX PICCOLA

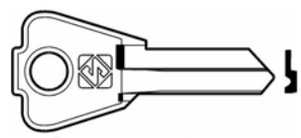

Chiave in ottone nichelato - Per quadri elettrici
Marca primaria GIOBERT
Marca secondaria OLIVETTI
5 spine - Piccola - Profilo destro

Cod	Specifiche		Cf	Imb UM	Listino
29391	GT1		SC	100* Pz	**1,3000**
86894	GT1	Pz 10	SA	Cf	**15,1800**

CHIAVE CIL.GIOBERT 5 SPINE SX PICCOLA

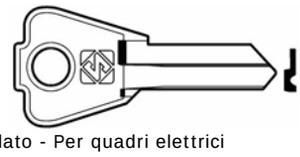

Chiave in ottone nichelato - Per quadri elettrici
Marca primaria GIOBERT
Marca secondaria OLIVETTI
5 spine - Piccola - Profilo sinistro

Cod	Specifiche		Cf	Imb UM	Listino
29392	GT1R			50 Pz	**1,0600**

CHIAVE CIL.GIUSSANI 4 SPINE SX PICCOLA

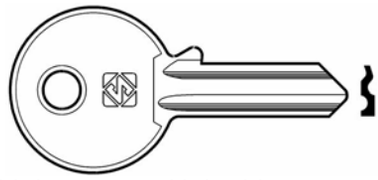

Chiave in ottone nichelato - Per quadri elettrici
Marca primaria GIUSSANI
Marca secondaria BANKA, BRETER, ELVOX, FBC
LUME, MLP, OAL, PASTORE, SIMECA, TITAN
4 spine - Piccola - Profilo sinistro

Cod	Specifiche		Cf	Imb UM	Listino
32005	GS2R		SC	100* Pz	**1,3000**
86895	GS2R	Pz 10	SA	Cf	**15,1800**

Cod	Specifiche	Cf	Imb UM	Listino

CHIAVE CIL.GIUSSANI 5 SPINE DX PICCOLA

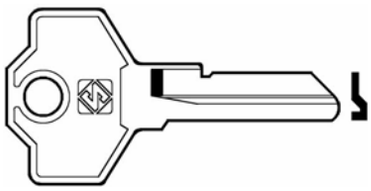

Chiave in ottone nichelato - Per quadri elettrici
Marca primaria GIUSSANI
Marca secondaria BANKA, BRETER, ELVOX, FBC
LUME, MLP, OAL, PASTORE, SIMECA, TITAN
5 spine - Piccola - Profilo destro

29395	GS1	SC	100* Pz	**1,3000**
86896	GS1 Pz 10	SA	Cf	**15,1800**

CHIAVE CIL.GIUSSANI 5 SPINE SX PICCOLA

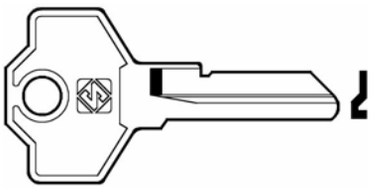

Chiave in ottone nichelato - Per quadri elettrici
Marca primaria GIUSSANI
Marca secondaria BANKA, BRETER, ELVOX, FBC
LUME, MLP, OAL, PASTORE, SIMECA, TITAN
5 spine - Piccola - Profilo sinistro

29396	GS1R	SC	50* Pz	**1,3000**
86897	GS1R Pz 10	SA	Cf	**15,1800**

CHIAVE CIL.GIUSSANI 5 SPINE DX

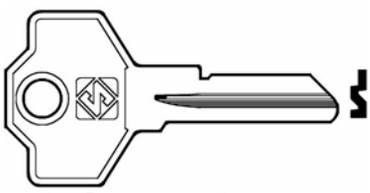

Chiave in ottone nichelato - Per quadri elettrici
Marca primaria GIUSSANI
Marca secondaria BRETER, CAB, ELSA, ELVOX, FBC
LUME, METALCASTELLI, MLP, OAL, PLG, SIMECA, TITAN
5 spine - Profilo destro

29398	SM1	SC	100* Pz	**0,8080**
88164	SM1 Pz 10	SA	Cf	**10,2600**

CHIAVE CIL.GIUSSANI 5 SPINE SX PICCOLA

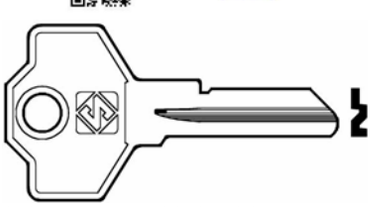

Chiave in ottone nichelato - Per quadri elettrici
Marca primaria GIUSSANI
Marca secondaria BANKA, BRETER, ELVOX, FBC
LUME, MLP, OAL, PASTORE, SIMECA, TITAN
5 spine - Piccola - Profilo sinistro

29399	SM1R	SC	100* Pz	**1,3000**

Cod	Specifiche	Cf	Imb UM	Listino

CHIAVE CIL.GIUSSANI 5 SPINE SX PICCOLA

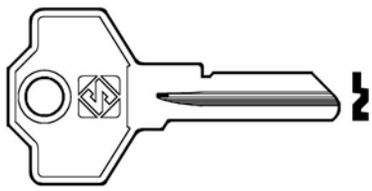

Chiave in ottone nichelato - Per quadri elettrici
Marca primaria GIUSSANI
Marca secondaria BANKA, BRETER, ELVOX, FBC
LUME, MLP, OAL, PASTORE, SIMECA, TITAN
5 spine - Piccola - Profilo sinistro

86898	SM1R Pz 10	SA	Cf	**15,1800**

CHIAVE CIL.GIUSSANI 5 SPINE DX PICCOLA

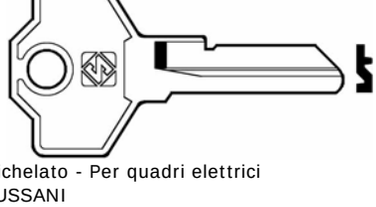

Chiave in ottone nichelato - Per quadri elettrici
Marca primaria GIUSSANI
Marca secondaria BANKA, BRETER, ELVOX, FBC
LUME, MLP, OAL, PASTORE, SIMECA, TITAN
5 spine - Piccola - Profilo destro

32006	GS4	SC	100* Pz	**1,3000**
86899	GS4 Pz 10	SA	Cf	**15,1800**

CHIAVE CIL.GIUSSANI 4 SPINE DX PICCOLA

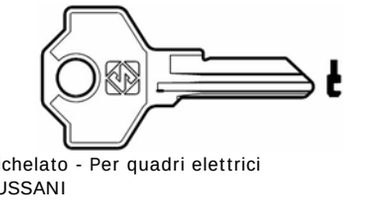

Chiave in ottone nichelato - Per quadri elettrici
Marca primaria GIUSSANI
Marca secondaria BANKA, BRETER, ELVOX, FBC
LUME, MLP, OAL, PASTORE, SIMECA, TITAN
4 spine - Piccola - Profilo destro

29397	GS13	SC	100* Pz	**1,3000**
86900	GS13 Pz 10	SA	Cf	**15,1800**

CHIAVE CIL.HOPPE 5 SPINE DX

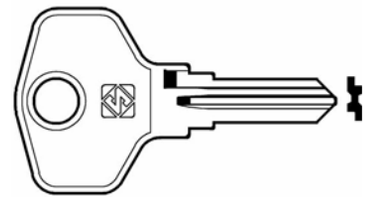

Chiave in acciaio nichelato
Marca primaria HOPPE
Marca secondaria BURG, KIND, MAUSER, TOKOZ
5 spine - Profilo destro

84057	HPP1	SC	100* Pz	**1,6200**
87057	HPP1 Pz 10	SA	Cf	**18,3800**

Cod	Specifiche	Cf	Imb UM	Listino

CHIAVE CIL.HOPPE 5 SPINE SX

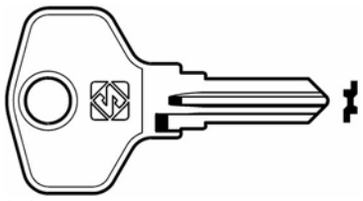

Chiave in acciaio nichelato
Marca primaria HOPPE
Marca secondaria BURG, KIND, MAUSER, TOKOZ
5 spine - Profilo sinistro

84058	HPP1R	SC	100* Pz	**1,6200**
87058	HPP1R Pz 10	SA	Cf	**18,3800**

CHIAVE CIL.HOPPE 5 SPINE SX

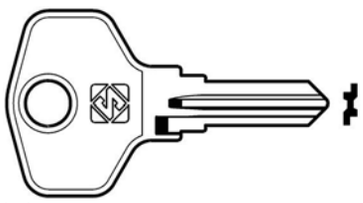

Chiave in ottone nichelato
Marca primaria HOPPE
Marca secondaria BURG, KIND, MAUSER, TOKOZ
5 spine - Profilo sinistro

84059	HPP1R	SC	100* Pz	**2,4600**
00577	HPP1R Pz 10	SA	Cf	**26,8000**

CHIAVE CIL.ISEO 5 SPINE DX

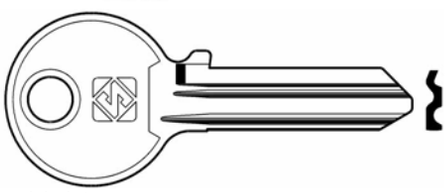

Chiave in ottone nichelato
Marca primaria ISEO
Marca secondaria CAM, IFAM, STAR, VACHETTE
5 spine - Profilo destro

29401	IE2	SC	100* Pz	**1,3000**
86901	IE2 Pz 10	SA	Cf	**15,1800**

CHIAVE CIL.ISEO 5 SPINE SX

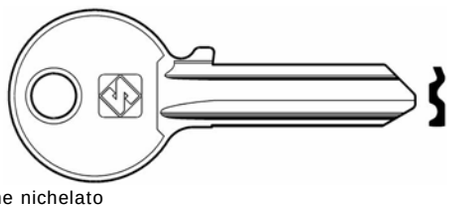

Chiave in ottone nichelato
Marca primaria ISEO
Marca secondaria CAM, IFAM, STAR, VACHETTE
5 spine - Profilo sinistro

29402	IE2R	SC	100* Pz	**1,3000**
86902	IE2R Pz 10	SA	Cf	**15,1800**

Cod	Specifiche	Cf	Imb UM	Listino

CHIAVE CIL.ISEO 5 SPINE DX PICCOLA

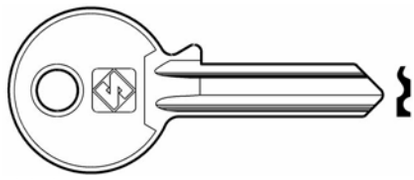

Chiave in ottone nichelato
Marca primaria ISEO
Marca secondaria CAM, IFAM, STAR, VACHETTE
5 spine - Piccola - Profilo destro

29403	IE3	SC	100* Pz	**0,7960**
86903	IE3 Pz 10	SA	Cf	**10,1400**

CHIAVE CIL.ISEO 4 SPINE SX PICCOLA

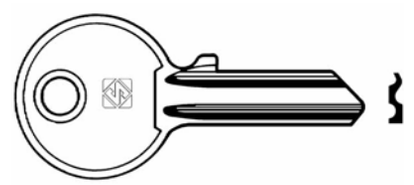

Chiave in ottone nichelato
Marca primaria ISEO
Marca secondaria CAM, IFAM, STAR, VACHETTE
4 spine - Piccola - Profilo sinistro

29406	IE4R	50	Pz	**1,0600**

CHIAVE CIL.ISEO 5 SPINE DX

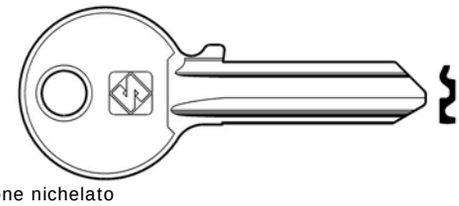

Chiave in ottone nichelato
Marca primaria ISEO
Marca secondaria CAM, IFAM, STAR, VACHETTE
5 spine - Profilo destro

29407	IE6	SC	100* Pz	**0,8860**
88165	IE6 Pz 10	SA	Cf	**11,0400**

CHIAVE CIL.ISEO 4 SPINE DX

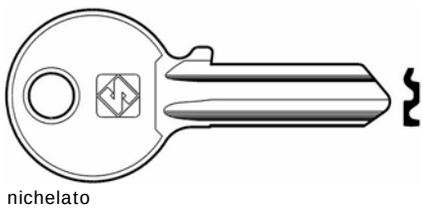

Chiave in ottone nichelato
Marca primaria ISEO
Marca secondaria CAM, IFAM, STAR, VACHETTE
4 spine - Profilo destro

29409	IE7	SC	100* Pz	**1,3000**
86904	IE7 Pz 10	SA	Cf	**15,1800**

CHIAVE CIL.ISEO 4 SPINE SX

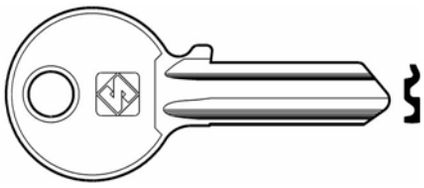

Chiave in acciaio
Marca primaria ISEO
Marca secondaria CAM, IFAM, STAR, VACHETTE
4 spine - Profilo sinistro

Cod	Specifiche	Cf	Imb UM	Listino
29410	IE7R	100	Pz	**0,8000**

CHIAVE CIL.ISEO 5 SPINE SIMMETRICA

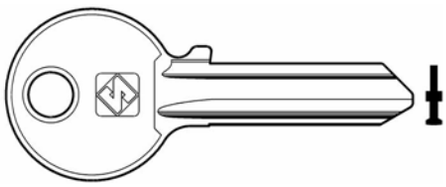

Chiave in ottone nichelato
Marca primaria ISEO
Marca secondaria CAM, IFAM, STAR, VACHETTE
5 spine - Simmetrica

Cod	Specifiche	Cf	Imb UM	Listino
32007	IE9	SC	100* Pz	**1,3000**
86905	IE9 Pz 10	SA	Cf	**15,1800**

CHIAVE CIL.ISEO 5 SPINE SX

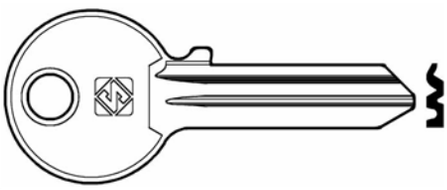

Chiave in acciaio
Marca primaria ISEO
Marca secondaria CAM, IFAM, STAR, VACHETTE
5 spine - Profilo sinistro

Cod	Specifiche	Cf	Imb UM	Listino
96459	IE27R	SC	100* Pz	**0,9660**
86906	IE27R Pz 10	SA	Cf	**11,8400**

CHIAVE CIL.ISEO 5 SPINE DX

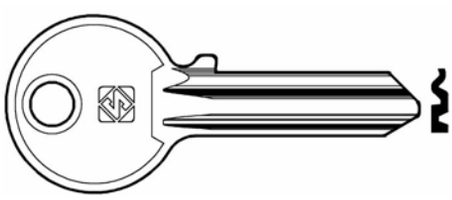

Chiave in ottone nichelato
Marca primaria ISEO
Marca secondaria CAM, CITY, GERA, IFAM, STAR, UCEM, VACHETTE
5 spine - Profilo destro

Cod	Specifiche	Cf	Imb UM	Listino
81908	IE31	SC	100* Pz	**1,0000**
86907	IE31 Pz 10	SA	Cf	**12,1800**

CHIAVE CIL.ISEO 4 SPINE DX

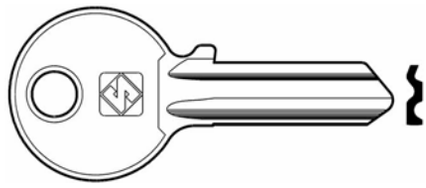

Chiave in ottone nichelato
Marca primaria ISEO
Marca secondaria CAM, IFAM, STAR, VACHETTE
4 spine - Profilo destro

Cod	Specifiche	Cf	Imb UM	Listino
29411	IE224	SC	100* Pz	**1,3000**
86908	IE224 Pz 10	SA	Cf	**15,1800**

CHIAVE CIL.ISEO 4 SPINE SX



Chiave in ottone nichelato
Marca primaria ISEO
Marca secondaria CAM, IFAM, STAR, VACHETTE
4 spine - Profilo sinistro

Cod	Specifiche	Cf	Imb UM	Listino
29412	IE225	SC	100* Pz	**1,3000**
86909	IE225 Pz 10	SA	Cf	**15,1800**

CHIAVE CIL.LOWE&FLETCHER 5 SPINE DX PIC

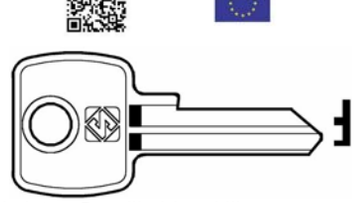

Chiave in ottone nichelato - Per cilindri mobilio
Marca primaria LOWE&FLETCHER
Marca secondaria ATAL, DAD,DOUBLE SAFE
EURO LOCKS, MIBRA, TELFORD, UTZ, ULTRA
5 spine - Piccola - Profilo destro

Cod	Specifiche	Cf	Imb UM	Listino
32009	LF4	SC	100* Pz	**2,3000**
86911	LF4 Pz 10	SA	Cf	**25,2000**

CHIAVE CIL.LOWE&FLETCHER 5 SPINE SX PIC



Chiave in ottone nichelato - Per cilindri mobilio
Marca primaria LOWE&FLETCHER
Marca secondaria ATAL, DAD, DOUBLE SAFE
EURO LOCKS, MIBRA, TELFORD, UTZ, ULTRA
5 spine - Piccola - Profilo sinistro

Cod	Specifiche	Cf	Imb UM	Listino
81909	LF6R	SC	50* Pz	**2,3000**
86912	LF6R Pz 10	SA	Cf	**25,2000**

CHIAVE CIL.LOWE&FLETCHER 7 SPINE DX PIC

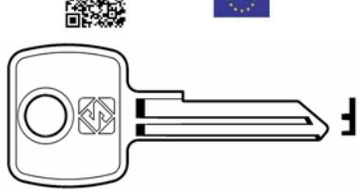

Chiave in ottone nichelato
Marca primaria EURO LOCKS
Marca secondaria DOUBLE SAFE, BASI, IBFM, L&F, VIOMETAL, BASTA, CHICAGO
7 spine - Piccola - Profilo destro

Cod					Listino
84262	LF11	SC	100*	Pz	**2,4600**
86913	LF11 Pz 10	SA		Cf	**26,8000**

CHIAVE CIL.LOWE&FLETCHER 5 SPINE SX PIC

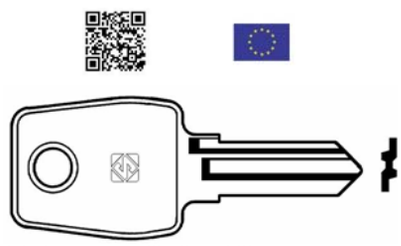

Chiave in ottone nichelato - Per cilindri mobilio
Marca primaria LOWE&FLETCHER
Marca secondaria ATAL, DAD,DOUBLE SAFE EURO LOCKS, MIBRA, TELFORD, UTZ, ULTRA
5 spine - Piccola - Profilo sinistro

Cod					Listino
32008	LF23R	SC	100*	Pz	**2,3000**
86914	LF23R Pz 10	SA		Cf	**25,2000**

CHIAVE CIL.LOWE&FLETCHER 5 SPINE SX PIC

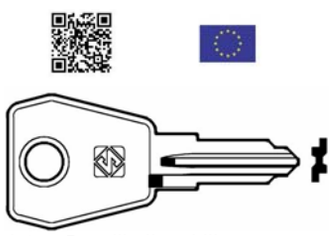

Chiave in ottone nichelato - Per cilindri mobilio
Marca primaria LOWE&FLETCHER
Marca secondaria BASI, DAD, EURO LOCKS
5 spine - Piccola - Profilo sinistro

Cod					Listino
40231	LF30R	SC	100*	Pz	**2,3000**
86915	LF30R Pz 10	SA		Cf	**25,2000**

CHIAVE CIL.LOWE&FLETCHER 6 SPINE SX PIC

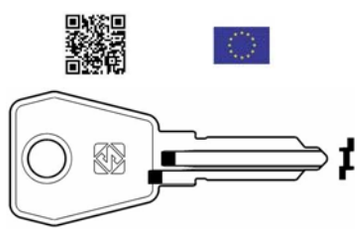

Chiave acciaio - Per cilindri mobilio
Marca primaria LOWE&FLETCHER
Marca secondaria CHICAGO, EURO LOCKS
6 spine - Piccola - Profilo sinistro

Cod					Listino
53246	LF58R	SC	100*	Pz	**1,5400**
86916	LF58R Pz 10	SA		Cf	**17,5800**

CHIAVE CIL.LOWE&FLETCHER 6 SPINE SX PIC

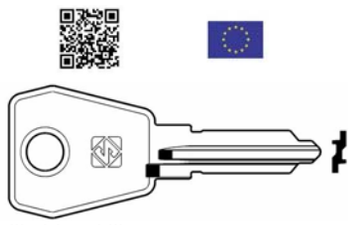

Chiave acciaio - Per cilindri mobilio
Marca primaria LOWE&FLETCHER
Marca secondaria CHICAGO, EURO LOCKS
6 spine - Piccola - Profilo sinistro

Cod					Listino
53247	LF59R	SC	100*	Pz	**1,5400**
86917	LF59R Pz 10	SA		Cf	**17,5800**

CHIAVE CIL.LOWE&FLETCHER

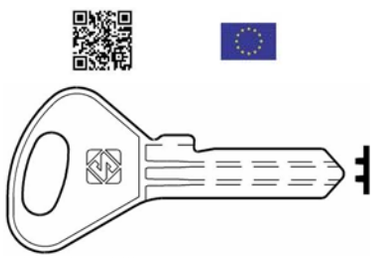

Chiave acciaio - Per cilindri mobilio
Marca primaria LOWE&FLETCHER
Marca secondaria CHICAGO, EURO LOCKS

Cod					Listino
53248	LF60	SC	100*	Pz	**0,4920**
86918	LF60 Pz 10	SA		Cf	**7,1000**

CHIAVE CIL.MERONI 4 SPINE DX PICCOLA

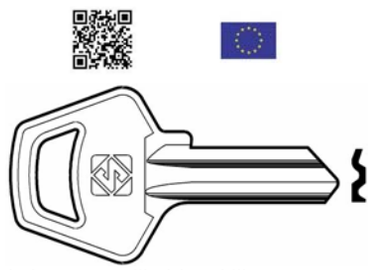

Chiave in ottone nichelato - Per cilindri mobilio
Marca primaria MERONI
Marca secondaria BIB, LAMA, NOVATECNICA, CAROLI
4 spine - Piccola - Profilo destro

Cod					Listino
29413	MER1	SC	100*	Pz	**0,7520**
88166	MER1 Pz 10	SA		Cf	**9,7000**

CHIAVE CIL.MERONI 4 SPINE DX PICCOLA

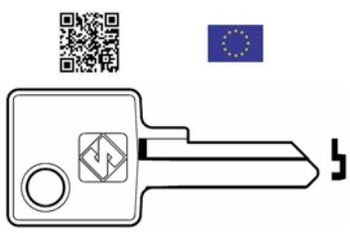

Chiave in ottone nichelato - Per cilindri mobilio
Marca primaria MERONI
Marca secondaria CAROLI, MINGTAY, WINFOR, EVERGOOD
4 spine - Piccola - Profilo destro

Cod					Listino
29414	MER2	SC	100*	Pz	**0,7520**
88167	MER2 Pz 10	SA		Cf	**9,7000**

Cod	Specifiche	Cf	Imb UM	Listino

CHIAVE CIL.MERONI DX

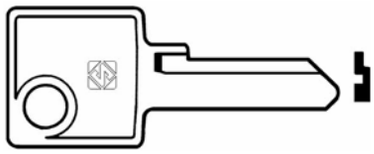

Chiave in ottone nichelato - Per premi/ari
Marca primaria MERONI
Marca secondaria CAROLI, MING-TAY, WINFOR
Profilo destro

29419	MER23	SC	50* Pz	**1,3400**
86919	MER23 Pz 10	SA	Cf	**15,5800**

CHIAVE CIL.MERONI 4 SPINE DX PICCOLA

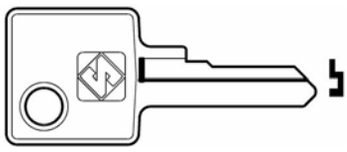

Chiave in ottone nichelato - Per cilindri mobilio
Marca primaria MERONI
Marca secondaria CAROLI, MING-TAY, WINFOR
4 spine - Piccola - Profilo destro

29420	MER24	SC	100* Pz	**1,3000**
86920	MER24 Pz 10	SA	Cf	**15,1800**

CHIAVE CIL.MERONI 3 SPINE SX PICCOLA

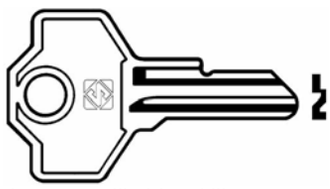

Chiave in ottone nichelato - Per cilindri mobilio
Marca primaria MERONI
Marca secondaria CAROLI, MING-TAY, WINFOR
3 spine - Piccola - Profilo sinistro

40616	MER7R	SC	50* Pz	**1,3400**
86921	MER7R Pz 10	SA	Cf	**15,5800**

CHIAVE CIL.MERONI 5 SPINE DX PICCOLA

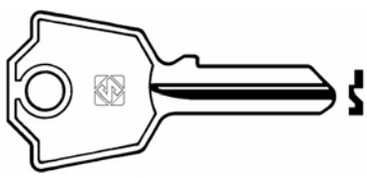

Chiave in ottone nichelato - Per cilindri mobilio
Marca primaria MERONI
Marca secondaria BIB, LAMA, NOVATECNICA
5 spine - Piccola - Profilo destro

29415	MER4	SC	50* Pz	**1,1800**
86922	MER4 Pz 10	SA	Cf	**13,9800**

CHIAVE CIL.MERONI 5 SPINE SX PICCOLA

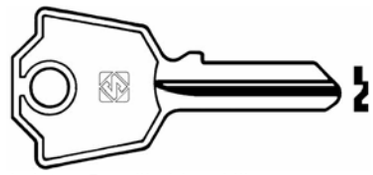

Chiave in ottone nichelato - Per cilindri mobilio
Marca primaria MERONI
Marca secondaria BIB, LAMA, NOVATECNICA
5 spine - Piccola - Profilo sinistro

29416	MER4R	SC	100* Pz	**1,3400**
86923	MER4R Pz 10	SA	Cf	**15,5800**

CHIAVE CIL.MERONI 4 SPINE DX PICCOLA

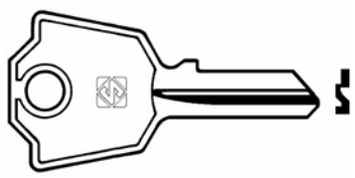

Chiave in ottone nichelato
Marca primaria MERONI
Marca secondaria CAROLI, MING-TAY, WINFOR
4 spine - Piccola - Profilo destro

29417	MER5	SC	50* Pz	**1,3400**
86924	MER5 Pz 10	SA	Cf	**15,5800**

CHIAVE CIL.MERONI 5 SPINE DX

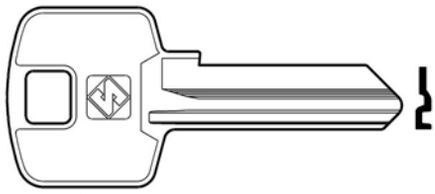

Chiave in ottone nichelato
Marca primaria MERONI
Marca secondaria EBA, IJ, JTF, EVERGOOD
5 spine - Profilo destro

62175	MER8	SC	100* Pz	**0,8260**
86925	MER8 Pz 10	SA	Cf	**10,4400**

CHIAVE CIL.MERONI 5 SPINE SX

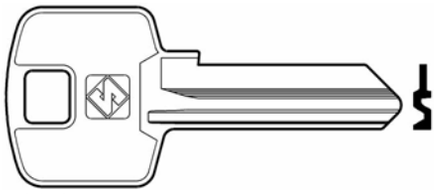

Chiave in ottone nichelato
Marca primaria MERONI
Marca secondaria EEBA, IJ, JTF
5 spine - Profilo sinistro

32010	MER13R	SC	100* Pz	**1,3000**
86926	MER13R Pz 10	SA	Cf	**15,1800**

Cod	Specifiche	Cf	Imb UM	Listino

CHIAVE CIL.MERONI 4 SPINE SX PICCOLA

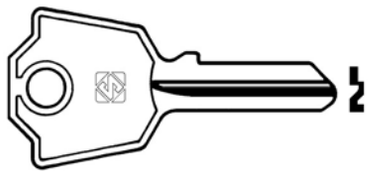

Chiave in ottone nichelato - Per cilindri mobilio
Marca primaria MERONI
Marca secondaria CAS-CISMA, EVERGOOD
4 spine - Profilo sinistro

00268	MER34R	SC	50* Pz	**1,3000**
00575	MER34R Pz 10	SA	Cf	**15,1800**

CHIAVE CIL.MICHEL-SEAT DX

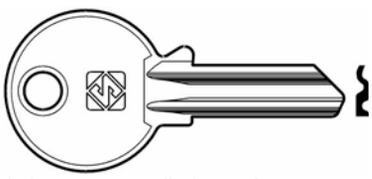

Chiave in ottone nichelato - Per casellari postale
Marca primaria MICHEL-SEAT
Marca secondaria OMR, POTENT
Profilo destro

29421	MH1	SC	50* Pz	**1,3000**
86927	MH1 Pz 10	SA	Cf	**15,1800**

CHIAVE CIL.OMR DX

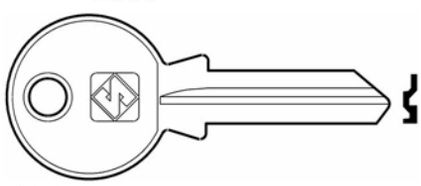

Chiave in ottone nichelato
Marca primaria OMR
Marca secondaria MICHEL-SEAT, POTENT, PREFER
Profilo destro

29423	MH2	SC	100* Pz	**1,3000**
86928	MH2 Pz 10	SA	Cf	**15,1800**

CHIAVE CIL.OMR SX

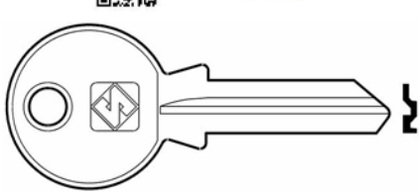

Chiave in ottone nichelato
Marca primaria OMR
Marca secondaria MICHEL-SEAT, POTENT, PREFER
Profilo sinistro

29424	MH2R	SC	100* Pz	**1,3000**
86929	MH2R Pz 10	SA	Cf	**15,1800**

CHIAVE CIL.OMR DX

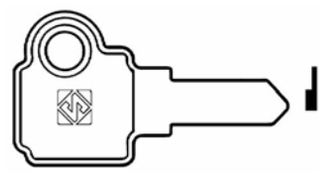

Chiave in ottone nichelato - Per casellari postali
Marca primaria OMR
Marca secondaria MICHEL-SEAT, POTENT, PREFER
Profilo destro

29430	SEA5	SC	100* Pz	**1,3000**
86930	SEA5 Pz 10	SA	Cf	**15,1800**

CHIAVE CIL.OMR 4 SPINE DX PIC.

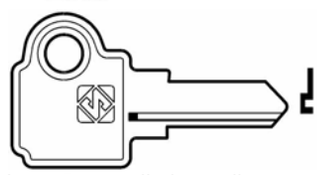

Chiave in ottone nichelato - Per casellari postali
Marca primaria OMR
Marca secondaria MICHEL-SEAT, POTENT, PREFER
4 spine - Piccola - Profilo destro

29431	SEA7	SC	100* Pz	**1,3000**
86931	SEA7 Pz 10	SA	Cf	**15,1800**

CHIAVE CIL.POTENT DX

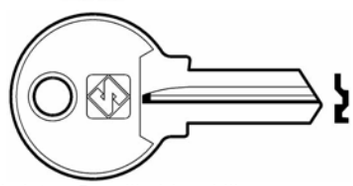

Chiave in ottone nichelato - Per cilindri mobilio
Marca primaria POTENT
Marca secondaria MICHEL-SEAT, AM, NONFANGO, OMR
Profilo destro

29425	MH4R	SC	100* Pz	**1,3000**
86932	MH4R Pz 10	SA	Cf	**15,1800**

CHIAVE CIL.POTENT DX

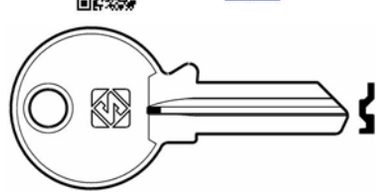

Chiave in ottone nichelato - Per cilindri mobilio
Marca primaria POTENT
Marca secondaria MICHEL-SEAT, AM, NONFANGO, OMR
Profilo destro

29426	PT1	SC	100* Pz	**1,3400**
86933	PT1 Pz 10	SA	Cf	**15,5800**

CHIAVE CIL.POTENT SX

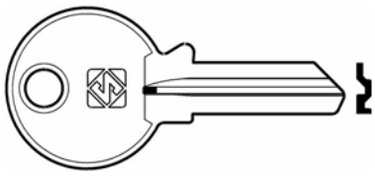

Chiave in ottone nichelato - Per cilindri mobilio
Marca primaria POTENT
Marca secondaria MICHEL-SEAT, AM, NONFANGO, OMR
Profilo sinistro

Cod	Specifiche	Cf	Imb UM	Listino
29427	PT1R	SC	100* Pz	**1,3000**
86934	PT1R Pz 10	SA	Cf	**15,1800**

CHIAVE CIL.MONTI-MG 5 SPINE DX

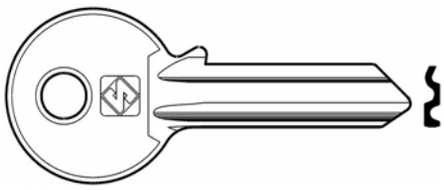

Chiave in ottone nichelato
Marca primaria MONTI-MG
5 spine - Profilo destro

Cod	Specifiche	Cf	Imb UM	Listino
29432	MG1	SC	100* Pz	**1,3000**
86935	MG1 Pz 10	SA	Cf	**15,1800**

CHIAVE CIL.MONTI-MG 5 SPINE SX

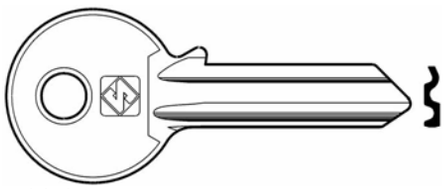

Chiave in ottone nichelato
Marca primaria MONTI-MG
5 spine - Profilo sinistro

Cod	Specifiche	Cf	Imb UM	Listino
29433	MG1R	SC	100* Pz	**1,3000**
86936	MG1R Pz 10	SA	Cf	**15,1800**

CHIAVE CIL.MONTI-MG 4 SPINE DX

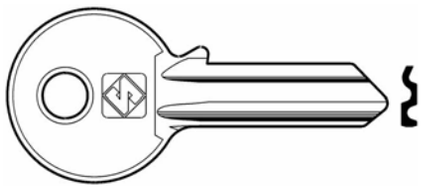

Chiave in ottone nichelato
Marca primaria MONTI-MG
4 spine - Profilo destro

Cod	Specifiche	Cf	Imb UM	Listino
29434	MG2	SC	100* Pz	**1,3000**
86937	MG2 Pz 10	SA	Cf	**15,1800**

CHIAVE CIL.MONTI-MG 4 SPINE SX

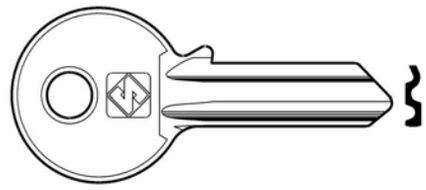

Chiave in ottone nichelato
Marca primaria MONTI-MG
4 spine - Profilo sinistro

Cod	Specifiche	Cf	Imb UM	Listino
29435	MG2R	SC	100* Pz	**1,3000**
86938	MG2R Pz 10	SA	Cf	**15,1800**

CHIAVE CIL.MONTI-MG 3 SPINE DX

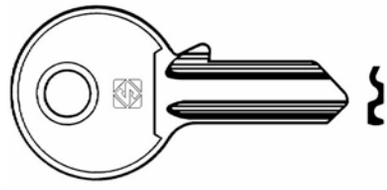

Chiave in ottone nichelato
Marca primaria MONTI-MG
3 spine - Profilo destro

Cod	Specifiche	Cf	Imb UM	Listino
29436	MG3	SC	50* Pz	**1,3000**
86939	MG3 Pz 10	SA	Cf	**15,1800**

CHIAVE CIL.MONTI-MG 5 SPINE DX

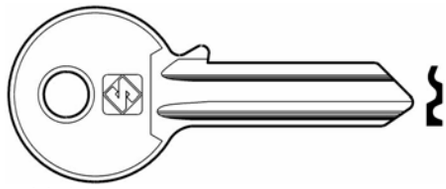

Chiave in ottone nichelato
Marca primaria MONTI-MG
5 spine - Profilo destro

Cod	Specifiche	Cf	Imb UM	Listino
37445	MN2	SC	100* Pz	**1,4000**
86940	MN2 Pz 10	SA	Cf	**16,1800**

CHIAVE CIL.MONTI-MG 5 SPINE SX

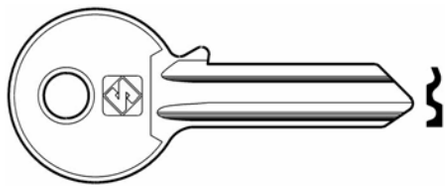

Chiave in ottone nichelato
Marca primaria MONTI-MG
5 spine - Profilo sinistro

Cod	Specifiche	Cf	Imb UM	Listino
37446	MN2R	SC	50* Pz	**1,3000**
86941	MN2R Pz 10	SA	Cf	**15,1800**

CHIAVE CIL.MONTI-MG 4 SPINE DX

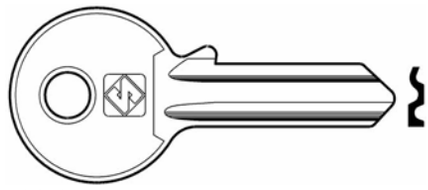

Chiave in ottone nichelato
Marca primaria MONTI-MG
4 spine - Profilo destro

Cod	Specifiche	Cf	Imb UM	Listino
37447	MN3	SC	100* Pz	**1,3000**
86942	MN3 Pz 10	SA	Cf	**15,1800**

CHIAVE CIL.MONTI-MG 4 SPINE SX

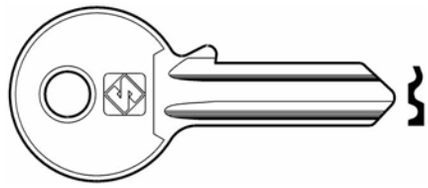

Chiave in ottone nichelato
Marca primaria MONTI-MG
4 spine - Profilo sinistro

Cod	Specifiche	Cf	Imb UM	Listino
37448	MN3R	SC	100* Pz	**1,3000**
86943	MN3R Pz 10	SA	Cf	**15,1800**

CHIAVE CIL.MONTI-MG 5 SPINE DX PIC

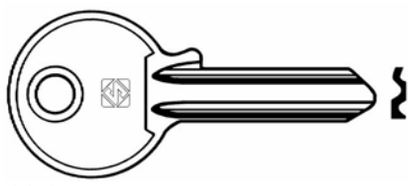

Chiave in ottone nichelato
Marca primaria MONTI-MG
5 spine - Piccola - Profilo destro

Cod	Specifiche	Cf	Imb UM	Listino
38177	MN5	SC	100* Pz	**1,3000**
86944	MN5 Pz 10	SA	Cf	**15,1800**

CHIAVE CIL.MONTI-MG 5 SPINE SX PIC

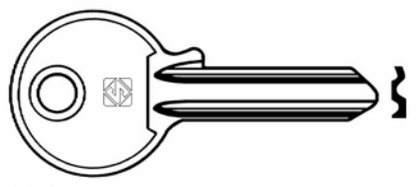

Chiave in ottone nichelato
Marca primaria MONTI-MG
5 spine - Piccola - Profilo sinistro

Cod	Specifiche	Cf	Imb UM	Listino
38178	MN5R	SC	100* Pz	**1,3000**
86945	MN5R Pz 10	SA	Cf	**15,1800**

CHIAVE CIL.MONTI-MG 4 SPINE DX PIC

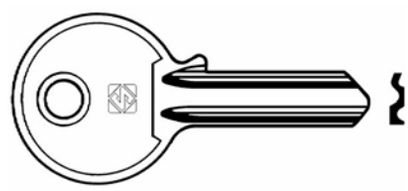

Chiave in ottone nichelato
Marca primaria MONTI-MG
4 spine - Piccola - Profilo destro

Cod	Specifiche	Cf	Imb UM	Listino
38179	MN6	SC	100* Pz	**1,3000**
86946	MN6 Pz 10	SA	Cf	**15,1800**

CHIAVE CIL.MONTI-MG 4 SPINE SX PIC

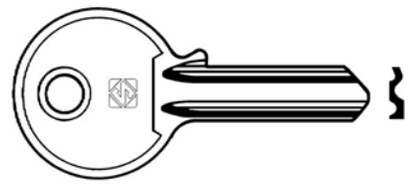

Chiave in ottone nichelato
Marca primaria MONTI-MG
4 spine - Piccola - Profilo sinistro

Cod	Specifiche	Cf	Imb UM	Listino
38180	MN6R	SC	100* Pz	**1,3000**
86947	MN6R Pz 10	SA	Cf	**15,1800**

CHIAVE CIL.MONTI-MG 5 SPINE SIMMETRICA

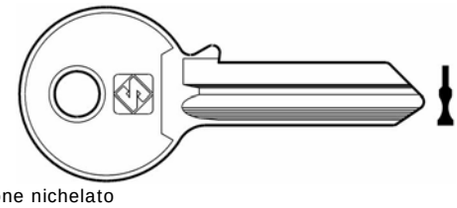

Chiave in ottone nichelato
Marca primaria MONTI-MG
5 spine - Simmetrica

Cod	Specifiche	Cf	Imb UM	Listino
29438	MN1	SC	100* Pz	**1,4000**
86948	MN1 Pz 10	SA	Cf	**16,1800**

CHIAVE CIL. MP-PLODARI

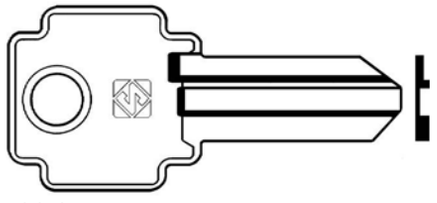

Chiave in ottone nichelato
Marca primaria MP-PLODARI
Profilo destro

Cod	Specifiche	Cf	Imb UM	Listino
84263	MP102	SC	100* Pz	**3,3600**
87059	MP102 Pz 10	SA	Cf	**35,8000**

CHIAVE CIL.MP-PLODARI

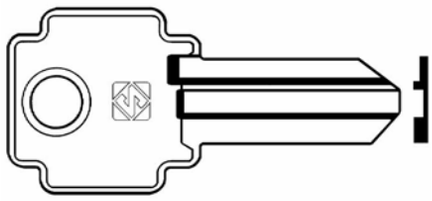

Chiave in ottone nichelato
Marca primaria MP-PLODARI
Profilo sinistro

Cod	Specifiche	Cf	Imb UM	Listino
84264	MP103	SC	100* Pz	**3,3600**
86949	MP103 Pz 10	SA	Cf	**35,8000**

CHIAVE CIL.MP-PLODARI

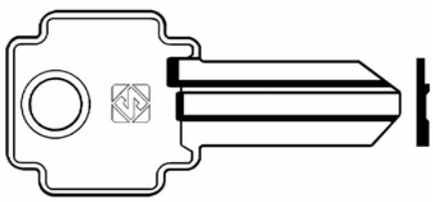

Chiave in ottone nichelato
Marca primaria MP-PLODARI
Profilo destro

Cod	Specifiche	Cf	Imb UM	Listino
84265	MP104	SC	100* Pz	**3,3600**
86950	MP104 Pz 10	SA	Cf	**35,8000**

CHIAVE CIL.MP-PLODARI

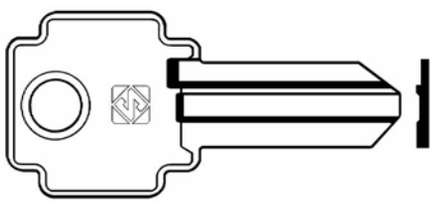

Chiave in ottone nichelato
Marca primaria MP-PLODARI
Profilo sinistro

Cod	Specifiche	Cf	Imb UM	Listino
84266	MP105	SC	100* Pz	**3,3600**
86951	MP105 Pz 10	SA	Cf	**35,8000**

CHIAVE CIL.MP-PLODARI 4 SPINE DX

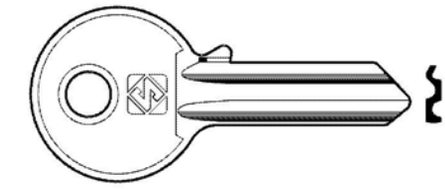

Chiave in ottone nichelato
Marca primaria MP-PLODARI
4 spine - Profilo destro

Cod	Specifiche	Cf	Imb UM	Listino
29445	MP228	50	Pz	**1,3400**

CHIAVE CIL.MP-PLODARI 4 SPINE SX

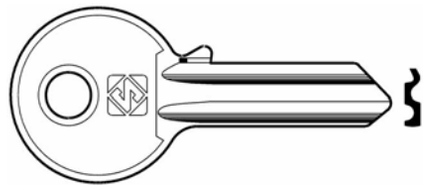

Chiave in ottone nichelato
Marca primaria MP-PLODARI
4 spine - Profilo sinistro

Cod	Specifiche	Cf	Imb UM	Listino
29446	MP229	50	Pz	**1,0200**

CHIAVE CIL.OMEC 5 SPINE DX PICCOLA

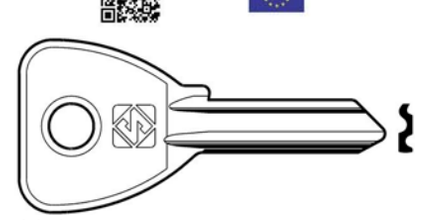

Chiave in ottone nichelato
Marca primaria OMEC
Marca secondaria SANTOS
5 spine - Piccola - Profilo destro

Cod	Specifiche	Cf	Imb UM	Listino
29439	0C074	SC	100* Pz	**0,7240**
88168	0C074 Pz 10	SA	Cf	**9,4200**

CHIAVE CIL.OMEC 5 SPINE SX PICCOLA

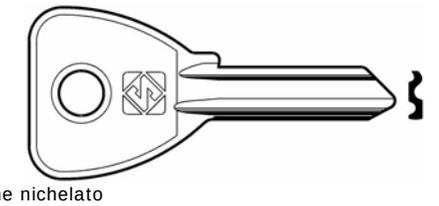

Chiave in ottone nichelato
Marca primaria OMEC
Marca secondaria SANTOS
5 spine - Piccola - Profilo sinistro

Cod	Specifiche	Cf	Imb UM	Listino
29440	0C075	SC	100* Pz	**1,1400**
86952	0C075 Pz 10	SA	Cf	**13,5800**

CHIAVE CIL.OMEC 4 SPINE DX

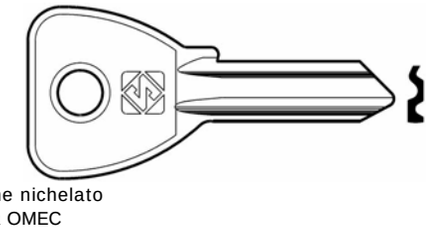

Chiave in ottone nichelato
Marca primaria OMEC
Marca secondaria SANTOS
4 spine - Profilo destro

Cod	Specifiche	Cf	Imb UM	Listino
32011	0C236	SC	100* Pz	**1,2600**
86953	0C236 Pz 10	SA	Cf	**14,7800**

Cod	Specifiche	Cf	Imb UM	Listino

CHIAVE CIL.OMR 5 SPINE SX

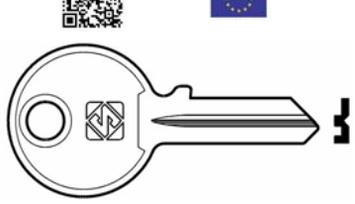

Chiave in ottone nichelato
Marca primaria OMR
Marca secondaria MICHEL-SEAT,HAFELE,POTENT,PREFER
5 spine - Profilo sinistro

96456	OMR1R	SC	100* Pz	**1,2600**
86954	OMR1R Pz 10	SA	Cf	**14,7800**

CHIAVE CIL.PC CORTELLEZZI 5 SP.DX

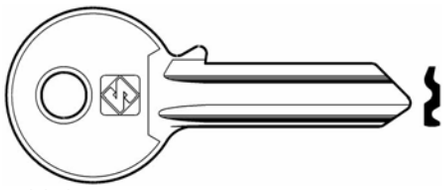

Chiave in ottone nichelato
Marca primaria PC CORTELLEZZI
Marca secondaria CASMA, ETNA, FEB, FRAL, GEVY,
JVAL, LUNA, PLODARI, RSM, SUL
5 spine - Profilo destro

29449	PC1	SC	100* Pz	**1,2600**
86955	PC1 Pz 10	SA	Cf	**14,7800**

CHIAVE CIL.PC CORTELLEZZI 4 SP.DX PIC

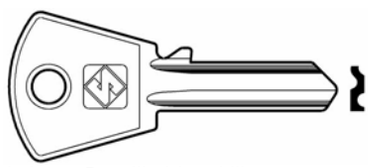

Chiave in ottone nichelato - Per cilindri mobilio
Marca primaria PC CORTELLEZZI
Marca secondaria CASMA, ETNA, FEB, FRAL, GEVY,
JVAL, LUNA, PLODARI, RSM, SUL
4 spine - Piccola - Profilo destro

32012	PC2	SC	100* Pz	**1,2600**
86956	PC2 Pz 10	SA	Cf	**14,7800**

CHIAVE CIL.PC CORTELLEZZI 3 SP.DX PIC

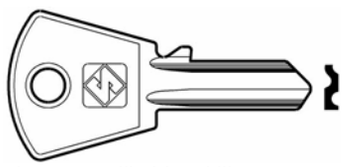

Chiave in ottone nichelato - Per cilindri mobilio
Marca primaria PC CORTELLEZZI
Marca secondaria CASMA, ETNA, FEB, FRAL, GEVY,
JVAL, LUNA, PLODARI, RSM, SUL, BIELLE
3 spine - Piccola - Profilo destro

81910	PC3	SC	100* Pz	**1,2600**
86957	PC3 Pz 10	SA	Cf	**14,7800**

CHIAVE CIL.PREFER DX

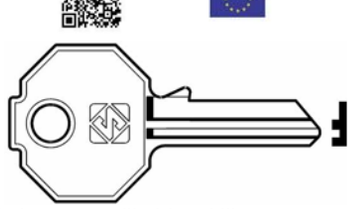

Chiave in ottone nichelato - Per cilindri mobilio
Marca primaria PREFER
Marca secondaria FOSAM, IMBAC, LIPS, NONFANGO,
OMR, PAS, SERITAL, VAGO, OLIVA, PASTORE
Profilo destro

29451	PF1	SC	100* Pz	**1,2400**
86958	PF1 Pz 10	SA	Cf	**14,5800**

CHIAVE CIL.PREFER 4 SPINE SIMMETRICA

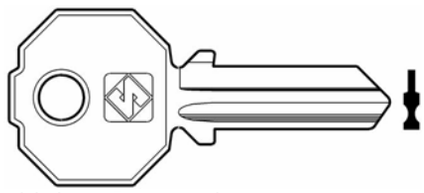

Chiave in ottone nichelato - Per serrande
Marca primaria PREFER
Marca secondaria BLOCUS, CAP, CIB, FATTORINI
JIP, PASTORE, PROMO, UNIFOR, OLIVA
4 spine - Simmetrica

32013	PF2	SC	100* Pz	**1,2400**
86959	PF2 Pz 10	SA	Cf	**14,5800**

CHIAVE CIL.PREFER 4 SPINE SIMMETRICA

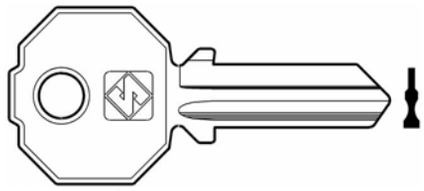

Chiave in ottone nichelato - Per serrande
Marca primaria PREFER
Marca secondaria BLOCUS, CAP, CIB, FATTORINI
JIP, PASTORE, PROMO, UNIFOR, OLIVA
4 spine - Simmetrica

29452	PF2S	SC	100* Pz	**1,1800**
86960	PF2S Pz 10	SA	Cf	**13,9800**

CHIAVE CIL.PREFER 3 SPINE SIMMETRICA

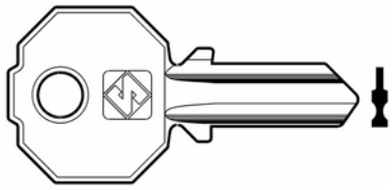

Chiave in ottone nichelato - Per serrande
Marca primaria PREFER
Marca secondaria BLOCUS, CAP, CIB, FATTORINI
JIP, PASTORE, PROMO, UNIFOR, OLIVA
3 spine - Simmetrica

32014	PF5	SC	100* Pz	**1,2200**
86961	PF5 Pz 10	SA	Cf	**14,3800**

CHIAVE CIL.PREFER 3 SPINE SIMMETRICA

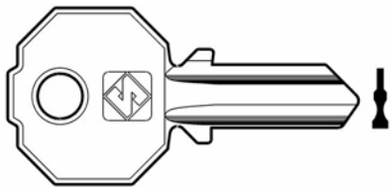

Chiave in ottone nichelato - Per serrande
Marca primaria PREFER
Marca secondaria BLOCUS, CAP, CIB, FATTORINI
JIP, PASTORE, PROMO, UNIFOR, OLIVA
3 spine - Simmetrica

Cod	Specifiche	Cf	Imb UM	Listino
29453	PF5S	SC	100* Pz	**1,2200**
86962	PF5S Pz 10	SA	Cf	**14,3800**

CHIAVE CIL.PREFER 5 SPINE SIMMETRICA

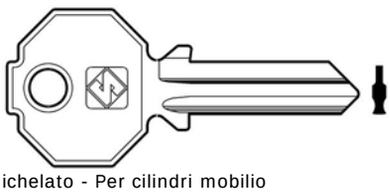

Chiave in ottone nichelato - Per cilindri mobilio
Marca primaria PREFER
Marca secondaria BLOCUS, CAP, CIB, FATTORINI,
JIP, PASTORE, PROMO, UNIFOR, OLIVA
5 spine - Simmetrica

Cod	Specifiche	Cf	Imb UM	Listino
85877	PF15	SC	100* Pz	**1,3000**
00576	PF15 Pz 10	SA	Cf	**15,1800**

CHIAVE CIL.PREFER 4 SPINE DX PICCOLA

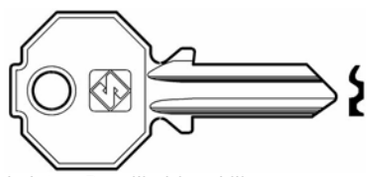

Chiave in ottone nichelato - Per cilindri mobilio
Marca primaria PREFER
Marca secondaria BLOCUS, CAP, CIB, FATTORINI
JIP, PASTORE, PROMO, UNIFOR, OLIVA
4 spine - Piccola - Profilo destro

Cod	Specifiche	Cf	Imb UM	Listino
29454	PF070	SC	100* Pz	**1,2200**
86963	PF070 Pz 10	SA	Cf	**14,3800**

CHIAVE CIL.PREFER 5 SPINE DX PICCOLA

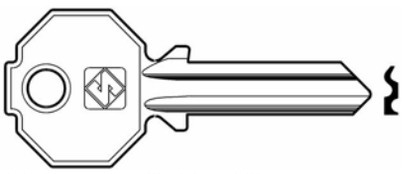

Chiave in ottone nichelato - Per cilindri mobilio
Marca primaria PREFER
Marca secondaria BLOCUS, CAP, CIB, FATTORINI
JIP, PASTORE, PROMO, UNIFOR, OLIVA
5 spine - Piccola - Profilo destro

Cod	Specifiche	Cf	Imb UM	Listino
29456	PF072	SC	100* Pz	**1,3000**
86964	PF072 Pz 10	SA	Cf	**15,1800**

CHIAVE CIL.PREFER 5 SPINE SIMMETRICA

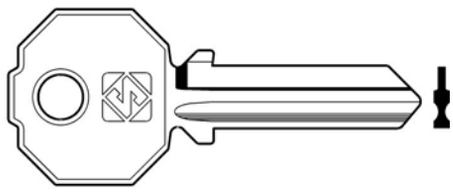

Chiave in ottone nichelato - Per serrande
Marca primaria PREFER
Marca secondaria BLOCUS, CAP, CIB, FATTORINI
JIP, PASTORE, PROMO, UNIFOR, OLIVA
5 spine - Simmetrica

Cod	Specifiche	Cf	Imb UM	Listino
29458	PF092	SC	100* Pz	**1,1400**
86965	PF092 Pz 10	SA	Cf	**13,5800**

CHIAVE CIL.PREFER 5 SPINE SIMMETRICA

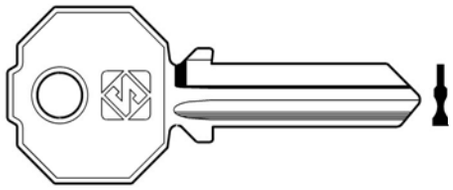

Chiave in ottone nichelato - Per serrande
Marca primaria PREFER
Marca secondaria BLOCUS, CAP, CIB, FATTORINI
JIP, PASTORE, PROMO, UNIFOR, OLIVA
5 spine - Simmetrica

Cod	Specifiche	Cf	Imb UM	Listino
29459	PF092S	SC	100* Pz	**1,1400**

CHIAVE CIL.PREFER 3 SPINE DX

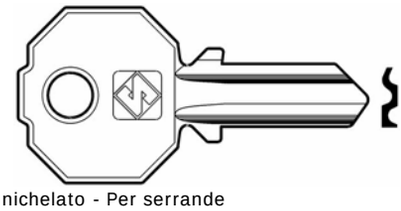

Chiave in ottone nichelato - Per serrande
Marca primaria PREFER
Marca secondaria BLOCUS, CAP, CIB, FATTORINI
JIP, PASTORE, PROMO, UNIFOR, OLIVA
3 spine - Profilo destro

Cod	Specifiche	Cf	Imb UM	Listino
29460	PF208	SC	100* Pz	**1,2200**
86966	PF208 Pz 10	SA	Cf	**14,3800**

CHIAVE CIL.PREFER 5 SPINE DX

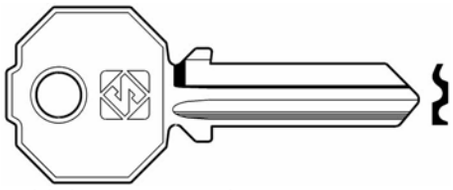

Chiave in ottone nichelato - Per serrande
Marca primaria PREFER
Marca secondaria BLOCUS, CAP, CIB, FATTORINI
JIP, PASTORE, PROMO, UNIFOR, OLIVA
5 spine - Profilo destro

Cod	Specifiche	Cf	Imb UM	Listino
29462	PF210	SC	100* Pz	**1,1400**
86967	PF210 Pz 10	SA	Cf	**13,5800**

CHIAVE CIL.PREFER 5 SPINE SX

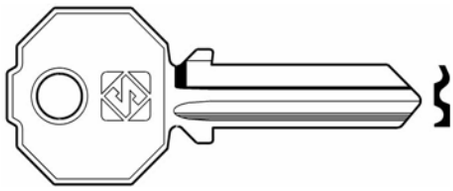

Chiave in ottone nichelato - Per serrande
Marca primaria PREFER
Marca secondaria BLOCUS, CAP, CIB, FATTORINI
JIP, PASTORE, PROMO, UNIFOR, OLIVA
5 spine - Profilo sinistro

Cod	Specifiche	Cf	Imb UM	Listino
29463	PF211	SC	100* Pz	**1,2400**
86968	PF211 Pz 10	SA	Cf	**14,5800**

CHIAVE CIL.PREFER 4 SPINE DX

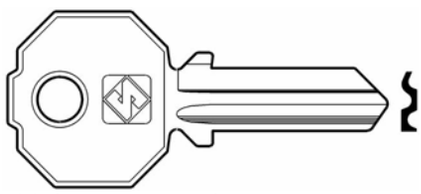

Chiave in ottone nichelato - Per serrande
Marca primaria PREFER
Marca secondaria BLOCUS, CAP, CIB, FATTORINI
JIP, PASTORE, PROMO, UNIFOR, OLIVA
4 spine - Profilo destro

Cod	Specifiche	Cf	Imb UM	Listino
29464	PF212	SC	100* Pz	**1,1400**
88169	PF212 Pz 10	SA	Cf	**13,5800**

CHIAVE CIL.PREFER 4 SPINE SX

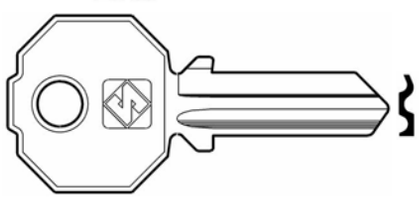

Chiave in ottone nichelato - Per serrande
Marca primaria PREFER
Marca secondaria BLOCUS, CAP, CIB, FATTORINI
JIP, PASTORE, PROMO, UNIFOR, OLIVA
4 spine - Profilo sinistro

Cod	Specifiche	Cf	Imb UM	Listino
29465	PF213	SC	100* Pz	**1,2400**
86969	PF213 Pz 10	SA	Cf	**14,5800**

CHIAVE CIL.SIS 5 SPINE DX PICCOLA

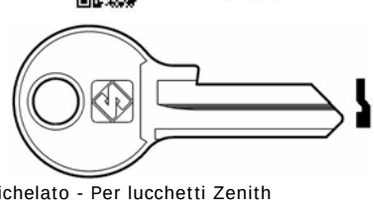

Chiave in ottone nichelato - Per lucchetti Zenith
Marca primaria SIS
Marca secondaria FEL, LASBOLAGET, PICARDIE, UTZ
ZENITH
5 spine - Piccola - Profilo destro

Cod	Specifiche	Cf	Imb UM	Listino
32015	SS3	SC	100* Pz	**1,3400**
86971	SS3 Pz 10	SA	Cf	**15,5800**

CHIAVE CIL.SIS 3 SPINE DX PICCOLA

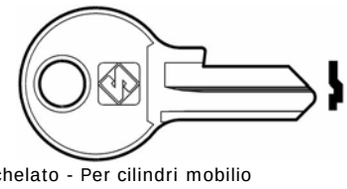

Chiave in ottone nichelato - Per cilindri mobilio
Marca primaria SIS
Marca secondaria FEL, LASBOLAGET, PICARDIE,
ZENITH
3 spine - Piccola - Profilo destro

Cod	Specifiche	Cf	Imb UM	Listino
29466	SS9	SC	100* Pz	**1,3400**
86972	SS9 Pz 10	SA	Cf	**15,5800**

CHIAVE CIL.SIS 5 SPINE DX PICCOLA



Chiave in ottone nichelato - Per lucchetti Zenith
Marca primaria SIS
Marca secondaria FEL, LASBOLAGET, PICARDIE,
ZENITH
5 spine - Piccola - Profilo destro

Cod	Specifiche	Cf	Imb UM	Listino
29467	SS10	SC	100* Pz	**1,3400**
86973	SS10 Pz 10	SA	Cf	**15,5800**

CHIAVE CIL.TICINO 3 SPINE DX PICCOLA



Chiave in ottone nichelato - Per quadri elettrici
Marca primaria TICINO
Marca secondaria BERTOLOTTI
3 spine Piccola - Profilo destro

Cod	Specifiche	Cf	Imb UM	Listino
29468	TC1	SC	100* Pz	**1,3400**
86974	TC1 Pz 10	SA	Cf	**15,5800**

CHIAVE CIL.UNIVERSAL 7 SPINE DX



Chiave in acciaio nichelato
Marca primaria UNIVERSAL
7 spine - Profilo destro

Cod	Specifiche	Cf	Imb UM	Listino
29469	UL046	SC	50* Pz	**1,8800**
86975	UL046 Pz 10	SA	Cf	**21,0000**

CHIAVE CIL.UNIVERSAL 7 SPINE SX

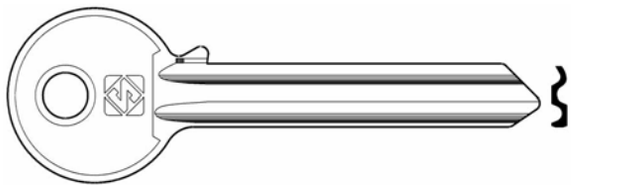

Chiave in acciaio nichelato
Marca primaria UNIVERSAL
7 spine - Profilo sinistro

Cod	Specifiche	Cf	Imb UM	Listino
29470	UL047	SC	100* Pz	**1,8800**
86976	UL047 Pz 10	SA	Cf	**21,0000**

CHIAVE CIL.UNIVERSAL 3 SPINE DX

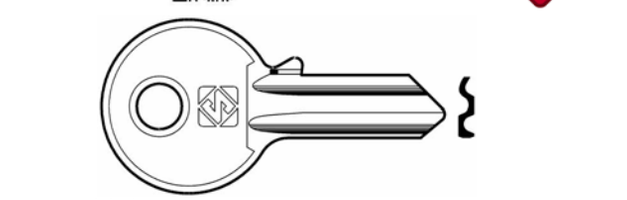

Chiave in ottone nichelato
Marca primaria UNIVERSAL
3 spine - Profilo destro

Cod	Specifiche	Cf	Imb UM	Listino
29471	UL048	SC	100* Pz	**0,5380**
86977	UL048 Pz 10	SA	Cf	**7,5600**

CHIAVE CIL.UNIVERSAL 3 SPINE SX

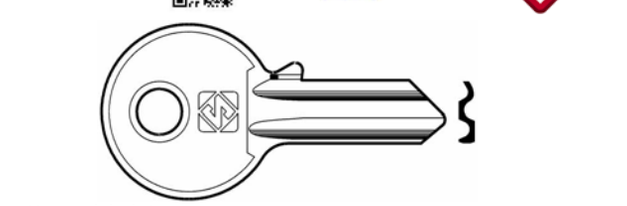

Chiave in ottone nichelato
Marca primaria UNIVERSAL
3 spine - Profilo sinistro

Cod	Specifiche	Cf	Imb UM	Listino
29472	UL049	SC	100* Pz	**0,5380**
86978	UL049 Pz 10	SA	Cf	**7,5600**

CHIAVE CIL.UNIVERSAL 5 SPINE DX

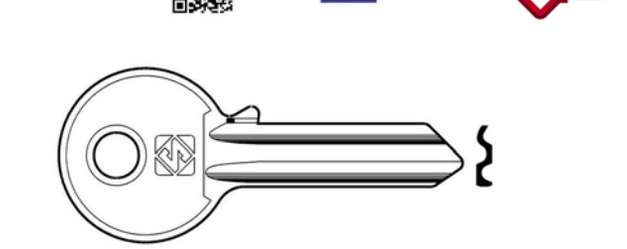

Chiave in ottone nichelato
Marca primaria UNIVERSAL
5 spine - Profilo destro

Cod	Specifiche	Cf	Imb UM	Listino
29473	UL050	SC	100* Pz	**0,3500**
88170	UL050 Pz 10	SA	Cf	**5,6800**

CHIAVE CIL.UNIVERSAL 5 SPINE SX

Chiave in ottone nichelato
Marca primaria UNIVERSAL
5 spine - Profilo sinistro

Cod	Specifiche	Cf	Imb UM	Listino
29474	UL051	SC	100* Pz	**0,3500**
88171	UL051 Pz 10	SA	Cf	**5,6800**

CHIAVE CIL.UNIVERSAL 4 SPINE DX

Chiave in ottone nichelato
Marca primaria UNIVERSAL
4 spine - Profilo destro

Cod	Specifiche	Cf	Imb UM	Listino
29475	UL052	SC	100* Pz	**0,3500**
88172	UL052 Pz 10	SA	Cf	**5,6800**

CHIAVE CIL.UNIVERSAL 4 SPINE SX

Chiave in ottone nichelato
Marca primaria UNIVERSAL
4 spine - Profilo sinistro

Cod	Specifiche	Cf	Imb UM	Listino
29476	UL053	SC	100* Pz	**0,3500**
88173	UL053 Pz 10	SA	Cf	**5,6800**

CHIAVE CIL.UNIVERSAL 6 SPINE DX

Chiave in ottone nichelato
Marca primaria UNIVERSAL
6 spine - Profilo destro

Cod	Specifiche	Cf	Imb UM	Listino
29477	UL054	SC	100* Pz	**0,7960**

CHIAVE CIL.UNIVERSAL 6 SPINE SX

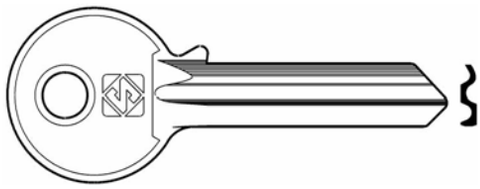

Chiave in ottone nichelato
Marca primaria UNIVERSAL
6 spine - Profilo sinistro

Cod	Specifiche	Cf	Imb UM	Listino
29478	UL055	SC	100* Pz	**0,7960**
86979	UL055 Pz 10	SA	Cf	**10,1400**

CHIAVE CIL.UNIVERSAL 3 SPINE DX PICCOLA

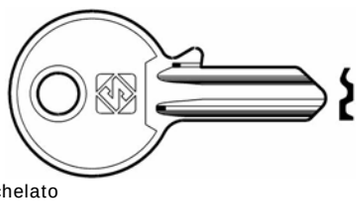

Chiave in ottone nichelato
Marca primaria UNIVERSAL
3 spine - Piccola - Profilo destro

Cod	Specifiche	Cf	Imb UM	Listino
29479	UL056	SC	100* Pz	**0,5200**
86980	UL056 Pz 10	SA	Cf	**7,3800**

CHIAVE CIL.UNIVERSAL 3 SPINE SX PICCOLA

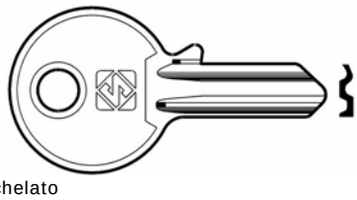

Chiave in ottone nichelato
Marca primaria UNIVERSAL
3 spine - Piccola - Profilo sinistro

Cod	Specifiche	Cf	Imb UM	Listino
29480	UL057	SC	100* Pz	**0,5220**
86981	UL057 Pz 10	SA	Cf	**7,4000**

CHIAVE CIL.UNIVERSAL 5 SPINE DX PICCOLA

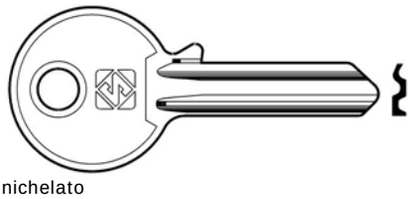

Chiave in ottone nichelato
Marca primaria UNIVERSAL
5 spine - Piccola - Profilo destro

Cod	Specifiche	Cf	Imb UM	Listino
29481	UL058	SC	100* Pz	**0,3540**
88174	UL058 Pz 10	SA	Cf	**5,7200**

CHIAVE CIL.UNIVERSAL 5 SPINE SX PICCOLA

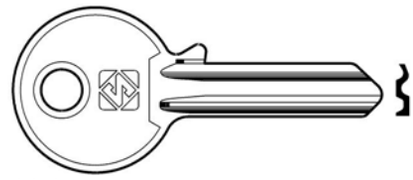

Chiave in ottone nichelato
Marca primaria UNIVERSAL
5 spine - Piccola - Profilo sinistro

Cod	Specifiche	Cf	Imb UM	Listino
29482	UL059	SC	100* Pz	**0,3540**
86982	UL059 Pz 10	SA	Cf	**5,7200**

CHIAVE CIL.UNIVERSAL 4 SPINE DX PICCOLA

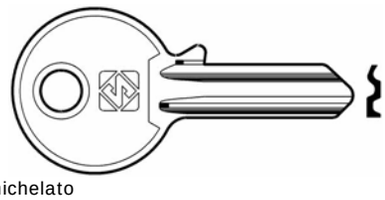

Chiave in ottone nichelato
Marca primaria UNIVERSAL
4 spine - Piccola - Profilo destro

Cod	Specifiche	Cf	Imb UM	Listino
29483	UL060	SC	100* Pz	**0,5220**

CHIAVE CIL.UNIVERSAL 4 SPINE SX PICCOLA

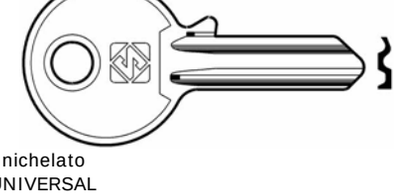

Chiave in ottone nichelato
Marca primaria UNIVERSAL
4 spine - Piccola - Profilo sinistro

Cod	Specifiche	Cf	Imb UM	Listino
29484	UL061	SC	100* Pz	**0,5220**
86983	UL061 Pz 10	SA	Cf	**7,4000**

CHIAVE CIL.VACHETTE 5 SPINE DX

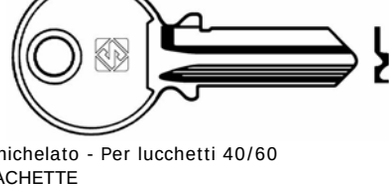

Chiave in acciaio nichelato - Per lucchetti 40/60
Marca primaria VACHETTE
Marca secondaria ATAL, ISEO, KILT, SANPEUR
VINCO, TITAN, TOK, DAD
5 spine - Profilo destro

Cod	Specifiche	Cf	Imb UM	Listino
29486	VAC46	SC	100* Pz	**1,5400**
86984	VAC46 Pz 10	SA	Cf	**17,5800**

Cod	Specifiche	Cf	Imb UM	Listino

CHIAVE CIL.VIRO 7 SPINE DX

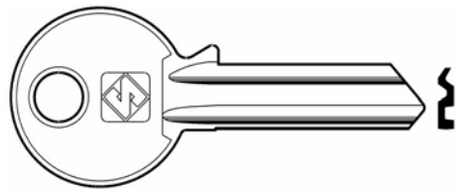

Chiave in ottone nichelato
Marca primaria VIRO
Marca secondaria ABLOY, ELCA, FAI, TESA, FEB, KONIG
7 spine - Profilo destro

29487	VI3	SC	100* Pz	**1,3200**
86985	VI3 Pz 10	SA	Cf	**15,3800**

CHIAVE CIL.VIRO 7 SPINE SX

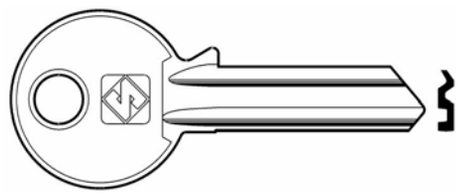

Chiave in ottone nichelato
Marca primaria VIRO
Marca secondaria ABLOY, ELCA, FAI, TESA, FEB, KONIG
7 spine - Profilo sinistro

29488	VI3R	SC	100* Pz	**1,3200**
86986	VI3R Pz 10	SA	Cf	**15,3800**

CHIAVE CIL.VIRO 4 SPINE DX PICCOLA

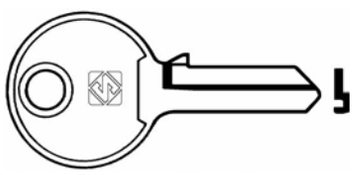

Chiave in ottone nichelato - Per lucchetti/mobili
Marca primaria VIRO
Marca secondaria ABUS, BERAM, BURG, FAI, ROYAL, WEISSENFELS, ELCA
4 spine - Piccola - Profilo destro

Compatibile VIRO 019.1 cod.84476

40232	VI4	SC	100* Pz	**1,3200**
86987	VI4 Pz 10	SA	Cf	**15,3800**

Cod	Specifiche	Cf	Imb UM	Listino

CHIAVE CIL.VIRO 7 SPINE DX

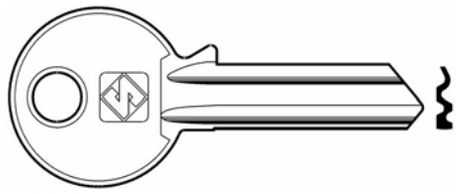

Chiave in ottone nichelato
Marca primaria VIRO
Marca secondaria ABLOY, ELCA, FAI, TESA, FEB, KONIG
7 spine - Profilo destro

29489	VI5	SC	100* Pz	**1,3200**
86988	VI5 Pz 10	SA	Cf	**15,3800**

CHIAVE CIL.VIRO 7 SPINE SX

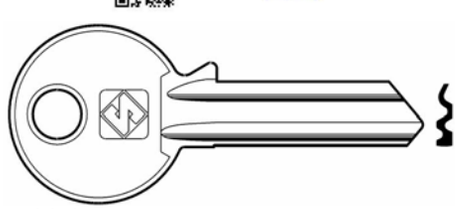

Chiave in ottone nichelato
Marca primaria VIRO
Marca secondaria ABLOY, ELCA, FAI, TESA, FEB, KONIG
7 spine - Profilo sinistro

29490	VI5R	SC	100* Pz	**1,3200**
86989	VI5R Pz 10	SA	Cf	**15,3800**

CHIAVE CIL.VIRO 5 SPINE DX PICCOLA

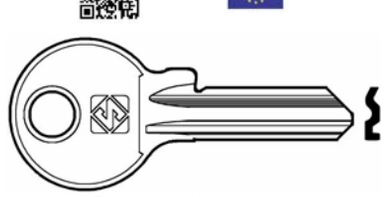

Chiave in ottone nichelato - Per lucchetti/mobili
Marca primaria VIRO
Marca secondaria ABUS, BERAM, BURG, FAI, ROYAL, WEISSENFELS, ELCA
5 spine - Piccola - Profilo destro

29491	VI7	SC	100* Pz	**1,3200**
86990	VI7 Pz 10	SA	Cf	**15,3800**

CHIAVE CIL.VIRO 5 SPINE SX PICCOLA

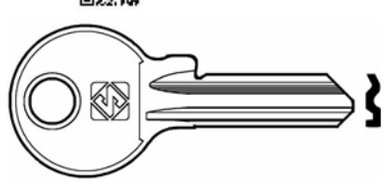

Chiave in ottone nichelato - Per lucchetti/mobili
Marca primaria VIRO
Marca secondaria ABUS, BERAM, BURG, FAI, ROYAL WEISSENFELS, ELCA
5 spine - Piccola - Profilo sinistro

29492	VI7R	SC	100* Pz	**1,3200**
86991	VI7R Pz 10	SA	Cf	**15,3800**

Cod	Specifiche	Cf	Imb UM	Listino

CHIAVE CIL.VIRO 7 SPINE DX

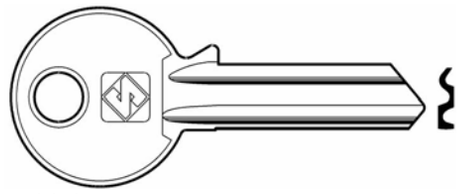

Chiave in ottone nichelato
Marca primaria VIRO
Marca secondaria ABLOY, ELCA, FAI, TESA, FEB, KONIG
7 spine - Profilo destro

29493	VI8	SC	100* Pz	**1,3200**
86992	VI8 Pz 10	SA	Cf	**15,3800**

CHIAVE CIL.VIRO 7 SPINE SX

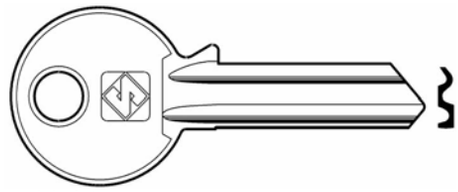

Chiave in ottone nichelato
Marca primaria VIRO
Marca secondaria ABLOY, ELCA, FAI, TESA, FEB, KONIG
7 spine - Profilo sinistro

29494	VI8R	SC	100* Pz	**1,3200**
86993	VI8R Pz 10	SA	Cf	**15,3800**

CHIAVE CIL.VIRO 5 SPINE SIMMETRICA

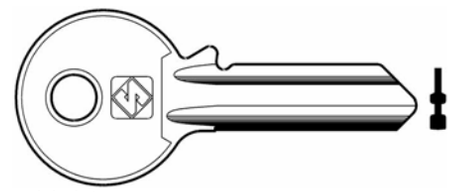

Chiave in ottone nichelato
Marca primaria VIRO
Marca secondaria ABLOY, ELCA, FAI, TESA, FEB, KONIG
5 spine - Simmetrica

83112	VI13	SC	100* Pz	**1,3200**
86994	VI13 Pz 10	SA	Cf	**15,3800**

Cod	Specifiche	Cf	Imb UM	Listino

CHIAVE CIL.VIRO 5 SPINE DX

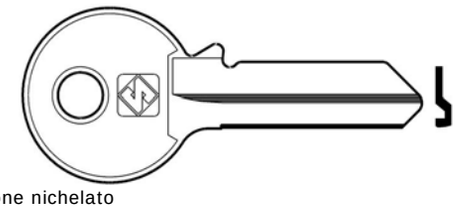

Chiave in ottone nichelato
Marca primaria VIRO
Marca secondaria ABLOY, ELCA, FAI, TESA, FEB, KONIG
5 spine - Profilo destro

Compatibile VIRO 015.1 cod.84472

29495	VI080	SC	100* Pz	**0,7520**
88175	VI080 Pz 10	SA	Cf	**9,7000**

CHIAVE CIL.VIRO 5 SPINE SX

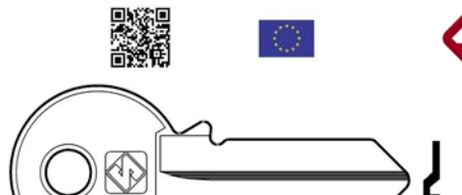

Chiave in ottone nichelato
Marca primaria VIRO
Marca secondaria ABLOY, ELCA, FAI, TESA, FEB, KONIG
5 spine - Profilo sinistro

Compatibile VIRO 015.2 cod.84473

29496	VI081	SC	50* Pz	**0,7520**
86995	VI081 Pz 10	SA	Cf	**9,7000**

CHIAVE CIL.VIRO 4 SPINE DX



Chiave in ottone nichelato
Marca primaria VIRO
Marca secondaria ABT, ABUS, BERAM, BURG, FAI, ROYAL, WEISSENFELS, ABLOY, ELCA
4 spine - Profilo destro

Compatibile VIRO 017.1 cod.84474

29497	VI082	SC	100* Pz	**0,7520**
86996	VI082 Pz 10	SA	Cf	**9,7000**

Cod	Specifiche	Cf	Imb UM	Listino

CHIAVE CIL.VIRO 4 SPINE SX

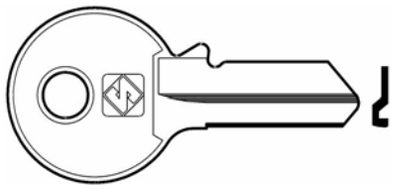

Chiave in ottone nichelato
Marca primaria VIRO
Marca secondaria ABT, ABUS, BERAM, BURG, FAI, ROYAL, WEISSENFELS, ABLOY, ELCA
4 spine - Profilo sinistro

Compatibile VIRO 017.2 cod.84475

29498	VI083	SC	100* Pz	**1,3400**
86997	VI083 Pz 10	SA	Cf	**15,5800**

CHIAVE CIL.VIRO 4 SPINE DX PICCOLA

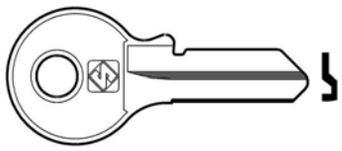

Chiave in ottone nichelato - Per lucchetti/mobili
Marca primaria VIRO
Marca secondaria ABT, ABUS, BERAM, BURG, FAI, ROYAL, WEISSENFELS, ABLOY, ELCA
4 spine - Piccola - Profilo destro

Compatibile VIRO 011.1 cod.84468

29499	VI084	SC	100* Pz	**0,7520**
88176	VI084 Pz 10	SA	Cf	**9,7000**

CHIAVE CIL.VIRO 4 SPINE SX PICCOLA

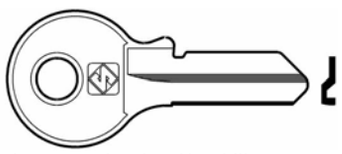

Chiave in ottone nichelato - Per lucchetti/mobili
Marca primaria VIRO
Marca secondaria ABUS, BERAM, BURG, FAI, ROYAL, WEISSENFELS, ELCA
4 spine - Piccola - Profilo sinistro

Compatibile VIRO 011.2 cod.84469

29500	VI085	SC	100* Pz	**1,1800**
86998	VI085 Pz 10	SA	Cf	**13,9800**

CHIAVE CIL.VIRO 5 SPINE DX PICCOLA

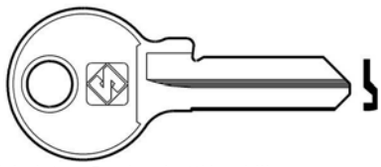

Chiave in ottone nichelato - Per lucchetti/mobili
Marca primaria VIRO
Marca secondaria ABT, ABUS, BERAM, BURG, FAI, ROYAL, WEISSENFELS, ABLOY, ELCA
5 spine - Piccola - Profilo destro

Compatibile VIRO 013.1 cod.84470

29501	VI086	SC	50* Pz	**0,7520**
88177	VI086 Pz 10	SA	Cf	**9,7000**

CHIAVE CIL.VIRO 5 SPINE SX PICCOLA

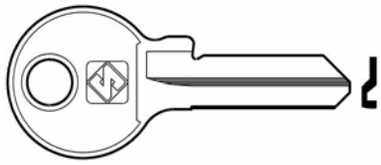

Chiave in ottone nichelato - Per lucchetti/mobili
Marca primaria VIRO
Marca secondaria ABUS, BERAM, BURG, FAI, ROYAL, WEISSENFELS, ELCA
5 spine - Piccola - Profilo sinistro

Compatibile VIRO 013.2 cod.84471

29502	VI087	SC	100* Pz	**0,7520**
86999	VI087 Pz 10	SA	Cf	**9,7000**

CHIAVE CIL.VIRO 3 SPINE DX PICCOLA



Chiave in ottone nichelato - Per lucchetti 20
Marca primaria VIRO
Marca secondaria ABUS, BERAM, BURG, FAI, ROYAL, WEISSENFELS, ELCA
3 spine - Piccola - Profilo destro

29503	VI088	SC	100* Pz	**1,3400**
87000	VI088 Pz 10	SA	Cf	**15,5800**

CHIAVE CIL.VIRO 3 SPINE SX PICCOLA

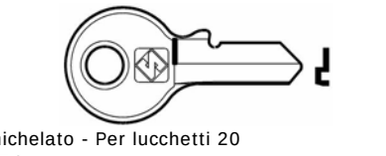

Chiave in ottone nichelato - Per lucchetti 20
Marca primaria VIRO
Marca secondaria ABUS, BERAM, BURG, FAI, ROYAL, WEISSENFELS, ELCA
3 spine - Piccola - Profilo sinistro

29504	VI089	SC	100* Pz	**1,3400**
87001	VI089 Pz 10	SA	Cf	**15,5800**

Cod	Specifiche	Cf	Imb UM	Listino

CHIAVE CIL.WALLY 5 SPINE DX

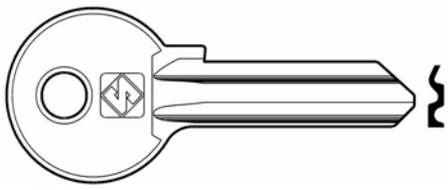

Chiave in ottone nichelato
Marca primaria WALLY
Marca secondaria AKKA, MOREAUX
5 spine - Profilo destro

29505	WA1	SC	100* Pz	**1,3400**
87002	WA1 Pz 10	SA	Cf	**15,5800**

CHIAVE CIL.WALLY 5 SPINE SX

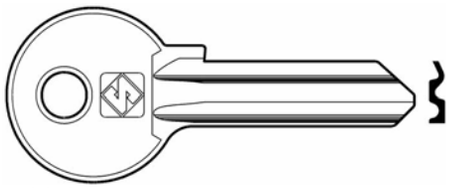

Chiave in ottone nichelato
Marca primaria WALLY
Marca secondaria AKKA, MOREAUX
5 spine - Profilo sinistro

62176	WA1R	SC	100* Pz	**0,7520**
88183	WA1R Pz 10	SA	Cf	**9,7000**

CHIAVE CIL.WALLY 4 SPINE DX

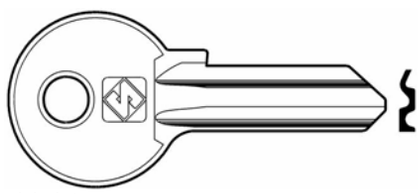

Chiave in ottone nichelato
Marca primaria WALLY
Marca secondaria AKKA, MOREAUX
4 spine - Profilo destro

29507	WA2	SC	100* Pz	**1,3400**
87003	WA2 Pz 10	SA	Cf	**15,5800**

CHIAVE CIL.WALLY 4 SPINE SX

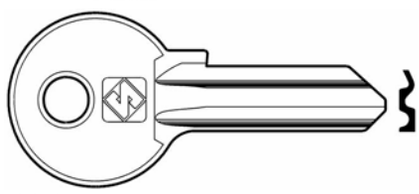

Chiave in ottone nichelato
Marca primaria WALLY
Marca secondaria AKKA, MOREAUX
4 spine - Profilo sinistro

29508	WA2R	SC	100* Pz	**0,8560**
87004	WA2R Pz 10	SA	Cf	**10,0000**

CHIAVE CIL.WALLY 5 SPINE DX PICCOLA

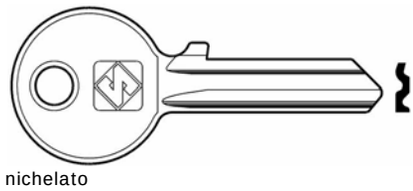

Chiave in ottone nichelato
Marca primaria WALLY
Marca secondaria AKKA, MOREAUX
5 spine - Piccola - Profilo destro

29509	WA3	SC	100* Pz	**1,3400**
87005	WA3 Pz 10	SA	Cf	**15,5800**

CHIAVE CIL.WALLY 5 SPINE SX PICCOLA

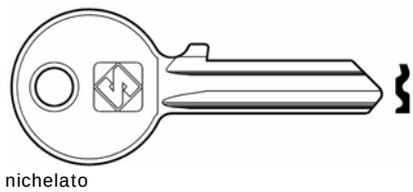

Chiave in ottone nichelato
Marca primaria WALLY
Marca secondaria AKKA, MOREAUX
5 spine - Piccola - Profilo sinistro

29510	WA3R		100 Pz	**1,3400**

CHIAVE CIL.WELKA 5 SPINE DX

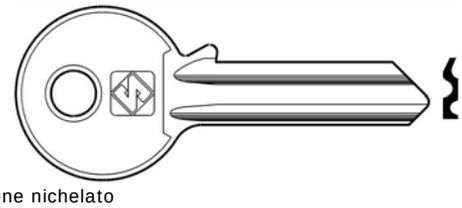

Chiave in ottone nichelato
Marca primaria WELKA
Marca secondaria YALE
5 spine - Profilo destro

29512	WE1	SC	100* Pz	**0,8260**
87006	WE1 Pz 10	SA	Cf	**10,4400**

CHIAVE CIL.WELKA 5 SPINE SX

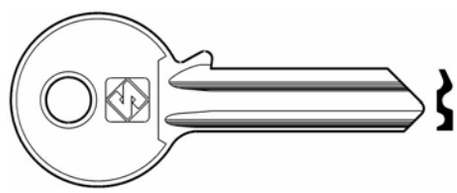

Chiave in ottone nichelato
Marca primaria WELKA
Marca secondaria YALE
5 spine - Profilo sinistro

29513	WE1R	SC	100* Pz	**0,8260**
87007	WE1R Pz 10	SA	Cf	**10,4400**

Cod	Specifiche	Cf	Imb UM	Listino

CHIAVE CIL.WELKA 4 SPINE DX

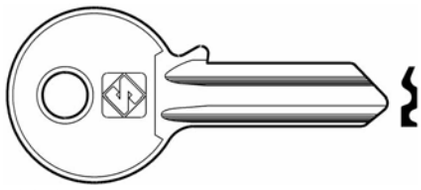

Chiave in ottone nichelato
Marca primaria WELKA
Marca secondaria YALE
4 spine - Profilo destro

29514	WE2	SC	100* Pz	**0,8260**
87008	WE2 Pz 10	SA	Cf	**10,4400**

CHIAVE CIL.WELKA 4 SPINE SX

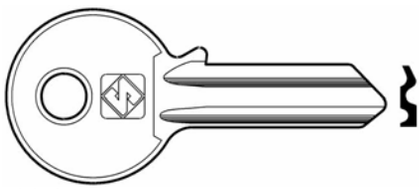

Chiave in ottone nichelato
Marca primaria WELKA
Marca secondaria YALE
4 spine - Profilo sinistro

29515	WE2R	SC	100* Pz	**0,8260**
87009	WE2R Pz 10	SA	Cf	**10,4400**

CHIAVE CIL.WELKA 5 SPINE DX PICCOLA

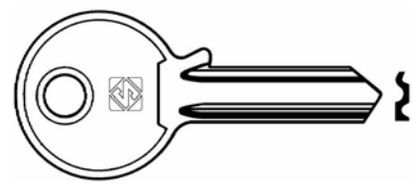

Chiave in ottone nichelato
Marca primaria WELKA
Marca secondaria YALE
5 spine - Piccola - Profilo destro

29516	WE3	SC	100* Pz	**0,8260**
88179	WE3 Pz 10	SA	Cf	**10,4400**

CHIAVE CIL.WELKA 5 SPINE SX PICCOLA

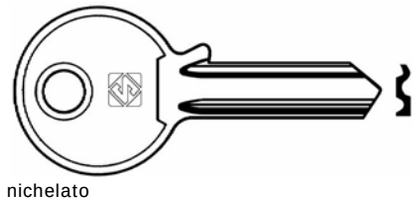

Chiave in ottone nichelato
Marca primaria WELKA
Marca secondaria YALE
5 spine - Piccola - Profilo sinistro

29517	WE3R	SC	100* Pz	**0,8260**
87010	WE3R Pz 10	SA	Cf	**10,4400**

Cod	Specifiche	Cf	Imb UM	Listino

CHIAVE CIL.WELKA 5 SPINE DX

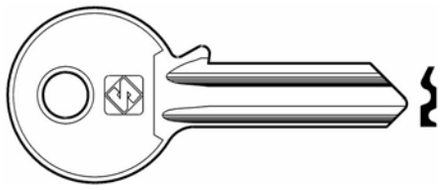

Chiave in ottone nichelato
Marca primaria WELKA
Marca secondaria YALE
5 spine - Profilo destro

29518	WE7	SC	50* Pz	**1,3400**
87011	WE7 Pz 10	SA	Cf	**15,5800**

CHIAVE CIL.YALE 4 SPINE DX

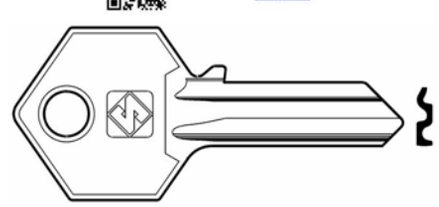

Chiave in ottone nichelato
Marca primaria YALE
Marca secondaria SOS, WALE, BKS, UTV, URBIS
4 spine - Profilo destro

29520	YA6	SC	50* Pz	**0,7520**
87012	YA6 Pz 10	SA	Cf	**9,7000**

CHIAVE CIL.YALE 5 SPINE DX PICCOLA

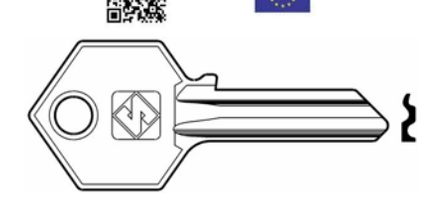

Chiave in ottone nichelato - Per lucchetti
Marca primaria YALE
Marca secondaria SOS, WALE, BKS, UTV, URBIS
5 spine - Piccola - Profilo destro

29522	YA7	SC	100* Pz	**1,1800**
87013	YA7 Pz 10	SA	Cf	**13,9800**

CHIAVE CIL.YALE 4 SPINE DX PICCOLA

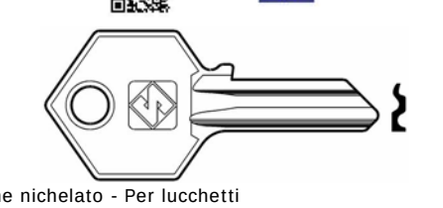

Chiave in ottone nichelato - Per lucchetti
Marca primaria YALE
Marca secondaria SOS, WALE, BKS, UTV, URBIS
4 spine - Piccola - Profilo destro

29524	YA13	SC	100* Pz	**1,3000**
87014	YA13 Pz 10	SA	Cf	**13,9800**

CHIAVE CIL.YALE 4 SPINE SX PICCOLA

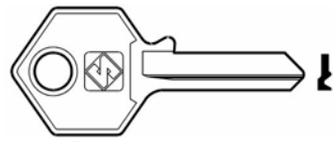

Chiave in ottone nichelato - Per lucchetti mignon
Marca primaria YALE
Marca secondaria SOS, WALE, BKS, UTV, URBIS
4 spine - Piccola - Profilo sinistro

Cod			Cf	Imb UM	Listino
32016	YA14R		SC	100* Pz	**1,3400**
87015	YA14R	Pz 10	SA	Cf	**15,5800**

CHIAVE CIL.YALE 6 SPINE DX

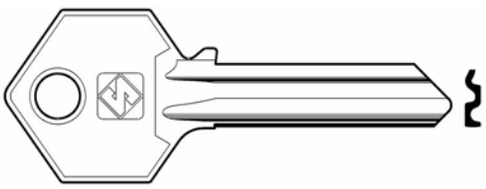

Chiave in ottone nichelato
Marca primaria YALE
Marca secondaria SOS, WALE, BKS, UTV, URBIS
6 spine - Profilo destro

Cod			Cf	Imb UM	Listino
62177	YA31		SC	100* Pz	**0,7520**
88184	YA31	Pz 10	SA	Cf	**9,7000**

CHIAVE CIL.YALE 5 SPINE DX

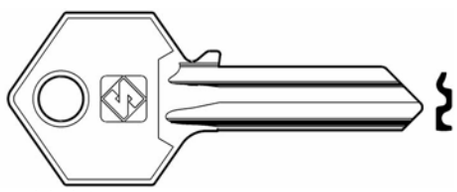

Chiave in ottone nichelato
Marca primaria YALE
Marca secondaria SOS, WALE, BKS, UTV, URBIS
5 spine - Profilo destro

Cod			Cf	Imb UM	Listino
62178	YA226		SC	100* Pz	**0,8260**
88185	YA226	Pz 10	SA	Cf	**10,4400**

CHIAVE CIL.YALE 5 SPINE SX

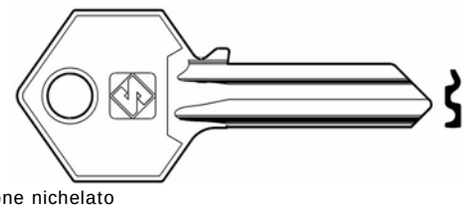

Chiave in ottone nichelato
Marca primaria YALE
Marca secondaria FERCO, SOS, WALE
5 spine - Profilo sinistro

Cod			Cf	Imb UM	Listino
29527	YA227		SC	100* Pz	**1,3400**
87016	YA227	Pz 10	SA	Cf	**15,5800**

CHIAVE CIL.COBRA 5 SPINE

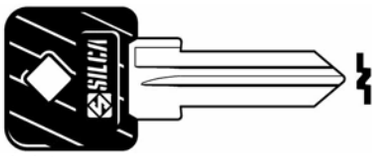

Chiave in acciaio nichelato
Testa in plastica
Marca primaria COBRA
5 spine

Cod			Cf	Imb UM	Listino
32106	CBR2P		SC	25* Pz	**3,2000**
87017	CBR2P	Pz 10	SA	Cf	**34,2000**

CHIAVE SILKY UNIVERSAL 5 SPINE DX

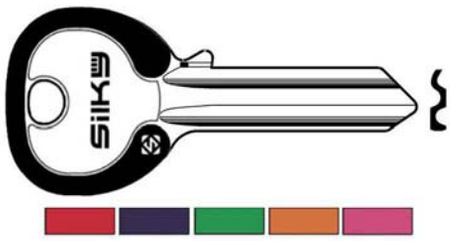

Chiavi in ottone nichelato
Testa bordata colore brillante
Marca primaria UNIVERSAL
5 spine - Profilo destro
Colori mix: Rosso, Blu, Verde, Arancione, Viola

Cod			Cf	Imb UM	Listino
50612	UL050DZ	Colori mix	SC	100* Pz	**0,9480**

CHIAVE SILKY UNIVERSAL 5 SPINE SX

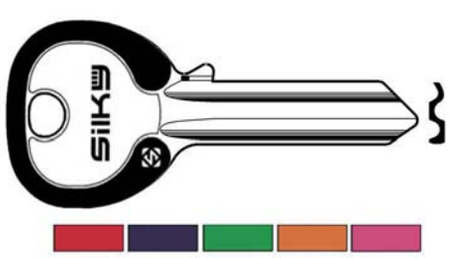

Chiavi in ottone nichelato
Testa bordata colore brillante
Marca primaria UNIVERSAL
5 spine - Profilo sinistro
Colori mix: Rosso, Blu, Verde, Arancione, Viola

Cod			Cf	Imb UM	Listino
50613	UL051DZ	Colori mix	SC	100* Pz	**0,9480**

CHIAVE SILKY UNIVERSAL 4 SPINE DX

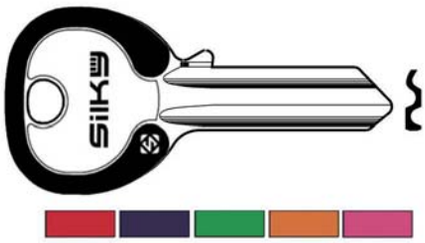

Chiavi in ottone nichelato
Testa bordata colore brillante
Marca primaria UNIVERSAL
4 spine - Profilo destro
Colori mix: Rosso, Blu, Verde, Arancione, Viola

Cod	Specifiche		Cf	Imb UM	Listino
50614	UL052DZ	Colori mix	SC	100* Pz	**0,9480**

CHIAVE SILKY UNIVERSAL 5 SPINE DX

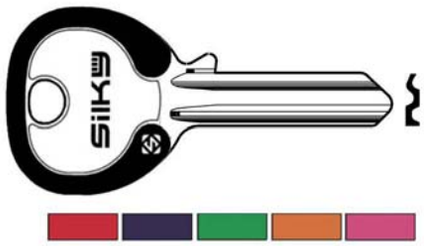

Chiavi in ottone nichelato
Testa bordata colore brillante
Marca primaria UNIVERSAL
5 spine - Piccola - Profilo destro
Colori mix: Rosso, Blu, Verde, Arancione, Viola

Cod	Specifiche		Cf	Imb UM	Listino
50617	UL058DZ	Colori mix	SC	100* Pz	**0,9480**

CHIAVE SILKY UNIVERSAL 4 SPINE SX

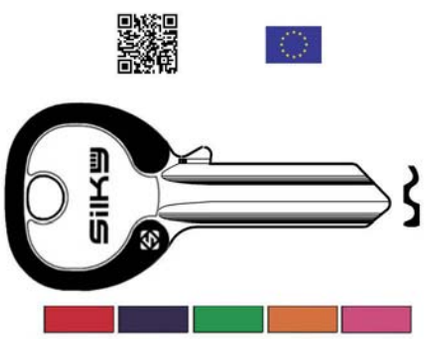

Chiavi in ottone nichelato
Testa bordata colore brillante
Marca primaria UNIVERSAL
4 spine - Profilo sinistro
Colori mix: Rosso, Blu, Verde, Arancione, Viola

Cod	Specifiche		Cf	Imb UM	Listino
50615	UL053DZ	Colori mix	SC	100* Pz	**0,9480**
87018	UL053DZ	Colori mix Pz 10	SA	Cf	**11,6600**

CHIAVE SILKY UNIVERSAL 5 SPINE SX

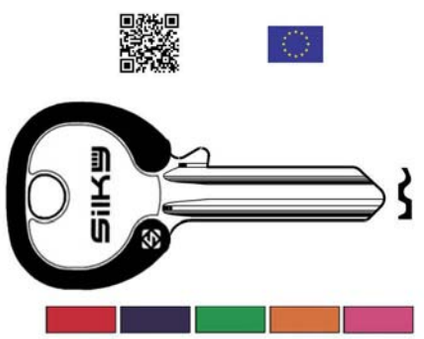

Chiavi in ottone nichelato
Testa bordata colore brillante
Marca primaria UNIVERSAL
5 spine - Piccola - Profilo sinistro
Colori mix: Rosso, Blu, Verde, Arancione, Viola

Cod	Specifiche		Cf	Imb UM	Listino
50618	UL059DZ	Colori mix	SC	100* Pz	**0,9480**
87020	UL059DZ	Colori mix Pz 10	SA	Cf	**11,6600**

CHIAVE SILKY UNIVERSAL 6 SPINE DX

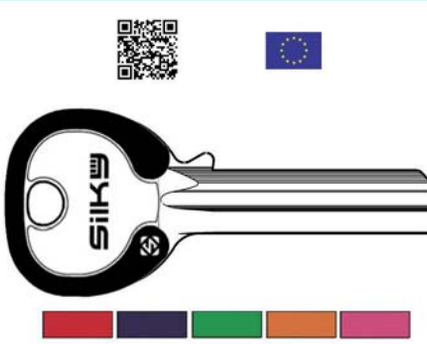

Chiavi in ottone nichelato
Testa bordata colore brillante
Marca primaria UNIVERSAL
6 spine - Profilo destro
Colori mix: Rosso, Blu, Verde, Arancione, Viola

Cod	Specifiche		Cf	Imb UM	Listino
50616	UL054DZ	Colori mix	SC	100* Pz	**0,9480**
87019	UL054DZ	Colori mix Pz 10	SA	Cf	**11,6600**

CHIAVE SILKY AGB 5 SPINE SX

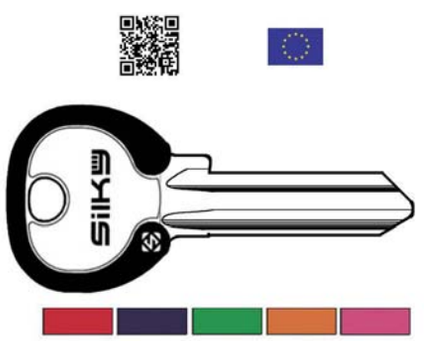

Chiavi in ottone nichelato
Testa bordata colore brillante
Marca primaria AGB Italia
5 spine - Profilo sinistro
Colori mix: Rosso, Blu, Verde, Arancione, Viola

Cod	Specifiche		Cf	Imb UM	Listino
50619	AGB1RDZ	Colori mix	SC	100* Pz	**1,1800**
87021	AGB1RDZ	Colori mix Pz 10	SA	Cf	**13,9800**

CHIAVE SILKY CORBIN 5 SPINE DX

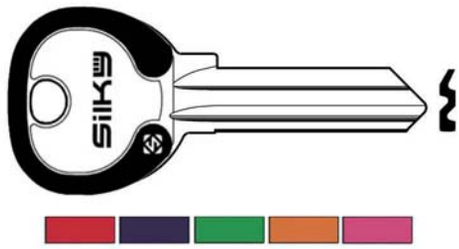

Chiavi in ottone nichelato
Testa bordata colore brillante
Marca primaria CORBIN
5 spine - Profilo destro
Colori mix: Rosso, Blu, Verde, Arancione, Viola

Cod			Cf	Imb UM	Listino
50620	CB6DZ	Colori mix	SC	100* Pz	**1,1800**
87022	CB6DZ	Colori mix Pz 10	SA	Cf	**13,9800**

CHIAVE SILKY CISA 4 SPINE DX

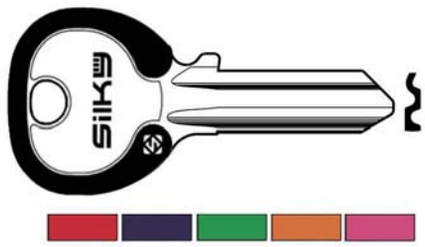

Chiave in ottone nichelato - Per lucchetti Dobus
Testa bordata colore brillante
Marca primaria CISA
4 spine - Profilo destro
Colori mix: Rosso, Blu, Verde, Arancione, Viola

Cod			Cf	Imb UM	Listino
50621	CS204DZ	Colori mix	SC	100* Pz	**1,1800**
87023	CS204DZ	Colori mix Pz 10	SA	Cf	**13,9800**

CHIAVE SILKY CISA 5 SPINE DX

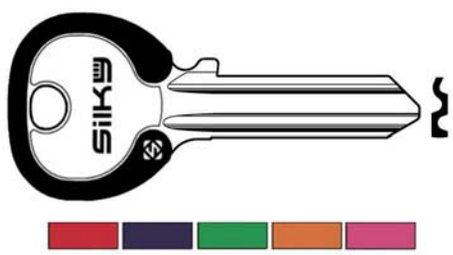

Chiave in ottone nichelato - Per lucchetti 50/60
Testa bordata colore brillante
Marca primaria CISA
5 spine - Profilo destro
Colori mix: Rosso, Blu, Verde, Arancione, Viola

Cod			Cf	Imb UM	Listino
50622	CS206DZ	Colori mix	SC	100* Pz	**1,1800**

CHIAVE SILKY CISA 5 SPINE DX PICCOLA

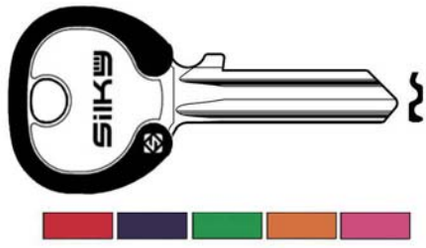

Chiave in ottone nichelato - Per lucchetti Abus 4
Testa bordata colore brillante
Marca primaria CISA
5 spine - Piccola - Profilo destro
Colori mix: Rosso, Blu, Verde, Arancione, Viola

Cod			Cf	Imb UM	Listino
50623	CS7DZ	Colori mix	SC	100* Pz	**1,1800**
87024	CS7DZ	Colori mix Pz 10	SA	Cf	**13,9800**

CHIAVE SILKY FASEM 5 SPINE SIMMETRICA

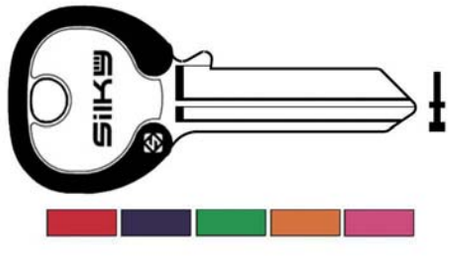

Chiave in ottone nichelato
Testa bordata colore brillante
Marca primaria FASEM
5 spine - Simmetrica
Colori mix: Rosso, Blu, Verde, Arancione, Viola

Cod			Cf	Imb UM	Listino
50624	FM090DZ	Colori mix	SC	100* Pz	**1,1800**
87025	FM090DZ	Colori mix Pz 10	SA	Cf	**13,9800**

CHIAVE SILKY ISEO 5 SPINE DX

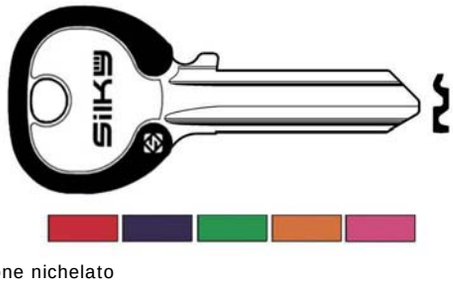

Chiave in ottone nichelato
Testa bordata colore brillante
Marca primaria ISEO
5 spine - Profilo destro
Colori mix: Rosso, Blu, Verde, Arancione, Viola

Cod			Cf	Imb UM	Listino
50625	IE6DZ	Colori mix	SC	100* Pz	**1,1800**
87026	IE6DZ	Colori mix Pz 10	SA	Cf	**13,9800**

CHIAVE SILKY MERONI 5 SPINE DX

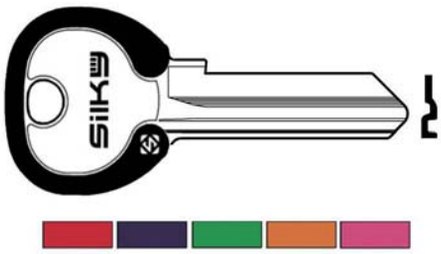

Chiave in ottone nichelato
Testa bordata colore brillante
Marca primaria MERONI
5 spine - Profilo destro
Colori mix: Rosso, Blu, Verde, Arancione, Viola

Cod	Specifiche		Cf	Imb UM	Listino
50626	MER8DZ	Colori mix	SC	100* Pz	**1,1800**
87027	MER8DZ	Colori mix Pz 10	SA	Cf	**13,9800**

CHIAVE SILKY PREFER 5 SPINE SIMMETRICA

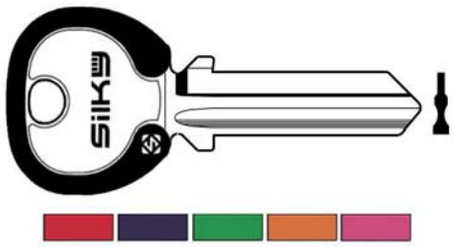

Chiave in ottone nichelato - Per serrande
Testa bordata colore brillante
Marca primaria PREFER
5 spine - Simmetrica
Colori mix: Rosso, Blu, Verde, Arancione, Viola

Cod	Specifiche		Cf	Imb UM	Listino
50629	PF092SDZ	Colori mix	SC	100* Pz	**1,1800**
87030	PF092SDZ	Colori mix Pz 10	SA	Cf	**13,9800**

CHIAVE SILKY OMEC 5 SPINE DX PICCOLA

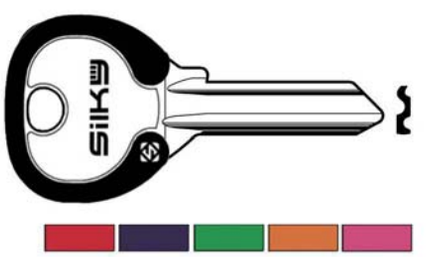

Chiave in ottone nichelato
Testa bordata colore brillante
Marca primaria OMEC
5 spine - Piccola - Profilo destro
Colori mix: Rosso, Blu, Verde, Arancione, Viola

Cod	Specifiche		Cf	Imb UM	Listino
50627	OC074DZ	Colori mix	SC	100* Pz	**1,1800**
87028	OC074DZ	Colori mix Pz 10	SA	Cf	**13,9800**

CHIAVE SILKY VIRO 5 SPINE DX

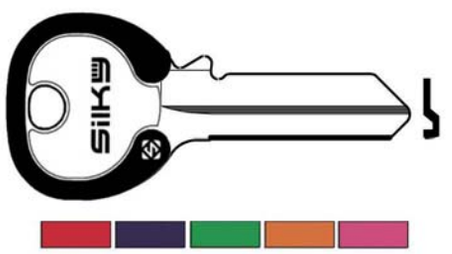

Chiave in ottone nichelato
Testa bordata colore brillante
Marca primaria VIRO
5 spine - Profilo destro
Colori mix: Rosso, Blu, Verde, Arancione, Viola

Cod	Specifiche		Cf	Imb UM	Listino
50630	VI080DZ	Colori mix	SC	100* Pz	**1,1800**
87031	VI080DZ	Colori mix Pz 10	SA	Cf	**13,9800**

CHIAVE SILKY PREFER 5 SPINE SIMMETRICA

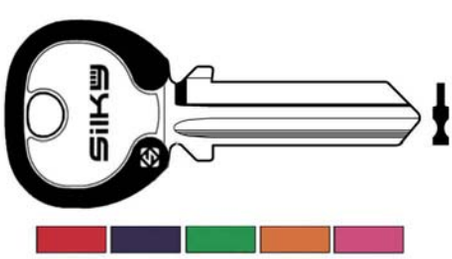

Chiave in ottone nichelato - Per serrande
Testa bordata colore brillante
Marca primaria PREFER
5 spine - Simmetrica
Colori mix: Rosso, Blu, Verde, Arancione, Viola

Cod	Specifiche		Cf	Imb UM	Listino
50628	PF092DZ	Colori mix	SC	100* Pz	**1,1800**
87029	PF092DZ	Colori mix Pz 10	SA	Cf	**13,9800**

CHIAVE SILKY VIRO 5 SPINE SX

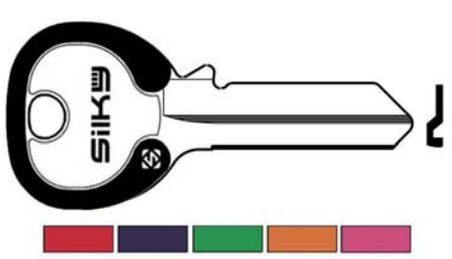

Chiave in ottone nichelato
Testa bordata colore brillante
Marca primaria VIRO
5 spine - Profilo sinistro
Colori mix: Rosso, Blu, Verde, Arancione, Viola

Cod	Specifiche		Cf	Imb UM	Listino
50631	VI081DZ	Colori mix	SC	100* Pz	**1,1800**
87032	VI081DZ	Colori mix Pz 10	SA	Cf	**13,9800**

CHIAVE SILKY VIRO 4 SPINE DX

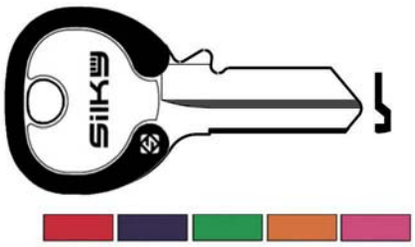

Chiave in ottone nichelato
Testa bordata colore brillante
Marca primaria VIRO
4 spine - Profilo destro
Colori mix: Rosso, Blu, Verde, Arancione, Viola

Cod	Specifiche		Cf	Imb UM	Listino
50632	VI082DZ	Colori mix	SC	100* Pz	**1,1800**
87033	VI082DZ	Colori mix Pz 10	SA	Cf	**13,9800**

CHIAVE SILKY VIRO 4 SPINE DX PICCOLA

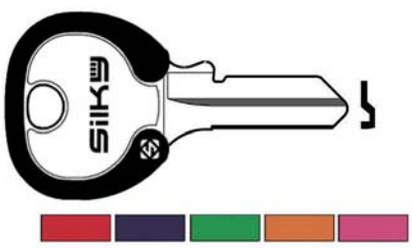

Chiave in ottone nichelato - Per lucchetti/mobili
Testa bordata colore brillante
Marca primaria VIRO
4 spine - Piccola - Profilo destro
Colori mix: Rosso, Blu, Verde, Arancione, Viola

Cod	Specifiche		Cf	Imb UM	Listino
50633	VI084DZ	Colori mix	SC	100* Pz	**1,1800**
87034	VI084DZ	Colori mix Pz 10	SA	Cf	**13,9800**

CHIAVE SILKY VIRO 5 SPINE DX PICCOLA

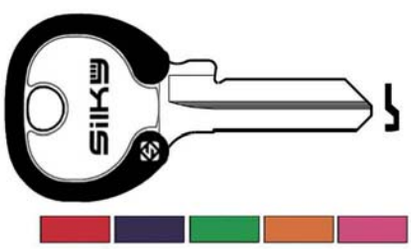

Chiave in ottone nichelato - Per lucchetti/mobili
Testa bordata colore brillante
Marca primaria VIRO
5 spine - Piccola - Profilo destro
Colori mix: Rosso, Blu, Verde, Arancione, Viola

Cod	Specifiche		Cf	Imb UM	Listino
50634	VI086DZ	Colori mix	SC	100* Pz	**1,1800**
87035	VI086DZ	Colori mix Pz 10	SA	Cf	**13,9800**

CHIAVE SILKY WALLY 5 SPINE SX

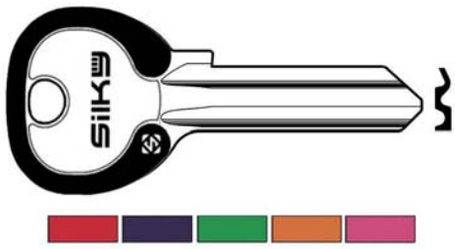

Chiave in ottone nichelato
Testa bordata colore brillante
Marca primaria WALLY
5 spine - Profilo sinistro
Colori mix: Rosso, Blu, Verde, Arancione, Viola

Cod	Specifiche		Cf	Imb UM	Listino
50635	WA1RDZ	Colori mix	SC	100* Pz	**1,1800**
87036	WA1RDZ	Colori mix Pz 10	SA	Cf	**13,9800**

CHIAVE SILKY WELKA 5 SPINE DX

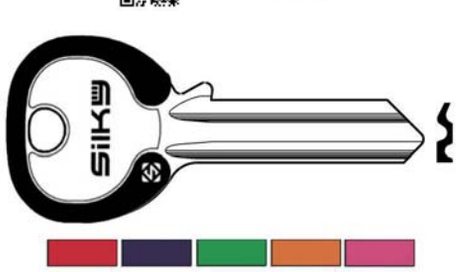

Chiave in ottone nichelato
Testa bordata colore brillante
Marca primaria WELKA
5 spine - Profilo destro
Colori mix: Rosso, Blu, Verde, Arancione, Viola

Cod	Specifiche		Cf	Imb UM	Listino
50636	WE1DZ	Colori mix	SC	100* Pz	**1,1800**
87037	WE1DZ	Colori mix Pz 10	SA	Cf	**13,9800**

CHIAVE SLIMCOLOR UNIVERSAL 5 SP DX MIX



Chiavi in ottone nichelato
Testa ricoperta in plastica
Marca primaria UNIVERSAL
5 spine - Profilo destro
Colori mix: Rosso, Blu, Verde, Arancione

Cod	Specifiche		Cf	Imb UM	Listino
46407	UL050SLSL	Colori mix	SC	100* Pz	**1,3600**

CHIAVE SLIMCOLOR UNIVERSAL 5 SP SX MIX

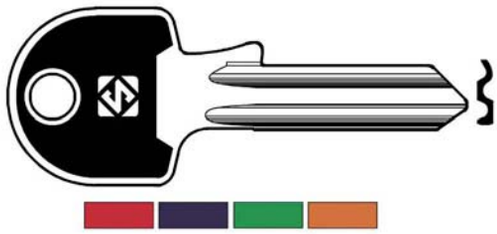

Chiavi in ottone nichelato
Testa ricoperta in plastica
Marca primaria UNIVERSAL
5 spine - Profilo sinistro
Colori mix: Rosso, Blu, Verde, Arancione

Cod	Specifiche		Cf	Imb UM	Listino
46408	UL051SLSL	Colori mix	SC	100* Pz	**1,3600**
87044	UL051SLSL	Colori mix Pz 10	SA	Cf	**15,7800**

CHIAVE SLIMCOLOR UNIVERSAL 6 SP DX MIX

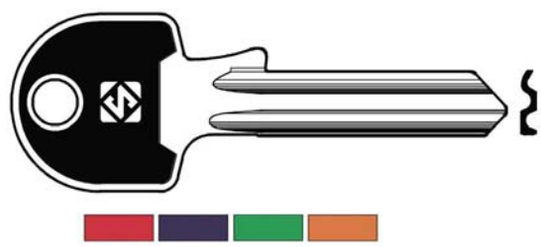

Chiavi in ottone nichelato
Testa ricoperta in plastica
Marca primaria UNIVERSAL
6 spine - Profilo destro
Colori mix: Rosso, Blu, Verde, Arancione

Cod	Specifiche		Cf	Imb UM	Listino
46411	UL054SLSL	Colori mix	SC	100* Pz	**1,3600**
87047	UL054SLSL	Colori mix Pz 10	SA	Cf	**15,7800**

CHIAVE SLIMCOLOR UNIVERSAL 4 SP DX MIX

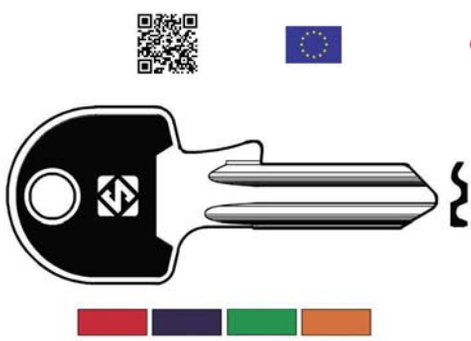

Chiavi in ottone nichelato
Testa quadra ricoperta in plastica
Marca primaria UNIVERSAL
4 spine - Profilo destro
Colori mix: Rosso, Blu, Verde, Arancione

Cod	Specifiche		Cf	Imb UM	Listino
46409	UL052SLSL	Colori mix	SC	100* Pz	**1,3600**
87045	UL052SLSL	Colori mix Pz 10	SA	Cf	**15,7800**

CHIAVE SLIMCOLOR UNIVERSAL 6 SP SX MIX

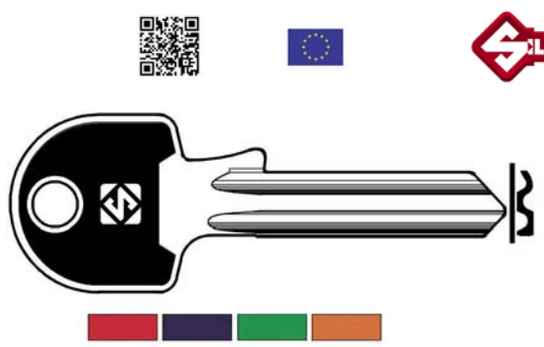

Chiavi in ottone nichelato
Testa ricoperta in plastica
Marca primaria UNIVERSAL
6 spine - Profilo sinistro
Colori mix: Rosso, Blu, Verde, Arancione

Cod	Specifiche		Cf	Imb UM	Listino
46412	UL055SLSL	Colori mix	SC	100* Pz	**1,3600**
87048	UL055SLSL	Colori mix Pz 10	SA	Cf	**15,7800**

CHIAVE SLIMCOLOR UNIVERSAL 4 SP SX MIX

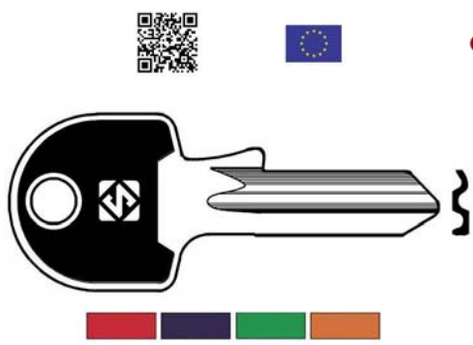

Chiavi in ottone nichelato
Testa quadra ricoperta in plastica
Marca primaria UNIVERSAL
4 spine - Profilo sinistro
Colori mix: Rosso, Blu, Verde, Arancione

Cod	Specifiche		Cf	Imb UM	Listino
46410	UL053SLSL	Colori mix	SC	100* Pz	**1,3600**
87046	UL053SLSL	Colori mix Pz 10	SA	Cf	**15,7800**

CHIAVE SLIMCOLOR UNIVERSAL 5 SP DX P MIX

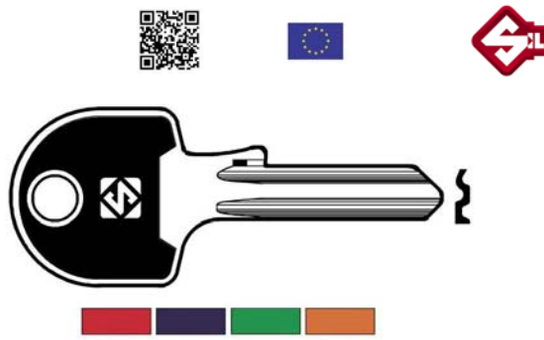

Chiavi in ottone nichelato
Testa ricoperta in plastica
Marca primaria UNIVERSAL
5 spine - Piccola - Profilo destro
Colori mix: Rosso, Blu, Verde, Arancione

Cod	Specifiche		Cf	Imb UM	Listino
46413	UL058SLSL	Colori mix	SC	100* Pz	**1,3600**
87049	UL058SLSL	Colori mix Pz 10	SA	Cf	**15,7800**

CHIAVE SLIMCOLOR CORBIN 5 SP DX MIX

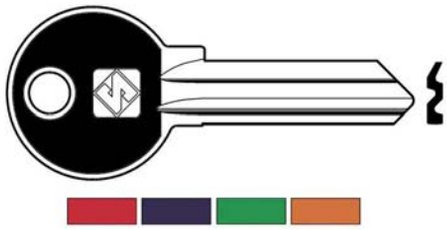

Chiavi in ottone nichelato
Testa ricoperta in plastica
Marca primaria CORBIN
5 spine - Profilo destro
Colori mix: Rosso, Blu, Verde, Arancione

Cod	Specifiche		Cf	Imb UM	Listino
46402	CB6ASL	Colori mix	SC	100* Pz	**1,5000**
87038	CB6ASL	Colori mix Pz 10	SA	Cf	**17,1800**

CHIAVE SLIMCOLOR CISA 5 SP DX PIC MIX

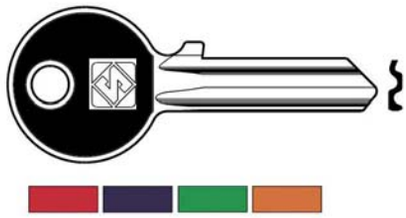

Chiavi in ottone nichelato
Testa ricoperta in plastica
Marca primaria CISA
5 spine - Piccola - Profilo destro
Colori mix: Rosso, Blu, Verde, Arancione

Cod	Specifiche		Cf	Imb UM	Listino
46405	CS7NSL	Colori mix	SC	100* Pz	**1,3600**
87041	CS7NSL	Colori mix Pz 10	SA	Cf	**15,7800**

CHIAVE SLIMCOLOR CISA 4 SP DX MIX

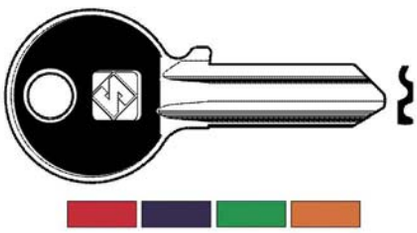

Chiavi in ottone nichelato
Testa ricoperta in plastica
Marca primaria CISA
4 spine - Profilo destro
Colori mix: Rosso, Blu, Verde, Arancione

Cod	Specifiche		Cf	Imb UM	Listino
46403	CS204ASL	Colori mix	SC	100* Pz	**1,3600**
87039	CS204ASL	Colori mix Pz 10	SA	Cf	**15,7800**

CHIAVE SLIMCOLOR GIUSSANI 5 SP DX MIX

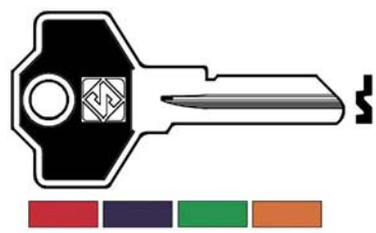

Chiavi in ottone nichelato
Testa ricoperta in plastica
Marca primaria GIUSSANI
5 spine - Profilo destro
Colori mix: Rosso, Blu, Verde, Arancione

Cod	Specifiche		Cf	Imb UM	Listino
46401	SM1SL	Colori mix	SC	100* Pz	**1,3600**
87042	SM1SL	Colori mix Pz 10	SA	Cf	**15,7800**

CHIAVE SLIMCOLOR CISA 5 SP DX MIX

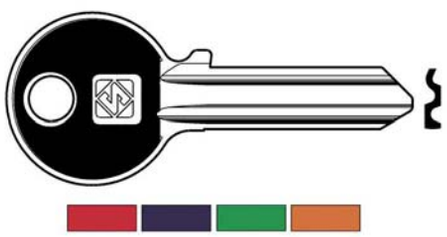

Chiavi in ottone nichelato
Testa ricoperta in plastica
Marca primaria CISA
5 spine - Profilo destro
Colori mix: Rosso, Blu, Verde, Arancione

Cod	Specifiche		Cf	Imb UM	Listino
46404	CS206ASL	Colori mix	SC	100* Pz	**1,3600**
87040	CS206ASL	Colori mix Pz 10	SA	Cf	**15,7800**

CHIAVE SLIMCOLOR PREFER 5 SP SIM MIX

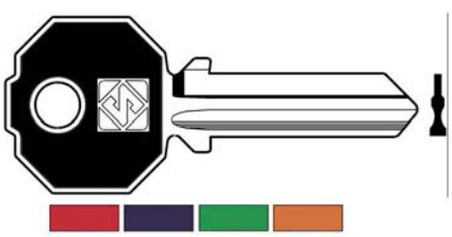

Chiavi in ottone nichelato
Testa ricoperta in plastica
Marca primaria PREFER
5 spine - Profilo simmetrico
Colori mix: Rosso, Blu, Verde, Arancione

Cod	Specifiche		Cf	Imb UM	Listino
46406	PF092SSL	Colori mix	SC	100* Pz	**1,3600**
87043	PF092SSL	Colori mix Pz 10	SA	Cf	**15,7800**

CHIAVE TAGGY UNIVERSAL 5 SPINE DX

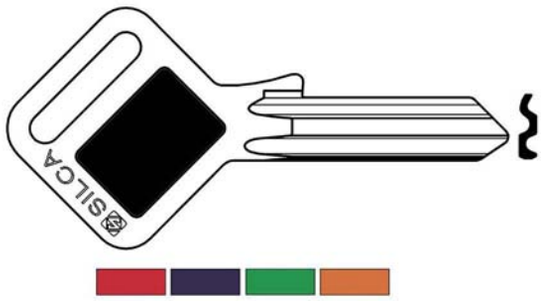

Chiavi in ottone nichelato
Testa con finestra plastica colorata removibile
Marca primaria UNIVERSAL
5 spine - Profilo destro
Colori mix: Rosso, Blu, Verde, Arancione

Cod	Specifiche		Cf	Imb UM	Listino
87311	UL050FZ	Colori mix	SC	50* Pz	**1,9000**

CHIAVE TAGGY UNIVERSAL 5 SPINE DX P

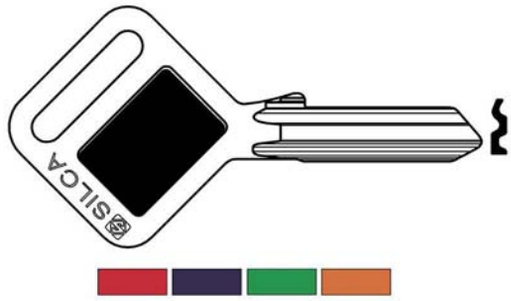

Chiavi in ottone nichelato
Testa con finestra plastica colorata removibile
Marca primaria UNIVERSAL
5 spine - Piccola - Profilo destro
Colori mix: Rosso, Blu, Verde, Arancione

Cod	Specifiche		Cf	Imb UM	Listino
87314	UL058FZ	Colori mix	SC	50* Pz	**1,9000**

CHIAVE TAGGY UNIVERSAL 5 SPINE SX

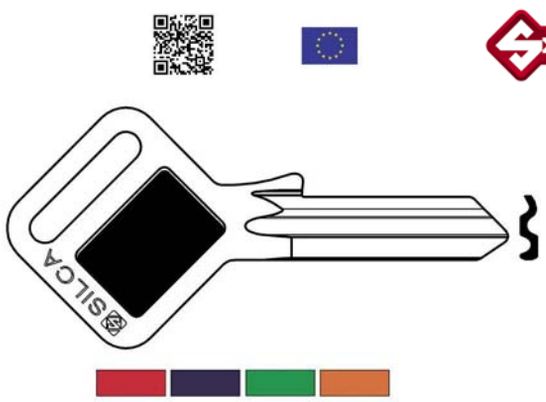

Chiavi in ottone nichelato
Testa con finestra plastica colorata removibile
Marca primaria UNIVERSAL
5 spine - Profilo sinistro
Colori mix: Rosso, Blu, Verde, Arancione

Cod	Specifiche		Cf	Imb UM	Listino
87312	UL051FZ	Colori mix	SC	50* Pz	**1,9000**

CHIAVE TAGGY CISA 5 SPINE DX

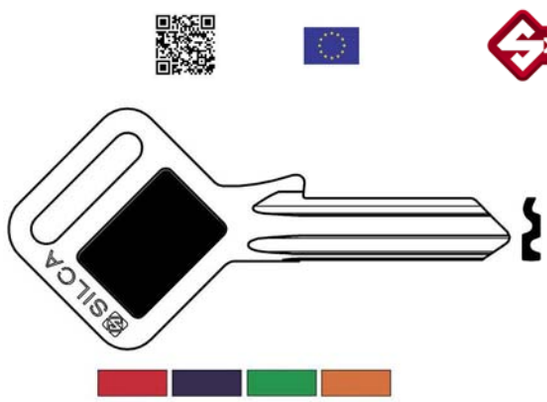

Chiavi in ottone nichelato
Testa con finestra plastica colorata removibile
Marca primaria CISA
5 spine - Profilo destro
Colori mix: Rosso, Blu, Verde, Arancione

Cod	Specifiche		Cf	Imb UM	Listino
87310	CS206	Colori mix	SC	50* Pz	**1,9000**

CHIAVE TAGGY UNIVERSAL 4 SPINE DX

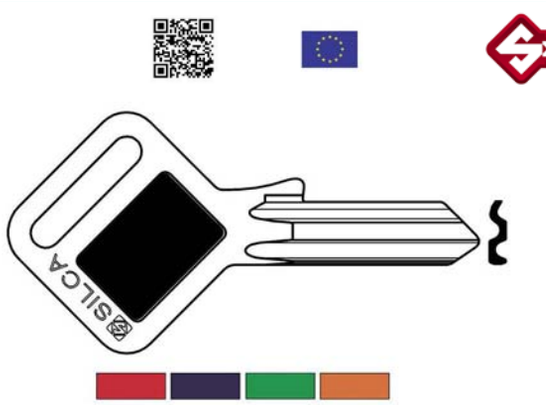

Chiavi in ottone nichelato
Testa con finestra plastica colorata removibile
Marca primaria UNIVERSAL
5 spine - Profilo destro
Colori mix: Rosso, Blu, Verde, Arancione

Cod	Specifiche		Cf	Imb UM	Listino
87313	UL052FZ	Colori mix	SC	50* Pz	**1,9000**

CHIAVE TAGGY CORBIN 5 SPINE DX

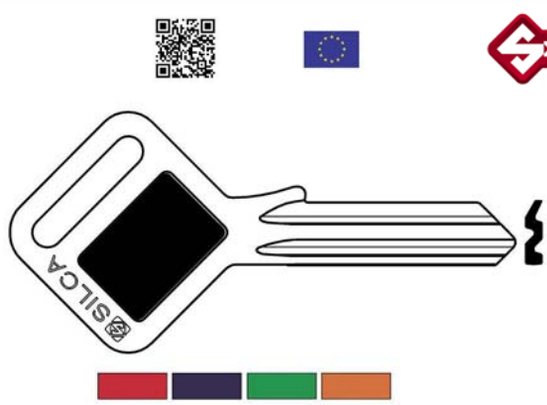

Chiavi in ottone nichelato
Testa con finestra plastica colorata removibile
Marca primaria CORBIN
5 spine - Profilo destro
Colori mix: Rosso, Blu, Verde, Arancione

Cod	Specifiche		Cf	Imb UM	Listino
87309	CB6	Colori mix	SC	50* Pz	**1,9000**

Cod	Specifiche	Cf	Imb UM	Listino

CHIAVE TAGGY VIRO 5 SPINE DX

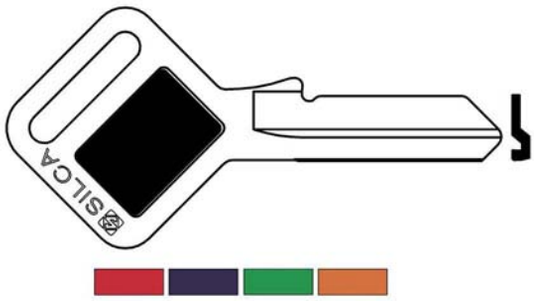

Chiavi in ottone nichelato
Testa con finestra plastica colorata removibile
Marca primaria VIRO
5 spine - Profilo destro
Colori mix: Rosso, Blu, Verde, Arancione

87315	VI080FZ	Colori mix	SC	50* Pz	**1,9000**

CHIAVE TAGGY VIRO 5 SPINE DX PICCOLA

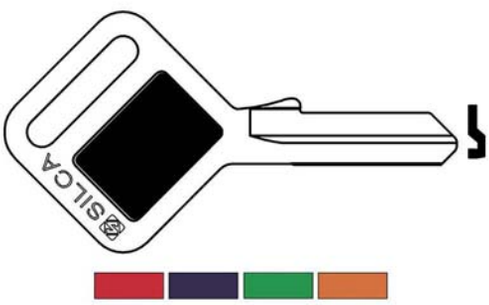

Chiavi in ottone nichelato
Testa con finestra plastica colorata removibile
Marca primaria VIRO
5 spine - Piccola - Profilo destro
Colori mix: Rosso, Blu, Verde, Arancione

87316	VI086FZ	Colori mix	SC	50* Pz	**1,9000**

CHIAVE SIC.ANTONIOLI POMPA

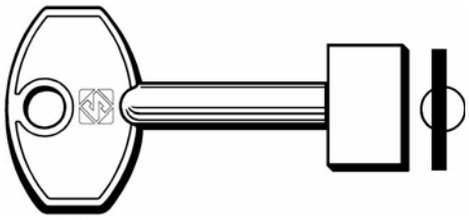

Chiave in ottone nichelato
Pompa
Marca primaria ANTONIOLI
Marca secondaria AUNO
Utilizzo per serrature di sicurezza

29907	APN		SC	25* Pz	**4,3800**
87060	APN	Pz 5	SA	Cf	**24,2000**

CHIAVE SIC.ANTONIOLI POMPA

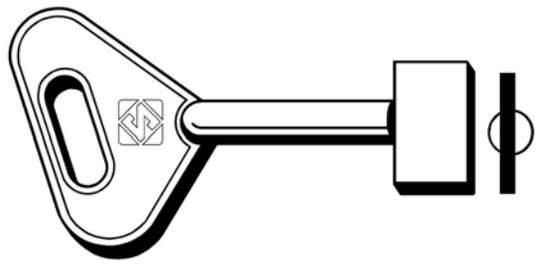

Chiave in ottone nichelato
Pompa
Marca primaria ANTONIOLI
Marca secondaria AUNO
Utilizzo per serrature di sicurezza

32082	5AU1		SC	25* Pz	**5,3400**
87061	5AU1	Pz 5	SA	Cf	**29,0000**

CHIAVE SIC.ANTONIOLI POMPA

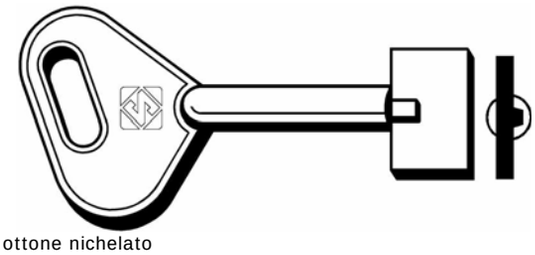

Chiave in ottone nichelato
Pompa
Marca primaria ANTONIOLI
Marca secondaria AUNO
Utilizzo per serrature di sicurezza

29910	5AU3		SC	25* Pz	**4,5800**
87062	5AU3	Pz 5	SA	Cf	**25,2000**

CHIAVE SIC.ANTONIOLI POMPA

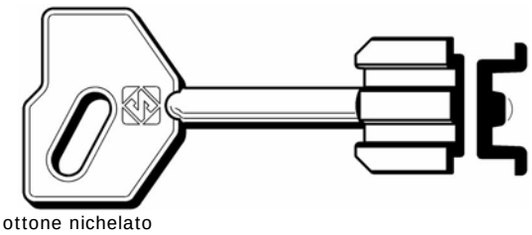

Chiave in ottone nichelato
Pompa
Marca primaria AUNO
Utilizzo per serrature di sicurezza

29911	5AU7		SC	25* Pz	**5,3400**
87063	5AU7	Pz 5	SA	Cf	**29,0000**

CHIAVE SIC.ANTONIOLI POMPA

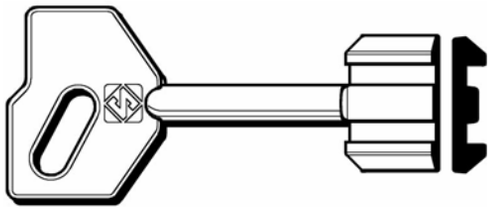

Chiave in ottone nichelato
Pompa
Marca primaria AUNO
Utilizzo per serrature di sicurezza

Cod	Specifiche	Cf	Imb UM	Listino
81903	5AU13	SC	25* Pz	**5,3400**
87064	5AU13 Pz 5	SA	Cf	**29,0000**

CHIAVE SIC.ATRA POMPA

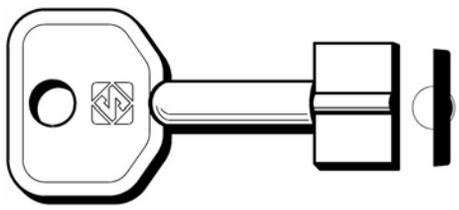

Chiave in ottone nichelato
Pompa
Marca primaria ATRA
Utilizzo per serrature di sicurezza

Cod	Specifiche	Cf	Imb UM	Listino
32079	5AT3	SC	25* Pz	**5,3400**
87065	5AT3 Pz 5	SA	Cf	**29,0000**

CHIAVE SIC.BETA POMPA

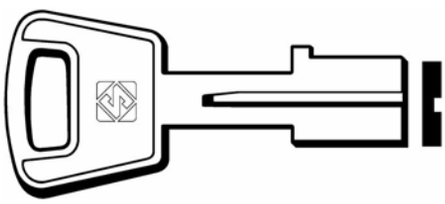

Chiave in ottone nichelato
Pompa
Marca primaria BETA
Marca secondaria POTENT
Utilizzo per serrature di sicurezza

Cod	Specifiche	Cf	Imb UM	Listino
29921	BE2	SC	25* Pz	**5,2600**
87066	BE2 Pz 5	SA	Cf	**28,6000**

CHIAVE SIC.CERUTTI POMPA

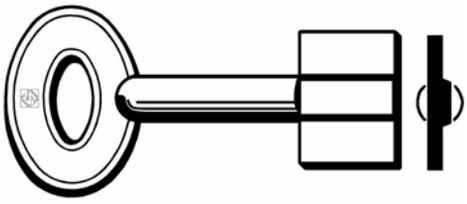

Chiave in ottone nichelato
Pompa
Marca primaria CERUTTI
Utilizzo per serrature di sicurezza

Cod	Specifiche	Cf	Imb UM	Listino
29937	CPC	SC	25* Pz	**5,4400**

CHIAVE SIC.CERUTTI POMPA

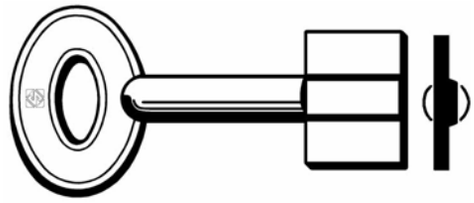

Chiave in ottone nichelato
Pompa
Marca primaria CERUTTI
Utilizzo per serrature di sicurezza

Cod	Specifiche	Cf	Imb UM	Listino
87067	CPC Pz 5	SA	Cf	**29,4000**

CHIAVE SIC.CERUTTI POMPA

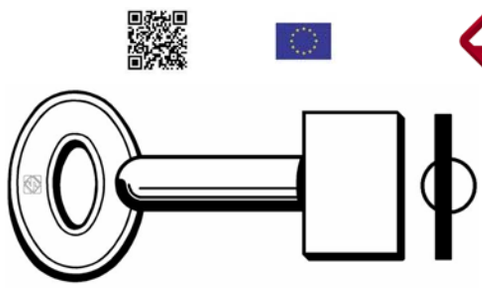

Chiave in ottone nichelato
Pompa
Marca primaria CERUTTI
Utilizzo per serrature di sicurezza

Cod	Specifiche	Cf	Imb UM	Listino
29938	CPN	SC	25* Pz	**5,4400**
87068	CPN Pz 5	SA	Cf	**29,4000**

CHIAVE SIC.CERUTTI POMPA

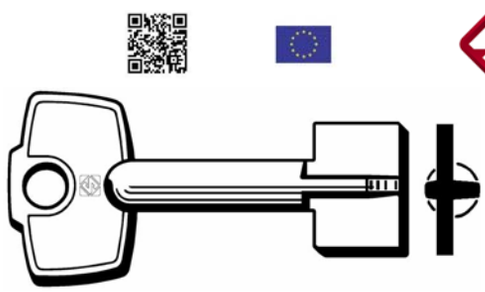

Chiave in ottone nichelato
Pompa
Marca primaria CERUTTI
Marca secondaria CONFORTI, OSLA, VIRO
Utilizzo per serrature di sicurezza

Cod	Specifiche	Cf	Imb UM	Listino
29940	CPXN	SC	25* Pz	**5,4400**
87069	CPXN Pz 5	SA	Cf	**29,4000**

CHIAVE SIC.CERUTTI POMPA

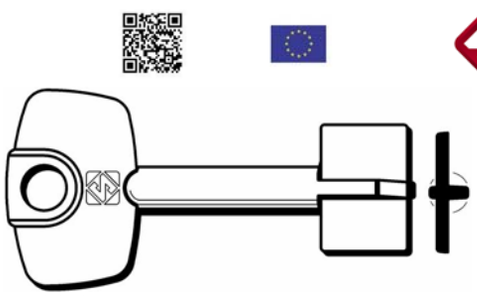

Chiave in ottone nichelato
Pompa
Marca primaria CERUTTI
Marca secondaria CONFORTI, OSLA, VIRO
Utilizzo per serrature di sicurezza

Cod	Specifiche	Cf	Imb UM	Listino
29946	5C15	SC	25* Pz	**5,4400**

Cod	Specifiche		Cf	Imb UM	Listino

CHIAVE SIC.CERUTTI POMPA

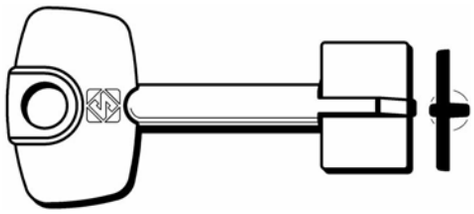

Chiave in ottone nichelato
Pompa
Marca primaria CERUTTI
Marca secondaria CONFORTI, OSLA, VIRO
Utilizzo per serrature di sicurezza

87070	5C15 Pz 5		SA	Cf	**29,4000**

CHIAVE SIC.CR POMPA

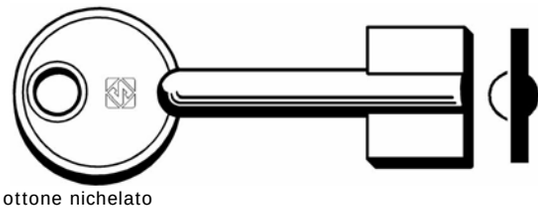

Chiave in ottone nichelato
Pompa
Marca primaria CR
Utilizzo per serrature di sicurezza

Compatibile CR cod.84205

29964	RP	SC	25*	Pz	**5,2600**
87071	RP Pz 5	SA		Cf	**28,6000**

CHIAVE SIC.CR POMPA

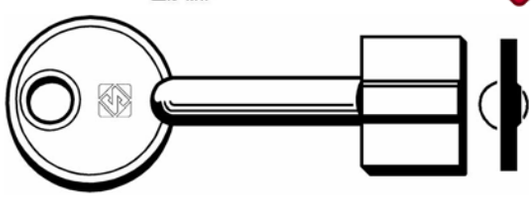

Chiave in ottone nichelato
Pompa
Marca primaria CR
Utilizzo per serrature di sicurezza

Compatibile CR cod.84205

29965	RPC	SC	25*	Pz	**5,2600**
87072	RPC Pz 5	SA		Cf	**28,6000**

Cod	Specifiche		Cf	Imb UM	Listino

CHIAVE SIC.CR POMPA

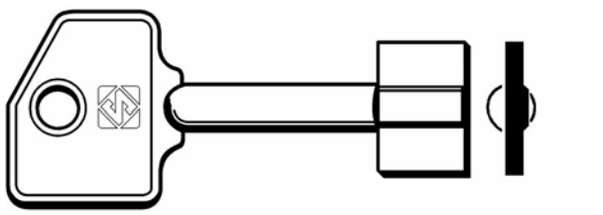

Chiave in ottone nichelato
Pompa
Marca primaria CR
Utilizzo per serrature di sicurezza

Compatibile CR cod.84205

29967	5R7	SC	25*	Pz	**3,4400**
87073	5R7 Pz 5	SA		Cf	**19,3800**

CHIAVE SIC.ESETY POMPA

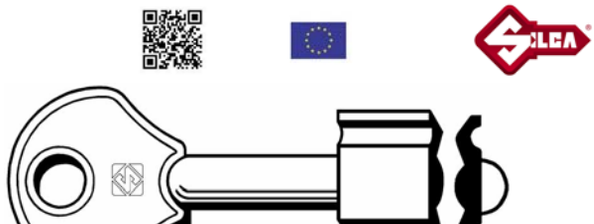

Chiave in ottone nichelato
Pompa
Marca primaria ESETY
Utilizzo per serrature di sicurezza

29973	EPN	SC	25*	Pz	**5,2600**
87074	EPN Pz 5	SA		Cf	**28,6000**

CHIAVE SIC.ESETY POMPA



Chiave in ottone nichelato
Pompa
Marca primaria ESETY
Utilizzo per serrature di sicurezza

29974	EPP	SC	25*	Pz	**5,2600**
87075	EPP Pz 5	SA		Cf	**28,6000**

CHIAVE SIC.FEB POMPA

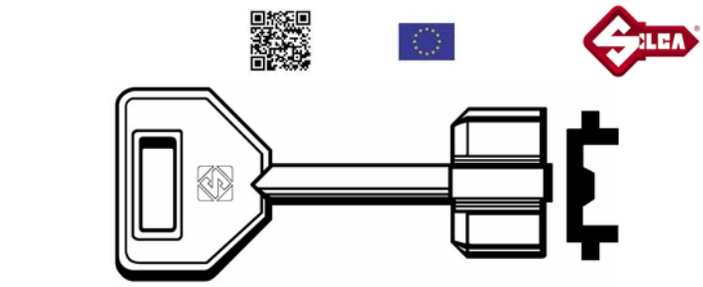

Chiave in ottone nichelato
Pompa
Marca primaria FEB
Marca secondaria VIRO, YALE
Utilizzo per serrature di sicurezza

Cod	Specifiche	Cf	Imb UM	Listino
32087	5FEB5	SC	25* Pz	**6,1400**
87076	5FEB5 Pz 5	SA	Cf	**33,0000**

CHIAVE SIC.FISCHET POMPA

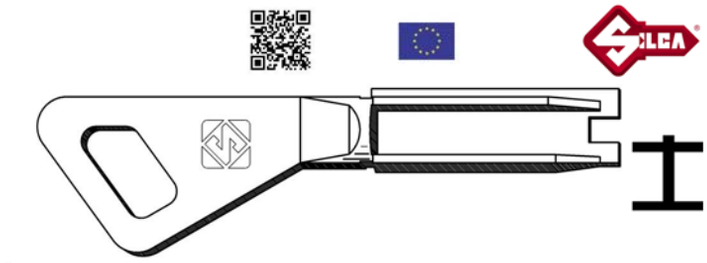

Chiave in ottone nichelato
Pompa
Marca primaria FICHET
Utilizzo per serrature di sicurezza

Cod	Specifiche	Cf	Imb UM	Listino
29988	FT500		50 Pz	**17,8000**

CHIAVE SIC.FISCHET POMPA

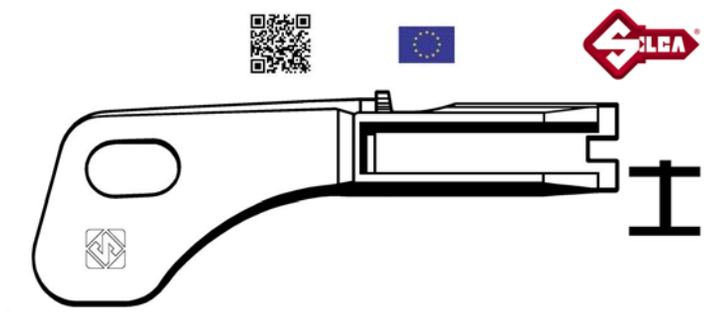

Chiave in ottone nichelato
Pompa
Marca primaria FICHET
Utilizzo per serrature di sicurezza

Cod	Specifiche	Cf	Imb UM	Listino
29989	FT510		50 Pz	**17,8000**

CHIAVE SIC.GMG POMPA

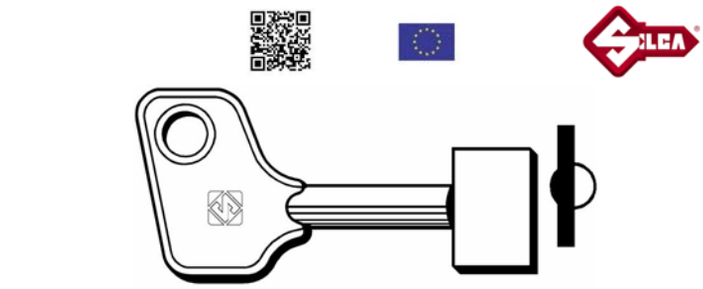

Chiave in ottone nichelato
Pompa
Marca primaria GMG
Utilizzo per serrature di sicurezza

Cod	Specifiche	Cf	Imb UM	Listino
29992	GPN	SC	25* Pz	**5,2600**
87077	GPN Pz 5	SA	Cf	**28,6000**

CHIAVE SIC.ISEO POMPA

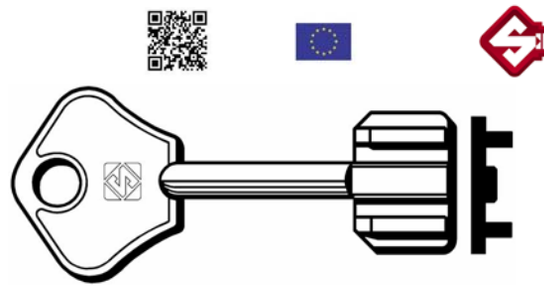

Chiave in ottone nichelato
Pompa
Marca primaria ISEO
Marca secondaria AUTORI
Utilizzo per serrature di sicurezza

Cod	Specifiche	Cf	Imb UM	Listino
32094	AUP	SC	25* Pz	**6,1400**
87078	AUP Pz 5	SA	Cf	**33,0000**

CHIAVE SIC.ISEO POMPA

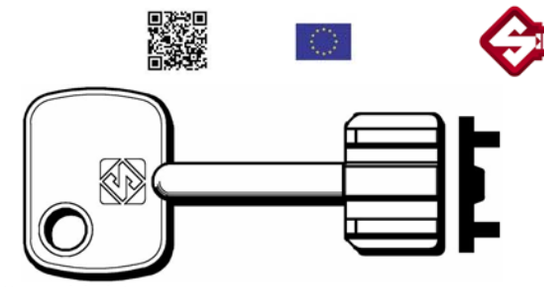

Chiave in ottone nichelato
Pompa
Marca primaria ISEO
Marca secondaria AUTORI
Utilizzo per serrature di sicurezza

Cod	Specifiche	Cf	Imb UM	Listino
29996	5IE5	SC	25* Pz	**6,1400**
87079	5IE5 Pz 5	SA	Cf	**33,0000**

CHIAVE SIC.ITAL POMPA

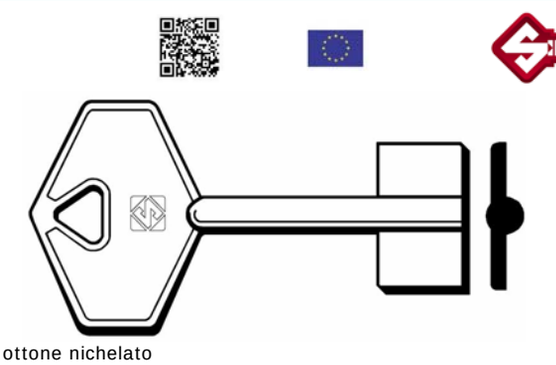

Chiave in ottone nichelato
Pompa
Marca primaria ITAL
Utilizzo per serrature di sicurezza

Cod	Specifiche	Cf	Imb UM	Listino
32092	5IT3	SC	25* Pz	**5,2600**
87080	5IT3 Pz 5	SA	Cf	**28,6000**

Cod	Specifiche	Cf	Imb UM	Listino

CHIAVE SIC.KASSEL POMPA

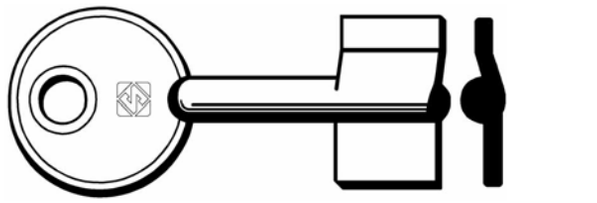

Chiave in ottone nichelato
Pompa
Marca primaria KASSEL
Marca secondaria YALE, SERMEC
Utilizzo per serrature di sicurezza

30005	KYP	SC	25* Pz	**4,3200**
87081	KYP Pz 5	SA	Cf	**23,8000**

CHIAVE SIC.KASSEL POMPA

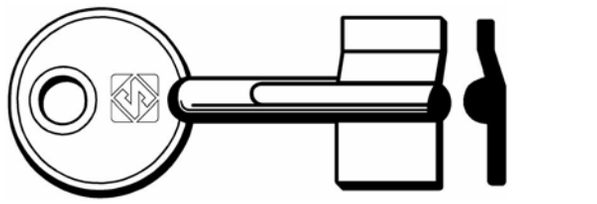

Chiave in ottone nichelato
Pompa
Marca primaria KASSEL
Marca secondaria YALE, SERMEC
Utilizzo per serrature di sicurezza

37451	5KY2	SC	25* Pz	**4,8800**
87082	5KY2 Pz 5	SA	Cf	**26,6000**

CHIAVE SIC.KASSEL POMPA

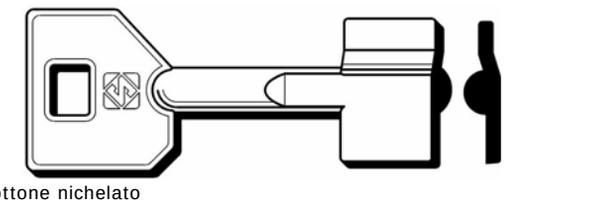

Chiave in ottone nichelato
Pompa
Marca primaria KASSEL
Marca secondaria YALE, SERMEC
Utilizzo per serrature di sicurezza

50017	5KY6	SC	25* Pz	**3,9800**
86732	5KY6 Pz 5	SA	Cf	**22,2000**

Cod	Specifiche	Cf	Imb UM	Listino

CHIAVE SIC.KASSEL POMPA

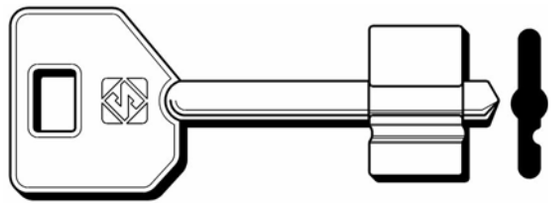

Chiave in ottone nichelato
Pompa
Marca primaria KASSEL
Marca secondaria YALE, SERMEC
Utilizzo per serrature di sicurezza

96465	5KY7	SC	25* Pz	**4,7400**
86733	5KY7 Pz 5	SA	Cf	**26,0000**

CHIAVE SIC.MOTTURA POMPA



Chiave in ottone nichelato
Testa in plastica - Pompa
Marca primaria MOTTURA
Profilo E
Utilizzo per serrature di sicurezza

Compatibile MOTTURA cod.84524 84525 84526

30020	MT2P	SC	25* Pz	**3,2800**
87083	MT2P Pz 5	SA	Cf	**18,5800**

CHIAVE SIC.MOTTURA POMPA



Chiave in ottone nichelato
Testa in plastica - Pompa
Marca primaria MOTTURA
Profilo C
Utilizzo per serrature di sicurezza

Compatibile MOTTURA cod.84521 84522 84523

30021	MT3P	SC	25* Pz	**3,2800**
87084	MT3P Pz 5	SA	Cf	**18,5800**

Cod	Specifiche	Cf	Imb UM	Listino

CHIAVE SIC.MOTTURA POMPA

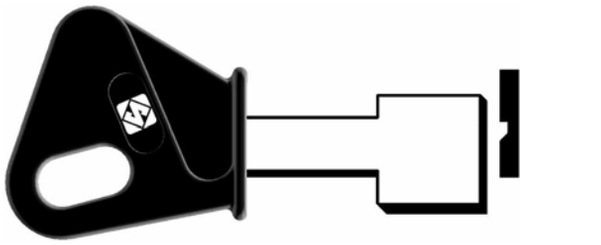

Chiave in ottone nichelato
Testa in plastica - Pompa
Marca primaria MOTTURA
Profilo A
Utilizzo per serrature di sicurezza

Compatibile MOTTURA cod.84518 84519 84520

30022	MT4P	SC	25* Pz	**3,2800**
87085	MT4P Pz 5	SA	Cf	**18,5800**

CHIAVE SIC.PATRONE POMPA

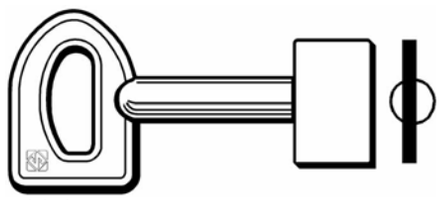

Chiave in ottone nichelato
Pompa
Marca primaria PATRONE
Marca secondaria IMS
Utilizzo per serrature di sicurezza

30010	IPP	SC	25* Pz	**5,2600**
87086	IPP Pz 5	SA	Cf	**28,6000**

CHIAVE SIC.PATRONE POMPA

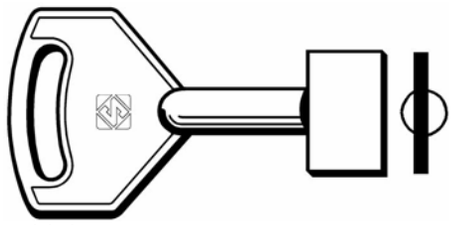

Chiave in ottone nichelato
Pompa
Marca primaria PATRONE
Marca secondaria IMS
Utilizzo per serrature di sicurezza

30011	PP	SC	25* Pz	**5,2600**
87087	PP Pz 5	SA	Cf	**28,6000**

CHIAVE SIC.POTENT POMPA

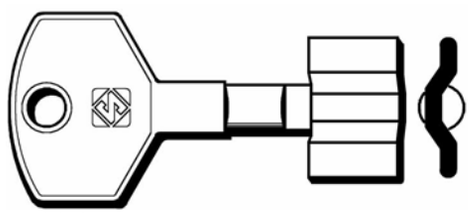

Chiave in ottone nichelato
Pompa
Marca primaria POTENT
Marca secondaria BETA
Utilizzo per serrature di sicurezza

30040	P0P	SC	25* Pz	**3,5600**
87088	P0P Pz 5	SA	Cf	**19,9800**

CHIAVE SIC.POTENT POMPA

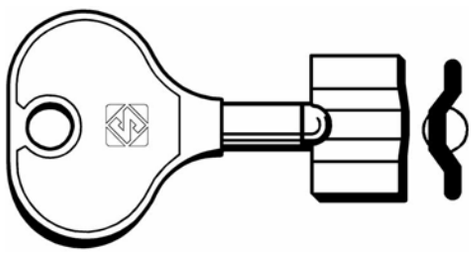

Chiave in ottone nichelato
Pompa
Marca primaria POTENT
Marca secondaria BETA
Utilizzo per serrature di sicurezza

30046	5PT5	SC	25* Pz	**5,2600**
87089	5PT5 Pz 5	SA	Cf	**28,6000**

CHIAVE SIC.POTENT POMPA

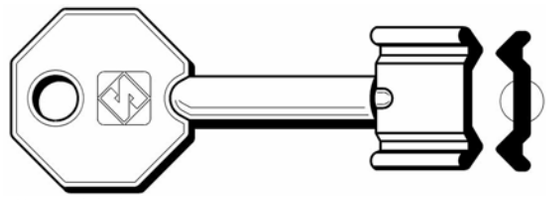

Chiave in ottone nichelato
Pompa
Marca primaria POTENT
Marca secondaria BETA
Utilizzo per serrature di sicurezza

30047	5PT11	SC	25* Pz	**5,2600**
87090	5PT11 Pz 5	SA	Cf	**28,6000**

CHIAVE SIC.YALE POMPA

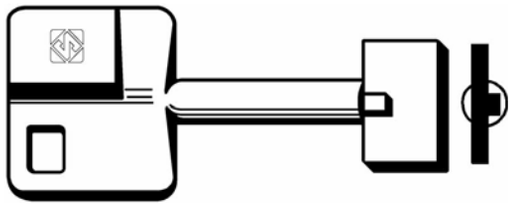

Chiave in ottone nichelato
Pompa
Marca primaria YALE
Marca secondaria FEB, KASSEL
Utilizzo per serrature di sicurezza

Cod	Specifiche	Cf	Imb UM	Listino
30053	5YA1	SC	25* Pz	**5,2600**
87091	5YA1 Pz 5	SA	Cf	**28,6000**

CHIAVE SIC.ANTONIOLI DOPPIA MAPPA

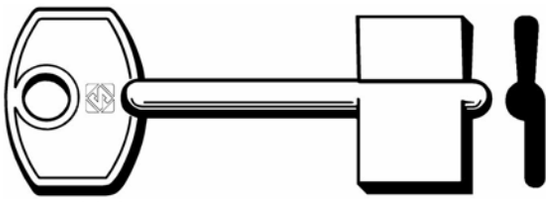

Chiave in ottone nichelato
Doppia mappa
Marca primaria ANTONIOLI
Marca secondaria AUNO
Utilizzo per serrature di sicurezza

Cod	Specifiche	Cf	Imb UM	Listino
29903	A	SC	25* Pz	**4,5800**
86634	A Pz 5	SA	Cf	**25,2000**

CHIAVE SIC.ANTONIOLI DOPPIA MAPPA

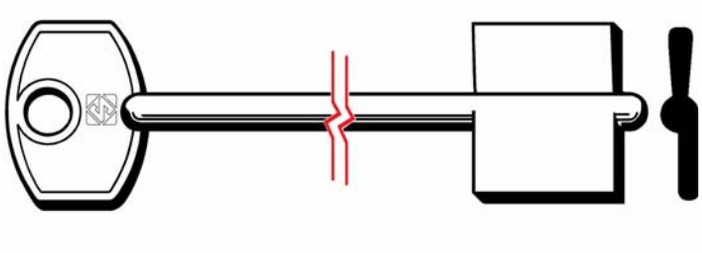

Chiave in ottone nichelato
Doppia mappa
Marca primaria ANTONIOLI
Marca secondaria AUNO
Utilizzo per serrature di sicurezza
Lunghezza totale mm 100

Cod	Specifiche	Cf	Imb UM	Listino
29904	AL	SC	25* Pz	**6,4400**
86635	AL Pz 5	SA	Cf	**34,4000**

CHIAVE SIC.ANTONIOLI DOPPIA MAPPA

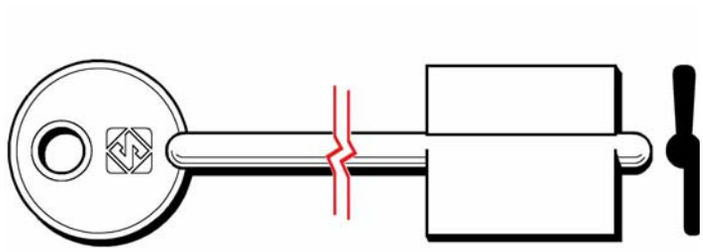

Chiave in ottone nichelato
Doppia mappa
Marca primaria ANTONIOLI
Marca secondaria AUNO
Utilizzo per serrature di sicurezza
Lunghezza totale mm 105

Cod	Specifiche	Cf	Imb UM	Listino
29905	ALLT	SC	25* Pz	**4,8800**
86636	ALLT Pz 5	SA	Cf	**26,6000**

CHIAVE SIC.ANTONIOLI DOPPIA MAPPA

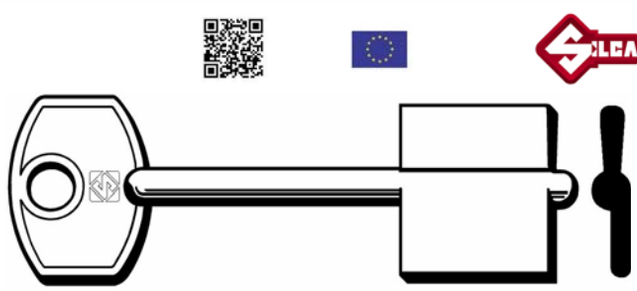

Chiave in ottone nichelato
Doppia mappa
Marca primaria ANTONIOLI
Marca secondaria AUNO
Utilizzo per serrature di sicurezza

Cod	Specifiche	Cf	Imb UM	Listino
29906	AML	SC	25* Pz	**6,1400**
86637	AML Pz 5	SA	Cf	**33,0000**

CHIAVE SIC.ANTONIOLI DOPPIA MAPPA

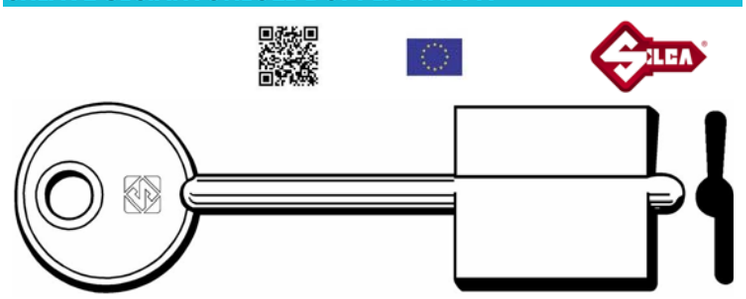

Chiave in ottone nichelato
Doppia mappa
Marca primaria ANTONIOLI
Marca secondaria AUNO
Utilizzo per serrature di sicurezza

Cod	Specifiche	Cf	Imb UM	Listino
29908	5A2	SC	25* Pz	**6,1400**
86638	5A2 Pz 5	SA	Cf	**33,0000**

CHIAVE SIC.ANTONIOLI DOPPIA MAPPA

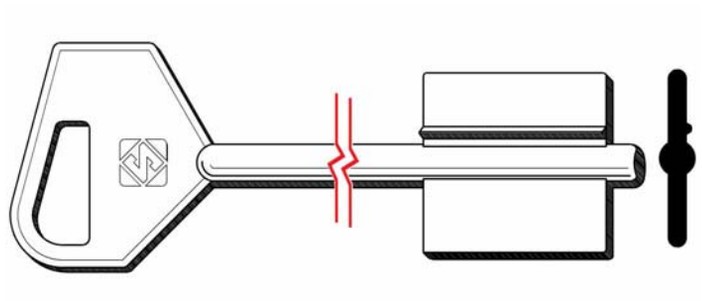

Chiave in ottone nichelato
Doppia mappa
Marca primaria ANTONIOLI
Utilizzo per serrature di sicurezza
Lunghezza totale mm 115

Cod	Specifiche	Cf	Imb UM	Listino
42707	5A4	SC	25* Pz	**5,2200**
86639	5A4 Pz 5	SA	Cf	**28,4000**

CHIAVE SIC.ANTONIOLI DOPPIA MAPPA

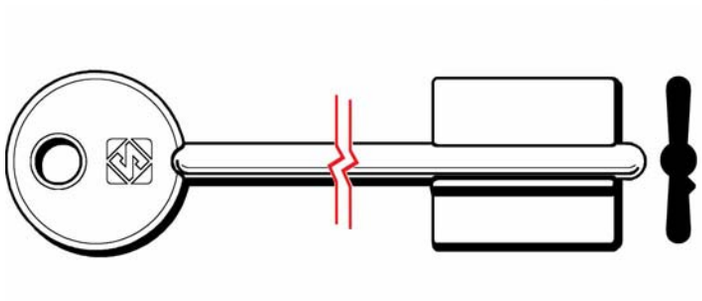

Chiave in ottone nichelato
Doppia mappa
Marca primaria ANTONIOLI
Utilizzo per serrature di sicurezza
Lunghezza totale mm 115

Cod	Specifiche	Cf	Imb UM	Listino
81902	5AU9	SC	25* Pz	**5,2200**
86640	5AU9 Pz 5	SA	Cf	**28,4000**

CHIAVE SIC.ATRA DOPPIA MAPPA

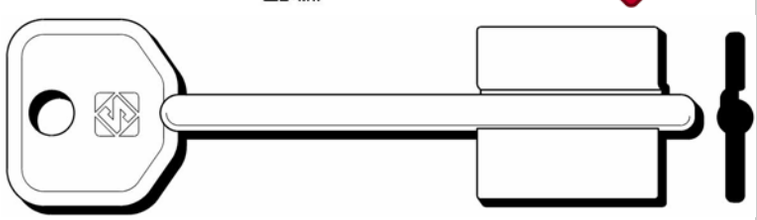

Chiave in ottone nichelato
Doppia mappa
Marca primaria ATRA
Utilizzo per serrature di sicurezza
Lunghezza totale mm 92,3

Cod	Specifiche	Cf	Imb UM	Listino
29912	5AT1	SC	25* Pz	**3,6000**
86641	5AT1 Pz 5	SA	Cf	**20,2000**

CHIAVE SIC.ATRA DOPPIA MAPPA

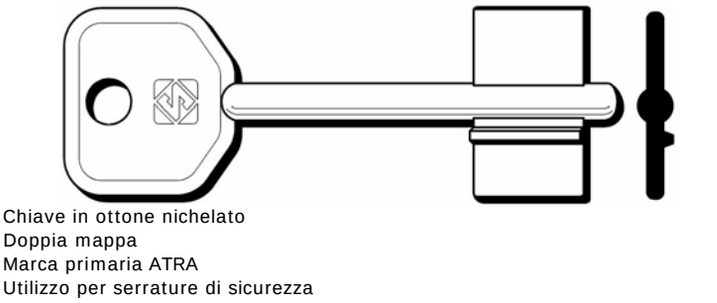

Chiave in ottone nichelato
Doppia mappa
Marca primaria ATRA
Utilizzo per serrature di sicurezza
Lunghezza totale mm 92,3

Cod	Specifiche	Cf	Imb UM	Listino
32080	5AT5	SC	25* Pz	**5,3400**
86642	5AT5 Pz 5	SA	Cf	**29,0000**

CHIAVE SIC.ATRA DOPPIA MAPPA

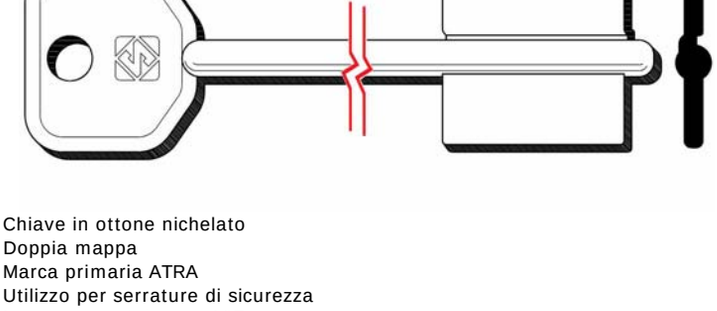

Chiave in ottone nichelato
Doppia mappa
Marca primaria ATRA
Utilizzo per serrature di sicurezza
Lunghezza totale mm 107

Cod	Specifiche	Cf	Imb UM	Listino
32081	5AT7	SC	25* Pz	**4,5400**
86643	5AT7 Pz 5	SA	Cf	**25,0000**

CHIAVE SIC.ATRA DOPPIA MAPPA

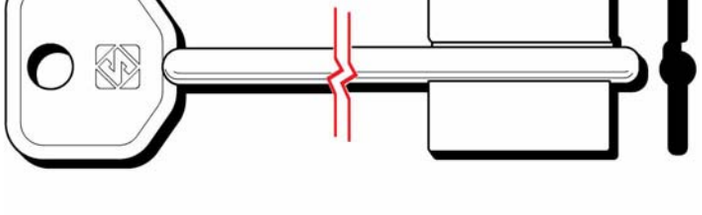

Chiave in ottone nichelato
Doppia mappa
Marca primaria ATRA
Utilizzo per serrature di sicurezza
Lunghezza totale mm 115

Cod	Specifiche	Cf	Imb UM	Listino
40618	5AT9	SC	25* Pz	**5,1600**
86644	5AT9 Pz 5	SA	Cf	**28,0000**

Cod	Specifiche	Cf	Imb UM	Listino

CHIAVE SIC.BETA DOPPIA MAPPA

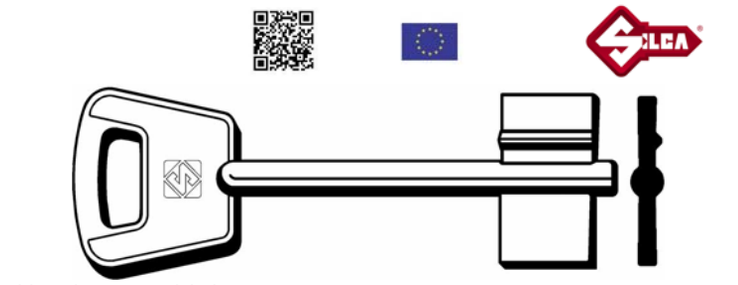

Chiave in ottone nichelato
Doppia mappa
Marca primaria BETA
Marca secondaria POTENT
Utilizzo per serrature di sicurezza

29913	BE	SC	25* Pz	**5,9400**
86645	BE Pz 5	SA	Cf	**32,0000**

CHIAVE SIC.BETA DOPPIA MAPPA

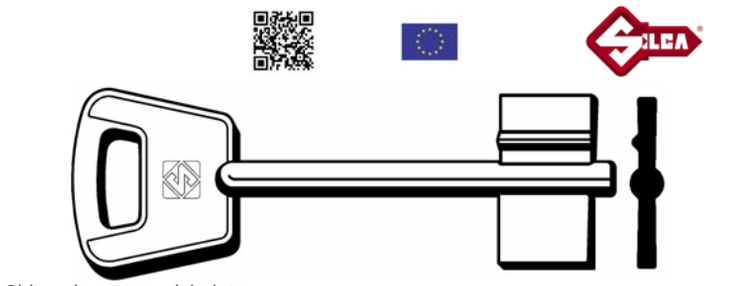

Chiave in ottone nichelato
Doppia mappa
Marca primaria BETA
Marca secondaria POTENT
Utilizzo per serrature di sicurezza

29916	BEC	SC	25* Pz	**5,3400**
86646	BEC Pz 5	SA	Cf	**29,0000**

CHIAVE SIC.BETA DOPPIA MAPPA

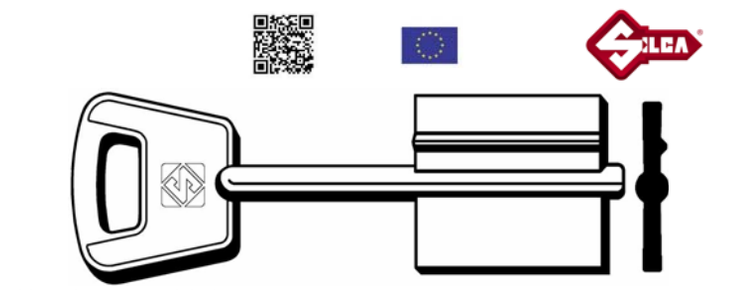

Chiave in ottone nichelato
Doppia mappa
Marca primaria BETA
Utilizzo per serrature di sicurezza

29914	BEA	SC	25* Pz	**6,2200**
86647	BEA Pz 5	SA	Cf	**33,4000**

CHIAVE SIC.BETA DOPPIA MAPPA

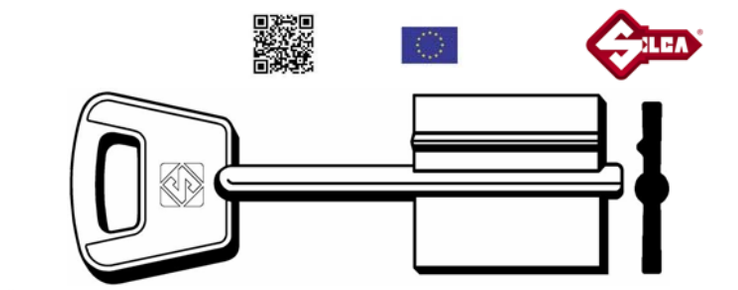

Chiave in ottone nichelato
Doppia mappa
Marca primaria BETA
Utilizzo per serrature di sicurezza

29915	BEAC	SC	25* Pz	**6,2200**

Cod	Specifiche	Cf	Imb UM	Listino

CHIAVE SIC.BETA DOPPIA MAPPA

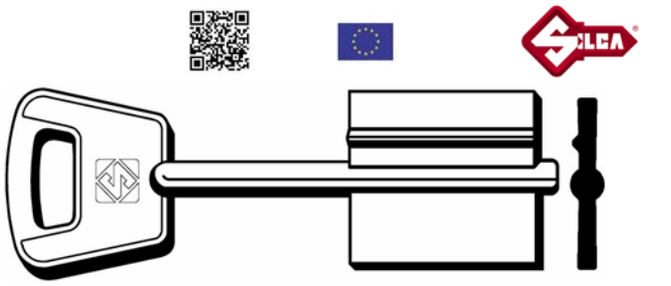

Chiave in ottone nichelato
Doppia mappa
Marca primaria BETA
Utilizzo per serrature di sicurezza

86648	BEAC Pz 5	SA	Cf	**33,4000**

CHIAVE SIC.BETA DOPPIA MAPPA

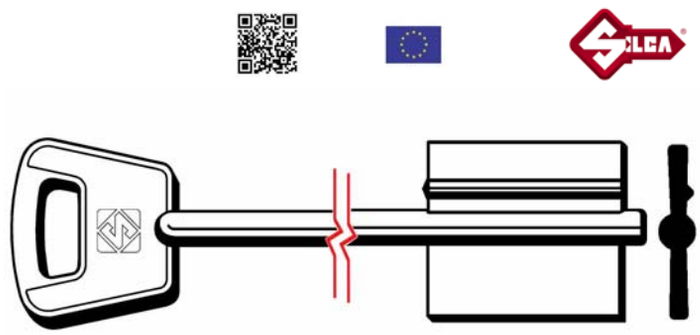

Chiave in ottone nichelato
Doppia mappa
Marca primaria BETA
Utilizzo per serrature di sicurezza
Lunghezza totale mm 105

29917	BEL	SC	25* Pz	**6,2200**
86649	BEL Pz 5	SA	Cf	**33,4000**

CHIAVE SIC.BETA DOPPIA MAPPA

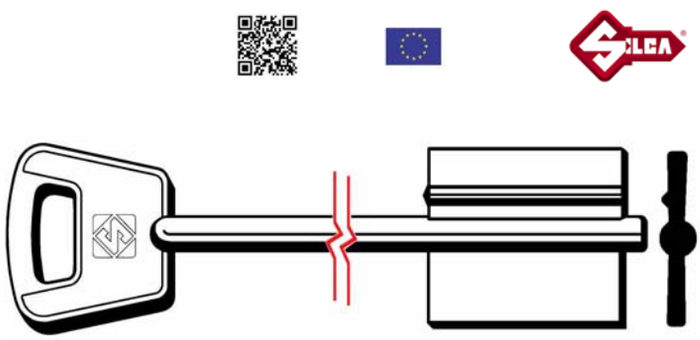

Chiave in ottone nichelato
Doppia mappa
Marca primaria BETA
Utilizzo per serrature di sicurezza
Lunghezza totale mm 105

29918	BELC	SC	25* Pz	**6,2200**
86650	BELC Pz 5	SA	Cf	**33,4000**

CHIAVE SIC.BETA DOPPIA MAPPA

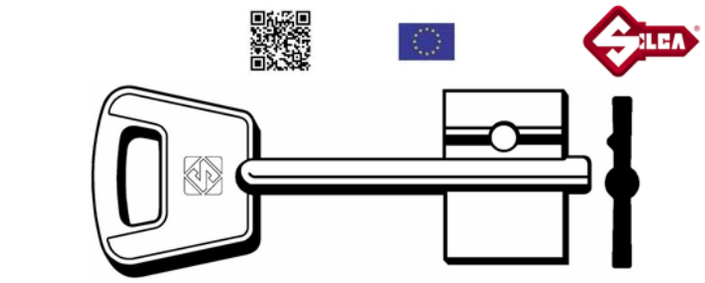

Chiave in ottone nichelato
Doppia mappa
Marca primaria BETA
Marca secondaria POTENT
Utilizzo per serrature di sicurezza

Cod	Specifiche	Cf	Imb UM	Listino
29920	BESC		25 Pz	**5,3400**

CHIAVE SIC.BETA DOPPIA MAPPA

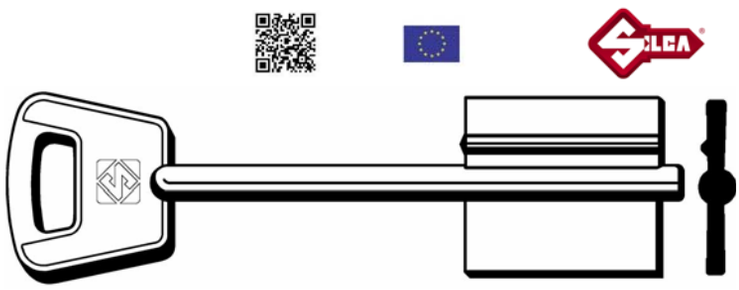

Chiave in ottone nichelato
Doppia mappa
Marca primaria BETA
Utilizzo per serrature di sicurezza

Cod	Specifiche	Cf	Imb UM	Listino
86651	5BE1 Pz 5	SA	Cf	**35,8000**

CHIAVE SIC.BETA DOPPIA MAPPA

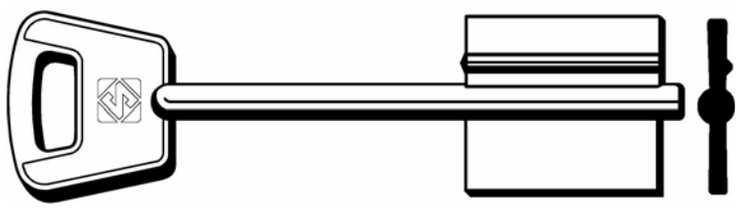

Chiave in ottone nichelato
Doppia mappa
Marca primaria BETA
Utilizzo per serrature di sicurezza

Cod	Specifiche	Cf	Imb UM	Listino
29923	5BE2	SC	25* Pz	**6,3400**
86652	5BE2 Pz 5	SA	Cf	**34,0000**

CHIAVE SIC.CAF DOPPIA MAPPA

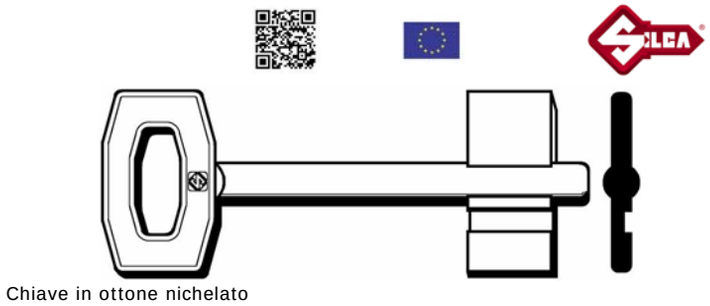

Chiave in ottone nichelato
Doppia mappa
Marca primaria CAF
Utilizzo per serrature di sicurezza

Cod	Specifiche	Cf	Imb UM	Listino
29926	CF	SC	25* Pz	**5,2600**
86653	CF Pz 5	SA	Cf	**28,6000**

CHIAVE SIC.CAF DOPPIA MAPPA

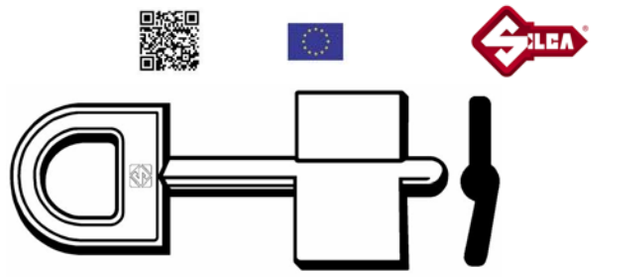

Chiave in ottone nichelato
Doppia mappa
Marca primaria CAF
Utilizzo per serrature di sicurezza

Cod	Specifiche	Cf	Imb UM	Listino
29928	CFN	SC	25* Pz	**5,2600**
86654	CFN Pz 5	SA	Cf	**28,6000**

CHIAVE SIC.CERUTTI DOPPIA MAPPA

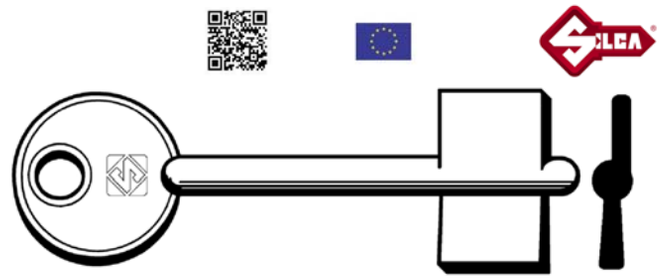

Chiave in ottone nichelato
Doppia mappa
Marca primaria CERUTTI
Marca secondaria CONFORTI, OSLA, VIRO
Utilizzo per serrature di sicurezza

Cod	Specifiche	Cf	Imb UM	Listino
32095	C	SC	25* Pz	**5,2600**
86655	C Pz 5	SA	Cf	**28,6000**

CHIAVE SIC.CERUTTI DOPPIA MAPPA

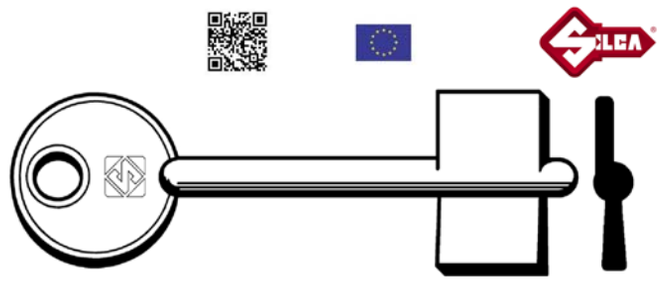

Chiave in ottone nichelato
Doppia mappa
Marca primaria CERUTTI
Marca secondaria CONFORTI, OSLA, VIRO
Utilizzo per serrature di sicurezza

Cod	Specifiche	Cf	Imb UM	Listino
29929	CC	SC	25* Pz	**5,2600**
86656	CC Pz 5	SA	Cf	**28,6000**

CHIAVE SIC.CERUTTI DOPPIA MAPPA

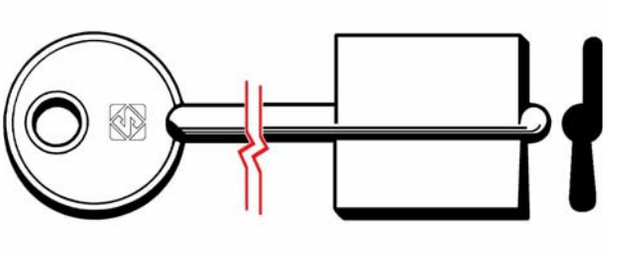

Chiave in ottone nichelato
Doppia mappa
Marca primaria CERUTTI
Marca secondaria CONFORTI, FEDELI, VIRO
Utilizzo per serrature di sicurezza
Lunghezza totale mm 110

Cod	Specifiche	Cf	Imb UM	Listino
29931	CL	SC	25* Pz	**6,1400**
86657	CL Pz 5	SA	Cf	**33,0000**

CHIAVE SIC.CERUTTI DOPPIA MAPPA

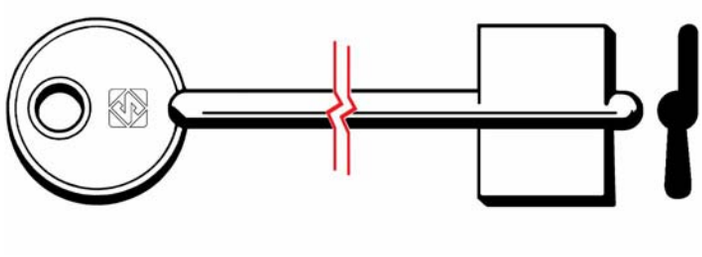

Chiave in ottone nichelato
Doppia mappa
Marca primaria CERUTTI
Marca secondaria CONFORTI, FEDELI, OSLA, VIRO
Utilizzo per serrature di sicurezza
Lunghezza totale mm 102

Cod	Specifiche	Cf	Imb UM	Listino
29932	CLN	SC	25* Pz	**6,1400**
86658	CLN Pz 5	SA	Cf	**33,0000**

CHIAVE SIC.CERUTTI DOPPIA MAPPA

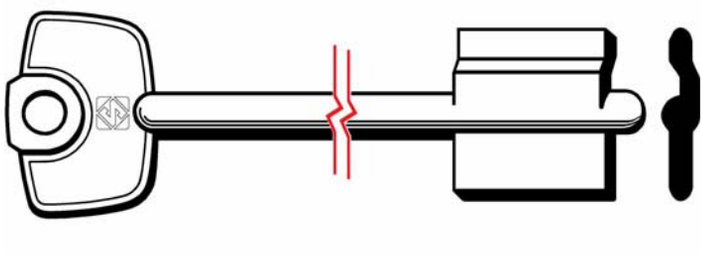

Chiave in ottone nichelato
Doppia mappa
Marca primaria CERUTTI
Marca secondaria FEDELI, VIRO, CPR, CISA
Utilizzo per serrature di sicurezza
Lunghezza totale mm 108

Cod	Specifiche	Cf	Imb UM	Listino
29933	CLQ	SC	25* Pz	**6,1400**
86659	CLQ Pz 5	SA	Cf	**33,0000**

CHIAVE SIC.CERUTTI DOPPIA MAPPA

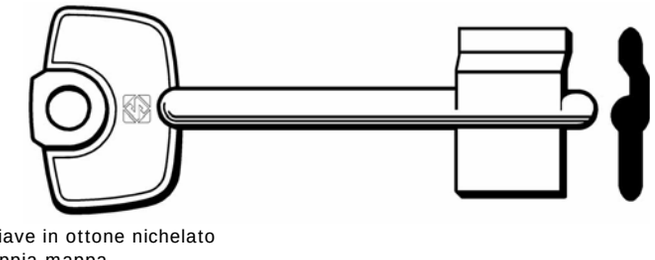

Chiave in ottone nichelato
Doppia mappa
Marca primaria CERUTTI
Marca secondaria CONFORTI, FEDELI, OSLA,
VIRO, SIBI
Utilizzo per serrature di sicurezza

Cod	Specifiche	Cf	Imb UM	Listino
83140	CN	SC	25* Pz	**5,0400**
86660	CN Pz 5	SA	Cf	**27,4000**

CHIAVE SIC.CERUTTI DOPPIA MAPPA

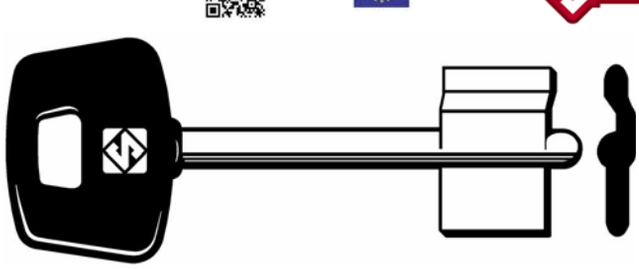

Chiave in ottone nichelato
Testa in plastica - Doppia mappa
Marca primaria CERUTTI
Marca secondaria CONFORTI, FEDELI, OSLA, VIRO
Utilizzo per serrature di sicurezza

Cod	Specifiche	Cf	Imb UM	Listino
29935	CNP	SC	25* Pz	**7,0200**
86661	CNP Pz 5	SA	Cf	**37,4000**

CHIAVE SIC.CERUTTI DOPPIA MAPPA

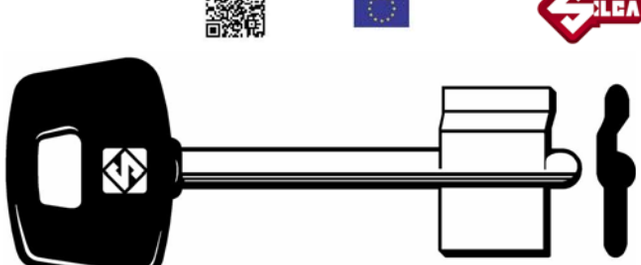

Chiave in ottone nichelato
Testa in plastica - Doppia mappa
Marca primaria CERUTTI
Marca secondaria CONFORTI, FEDELI, OSLA, VIRO
Utilizzo per serrature di sicurezza

Cod	Specifiche	Cf	Imb UM	Listino
29936	CNCP	SC	25* Pz	**7,0200**
86662	CNCP Pz 5	SA	Cf	**37,4000**

CHIAVE SIC.CERUTTI DOPPIA MAPPA

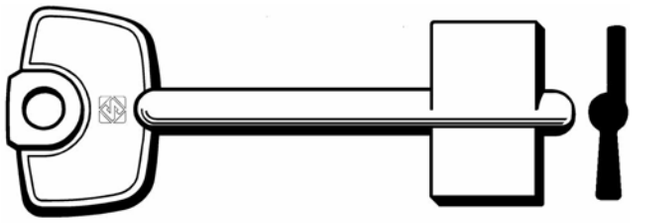

Chiave in ottone nichelato
Doppia mappa
Marca primaria CERUTTI
Marca secondaria CONFORTI, OSLA, VIRO
Utilizzo per serrature di sicurezza

Cod	Specifiche	Cf	Imb UM	Listino
29941	CQ	SC	25* Pz	**5,2600**
86663	CQ Pz 5	SA	Cf	**28,6000**

CHIAVE SIC.CERUTTI DOPPIA MAPPA

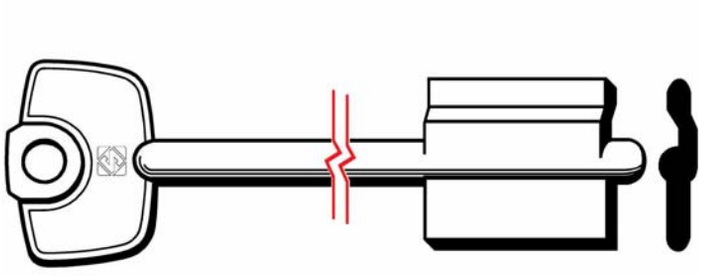

Chiave in ottone nichelato
Doppia mappa
Marca primaria CERUTTI
Marca secondaria FEDELI, VIRO, CPR, CISA
Utilizzo per serrature di sicurezza
Lunghezza totale mm 106

Cod	Specifiche	Cf	Imb UM	Listino
29942	5C4	SC	25* Pz	**5,0600**
86664	5C4 Pz 5	SA	Cf	**27,6000**

CHIAVE SIC.CERUTTI DOPPIA MAPPA

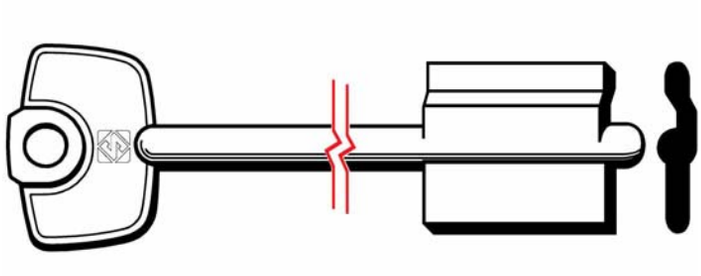

Chiave in ottone nichelato
Doppia mappa
Marca primaria CERUTTI
Marca secondaria FEDELI, VIRO, CPR, CISA
Utilizzo per serrature di sicurezza
Lunghezza totale mm 113

Cod	Specifiche	Cf	Imb UM	Listino
29943	5C6	SC	25* Pz	**5,0600**
86665	5C6 Pz 5	SA	Cf	**27,6000**

CHIAVE SIC.CERUTTI DOPPIA MAPPA

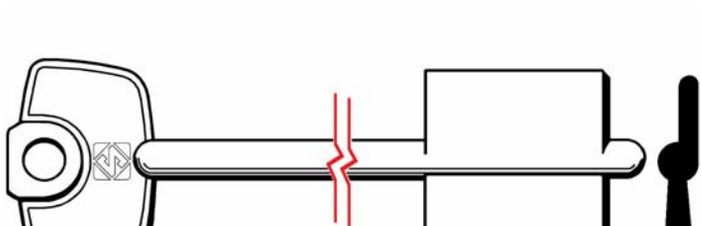

Chiave in ottone nichelato
Doppia mappa
Marca primaria CERUTTI
Marca secondaria CONFORTI, FEDELI, OSLA, VIRO
Utilizzo per serrature di sicurezza
Lunghezza totale mm 111

Cod	Specifiche	Cf	Imb UM	Listino
29944	5C9	SC	25* Pz	**5,0600**
86666	5C9 Pz 5	SA	Cf	**27,6000**

CHIAVE SIC.CERUTTI DOPPIA MAPPA

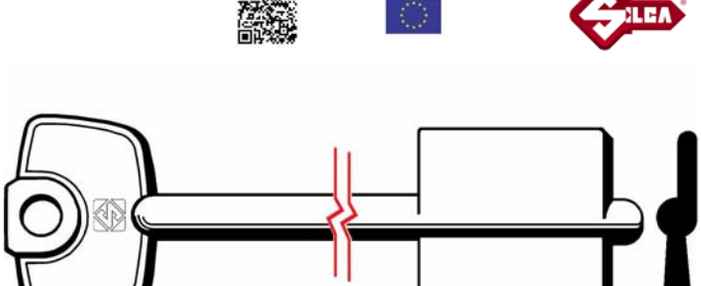

Chiave in ottone nichelato
Doppia mappa
Marca primaria CERUTTI
Marca secondaria CONFORTI, FEDELI, OSLA, VIRO
Utilizzo per serrature di sicurezza
Lunghezza totale mm 96

Cod	Specifiche	Cf	Imb UM	Listino
29945	5C11	SC	25* Pz	**5,2200**
86667	5C11 Pz 5	SA	Cf	**28,4000**

CHIAVE SIC.CERUTTI DOPPIA MAPPA

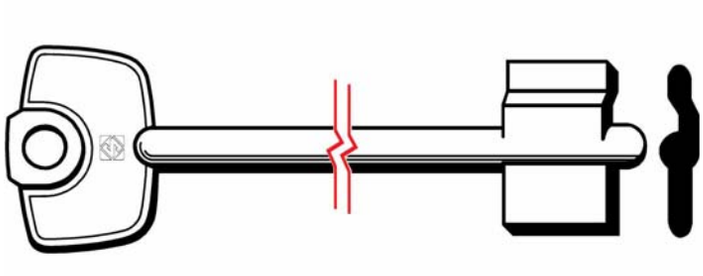

Chiave in ottone nichelato
Doppia mappa
Marca primaria CERUTTI
Marca secondaria FEDELI, VIRO, CPR, CISA
Utilizzo per serrature di sicurezza
Lunghezza totale mm 102

Cod	Specifiche	Cf	Imb UM	Listino
40619	5C14	SC	25* Pz	**9,3200**
86668	5C14 Pz 5	SA	Cf	**48,8000**

CHIAVE SIC.CISA DOPPIA MAPPA



Chiave in ottone nichelato
Doppia mappa
Marca primaria CISA
Marca secondaria MCM, STAVER
Utilizzo per serrature di sicurezza

Cod	Specifiche	Cf	Imb UM	Listino
52508	CS	SC	25* Pz	**3,0800**

CHIAVE SIC.CISA DOPPIA MAPPA

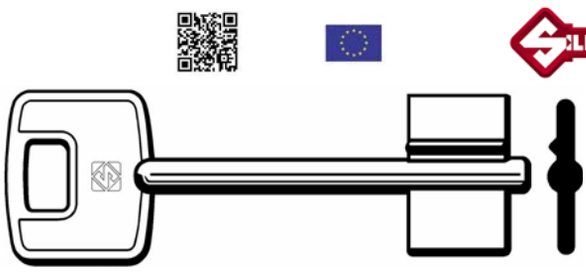

Chiave in ottone nichelato
Doppia mappa
Marca primaria CISA
Marca secondaria MCM, STAVER
Utilizzo per serrature di sicurezza

Cod	Specifiche	Cf	Imb UM	Listino
83141	CSC	SC	25* Pz	**4,5800**
86669	CSC Pz 5	SA	Cf	**25,2000**

CHIAVE SIC.CISA DOPPIA MAPPA

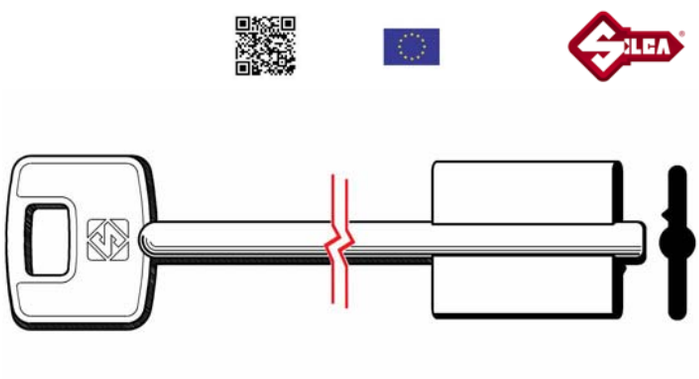

Chiave in ottone nichelato
Doppia mappa
Marca primaria CISA
Marca secondaria MCM, STAVER
Utilizzo per serrature di sicurezza
Lunghezza totale mm 111

Cod	Specifiche	Cf	Imb UM	Listino
83142	CSL	SC	25* Pz	**4,3800**
86670	CSL Pz 5	SA	Cf	**24,2000**

CHIAVE SIC.CISA DOPPIA MAPPA

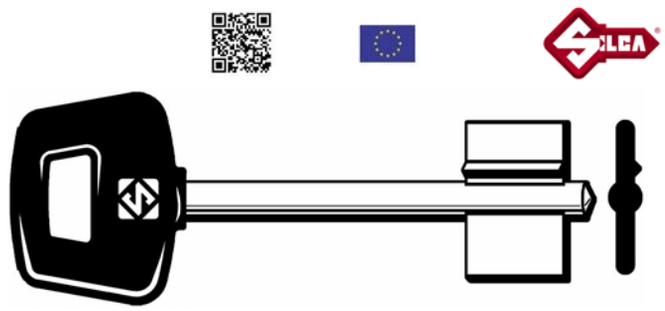

Chiave in ottone nichelato
Testa in plastica - Doppia mappa
Marca primaria CISA
Marca secondaria MCM, STAVER
Utilizzo per serrature di sicurezza

Cod	Specifiche	Cf	Imb UM	Listino
29952	CSP	SC	25* Pz	**5,6400**
86671	CSP Pz 5	SA	Cf	**30,4000**

CHIAVE SIC.CISA DOPPIA MAPPA

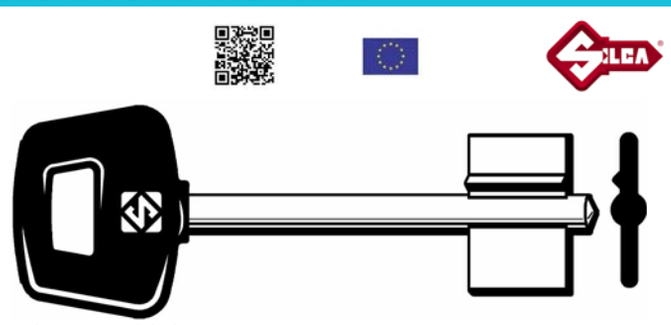

Chiave in ottone nichelato
Testa in plastica - Doppia mappa
Marca primaria CISA
Marca secondaria MCM, STAVER
Utilizzo per serrature di sicurezza

Cod	Specifiche	Cf	Imb UM	Listino
29947	CSCP	SC	25* Pz	**7,0200**
86672	CSCP Pz 5	SA	Cf	**37,4000**

CHIAVE SIC.CISA DOPPIA MAPPA

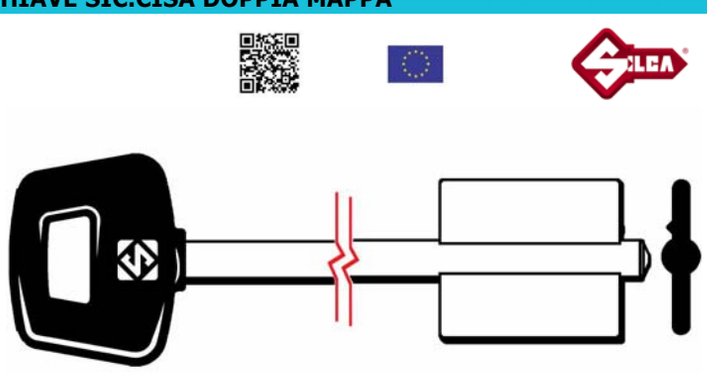

Chiave in ottone nichelato
Testa in plastica - Doppia mappa
Marca primaria CISA
Marca secondaria MCM, STAVER
Utilizzo per serrature di sicurezza
Lunghezza totale mm 113

Cod	Specifiche	Cf	Imb UM	Listino
29948	CSLP	SC	25* Pz	**7,0200**
86673	CSLP Pz 5	SA	Cf	**37,4000**

CHIAVE SIC.CISA DOPPIA MAPPA

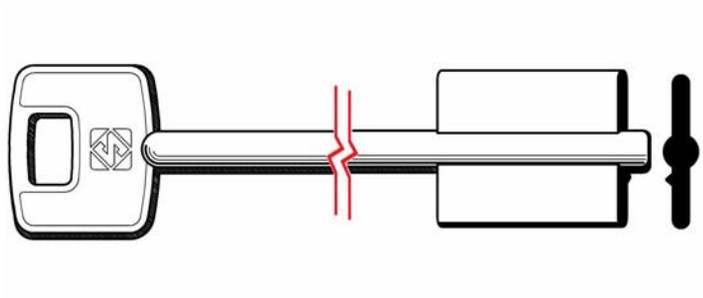

Chiave in ottone nichelato
Doppia mappa
Marca primaria CISA
Marca secondaria MCM, STAVER
Utilizzo per serrature di sicurezza
Lunghezza totale mm 111

Cod	Specifiche	Cf	Imb UM	Listino
29949	CSLC	SC	25* Pz	**4,0800**
86674	CSLC Pz 5	SA	Cf	**22,6000**

CHIAVE SIC.CISA DOPPIA MAPPA



Chiave in ottone nichelato
Doppia mappa
Marca primaria CISA
Marca secondaria MCM, STAVER
Utilizzo per serrature di sicurezza

Cod	Specifiche	Cf	Imb UM	Listino
32098	CSM	SC	25* Pz	**4,0800**
86675	CSM Pz 5	SA	Cf	**22,6000**

CHIAVE SIC.CISA DOPPIA MAPPA

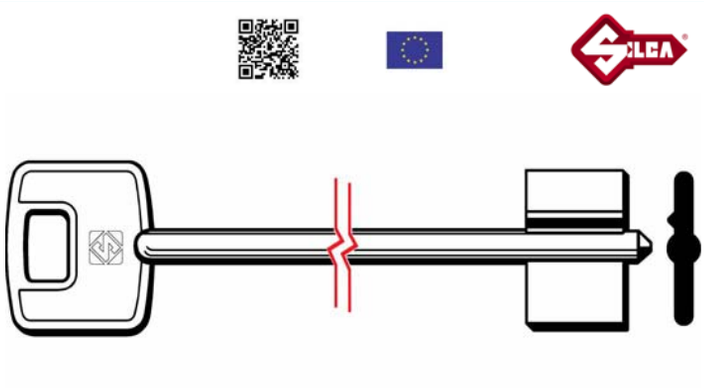

Chiave in ottone nichelato
Doppia mappa
Marca primaria CISA
Marca secondaria MCM, STAVER
Utilizzo per serrature di sicurezza
Lunghezza totale mm 97

Cod	Specifiche	Cf	Imb UM	Listino
29950	CSMC	SC	25* Pz	**6,1400**
86676	CSMC Pz 5	SA	Cf	**33,0000**

CHIAVE SIC.CISA DOPPIA MAPPA

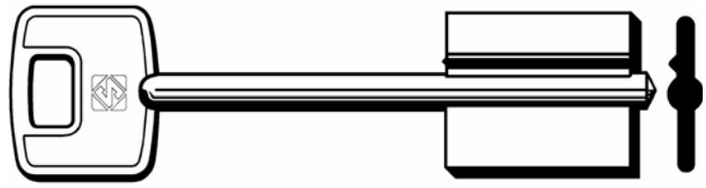

Chiave in ottone nichelato
Doppia mappa
Marca primaria CISA
Marca secondaria MCM, STAVER
Utilizzo per serrature di sicurezza
Lunghezza totale mm 85,6

Cod	Specifiche	Cf	Imb UM	Listino
29953	5CS1	SC	25* Pz	**6,1400**
86677	5CS1 Pz 5	SA	Cf	**33,0000**

CHIAVE SIC.CISA DOPPIA MAPPA

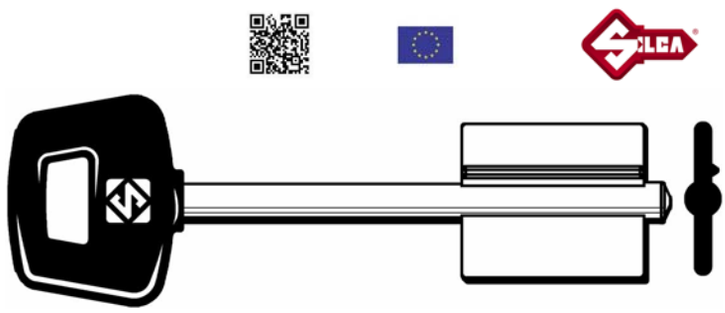

Chiave in ottone nichelato
Testa in plastica - Doppia mappa
Marca primaria CISA
Marca secondaria MCM, STAVER
Utilizzo per serrature di sicurezza
Lunghezza totale mm 89,1

Cod	Specifiche	Cf	Imb UM	Listino
32085	5CS2P	SC	25* Pz	**5,1800**
86678	5CS2P Pz 5	SA	Cf	**28,2000**

CHIAVE SIC.CISA DOPPIA MAPPA

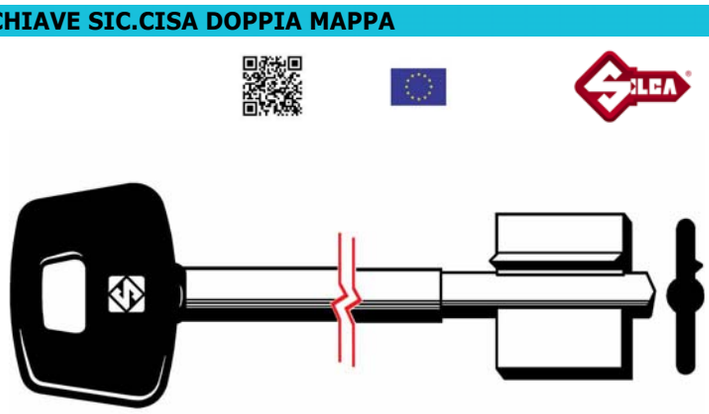

Chiave in ottone nichelato
Testa in plastica - Doppia mappa
Marca primaria CISA
Utilizzo per serrature di sicurezza
Lunghezza totale mm 105

Cod	Specifiche	Cf	Imb UM	Listino
40620	5CS8P	SC	25* Pz	**7,0200**
86679	5CS8P Pz 5	SA	Cf	**37,4000**

CHIAVE SIC.CISA DOPPIA MAPPA

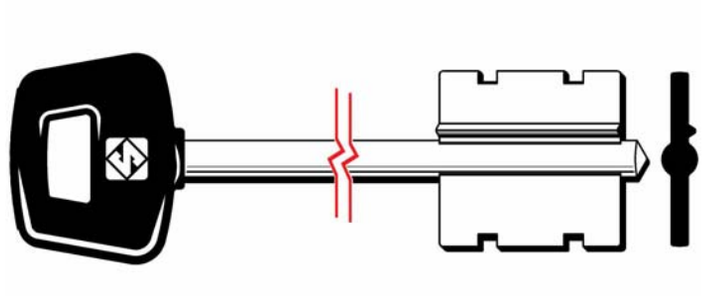

Chiave in ottone nichelato
Testa in plastica - Doppia mappa
Marca primaria CISA
Utilizzo per serrature di sicurezza
Lunghezza totale mm 95

Compatibile Cisa 82045

Cod	Specifiche	Cf	Imb UM	Listino
39297	5CS10P	SC	25* Pz	**5,3200**
86680	5CS10P Pz 5	SA	Cf	**28,8000**

CHIAVE SIC.CISA DOPPIA MAPPA

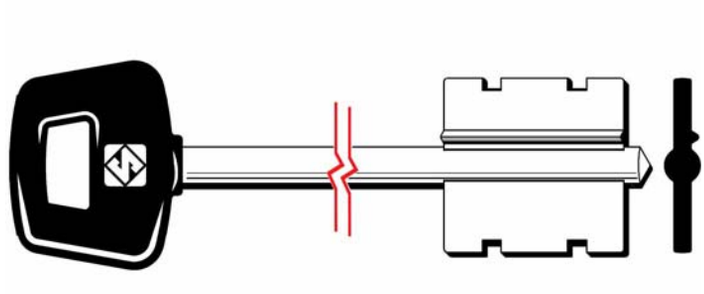

Chiave in ottone nichelato
Testa in plastica - Doppia mappa
Marca primaria CISA
Utilizzo per serrature di sicurezza
Lunghezza totale mm 114

Compatibile Cisa 82046

Cod	Specifiche	Cf	Imb UM	Listino
96463	5CS12P	SC	25* Pz	**7,0200**
86681	5CS12P Pz 5	SA	Cf	**37,4000**

CHIAVE SIC.CORBIN DOPPIA MAPPA

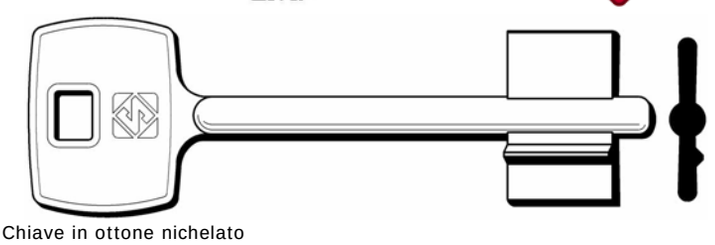

Chiave in ottone nichelato
Doppia mappa
Marca primaria CORBIN
Utilizzo per serrature di sicurezza

Cod	Specifiche	Cf	Imb UM	Listino
32084	5CB3	SC	25* Pz	**6,1400**
86682	5CB3 Pz 5	SA	Cf	**33,0000**

CHIAVE SIC.CR DOPPIA MAPPA

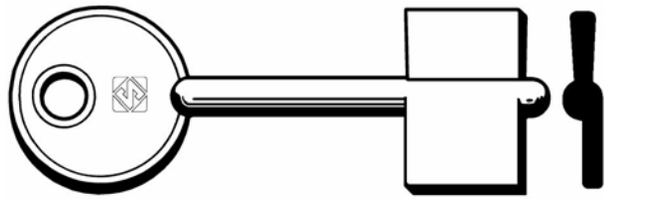

Chiave in ottone nichelato
Doppia mappa
Marca primaria CR
Utilizzo per serrature di sicurezza

Cod	Specifiche	Cf	Imb UM	Listino
29959	R	SC	25* Pz	**4,5600**
86683	R Pz 5	SA	Cf	**25,0000**

CHIAVE SIC.CR DOPPIA MAPPA

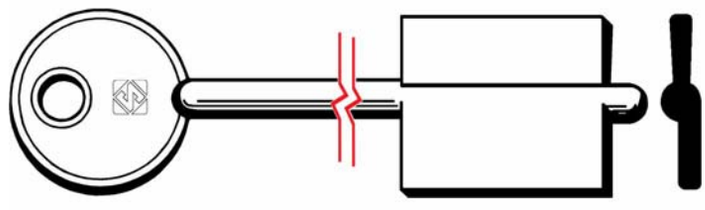

Chiave in ottone nichelato
Doppia mappa
Marca primaria CR
Utilizzo per serrature di sicurezza
Lunghezza totale mm 112

Cod	Specifiche	Cf	Imb UM	Listino
29960	RL	SC	25* Pz	**6,1400**
86684	RL Pz 5	SA	Cf	**33,0000**

CHIAVE SIC.CR DOPPIA MAPPA

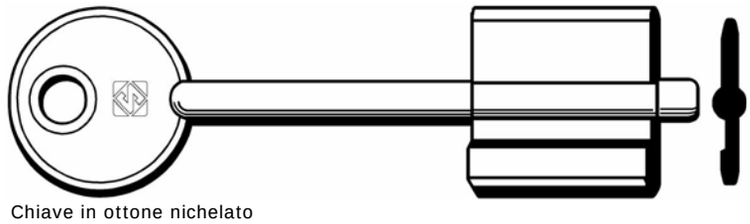

Chiave in ottone nichelato
Doppia mappa
Marca primaria CR
Utilizzo per serrature di sicurezza
Lunghezza totale mm 92,5

Cod	Specifiche	Cf	Imb UM	Listino
29961	RLC	SC	25* Pz	**4,3400**
86685	RLC Pz 5	SA	Cf	**24,0000**

CHIAVE SIC.CR DOPPIA MAPPA

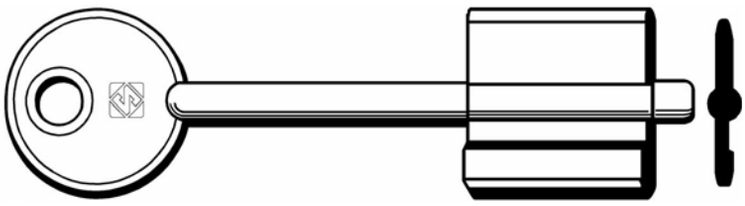

Chiave in ottone nichelato
Doppia mappa
Marca primaria CR
Utilizzo per serrature di sicurezza
Lunghezza totale mm 92,5

Cod	Specifiche	Cf	Imb UM	Listino
29962	RLCR	SC	25* Pz	**4,3400**
86686	RLCR Pz 5	SA	Cf	**24,0000**

CHIAVE SIC.CR DOPPIA MAPPA



Chiave in ottone nichelato
Doppia mappa
Marca primaria CR
Utilizzo per serrature di sicurezza
Lunghezza totale mm 113

Cod	Specifiche	Cf	Imb UM	Listino
29963	RLN	SC	25* Pz	**4,7800**
86687	RLN Pz 5	SA	Cf	**26,2000**

CHIAVE SIC.CR DOPPIA MAPPA

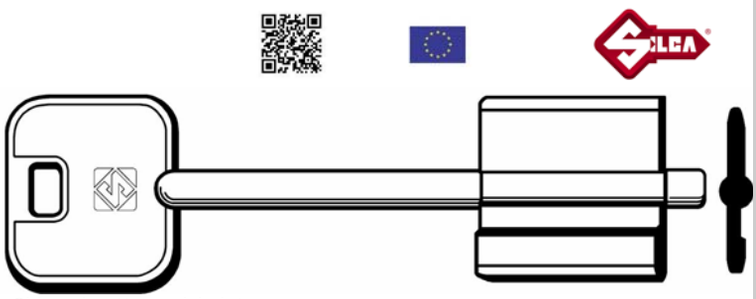

Chiave in ottone nichelato
Doppia mappa
Marca primaria CR
Utilizzo per serrature di sicurezza
Lunghezza totale mm 92,8

Cod	Specifiche	Cf	Imb UM	Listino
29966	5R3	SC	25* Pz	**4,3400**
86688	5R3 Pz 5	SA	Cf	**24,0000**

CHIAVE SIC.CR DOPPIA MAPPA

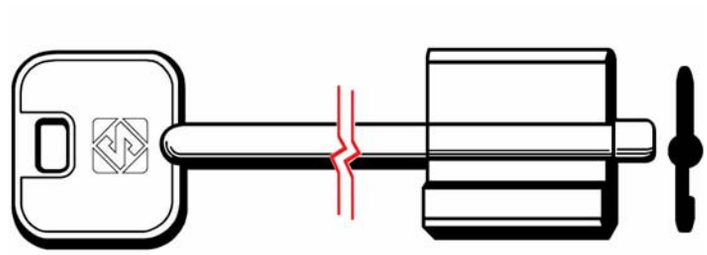

Chiave in ottone nichelato
Doppia mappa
Marca primaria CR
Utilizzo per serrature di sicurezza
Lunghezza totale mm 122

Cod	Specifiche	Cf	Imb UM	Listino
29968	5R9	SC	25* Pz	**6,1400**
86689	5R9 Pz 5	SA	Cf	**33,0000**

CHIAVE SIC.CR DOPPIA MAPPA

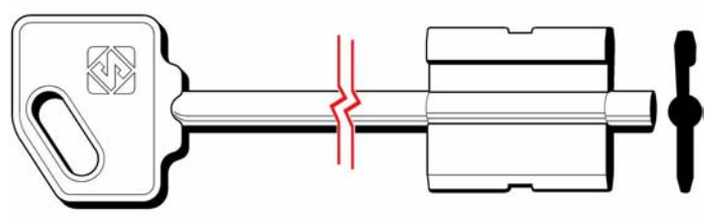

Chiave in ottone nichelato
Doppia mappa
Marca primaria CR
Utilizzo per serrature di sicurezza
Lunghezza totale mm 92

Compatibile CR cod.84203

Cod	Specifiche	Cf	Imb UM	Listino
29969	5R14	SC	25* Pz	**3,5600**
86690	5R14 Pz 5	SA	Cf	**19,9800**

CHIAVE SIC.CR DOPPIA MAPPA

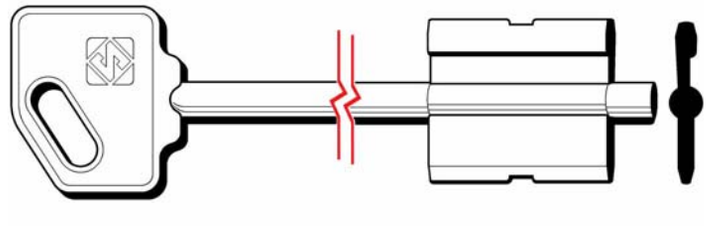

Chiave in ottone nichelato
Doppia mappa
Marca primaria CR
Utilizzo per serrature di sicurezza
Lunghezza totale mm 115

Compatibile CR cod.84204

Cod	Specifiche	Cf	Imb UM	Listino
32093	5R16	SC	25* Pz	**4,5400**
86691	5R16 Pz 5	SA	Cf	**25,0000**

Cod	Specifiche	Cf	Imb UM	Listino

CHIAVE SIC.DOMUS DOPPIA MAPPA



Chiave in ottone nichelato
Doppia mappa
Marca primaria FACEF-DOMUS
Utilizzo per serrature di sicurezza
Lunghezza totale mm 73

22159	5DS1	SC	25* Pz	**5,2600**

CHIAVE SIC.DOMUS DOPPIA MAPPA

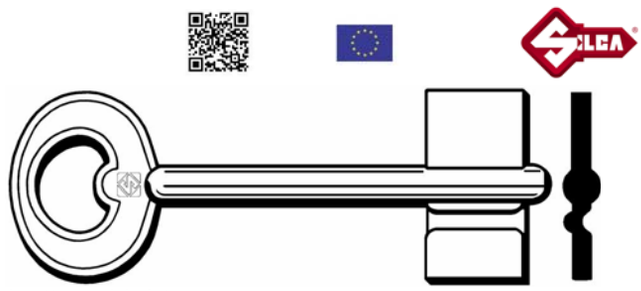

Chiave in ottone nichelato
Doppia mappa
Marca primaria FACEF-DOMUS
Marca secondaria BLINKOR, GUARDIAN
Utilizzo per serrature di sicurezza

29970	DS	SC	25* Pz	**5,2600**
86692	DS Pz 5	SA	Cf	**28,6000**

CHIAVE SIC.ESETY DOPPIA MAPPA

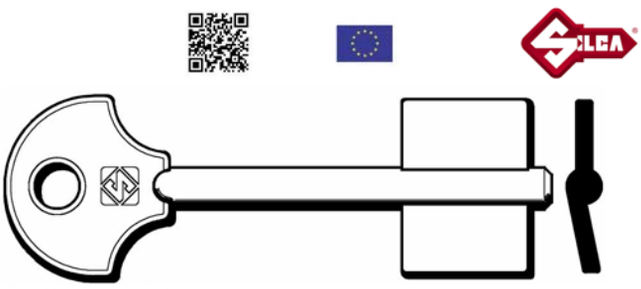

Chiave in ottone nichelato
Doppia mappa
Marca primaria ESETY
Marca secondaria TESIO
Utilizzo per serrature di sicurezza

29971	E	SC	25* Pz	**5,2600**
86693	E Pz 5	SA	Cf	**28,6000**

Cod	Specifiche	Cf	Imb UM	Listino

CHIAVE SIC.ESETY DOPPIA MAPPA

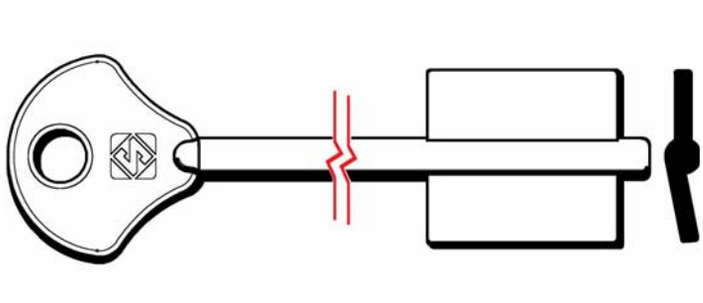

Chiave in ottone nichelato
Doppia mappa
Marca primaria ESETY
Marca secondaria TESIO
Utilizzo per serrature di sicurezza
Lunghezza totale mm 112

29972	EL	SC	25* Pz	**6,1400**
86694	EL Pz 5	SA	Cf	**33,0000**

CHIAVE SIC.ESETY DOPPIA MAPPA

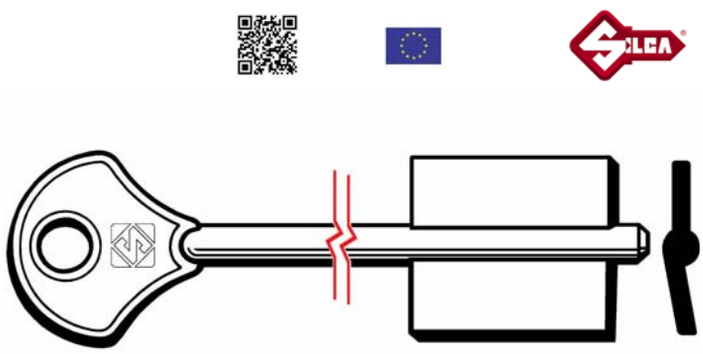

Chiave in ottone nichelato
Doppia mappa
Marca primaria ESETY
Marca secondaria ISMET
Utilizzo per serrature di sicurezza
Lunghezza totale mm 132

29975	5EY1	SC	25* Pz	**6,1400**
86695	5EY1 Pz 5	SA	Cf	**33,0000**

CHIAVE SIC.ESETY DOPPIA MAPPA

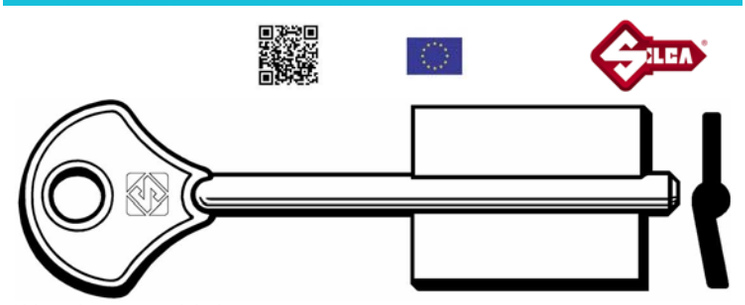

Chiave in ottone nichelato
Doppia mappa
Marca primaria ESETY
Marca secondaria ISMET
Utilizzo per serrature di sicurezza

29976	5EY5	SC	25* Pz	**6,1400**
86696	5EY5 Pz 5	SA	Cf	**33,0000**

CHIAVE SIC.ESETY DOPPIA MAPPA

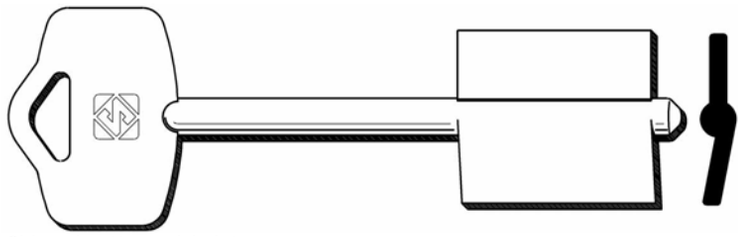

Chiave in ottone nichelato
Doppia mappa
Marca primaria ESETY
Marca secondaria ISMET
Utilizzo per serrature di sicurezza
Lunghezza totale mm 90,6

Cod	Specifiche	Cf	Imb UM	Listino
32086	5EY20	SC	25* Pz	**5,2600**
86697	5EY20 Pz 5	SA	Cf	**28,6000**

CHIAVE SIC.ESETY DOPPIA MAPPA

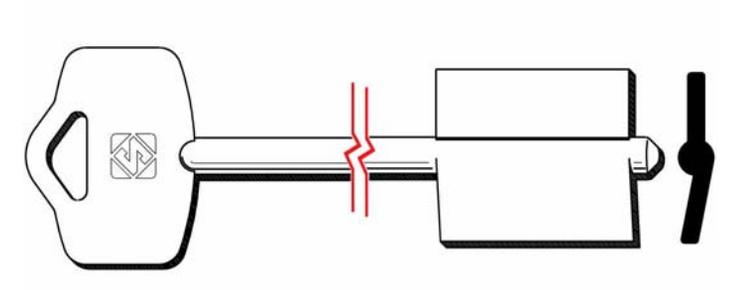

Chiave in ottone nichelato
Doppia mappa
Marca primaria ESETY
Marca secondaria ISMET
Utilizzo per serrature di sicurezza
Lunghezza totale mm 100

Cod	Specifiche	Cf	Imb UM	Listino
29977	5EY24	SC	25* Pz	**6,1400**
86698	5EY24 Pz 5	SA	Cf	**33,0000**

CHIAVE SIC.FACEF DOPPIA MAPPA

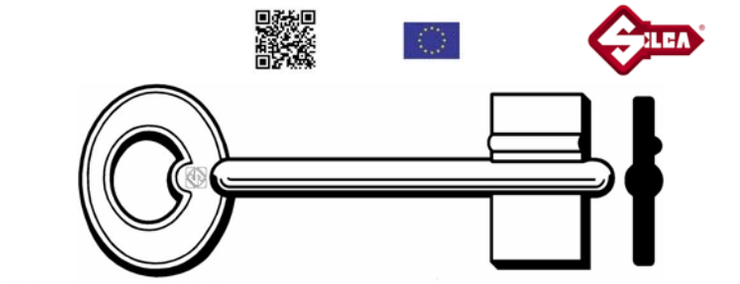

Chiave in ottone nichelato
Doppia mappa
Marca primaria FACEF-DOMUS
Marca secondaria BLINKOR, GUARDIAN
Utilizzo per serrature di sicurezza

Cod	Specifiche	Cf	Imb UM	Listino
29978	FD	SC	25* Pz	**5,8600**
86699	FD Pz 5	SA	Cf	**31,6000**

CHIAVE SIC.FEB DOPPIA MAPPA



Chiave in ottone nichelato
Doppia mappa
Marca primaria FEB
Marca secondaria VIRO, YALE
Utilizzo per serrature di sicurezza

Cod	Specifiche	Cf	Imb UM	Listino
29979	5FEB1	SC	25* Pz	**3,9000**
86700	5FEB1 Pz 5	SA	Cf	**21,8000**

CHIAVE SIC.FEB DOPPIA MAPPA

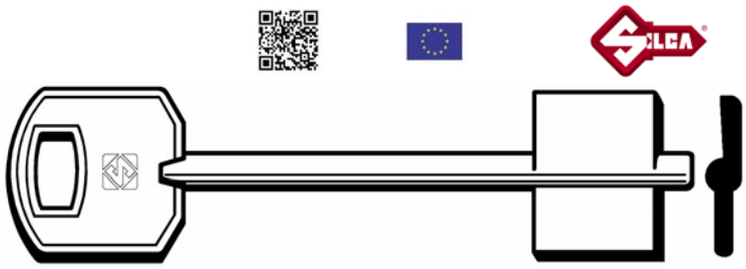

Chiave in ottone nichelato
Doppia mappa
Marca primaria FEB
Marca secondaria VIRO, YALE
Utilizzo per serrature di sicurezza

Cod	Specifiche	Cf	Imb UM	Listino
29981	5FEB7	SC	25* Pz	**6,1400**
86701	5FEB7 Pz 5	SA	Cf	**33,0000**

CHIAVE SIC.FIAM DOPPIA MAPPA

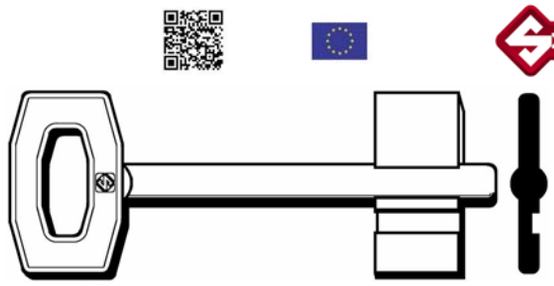

Chiave in ottone nichelato
Doppia mappa
Marca primaria FIAM
Marca secondaria IDM
Utilizzo per serrature di sicurezza

Cod	Specifiche	Cf	Imb UM	Listino
29982	F	SC	25* Pz	**5,2600**
86702	F Pz 5	SA	Cf	**28,6000**

Cod	Specifiche	Cf	Imb UM	Listino

CHIAVE SIC.FIAM DOPPIA MAPPA

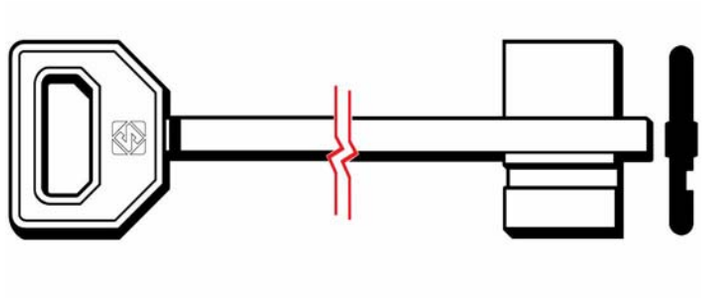

Chiave in ottone nichelato
Doppia mappa
Marca primaria FIAM
Marca secondaria IDM
Utilizzo per serrature di sicurezza
Lunghezza totale mm 95

29984	FQC	SC	25* Pz	**6,1400**
86703	FQC Pz 5	SA	Cf	**33,0000**

CHIAVE SIC.FIAM DOPPIA MAPPA

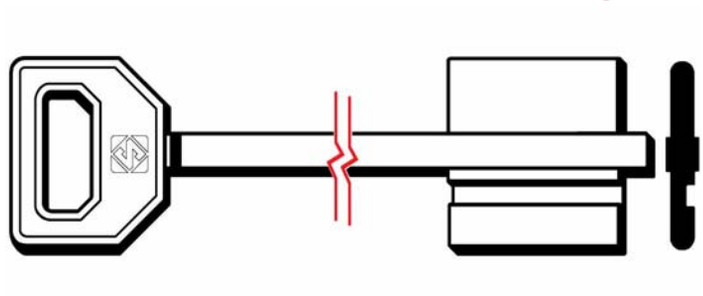

Chiave in ottone nichelato
Doppia mappa
Marca primaria FIAM
Marca secondaria IDM
Utilizzo per serrature di sicurezza
Lunghezza totale mm 107

29985	FQL	SC	25* Pz	**6,1400**
86704	FQL Pz 5	SA	Cf	**33,0000**

CHIAVE SIC.FIAM DOPPIA MAPPA

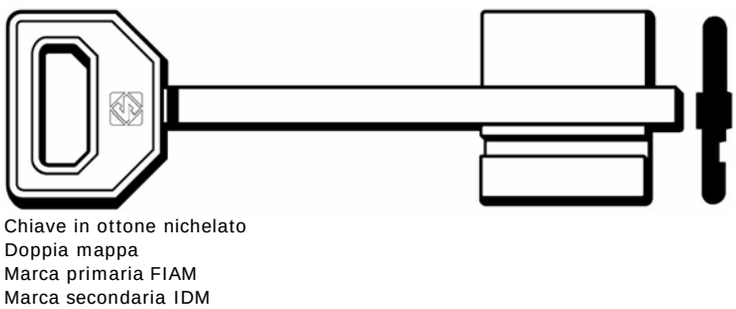

Chiave in ottone nichelato
Doppia mappa
Marca primaria FIAM
Marca secondaria IDM
Utilizzo per serrature di sicurezza
Lunghezza totale mm 89,5

29986	FQM	SC	25* Pz	**6,1400**
86705	FQM Pz 5	SA	Cf	**33,0000**

Cod	Specifiche	Cf	Imb UM	Listino

CHIAVE SIC.FIAM DOPPIA MAPPA

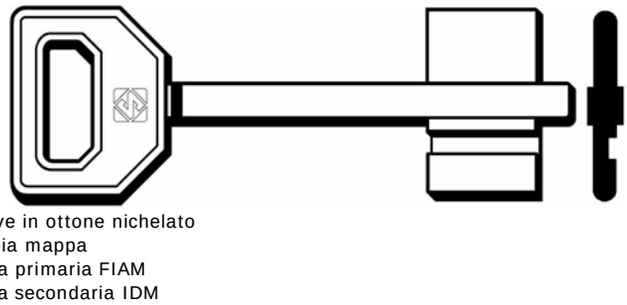

Chiave in ottone nichelato
Doppia mappa
Marca primaria FIAM
Marca secondaria IDM
Utilizzo per serrature di sicurezza

29987	FQN	SC	25* Pz	**6,1400**
86706	FQN Pz 5	SA	Cf	**33,0000**

CHIAVE SIC.FIAM DOPPIA MAPPA



Chiave in ottone nichelato
Doppia mappa
Marca primaria FIAM
Marca secondaria IDM
Utilizzo per serrature di sicurezza
Lunghezza totale mm 93

40621	5FI7	SC	25* Pz	**6,1400**
86707	5FI7 Pz 5	SA	Cf	**33,0000**

CHIAVE SIC.FIAM DOPPIA MAPPA

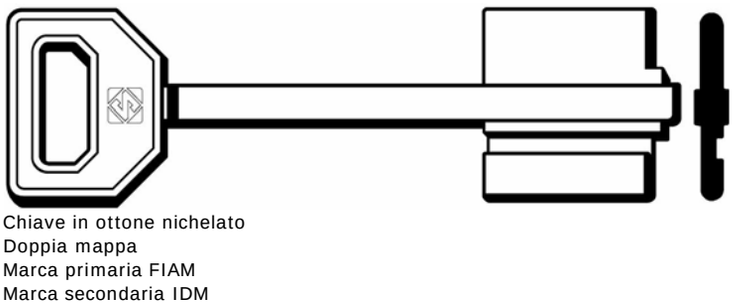

Chiave in ottone nichelato
Doppia mappa
Marca primaria FIAM
Marca secondaria IDM
Utilizzo per serrature di sicurezza
Lunghezza totale mm 88,5

40622	5FI9	SC	25* Pz	**6,1400**
86708	5FI9 Pz 5	SA	Cf	**33,0000**

Cod	Specifiche	Cf	Imb UM	Listino

CHIAVE SIC.FIAM DOPPIA MAPPA

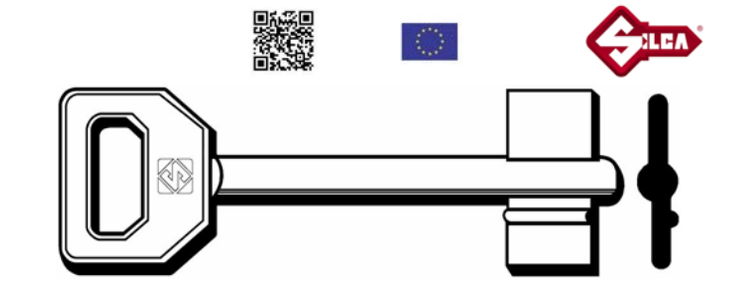

Chiave in ottone nichelato
Doppia mappa
Marca primaria FIAM
Marca secondaria IDM
Utilizzo per serrature di sicurezza

40623	5FI13	SC	25* Pz	**9,3200**
86709	5FI13 Pz 5	SA	Cf	**48,8000**

CHIAVE SIC.FIAM DOPPIA MAPPA

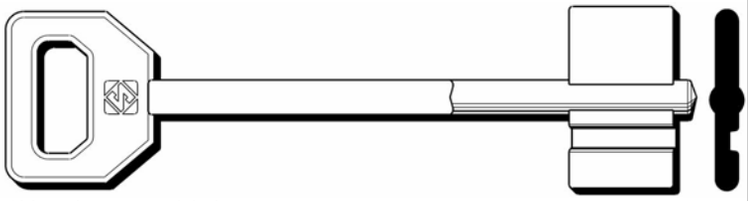

Chiave in ottone nichelato
Doppia mappa
Marca primaria FIAM
Marca secondaria IDM
Utilizzo per serrature di sicurezza
Lunghezza totale mm 93

40624	5FI17	SC	25* Pz	**5,2600**
86710	5FI17 Pz 5	SA	Cf	**28,6000**

CHIAVE SIC.FIAM DOPPIA MAPPA

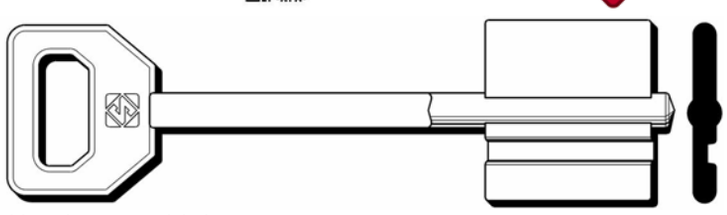

Chiave in ottone nichelato
Doppia mappa
Marca primaria FIAM
Marca secondaria IDM
Utilizzo per serrature di sicurezza
Lunghezza totale mm 90

96464	5FI19	SC	25* Pz	**5,2600**
86711	5FI19 Pz 5	SA	Cf	**28,6000**

Cod	Specifiche	Cf	Imb UM	Listino

CHIAVE SIC.FIAM DOPPIA MAPPA

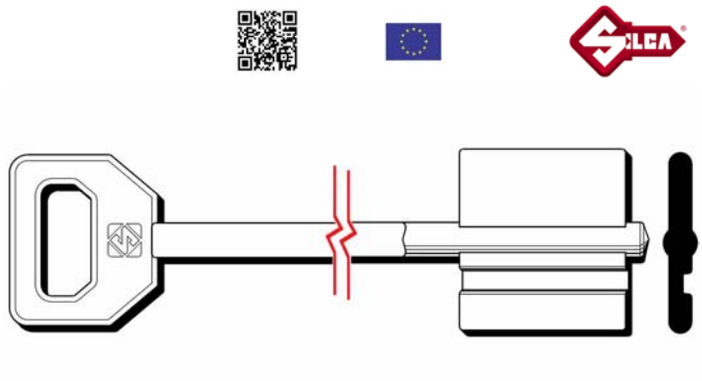

Chiave in ottone nichelato
Doppia mappa
Marca primaria FIAM
Marca secondaria IDM
Utilizzo per serrature di sicurezza
Lunghezza totale mm 104

39706	5FI21	SC	25* Pz	**6,1400**
86712	5FI21 Pz 5	SA	Cf	**33,0000**

CHIAVE SIC.GMG DOPPIA MAPPA

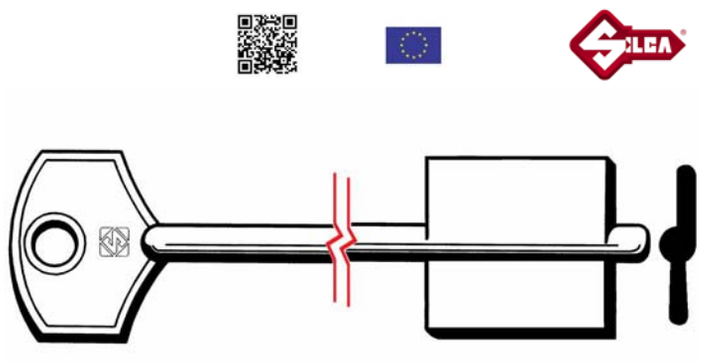

Chiave in ottone nichelato
Doppia mappa
Marca primaria GMG
Utilizzo per serrature di sicurezza
Lunghezza totale mm 109

29991	GL	SC	25* Pz	**6,1400**
86713	GL Pz 5	SA	Cf	**33,0000**

CHIAVE SIC.IDM DOPPIA MAPPA

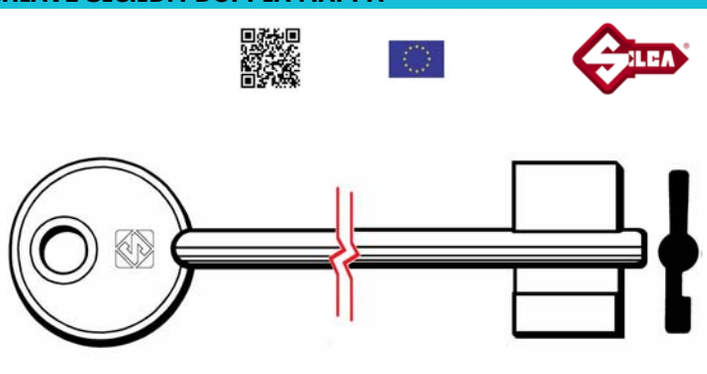

Chiave in ottone nichelato
Doppia mappa
Marca primaria IDM
Marca secondaria FASEM, VIRO
Utilizzo per serrature di sicurezza
Lunghezza totale mm 92

29994	IDM	SC	25* Pz	**6,1400**
86714	IDM Pz 5	SA	Cf	**33,0000**

Cod	Specifiche	Cf	Imb UM	Listino

CHIAVE SIC.IDM DOPPIA MAPPA

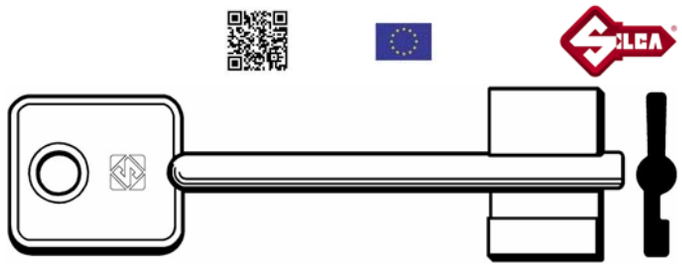

Chiave in ottone nichelato
Doppia mappa
Marca primaria IDM
Marca secondaria FASEM, VIRO, FIAM
Utilizzo per serrature di sicurezza

32088	5ID3	SC	25* Pz	**5,5400**
86715	5ID3 Pz 5	SA	Cf	**30,0000**

CHIAVE SIC.IDM DOPPIA MAPPA

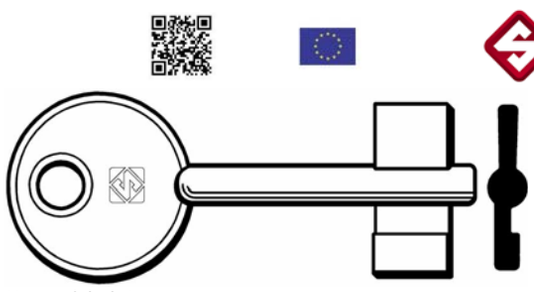

Chiave in ottone nichelato
Doppia mappa
Marca primaria IDM
Marca secondaria FASEM, VIRO, FIAM
Utilizzo per serrature di sicurezza

32089	5ID5	SC	25* Pz	**6,1400**
86716	5ID5 Pz 5	SA	Cf	**33,0000**

CHIAVE SIC.IDM DOPPIA MAPPA

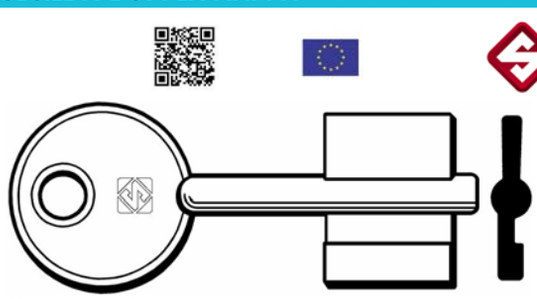

Chiave in ottone nichelato
Doppia mappa
Marca primaria IDM
Marca secondaria FASEM, VIRO, FIAM
Utilizzo per serrature di sicurezza

32090	5ID7	SC	25* Pz	**6,1400**
86717	5ID7 Pz 5	SA	Cf	**33,0000**

CHIAVE SIC.IDM DOPPIA MAPPA

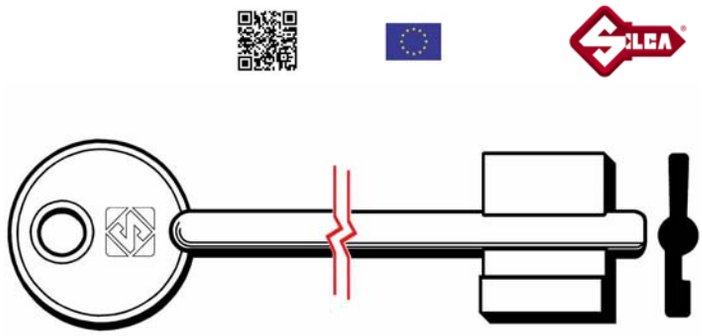

Chiave in ottone nichelato
Doppia mappa
Marca primaria IDM
Marca secondaria FASEM, VIRO
Utilizzo per serrature di sicurezza
Lunghezza totale mm 95

40625	5ID9	SC	25* Pz	**5,5400**
86718	5ID9 Pz 5	SA	Cf	**30,0000**

CHIAVE SIC.ISEO DOPPIA MAPPA

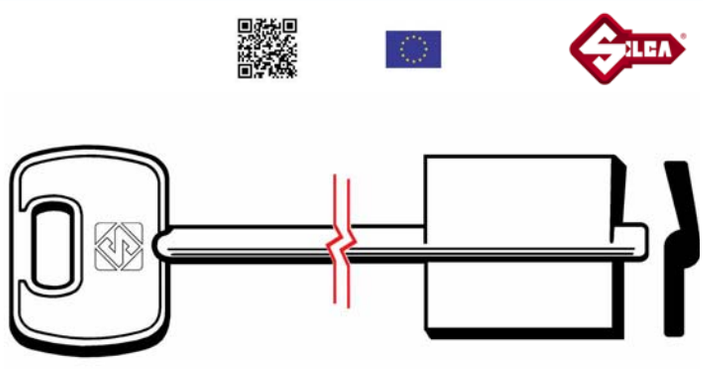

Chiave in ottone nichelato
Doppia mappa
Marca primaria ISEO
Marca secondaria MEGABLOCK
Utilizzo per serrature di sicurezza
Lunghezza totale mm 110

29995	5IE3	SC	25* Pz	**6,1400**
86719	5IE3 Pz 5	SA	Cf	**33,0000**

CHIAVE SIC.ISEO DOPPIA MAPPA

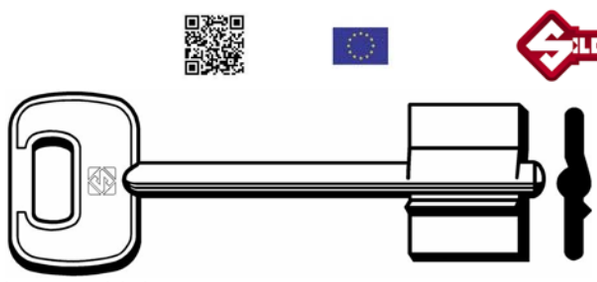

Chiave in ottone nichelato
Doppia mappa
Marca primaria ISEO
Marca secondaria AUTORI
Utilizzo per serrature di sicurezza

29997	5IE7	SC	25* Pz	**6,1400**
86720	5IE7 Pz 5	SA	Cf	**33,0000**

Cod	Specifiche	Cf	Imb UM	Listino

CHIAVE SIC.ISEO DOPPIA MAPPA

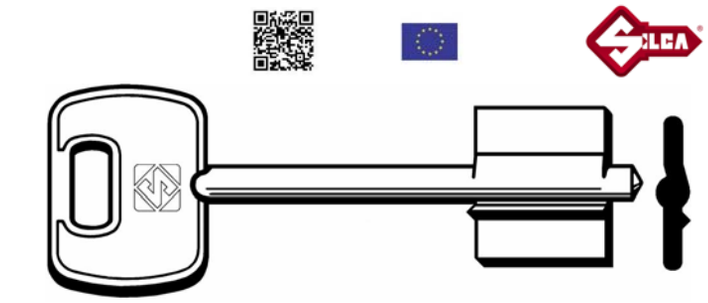

Chiave in ottone nichelato
Doppia mappa
Marca primaria ISEO
Marca secondaria AUTORI
Utilizzo per serrature di sicurezza

32091	5IE9	SC	25* Pz	**3,5600**
86721	5IE9 Pz 5	SA	Cf	**19,9800**

CHIAVE SIC.ISEO DOPPIA MAPPA

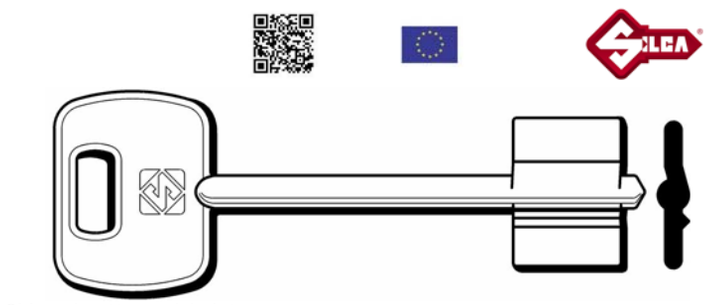

Chiave in ottone nichelato
Doppia mappa
Marca primaria ISEO
Marca secondaria AUTORI
Utilizzo per serrature di sicurezza

83143	5IE11	SC	25* Pz	**5,2600**
86722	5IE11 Pz 5	SA	Cf	**28,6000**

CHIAVE SIC.JUWEL DOPPIA MAPPA

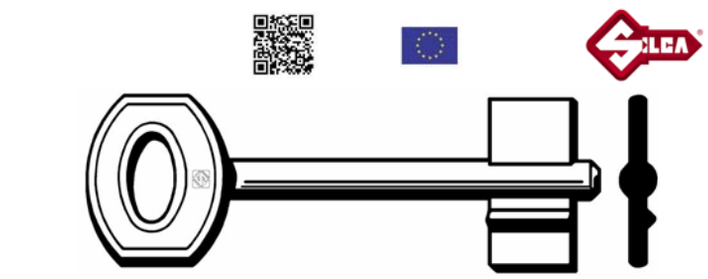

Chiave in ottone nichelato
Doppia mappa
Marca primaria JUWEL
Marca secondaria BURG-WACHTER
Utilizzo per serrature di sicurezza

29999	JW35	SC	25* Pz	**5,2600**
86723	JW35 Pz 5	SA	Cf	**28,6000**

Cod	Specifiche	Cf	Imb UM	Listino

CHIAVE SIC.JUWEL DOPPIA MAPPA

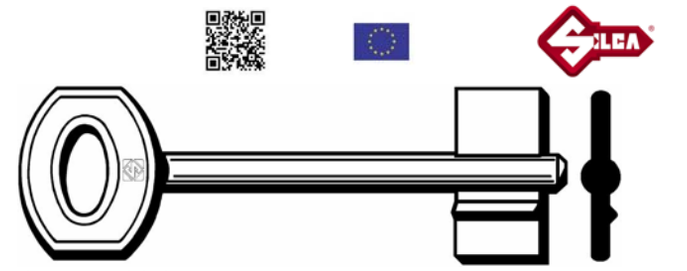

Chiave in ottone nichelato
Doppia mappa
Marca primaria JUWEL
Marca secondaria BURG-WACHTER
Utilizzo per serrature di sicurezza

32096	JW40	SC	25* Pz	**3,5600**
86724	JW40 Pz 5	SA	Cf	**19,9800**

CHIAVE SIC.JUWEL DOPPIA MAPPA

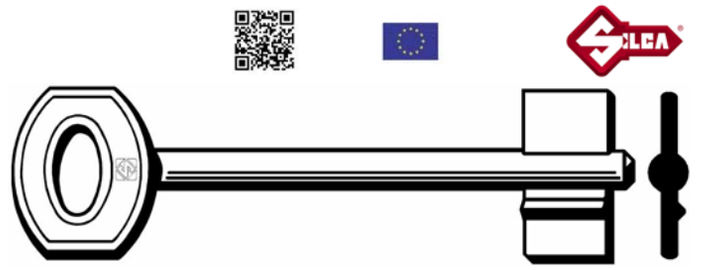

Chiave in ottone nichelato
Doppia mappa
Marca primaria JUWEL
Utilizzo per serrature di sicurezza

30000	JW50	SC	25* Pz	**6,1400**
86725	JW50 Pz 5	SA	Cf	**33,0000**

CHIAVE SIC.JUWEL DOPPIA MAPPA

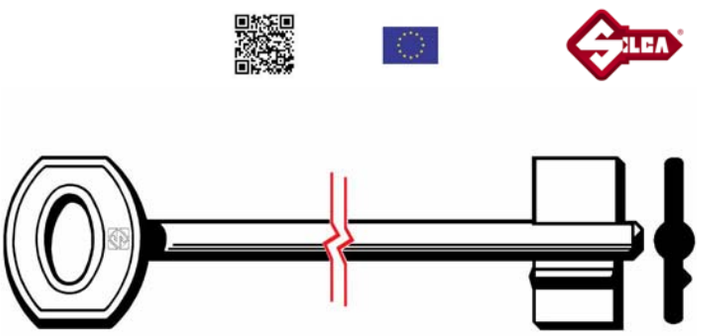

Chiave in ottone nichelato
Doppia mappa
Marca primaria JUWEL
Utilizzo per serrature di sicurezza
Lunghezza totale mm 92

40626	JW60	SC	25* Pz	**6,1400**
86726	JW60 Pz 5	SA	Cf	**33,0000**

Cod	Specifiche	Cf	Imb UM	Listino

CHIAVE SIC.JUWEL DOPPIA MAPPA

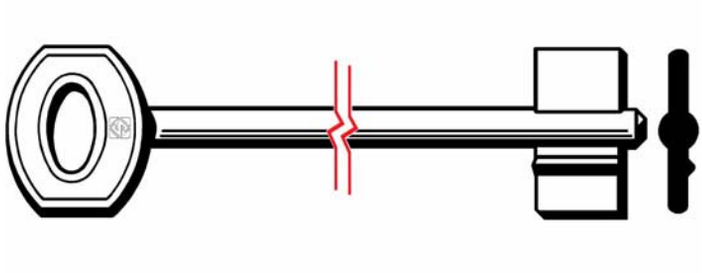

Chiave in ottone nichelato
Doppia mappa
Marca primaria JUWEL
Utilizzo per serrature di sicurezza
Lunghezza totale mm 102

40627	JW70	SC	25* Pz	**6,1400**
86727	JW70 Pz 5	SA	Cf	**33,0000**

CHIAVE SIC.JUWEL DOPPIA MAPPA

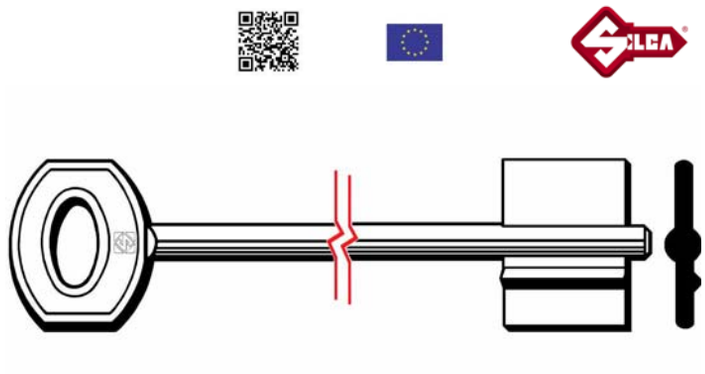

Chiave in ottone nichelato
Doppia mappa
Marca primaria JUWEL
Marca secondaria ASIAGHI
Utilizzo per serrature di sicurezza
Lunghezza totale mm 93

40628	JW90	SC	25* Pz	**6,1400**
86728	JW90 Pz 5	SA	Cf	**33,0000**

CHIAVE SIC.JUWEL DOPPIA MAPPA

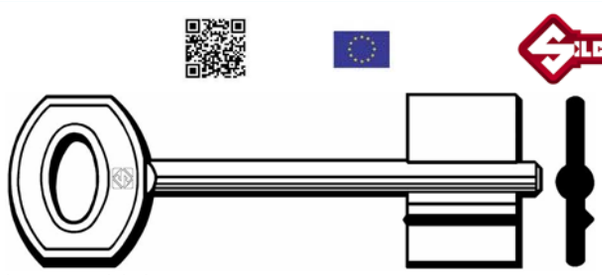

Chiave in ottone nichelato
Doppia mappa
Marca primaria JUWEL
Marca secondaria BURG-WACHTER
Utilizzo per serrature di sicurezza

30001	5JW1	SC	25* Pz	**5,2600**
86729	5JW1 Pz 5	SA	Cf	**28,6000**

CHIAVE SIC.KASSEL DOPPIA MAPPA

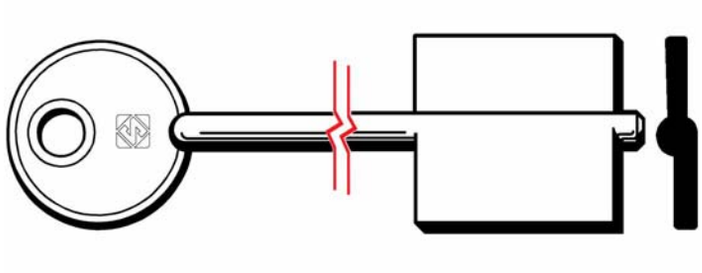

Chiave in ottone nichelato
Doppia mappa
Marca primaria KASSEL
Marca secondaria YALE, SERMEC
Utilizzo per serrature di sicurezza
Lunghezza totale mm 113

30003	KL	SC	25* Pz	**4,2800**
86730	KL Pz 5	SA	Cf	**23,6000**

CHIAVE SIC.KASSEL DOPPIA MAPPA

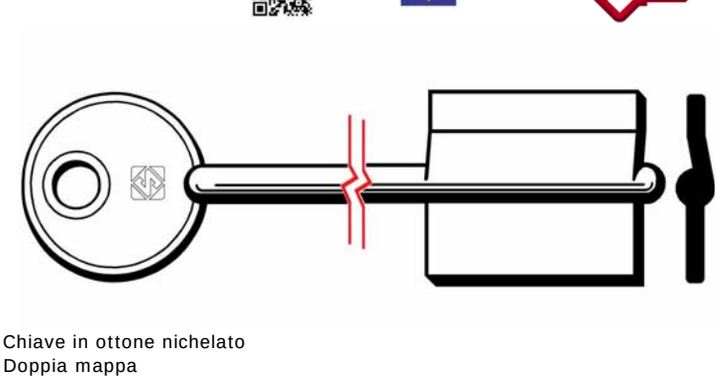

Chiave in ottone nichelato
Doppia mappa
Marca primaria KASSEL
Marca secondaria YALE, SERMEC
Utilizzo per serrature di sicurezza
Lunghezza totale mm 110

30004	KYL	SC	25* Pz	**6,1400**
86731	KYL Pz 5	SA	Cf	**33,0000**

CHIAVE SIC.MOIA DOPPIA MAPPA

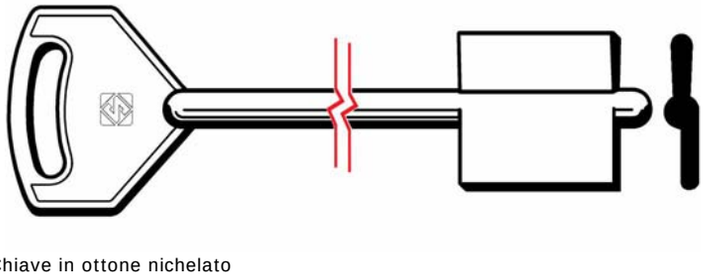

Chiave in ottone nichelato
Doppia mappa
Marca primaria MOIA
Marca secondaria OMR
Utilizzo per serrature di sicurezza
Lunghezza totale mm 110

30007	ML	SC	25* Pz	**5,0000**
86734	ML Pz 5	SA	Cf	**27,2000**

CHIAVE SIC.MOTTURA DOPPIA MAPPA



Chiave in ottone nichelato
Doppia mappa
Marca primaria MOTTURA
Utilizzo per serrature di sicurezza

Cod	Specifiche	Cf	Imb UM	Listino
30015	MT	SC	25* Pz	**5,2600**
86735	MT Pz 5	SA	Cf	**28,6000**

CHIAVE SIC.MOTTURA DOPPIA MAPPA

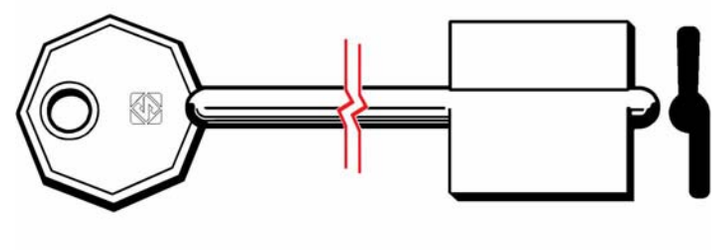

Chiave in ottone nichelato
Doppia mappa
Marca primaria MOTTURA
Marca secondaria FEDELI
Utilizzo per serrature di sicurezza
Lunghezza totale mm 110

Cod	Specifiche	Cf	Imb UM	Listino
30016	MTL	SC	25* Pz	**4,3000**
86736	MTL Pz 5	SA	Cf	**23,8000**

CHIAVE SIC.MOTTURA DOPPIA MAPPA

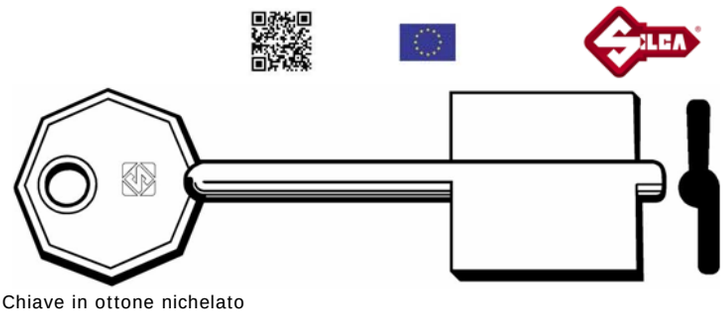

Chiave in ottone nichelato
Doppia mappa
Marca primaria MOTTURA
Marca secondaria FEDELI
Utilizzo per serrature di sicurezza
Lunghezza totale mm 86

Cod	Specifiche	Cf	Imb UM	Listino
30017	MTM	SC	25* Pz	**5,0400**
86737	MTM Pz 5	SA	Cf	**27,4000**

CHIAVE SIC.MOTTURA DOPPIA MAPPA

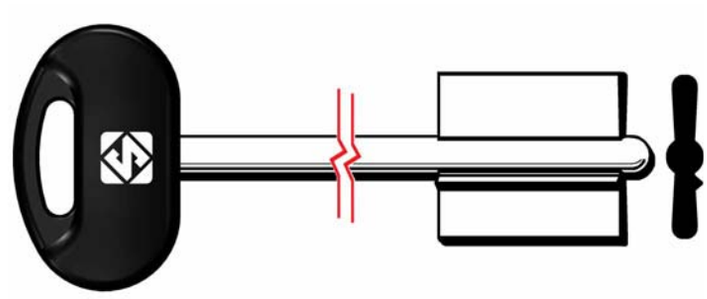

Chiave in ottone nichelato
Testa in plastica - Doppia mappa
Marca primaria MOTTURA
Utilizzo per serrature di sicurezza
Lunghezza totale mm 113

Compatibile MOTTURA cod.84301

Cod	Specifiche	Cf	Imb UM	Listino
30018	MTNCBP	SC	25* Pz	**4,6800**
86738	MTNCBP Pz 5	SA	Cf	**25,6000**

CHIAVE SIC.MOTTURA DOPPIA MAPPA

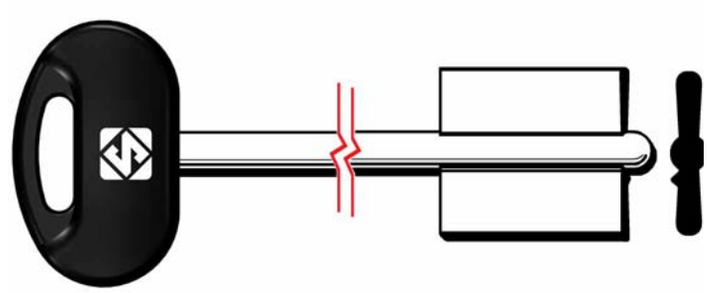

Chiave in ottone nichelato
Testa in plastica - Doppia mappa
Marca primaria MOTTURA
Utilizzo per serrature di sicurezza
Lunghezza totale mm 113

Compatibile MOTTURA cod.84300

Cod	Specifiche	Cf	Imb UM	Listino
30019	MTNBP	SC	25* Pz	**4,6800**
86739	MTNBP Pz 5	SA	Cf	**25,6000**

CHIAVE SIC.MOTTURA DOPPIA MAPPA

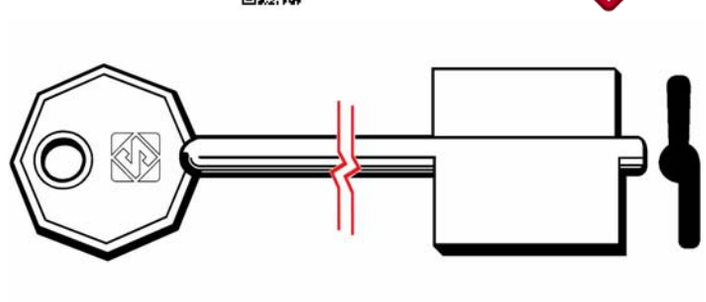

Chiave in ottone nichelato
Doppia mappa
Marca primaria MOTTURA
Utilizzo per serrature di sicurezza
Lunghezza totale mm 100

Cod	Specifiche	Cf	Imb UM	Listino
30023	5MT2	SC	25* Pz	**6,1400**
86740	5MT2 Pz 5	SA	Cf	**33,0000**

Cod	Specifiche	Cf	Imb UM	Listino

CHIAVE SIC.MOTTURA DOPPIA MAPPA

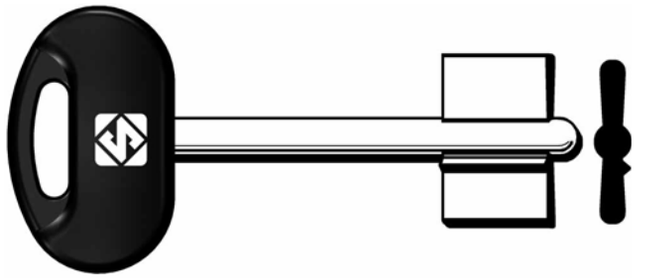

Chiave in ottone nichelato
Testa in plastica - Doppia mappa
Marca primaria MOTTURA
Utilizzo per serrature di sicurezza

30024	5MT3BP		SC	25* Pz	**7,0200**
86741	5MT3BP	Pz 5	SA	Cf	**37,4000**

CHIAVE SIC.MOTTURA DOPPIA MAPPA

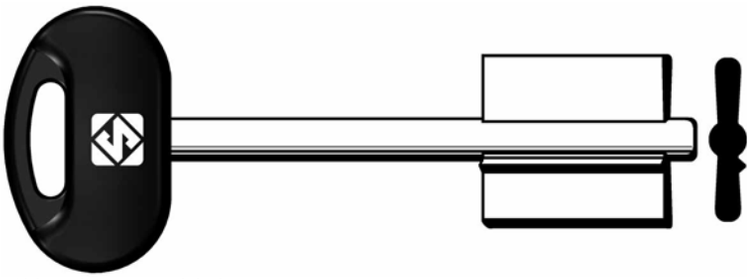

Chiave in ottone nichelato
Testa in plastica - Doppia mappa
Marca primaria MOTTURA
Utilizzo per serrature di sicurezza
Lunghezza totale mm 92,9

Compatibile MOTTURA cod.84296

30025	5MT5BP		SC	25* Pz	**4,5000**
86742	5MT5BP	Pz 5	SA	Cf	**24,8000**

CHIAVE SIC.MOTTURA DOPPIA MAPPA

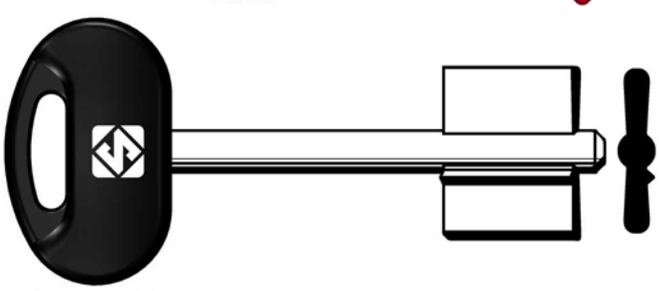

Chiave in ottone nichelato
Testa in plastica - Doppia mappa
Marca primaria MOTTURA
Utilizzo per serrature di sicurezza

Compatibile MOTTURA cod.84294

30026	5MT7BP		SC	25* Pz	**7,0200**
86743	5MT7BP	Pz 5	SA	Cf	**37,4000**

Cod	Specifiche	Cf	Imb UM	Listino

CHIAVE SIC.MOTTURA DOPPIA MAPPA

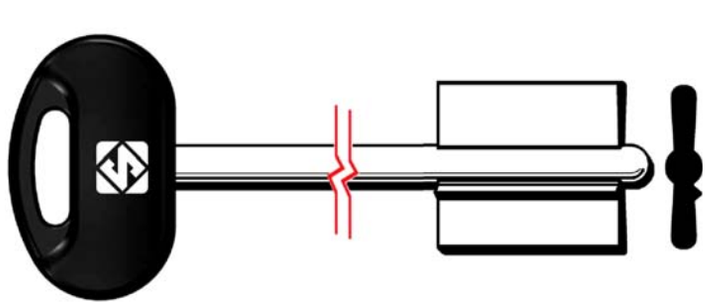

Chiave in ottone nichelato
Testa in plastica - Doppia mappa
Marca primaria MOTTURA
Utilizzo per serrature di sicurezza
Lunghezza totale mm 98

30027	5MT9BP		SC	25* Pz	**5,1800**
86744	5MT9BP	Pz 5	SA	Cf	**28,2000**

CHIAVE SIC.MOTTURA DOPPIA MAPPA

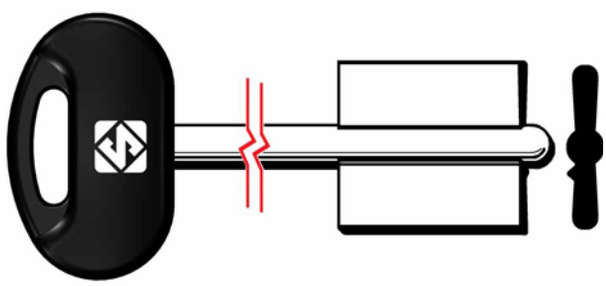

Chiave in ottone nichelato
Testa in plastica - Doppia mappa
Marca primaria MOTTURA
Utilizzo per serrature di sicurezza
Lunghezza totale mm 98

30028	5MT10BP		SC	25* Pz	**7,0200**
86745	5MT10BP	Pz 5	SA	Cf	**37,4000**

CHIAVE SIC.MOTTURA DOPPIA MAPPA

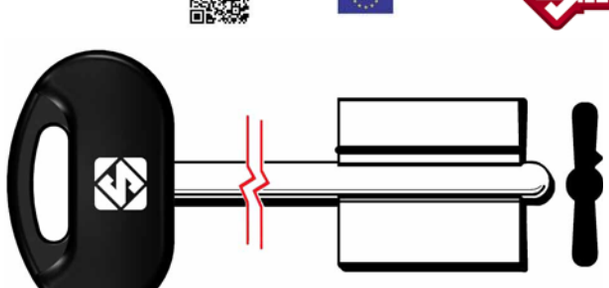

Chiave in ottone nichelato
Testa in plastica - Doppia mappa
Marca primaria MOTTURA
Utilizzo per serrature di sicurezza
Lunghezza totale mm 133,7

22161	5MT20BP		SC	25* Pz	**7,0200**

CHIAVE SIC.MOTTURA DOPPIA MAPPA



Chiave in ottone nichelato
Testa in plastica - Doppia mappa
Marca primaria MOTTURA
Utilizzo per serrature di sicurezza
Lunghezza totale mm 92

Cod	Specifiche	Cf	Imb UM	Listino
22165	5MT21BP	SC	25* Pz	**7,0200**

CHIAVE SIC.MOTTURA DOPPIA MAPPA

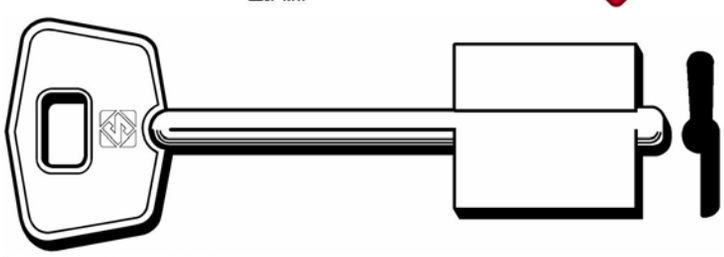

Chiave in ottone nichelato
Doppia mappa
Marca primaria MOTTURA
Marca secondaria FEDELI
Utilizzo per serrature di sicurezza
Lunghezza totale mm 87,7

Compatibile MOTTURA cod.84295

Cod	Specifiche	Cf	Imb UM	Listino
30029	5MT14	SC	25* Pz	**4,8600**
86746	5MT14 Pz 5	SA	Cf	**26,6000**

CHIAVE SIC.OMEC DOPPIA MAPPA

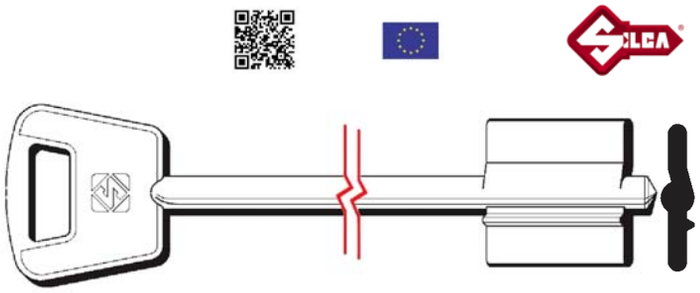

Chiave in ottone nichelato
Doppia mappa
Marca primaria OMEC
Utilizzo per serrature di sicurezza
Lunghezza totale mm 104

Cod	Specifiche	Cf	Imb UM	Listino
00267	50C3	SC	25* Pz	**5,9200**
00574	50C3 Pz 5	SA	Cf	**31,8000**

CHIAVE SIC.POTENT DOPPIA MAPPA

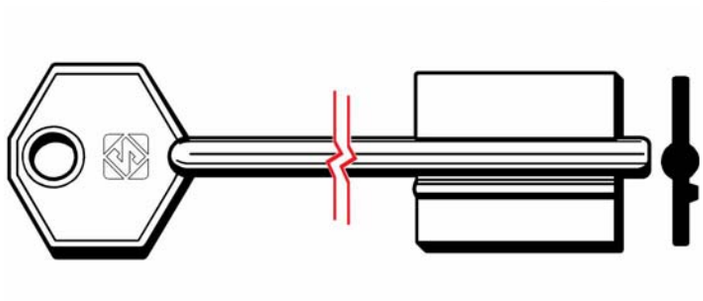

Chiave in ottone nichelato
Doppia mappa
Marca primaria POTENT
Marca secondaria KIUSO, VIPER
Utilizzo per serrature di sicurezza
Lunghezza totale mm 115

Cod	Specifiche	Cf	Imb UM	Listino
30037	PLL	SC	25* Pz	**6,1400**
86747	PLL Pz 5	SA	Cf	**33,0000**

CHIAVE SIC.POTENT DOPPIA MAPPA

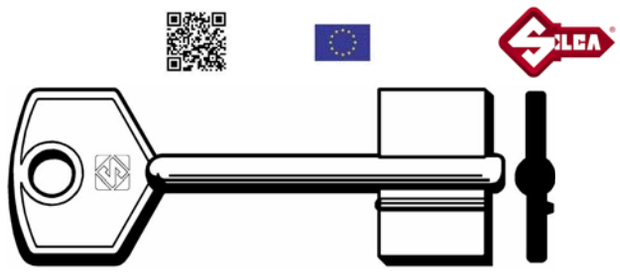

Chiave in ottone nichelato
Doppia mappa
Marca primaria POTENT
Marca secondaria ET, PREFER, VIRO, BETA
Utilizzo per serrature di sicurezza

Cod	Specifiche	Cf	Imb UM	Listino
30038	P0	SC	25* Pz	**5,2600**
86748	P0 Pz 5	SA	Cf	**28,6000**

CHIAVE SIC.POTENT DOPPIA MAPPA

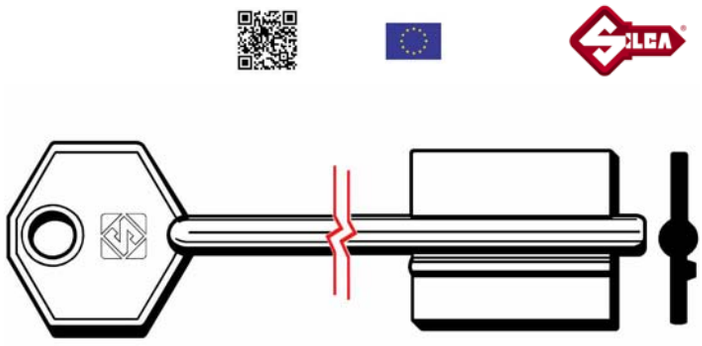

Chiave in ottone nichelato
Doppia mappa
Marca primaria POTENT
Utilizzo per serrature di sicurezza
Lunghezza totale mm 96

Cod	Specifiche	Cf	Imb UM	Listino
30041	5PT1		25 Pz	**6,1400**

Cod	Specifiche	Cf	Imb UM	Listino

CHIAVE SIC.POTENT DOPPIA MAPPA

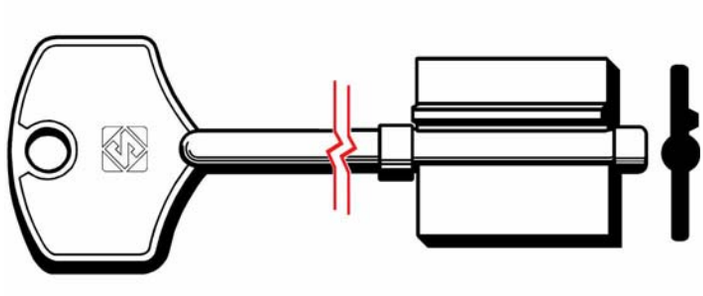

Chiave in ottone nichelato
Doppia mappa
Marca primaria POTENT
Utilizzo per serrature di sicurezza
Lunghezza totale mm 96

30042	5PT2	SC	25* Pz	**4,5800**
86749	5PT2 Pz 5	SA	Cf	**25,2000**

CHIAVE SIC.POTENT DOPPIA MAPPA

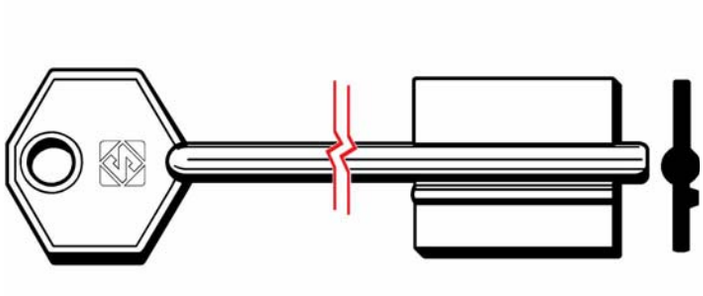

Chiave in ottone nichelato
Doppia mappa
Marca primaria POTENT
Marca secondaria KIUSO, VIRO, BETA
Utilizzo per serrature di sicurezza
Lunghezza totale mm 116

30045	5PT10	SC	25* Pz	**6,1400**
86752	5PT10 Pz 5	SA	Cf	**33,0000**

CHIAVE SIC.POTENT DOPPIA MAPPA

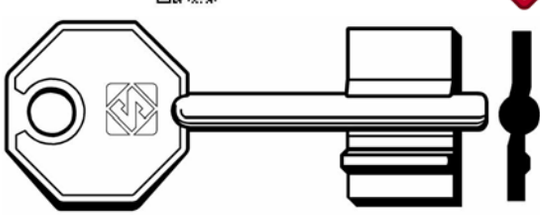

Chiave in ottone nichelato
Doppia mappa
Marca primaria POTENT
Marca secondaria ET, PREFER
Utilizzo per serrature di sicurezza

30043	5PT3	SC	25* Pz	**3,5600**
86750	5PT3 Pz 5	SA	Cf	**19,9800**

CHIAVE SIC.POTENT DOPPIA MAPPA

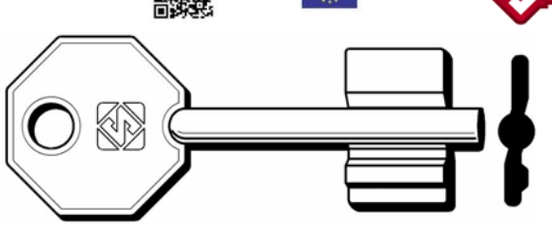

Chiave in ottone nichelato
Doppia mappa
Marca primaria POTENT
Marca secondaria ET, PREFER
Utilizzo per serrature di sicurezza

83144	5PT13	SC	25* Pz	**3,7600**
86753	5PT13 Pz 5	SA	Cf	**21,0000**

CHIAVE SIC.POTENT DOPPIA MAPPA

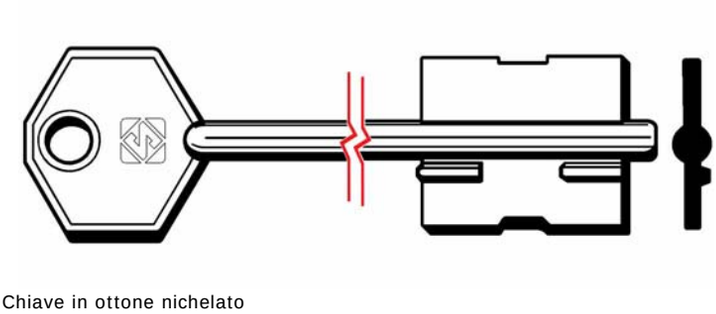

Chiave in ottone nichelato
Doppia mappa
Marca primaria POTENT
Marca secondaria KIUSO, VIPER, BETA
Utilizzo per serrature di sicurezza
Lunghezza totale mm 115

30044	5PT7	SC	25* Pz	**9,3200**
86751	5PT7 Pz 5	SA	Cf	**48,8000**

CHIAVE SIC.POTENT DOPPIA MAPPA

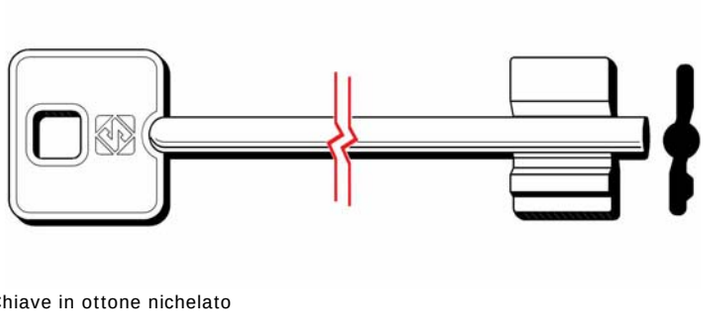

Chiave in ottone nichelato
Doppia mappa
Marca primaria POTENT
Marca secondaria ET, PREFER, VIRO
Utilizzo per serrature di sicurezza
Lunghezza totale mm 93

39299	5PT15	SC	25* Pz	**6,1400**
86754	5PT15 Pz 5	SA	Cf	**33,0000**

CHIAVE SIC.POTENT DOPPIA MAPPA

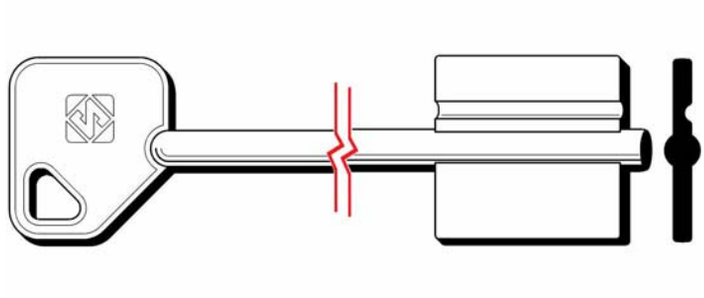

Chiave in ottone nichelato
Doppia mappa
Marca primaria POTENT
Marca secondaria KIUSO, VIRO, BETA
Utilizzo per serrature di sicurezza
Lunghezza totale mm 96

Cod	Specifiche	Cf	Imb UM	Listino
38175	5PT20	SC	25* Pz	**6,1400**
86755	5PT20 Pz 5	SA	Cf	**33,0000**

CHIAVE SIC.PREFER DOPPIA MAPPA

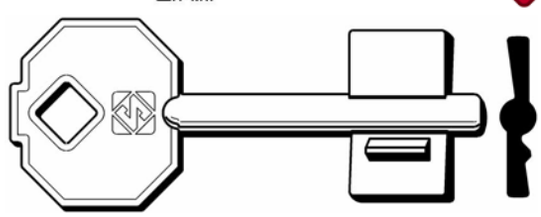

Chiave in ottone nichelato
Doppia mappa
Marca primaria PREFER
Marca secondaria POTENT
Utilizzo per serrature di sicurezza

Cod	Specifiche	Cf	Imb UM	Listino
32100	5PF1	SC	25* Pz	**4,3400**
86756	5PF1 Pz 5	SA	Cf	**24,0000**

CHIAVE SIC.PREFER DOPPIA MAPPA

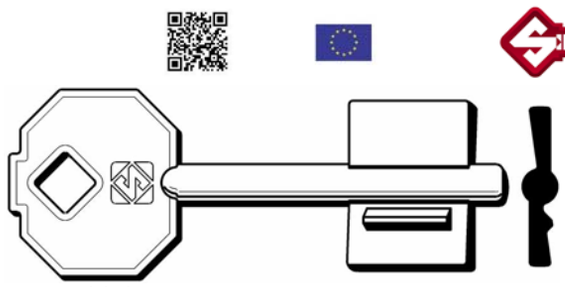

Chiave in ottone nichelato
Doppia mappa
Marca primaria PREFER
Marca secondaria POTENT
Utilizzo per serrature di sicurezza

Cod	Specifiche	Cf	Imb UM	Listino
32101	5PF3	SC	25* Pz	**4,3400**
86757	5PF3 Pz 5	SA	Cf	**24,0000**

CHIAVE SIC.SAB DOPPIA MAPPA

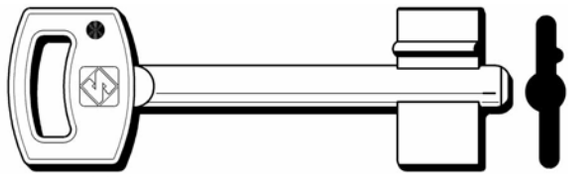

Chiave in ottone nichelato
Doppia mappa
Marca primaria SAB
Marca secondaria SECUREMME
Utilizzo per serrature di sicurezza

Cod	Specifiche	Cf	Imb UM	Listino
30030	5SAB2	SC	25* Pz	**5,2600**
86758	5SAB2 Pz 5	SA	Cf	**28,6000**

CHIAVE SIC.SAB DOPPIA MAPPA

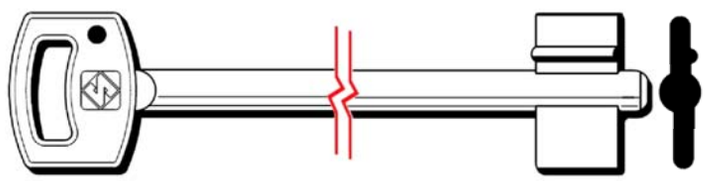

Chiave in ottone nichelato
Doppia mappa
Marca primaria SAB
Marca secondaria SECUREMME
Utilizzo per serrature di sicurezza
Lunghezza totale mm 93

Cod	Specifiche	Cf	Imb UM	Listino
30031	5SAB4	SC	25* Pz	**5,2600**
86759	5SAB4 Pz 5	SA	Cf	**28,6000**

CHIAVE SIC.SAFE DOPPIA MAPPA

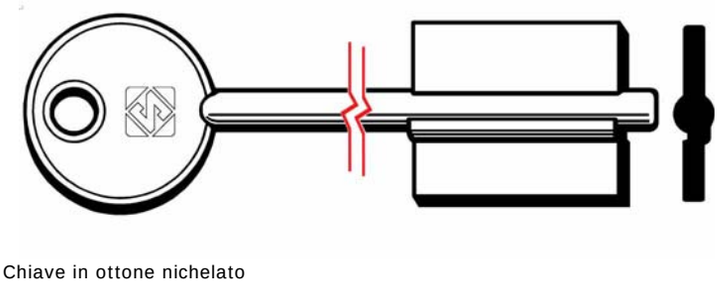

Chiave in ottone nichelato
Doppia mappa
Marca primaria SAFE
Marca secondaria MIA, SETEC
Utilizzo per serrature di sicurezza
Lunghezza totale mm 120

Cod	Specifiche	Cf	Imb UM	Listino
30032	5MS1	SC	25* Pz	**6,1400**
86760	5MS1 Pz 5	SA	Cf	**33,0000**

Cod	Specifiche	Cf	Imb UM	Listino

CHIAVE SIC.SAFE DOPPIA MAPPA

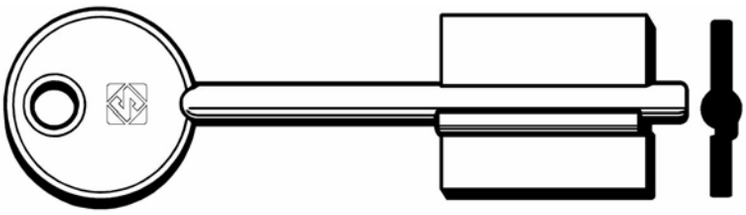

Chiave in ottone nichelato
Doppia mappa
Marca primaria SAFE
Marca secondaria MIA, SETEC
Utilizzo per serrature di sicurezza
Lunghezza totale mm 90,5

30033	5MS3	SC	25* Pz	**6,1400**
86761	5MS3 Pz 5	SA	Cf	**33,0000**

CHIAVE SIC.SIBI DOPPIA MAPPA

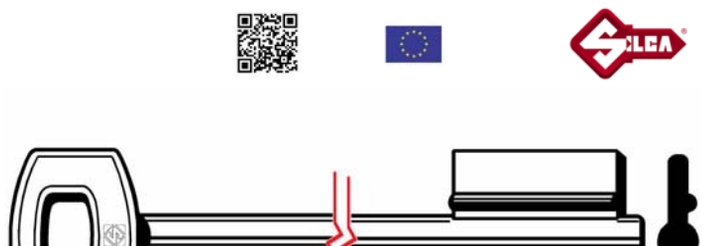

Chiave in ottone nichelato
Doppia mappa
Marca primaria SECUREMME
Marca secondaria EMME, SAB, SIBI
Utilizzo per serrature di sicurezza
Lunghezza totale mm 118

30034	EM	SC	25* Pz	**6,1400**
86762	EM Pz 5	SA	Cf	**33,0000**

CHIAVE SIC.SIBI DOPPIA MAPPA

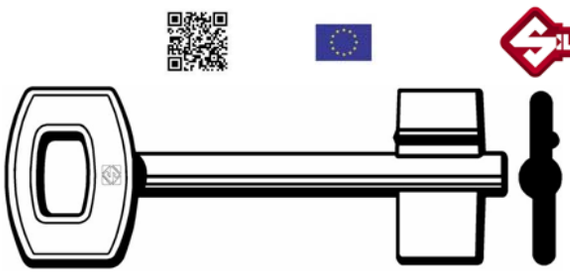

Chiave in ottone nichelato
Doppia mappa
Marca primaria SECUREMME
Marca secondaria CORNI, EMME, MERONI, SAB, SIBI
Utilizzo per serrature di sicurezza

30035	S	SC	25* Pz	**3,5400**
86763	S Pz 5	SA	Cf	**19,8800**

CHIAVE SIC.SIBI DOPPIA MAPPA



Chiave in ottone nichelato
Doppia mappa
Marca primaria SECUREMME
Marca secondaria EMME, SAB, SIBI
Utilizzo per serrature di sicurezza
Lunghezza totale mm 92

32097	SB	SC	25* Pz	**6,1400**
86764	SB Pz 5	SA	Cf	**33,0000**

CHIAVE SIC.SECUREMME DOPPIA MAPPA

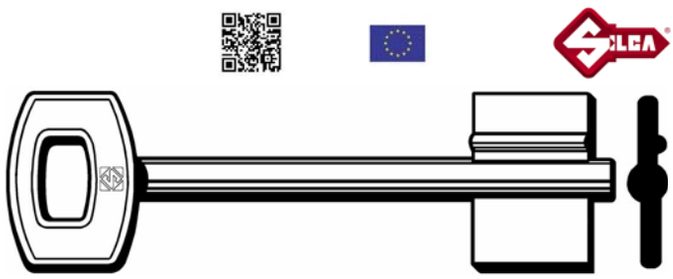

Chiave in ottone nichelato
Doppia mappa
Marca primaria SECUREMME
Marca secondaria CORNI, EMME, MERONI, SAB, SIBI
Utilizzo per serrature di sicurezza
Lunghezza totale mm 81

83146	SM	SC	25* Pz	**6,1400**
86765	SM Pz 5	SA	Cf	**33,0000**

CHIAVE SIC.SECUREMME DOPPIA MAPPA

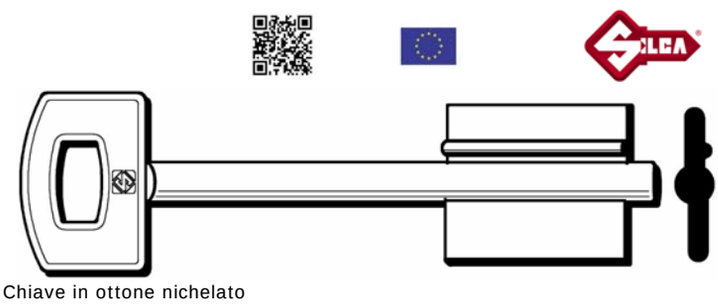

Chiave in ottone nichelato
Doppia mappa
Marca primaria SECUREMME
Marca secondaria EMME, SAB, SIBI
Utilizzo per serrature di sicurezza
Lunghezza totale mm 84,7

83145	5SCM8	SC	25* Pz	**5,1600**
86766	5SCM8 Pz 5	SA	Cf	**28,0000**

CHIAVE SIC.SECUREMME DOPPIA MAPPA

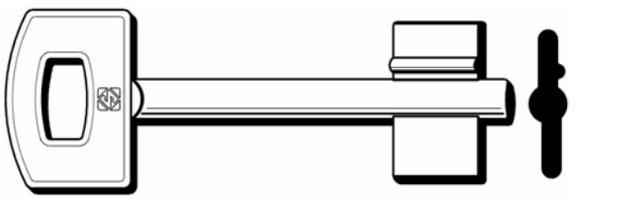

Chiave in ottone nichelato
Doppia mappa
Marca primaria SECUREMME
Marca secondaria CORNI, EMME, MERONI, SAB, SIBI
Utilizzo per serrature di sicurezza

Cod	Specifiche	Cf	Imb UM	Listino
96466	5SCM10	SC	25* Pz	**5,2600**
86767	5SCM10 Pz 5	SA	Cf	**28,6000**

CHIAVE SIC.SECUREMME DOPPIA MAPPA

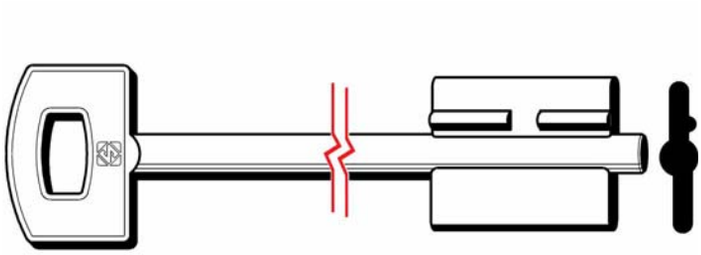

Chiave in ottone nichelato
Doppia mappa
Marca primaria SECUREMME
Marca secondaria SIBI
Utilizzo per serrature di sicurezza
Lunghezza totale mm 104

Cod	Specifiche	Cf	Imb UM	Listino
96467	5SCM12	SC	25* Pz	**5,5400**
86768	5SCM12 Pz 5	SA	Cf	**30,0000**

CHIAVE SIC.TESIO DOPPIA MAPPA

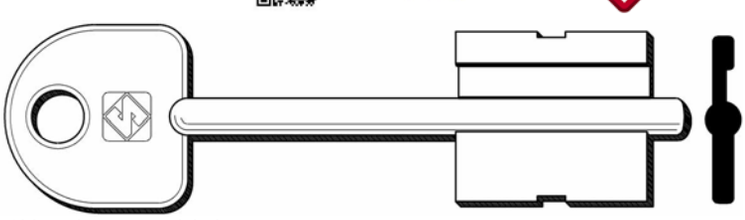

Chiave in ottone nichelato
Doppia mappa
Marca primaria TESIO
Marca secondaria ESETY
Utilizzo per serrature di sicurezza
Lunghezza totale mm 90,7

Cod	Specifiche	Cf	Imb UM	Listino
30048	5TSI1	SC	25* Pz	**5,0400**
86769	5TSI1 Pz 5	SA	Cf	**27,4000**

CHIAVE SIC.TESIO DOPPIA MAPPA

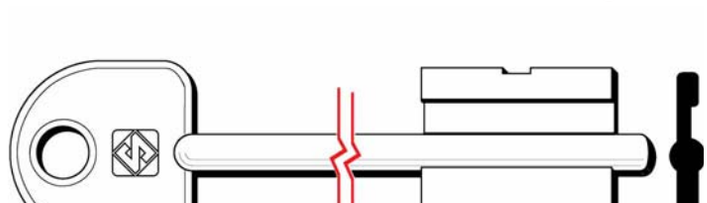

Chiave in ottone nichelato
Doppia mappa
Marca primaria TESIO
Marca secondaria ESETY
Utilizzo per serrature di sicurezza
Lunghezza totale mm 111

Cod	Specifiche	Cf	Imb UM	Listino
38176	5TSI3	SC	25* Pz	**6,1400**
86770	5TSI3 Pz 5	SA	Cf	**33,0000**

CHIAVE SIC.WELKA DOPPIA MAPPA



Chiave in ottone nichelato
Doppia mappa
Marca primaria WELKA
Utilizzo per serrature di sicurezza
Lunghezza totale mm 93

Cod	Specifiche	Cf	Imb UM	Listino
32102	W	SC	25* Pz	**6,1400**
86771	W Pz 5	SA	Cf	**33,0000**

CHIAVE SIC.WELKA DOPPIA MAPPA



Chiave in ottone nichelato
Doppia mappa
Marca primaria WELKA
Utilizzo per serrature di sicurezza

Cod	Specifiche	Cf	Imb UM	Listino
32103	WM	SC	25* Pz	**5,2600**
86772	WM Pz 5	SA	Cf	**28,6000**

CHIAVE SIC.YALE DOPPIA MAPPA



Chiave in ottone nichelato
Testa in plastica - Doppia mappa
Marca primaria YALE
Marca secondaria FEB, KASSEL
Utilizzo per serrature di sicurezza

Cod	Specifiche	Cf	Imb UM	Listino
30049	5YA9P	SC	25* Pz	**7,0200**
86773	5YA9P Pz 5	SA	Cf	**37,4000**

CHIAVE SIC.YALE DOPPIA MAPPA

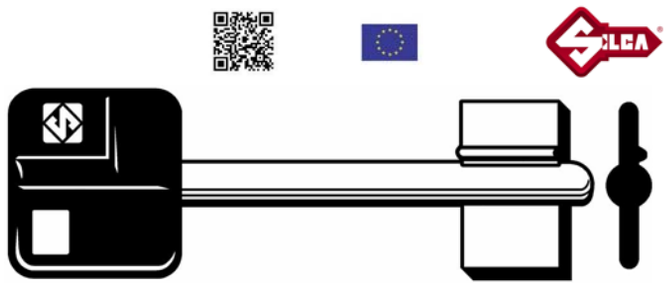

Chiave in ottone nichelato
Testa in plastica - Doppia mappa
Marca primaria YALE
Marca secondaria FEB, KASSEL
Utilizzo per serrature di sicurezza

Cod	Specifiche	Cf	Imb UM	Listino
30050	5YA10P	SC	25* Pz	**7,0200**
86774	5YA10P Pz 5	SA	Cf	**37,4000**

CHIAVE SIC.YALE DOPPIA MAPPA

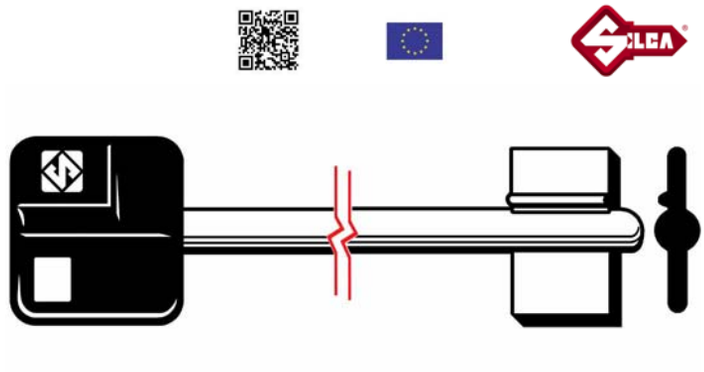

Chiave in ottone nichelato
Testa in plastica - Doppia mappa
Marca primaria YALE
Marca secondaria FEB, KASSEL
Utilizzo per serrature di sicurezza
Lunghezza totale mm 93

Cod	Specifiche	Cf	Imb UM	Listino
30051	5YA13P	SC	25* Pz	**7,0200**
86775	5YA13P Pz 5	SA	Cf	**37,4000**

CHIAVE SIC.YALE DOPPIA MAPPA

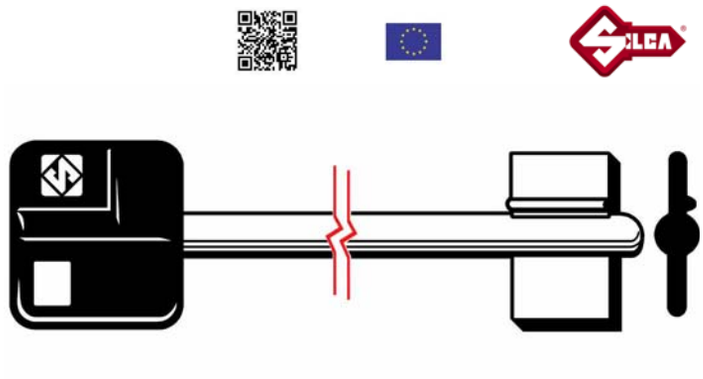

Chiave in ottone nichelato
Testa in plastica - Doppia mappa
Marca primaria YALE
Marca secondaria FEB, KASSEL
Utilizzo per serrature di sicurezza
Lunghezza totale mm 93

Cod	Specifiche	Cf	Imb UM	Listino
30052	5YA14P	SC	25* Pz	**7,0200**
86776	5YA14P Pz 5	SA	Cf	**37,4000**

CHIAVE SIC.YALE DOPPIA MAPPA

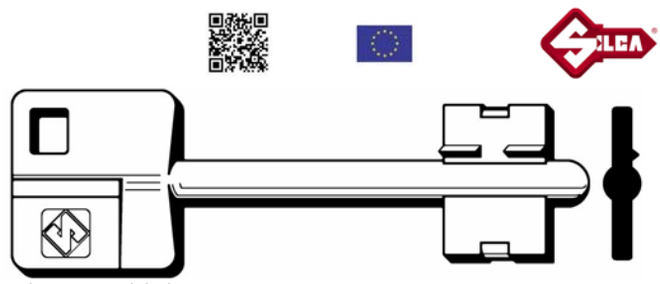

Chiave in ottone nichelato
Doppia mappa
Marca primaria YALE
Marca secondaria FEB, KASSEL
Utilizzo per serrature di sicurezza

Cod	Specifiche	Cf	Imb UM	Listino
37452	5YA20	SC	25* Pz	**6,1400**
86777	5YA20 Pz 5	SA	Cf	**33,0000**

CHIAVE SPILLO BURG WACHTER

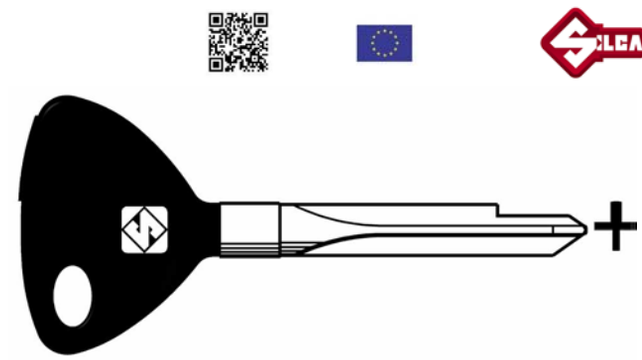

Chiave a croce in ottone cromato
Marca primaria BURG WACHTER
Marca secondaria FIAM PRAZIS, TRIOVING
Gambo mm 6,7 - Profilo +
Lunghezza totale mm 75

Cod	Specifiche	Cf	Imb UM	Listino
30054	XBW1P mm 75	SC	25* Pz	**7,1800**
87136	XBW1P mm 75 Pz 5	SA	Cf	**38,2000**

CHIAVE SPILLO BURG WACHTER

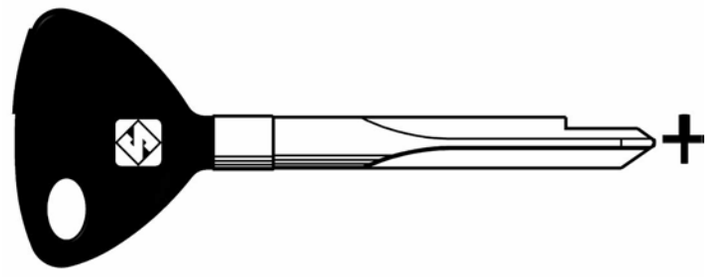

Chiave a croce in ottone cromato
Marca primaria BURG WACHTER
Marca secondaria FIAM PRAZIS, TRIOVING
Gambo mm 6,7 - Profilo +
Lunghezza totale mm 85

Cod	Specifiche	Cf	Imb UM	Listino
30055	XBW2P mm 85	SC	25* Pz	**7,1800**
87137	XBW2P mm 85 Pz 5	SA	Cf	**38,2000**

CHIAVE SPILLO FIAM

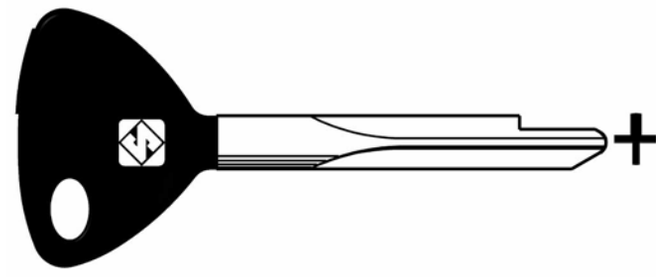

Chiave a croce in ottone cromato
Testa ricoperta in plastica
Marca primaria FIAM
Marca secondaria YALE
Gambo mm 7 - Profilo +

Cod	Specifiche	Cf	Imb UM	Listino
30058	XF2P	SC	25* Pz	**7,1400**
87140	XF2P Pz 5	SA	Cf	**38,0000**

CHIAVE SPILLO BURG WACHTER

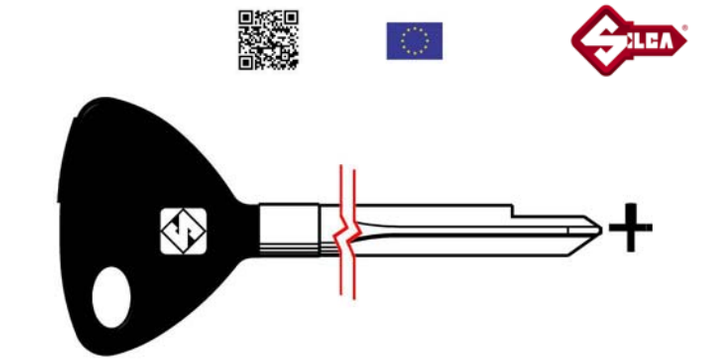

Chiave a croce in ottone cromato
Marca primaria BURG WACHTER
Marca secondaria FIAM PRAZIS, TRIOVING
Gambo mm 6,7 - Profilo +
Lunghezza totale mm 100

Cod	Specifiche	Cf	Imb UM	Listino
30056	XBW3 mm 100	SC	25* Pz	**7,1400**
87138	XBW3 mm 100 Pz 5	SA	Cf	**38,0000**

CHIAVE SPILLO YALE

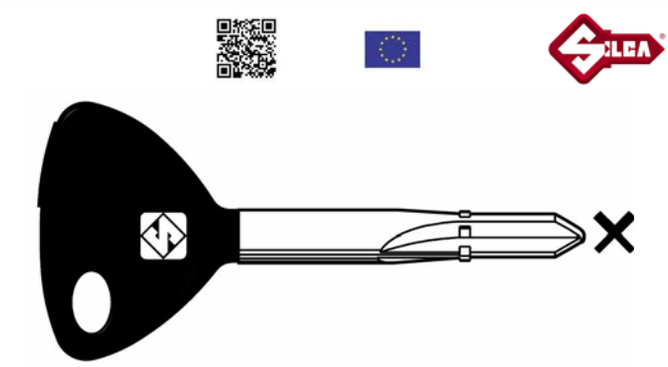

Chiave a croce in ottone cromato
Testa ricoperta in plastica
Marca primaria YALE
Marca secondaria BKS
Gambo mm 7 - Profilo +
Lunghezza totale mm 70

Cod	Specifiche	Cf	Imb UM	Listino
30059	XY1P mm 70	SC	25* Pz	**7,1400**
87141	XY1P mm 70 Pz 5	SA	Cf	**38,0000**

CHIAVE SPILLO FIAM

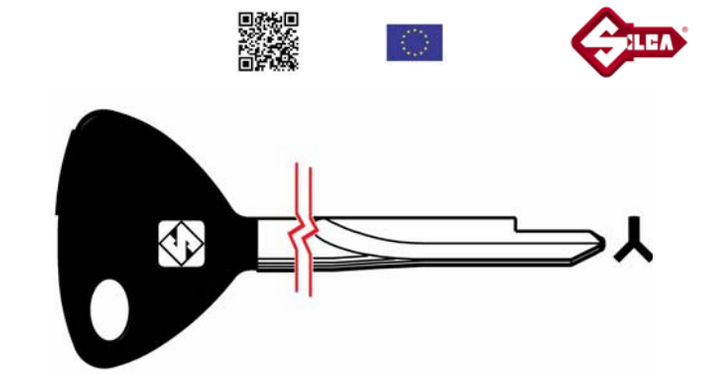

Chiave a croce in ferro cromato
Testa ricoperta in plastica
Marca primaria FIAM
Marca secondaria YALE
Gambo mm 7 - Profilo Y
Lunghezza totale mm 82

Cod	Specifiche	Cf	Imb UM	Listino
30057	XF1P	SC	25* Pz	**7,1400**
87139	XF1P Pz 5	SA	Cf	**38,0000**

CHIAVE SPILLO YALE

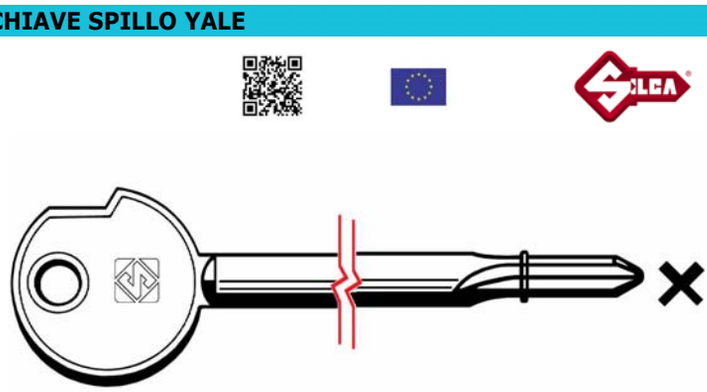

Chiave a croce in ferro cromato
Marca primaria YALE
Marca secondaria BKS
Gambo mm 7 - Profilo +
Lunghezza totale mm 90

Cod	Specifiche	Cf	Imb UM	Listino
30060	XY2 mm 85	SC	25* Pz	**7,1400**
87142	XY2 mm 85 Pz 5	SA	Cf	**38,0000**

Cod	Specifiche	Cf	Imb UM	Listino

CHIAVE SPILLO YALE

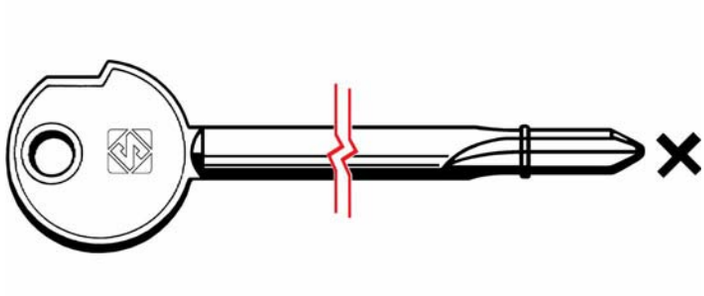

Chiave a croce in ferro cromato
Marca primaria YALE
Marca secondaria BKS
Gambo mm 7 - Profilo +
Lunghezza totale mm 100

30061	XY3	mm 90		SC	25* Pz	**7,1400**
87143	XY3	mm 90	Pz 5	SA	Cf	**38,0000**

CHIAVE CIL.PUNZONATA AGB

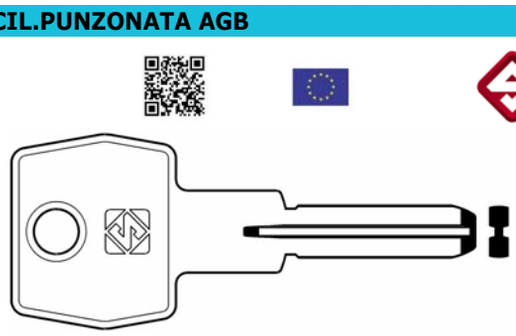

Chiave in ottone nichelato
Marca primaria AGB
Marca secondaria SAVIO
Utilizzo cilindri di sicurezza
Profilo dorsato

40233	AGB5		SC	50* Pz	**2,3800**
87093	AGB5	Pz 5	SA	Cf	**14,0800**

CHIAVE CIL.PUNZONATA AGB

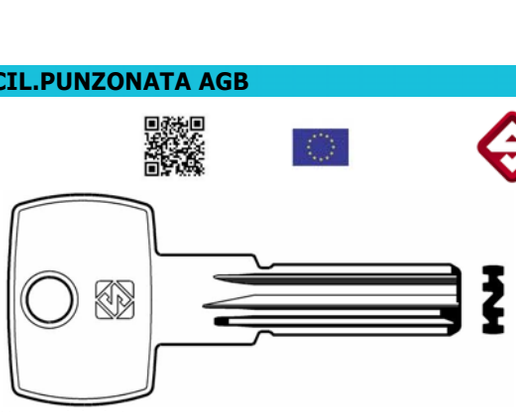

Chiave in ottone nichelato
Marca primaria AGB
Marca secondaria SAVIO
Utilizzo cilindri di sicurezza
Profilo dorsato

42705	AGB6		SC	50* Pz	**1,9600**
87094	AGB6	Pz 5	SA	Cf	**11,9800**

Cod	Specifiche	Cf	Imb UM	Listino

CHIAVE CIL.PUNZONATA AGB

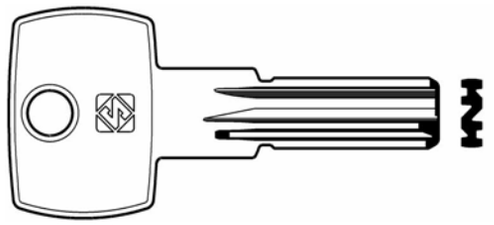

Chiave in ottone nichelato
Marca primaria AGB
Marca secondaria SAVIO
Utilizzo cilindri di sicurezza
Profilo dorsato

42706	AGB7		SC	50* Pz	**1,9600**
87095	AGB7	Pz 5	SA	Cf	**11,9800**

CHIAVE CIL.PUNZONATA AGB

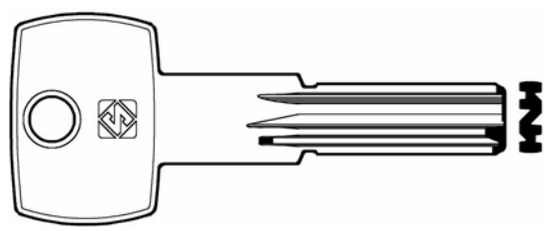

Chiave in ottone nichelato
Marca primaria AGB
Marca secondaria SAVIO
Utilizzo cilindri di sicurezza
Profilo dorsato

83113	AGB8		SC	50* Pz	**1,9000**
87096	AGB8	Pz 5	SA	Cf	**11,6800**

CHIAVE CIL.PUNZONATA AGB

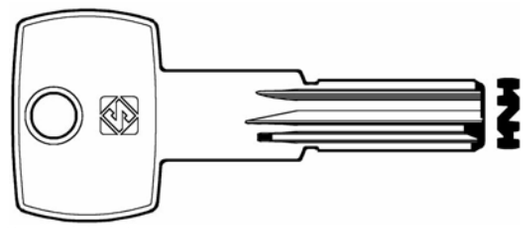

Chiave in ottone nichelato
Marca primaria AGB
Marca secondaria SAVIO
Utilizzo cilindri di sicurezza SCUDO
Profilo dorsato

81900	AGB9		SC	50* Pz	**1,9000**
87097	AGB9	Pz 5	SA	Cf	**11,6800**

Cod	Specifiche	Cf	Imb UM	Listino

CHIAVE CIL.PUNZONATA AMAN

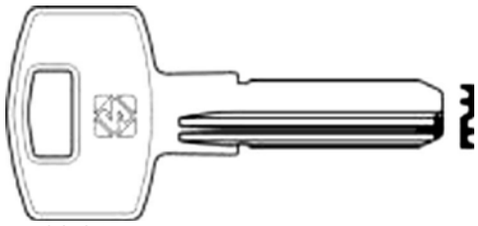

Chiave in ottone nichelato
Marca primaria AMAN
Utilizzo cilindri di sicurezza
Profilo dorsato

23183	AMN2R	SC	50* Pz	**3,3400**

CHIAVE CIL.PUNZONATA BASI

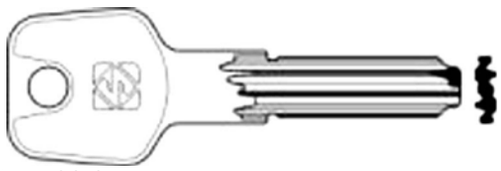

Chiave in ottone nichelato
Marca primaria BASI
Utilizzo cilindri di sicurezza
Profilo dorsato

23229	BAI26	SC	50* Pz	**3,3400**

CHIAVE CIL.PUNZONATA BEY

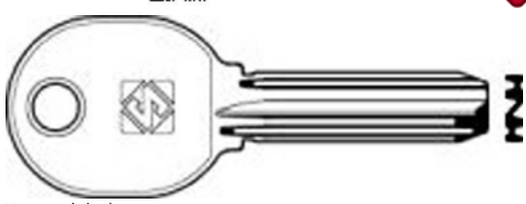

Chiave in ottone nichelato
Marca primaria BEY
Utilizzo cilindri di sicurezza
Profilo dorsato

23230	BEY1R	SC	50* Pz	**8,7600**

CHIAVE CIL.PUNZONATA CISA

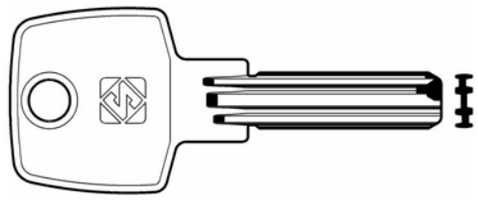

Chiave in ottone nichelato
Marca primaria CISA
Marca secondaria ABUS, BRICARD, LOGO, ESLA, JPM
Utilizzo cilindri di sicurezza
Profilo dorsato

29336	CS48	SC	50* Pz	**2,1000**
87098	CS48 Pz 5	SA	Cf	**12,6800**

Cod	Specifiche	Cf	Imb UM	Listino

CHIAVE CIL.PUNZONATA CISA

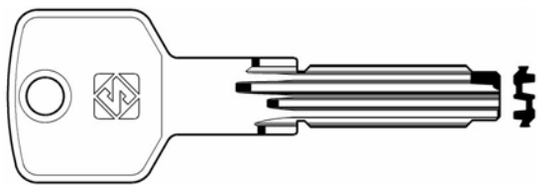

Chiave in ottone nichelato
Marca primaria CISA
Marca secondaria ABUS, BRICARD, LOGO, ESLA, JPM
Utilizzo cilindri di sicurezza NEW ASTRAL
Profilo dorsato

37450	CS62	SC	50* Pz	**1,8400**
87099	CS62 Pz 5	SA	Cf	**11,3800**

CHIAVE CIL.PUNZONATA CISA

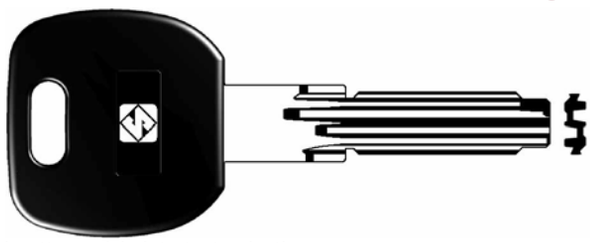

Chiave in ottone nichelato testa plastica
Marca primaria CISA
Marca secondaria ABUS, BRICARD, LOGO, ESLA, JPM
Utilizzo cilindri di sicurezza
Profilo dorsato

02162	CS62P	SC	25* Pz	**3,8800**
87100	CS62P Pz 5	SA	Cf	**21,6000**

CHIAVE CIL.PUNZONATA CISA

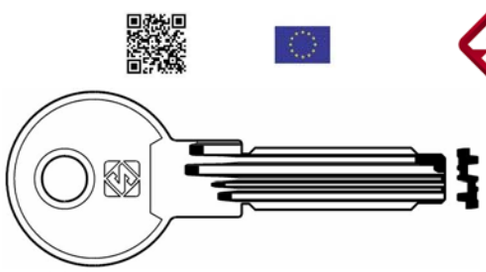

Chiave in ottone nichelato
Marca primaria CISA
Marca secondaria ABUS, BRICARD, LOGO, ESLA, JPM
Utilizzo cilindri di sicurezza
Profilo dorsato

39705	CS70	SC	50* Pz	**1,7800**
87101	CS70 Pz 5	SA	Cf	**11,0800**

Cod	Specifiche	Cf	Imb UM	Listino

CHIAVE CIL.PUNZONATA CISA

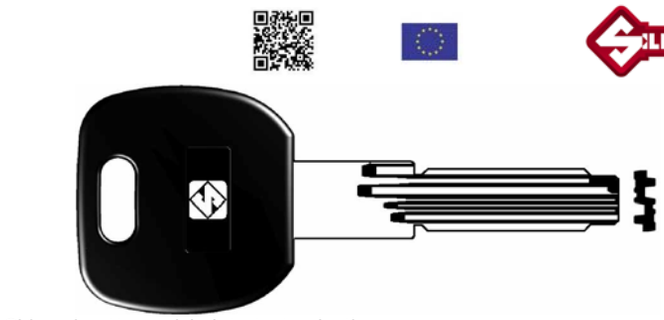

Chiave in ottone nichelato testa plastica
Marca primaria CISA ASIX
Marca secondaria ABUS, BRICARD, LOGO
Utilizzo cilindri di sicurezza
Profilo dorsato

50508	CS70P	SC	25* Pz	**3,8800**
87102	CS70P Pz 5	SA	Cf	**21,6000**

CHIAVE CIL.PUNZONATA CISA

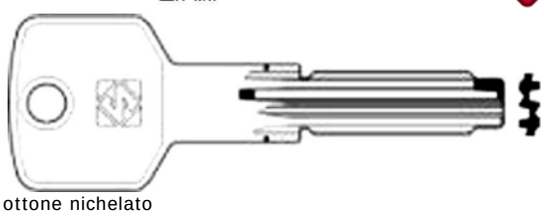

Chiave in ottone nichelato
Marca primaria CISA
Utilizzo cilindri di sicurezza
Profilo dorsato

23231	CS115	SC	50* Pz	**2,0200**

CHIAVE CIL.PUNZONATA CISA

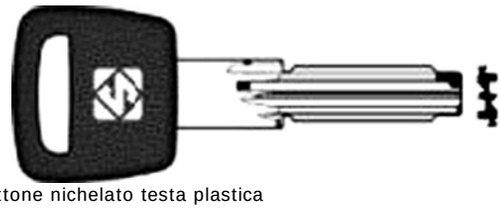

Chiave in ottone nichelato testa plastica
Marca primaria CISA
Utilizzo cilindri di sicurezza
Profilo dorsato

23233	CS116AP	SC	25* Pz	**3,2600**

CHIAVE CIL.PUNZONATA CISA

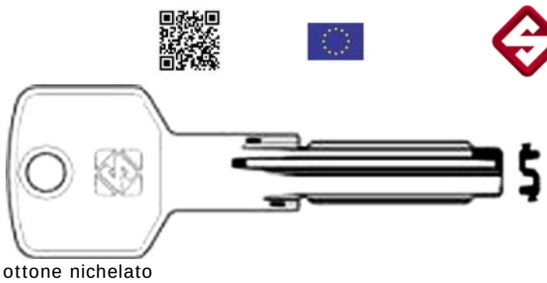

Chiave in ottone nichelato
Marca primaria CISA
Utilizzo cilindri di sicurezza
Profilo dorsato

23235	CS140	SC	50* Pz	**2,0200**

Cod	Specifiche	Cf	Imb UM	Listino

CHIAVE CIL.PUNZONATA CISA

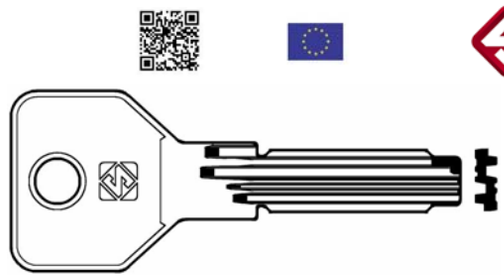

Chiave in ottone nichelato
Marca primaria CISA
Marca secondaria ABUS, BRICARD, LOGO, ESLA, JPM
Utilizzo cilindri di sicurezza
Profilo dorsato

83115	CS146	SC	50* Pz	**1,9000**
87103	CS146 Pz 5	SA	Cf	**11,6800**

CHIAVE CIL.PUNZONATA CISA

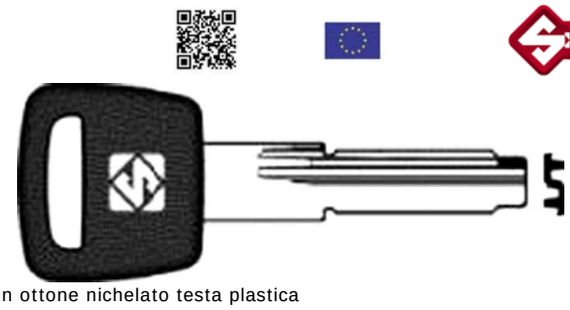

Chiave in ottone nichelato testa plastica
Marca primaria CISA
Utilizzo cilindri di sicurezza
Profilo dorsato

23286	CS155AP	SC	25* Pz	**3,2600**

CHIAVE CIL.PUNZONATA CISA

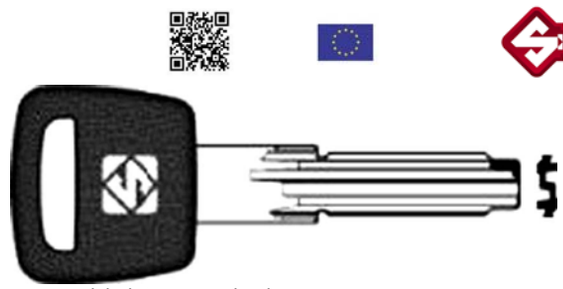

Chiave in ottone nichelato testa plastica
Marca primaria CISA
Utilizzo cilindri di sicurezza
Profilo dorsato

23308	CS157AP	SC	25* Pz	**3,2600**

CHIAVE CIL.PUNZONATA CISA

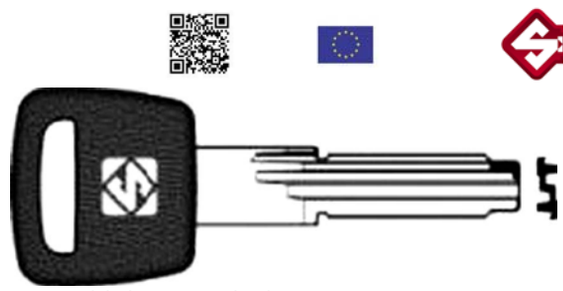

Chiave in ottone nichelato testa plastica
Marca primaria CISA
Utilizzo cilindri di sicurezza
Profilo dorsato

23314	CS159AP	SC	25* Pz	**3,2600**

Cod	Specifiche	Cf	Imb UM	Listino

CHIAVE CIL.PUNZONATA CISA

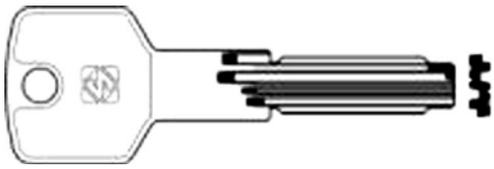

Chiave in ottone nichelato
Marca primaria CISA
Utilizzo cilindri di sicurezza
Profilo dorsato

23315	CS171	SC	50* Pz	**2,1000**

CHIAVE CIL.PUNZONATA CORBIN

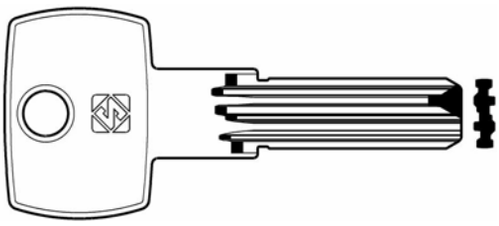

Chiave in ottone nichelato
Marca primaria CORBIN
Marca secondaria ESCO, EURONORM, KAWE, MUKRA
Utilizzo cilindri di sicurezza
Profilo dorsato

42704	CB87	SC	50* Pz	**3,3200**
87104	CB87 Pz 5	SA	Cf	**18,7800**

CHIAVE CIL.PUNZONATA CORBIN

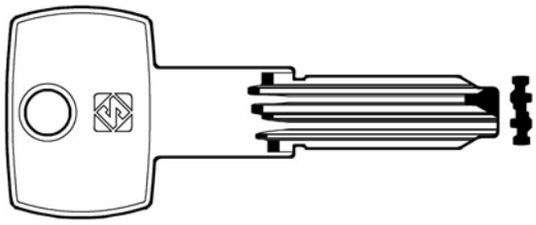

Chiave in ottone nichelato
Marca primaria CORBIN
Marca secondaria TESIO, DOM
Utilizzo cilindri di sicurezza
Profilo dorsato

50507	CB97	SC	50* Pz	**1,9000**
87105	CB97 Pz 5	SA	Cf	**11,6800**

Cod	Specifiche	Cf	Imb UM	Listino

CHIAVE CIL.PUNZONATA CORBIN

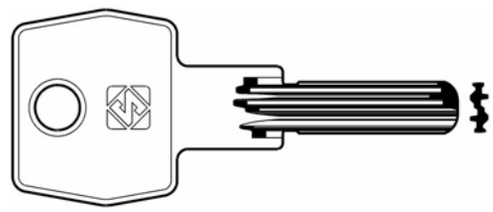

Chiave in ottone nichelato
Marca primaria CORBIN
Marca secondaria ESCO, EURONORM, KAWE, MUKRA
Utilizzo cilindri di sicurezza
Profilo dorsato

83114	CB98	SC	50* Pz	**3,3200**
87106	CB98 Pz 5	SA	Cf	**18,7800**

CHIAVE CIL.PUNZONATA DIERRE

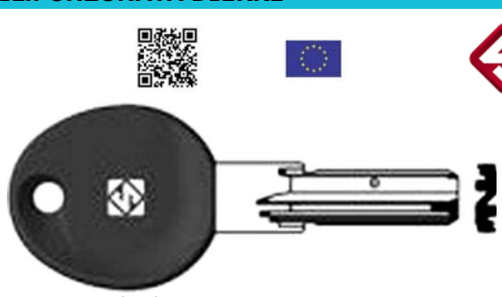

Chiave in alpacca testa plastica
Marca primaria DIERRE
Utilizzo cilindri di sicurezza
Profilo dorsato

23316	DIR6RP	SC	25* Pz	**17,8400**

CHIAVE CIL.PUNZONATA DOM

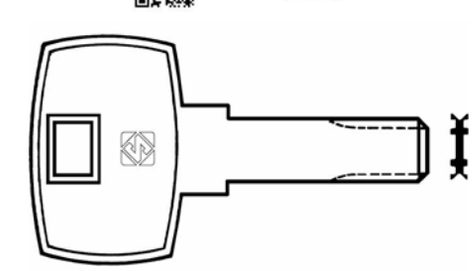

Chiave in ottone nichelato
Marca primaria DOM
Marca secondaria CORBIN, ENHART, HAFELE, MARQUET, MLM, NEMEF, STEIGA, VARIO, VIKI
Utilizzo cilindri di sicurezza
Profilo dorsato

29529	DM22TVP	SC	50* Pz	**10,8200**
87107	DM22TVP Pz 5	SA	Cf	**56,4000**

Cod	Specifiche	Cf	Imb UM	Listino

CHIAVE CIL.PUNZONATA DOM

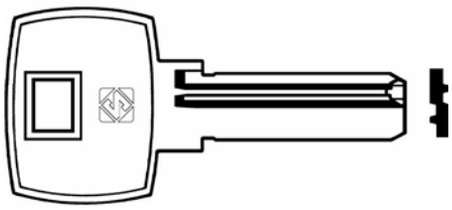

Chiave in ottone nichelato
Marca primaria DOM
Marca secondaria CORBIN, EMHART, IR, LAPERCHE
Utilizzo cilindri di sicurezza
Profilo dorsato

32104	DM24	SC	50* Pz	**8,7600**
87108	DM24 Pz 5	SA	Cf	**46,0000**

CHIAVE CIL.PUNZONATA DOM

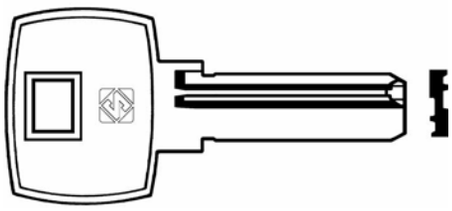

Chiave in ottone nichelato
Marca primaria DOM
Marca secondaria CORBIN, EMHART, IR, LAPERCHE
Utilizzo cilindri di sicurezza
Profilo dorsato

32105	DM64	SC	50* Pz	**11,2400**
87109	DM64 Pz 5	SA	Cf	**58,4000**

CHIAVE CIL.PUNZONATA DOM

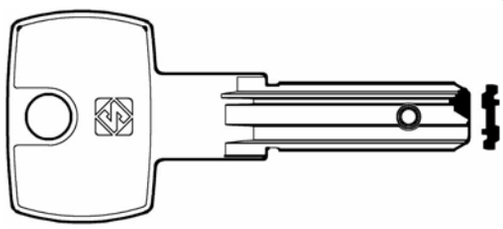

Chiave in ottone nichelato
Marca primaria DOM
Marca secondaria CORBIN, EMHART, IR, LAPERCHE
Utilizzo cilindri di sicurezza
Profilo dorsato

83116	DM139	SC	50* Pz	**11,2400**
87110	DM139 Pz 5	SA	Cf	**58,4000**

Cod	Specifiche	Cf	Imb UM	Listino

CHIAVE CIL.PUNZONATA DOM

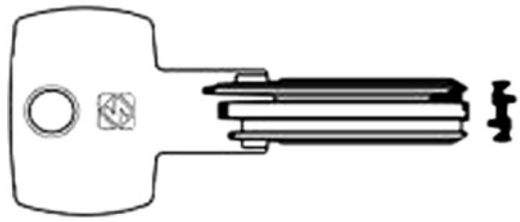

Chiave in ottone nichelato
Marca primaria DOM
Utilizzo cilindri di sicurezza
Profilo dorsato

23317	DM162	SC	50* Pz	**11,3200**

CHIAVE CIL PUNZONATA EURO LOCKS

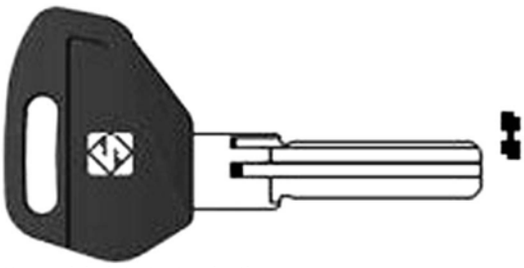

Chiave in ottone nichelato testa plastica
Marca primaria EURO LOCKS
Utilizzo cilindri di sicurezza
Profilo dorsato

23319	EU17AP	SC	25* Pz	**3,8200**

CHIAVE CIL.PUNZONATA GIVI

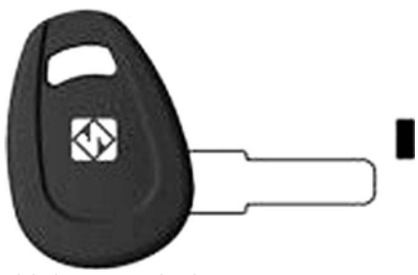

Chiave in ottone nichelato testa plastica
Marca primaria GIVI
Utilizzo cilindri di sicurezza
Profilo dorsato

23320	GIV1P	SC	25* Pz	**2,1000**

Cod	Specifiche	Cf	Imb UM	Listino

CHIAVE CIL.PUNZONATA GIUSSANI



Chiave in ottone nichelato
Marca primaria GIUSSANI
Utilizzo cilindri di sicurezza
Profilo dorsato

23323	GS18	SC	100* Pz	**2,1000**

CHIAVE CIL.PUNZONATA IBFM

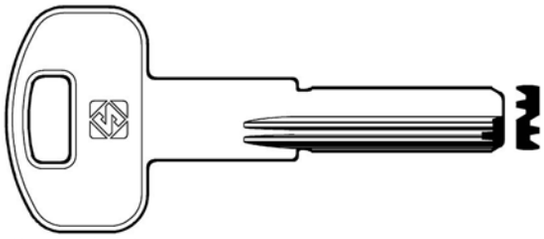

Chiave in ottone nichelato
Marca primaria IBFM
Utilizzo cilindri di sicurezza
Profilo dorsato

85878	IBF2R	SC	50* Pz	**3,3200**
25607	IBF2R Pz 10	SA	Cf	**35,4000**

CHIAVE CIL.PUNZONATA IBFM

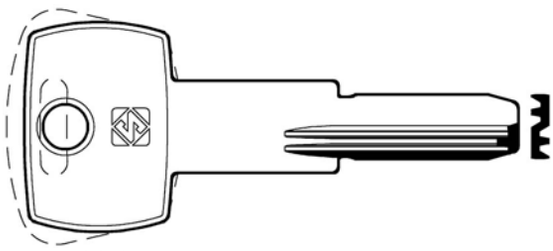

Chiave in ottone nichelato
Marca primaria IBFM
Utilizzo cilindri di sicurezza
Profilo dorsato

85879	IBF3R	SC	50* Pz	**3,3200**
25608	IBF3R Pz 10	SA	Cf	**35,4000**

Cod	Specifiche	Cf	Imb UM	Listino

CHIAVE CIL.PUNZONATA IBFM

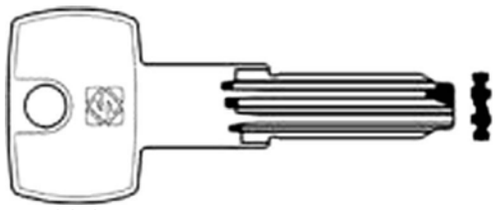

Chiave in ottone nichelato
Marca primaria IBFM
Utilizzo cilindri di sicurezza
Profilo dorsato

23326	IBF4	SC	50* Pz	**2,1000**

CHIAVE CIL.PUNZONATA ISEO

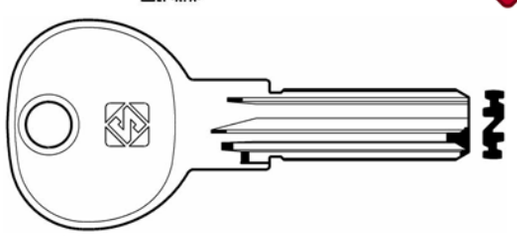

Chiave in ottone nichelato
Marca primaria ISEO
Marca secondaria VACHETTE, CITY, UCEM
Utilizzo cilindri di sicurezza
Profilo dorsato

Compatibile Iseo 020909 cod.83578

50509	IE14	SC	50* Pz	**2,0600**
87111	IE14 Pz 5	SA	Cf	**12,4800**

CHIAVE CIL.PUNZONATA ISEO

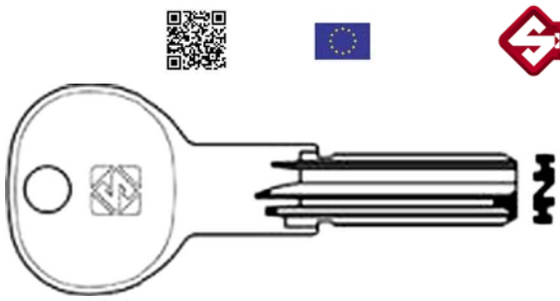

Chiave in ottone nichelato
Marca primaria ISEO
Utilizzo cilindri di sicurezza
Profilo dorsato

Compatibile Iseo 020909 cod.83578

23327	IE14X	SC	50* Pz	**2,1000**

Cod	Specifiche	Cf	Imb UM	Listino

CHIAVE CIL.PUNZONATA ISEO

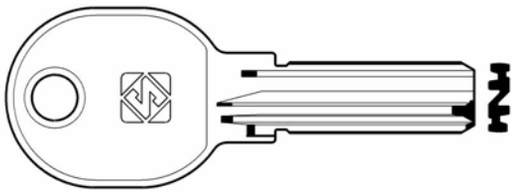

Chiave in ottone nichelato
Marca primaria ISEO
Marca secondaria VACHETTE, CITY, UCEM
Utilizzo cilindri di sicurezza
Profilo dorsato

Compatibile Iseo 020839 cod.74202

42701	IE15	SC	50* Pz	**1,7800**
87112	IE15 Pz 5	SA	Cf	**11,0800**

CHIAVE CIL.PUNZONATA ISEO

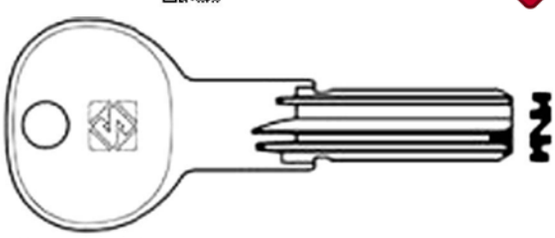

Chiave in ottone nichelato
Marca primaria ISEO
Utilizzo cilindri di sicurezza
Profilo dorsato

Compatibile Iseo 020909 cod.74202

23329	IE15X	SC	50* Pz	**2,1000**

CHIAVE CIL.PUNZONATA ISEO

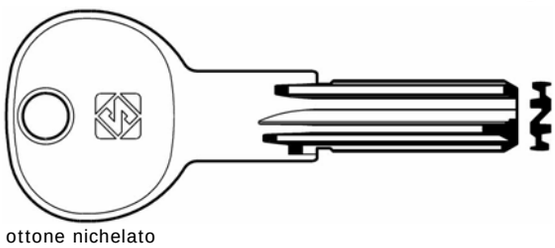

Chiave in ottone nichelato
Marca primaria ISEO
Marca secondaria ATRA, CITY, UCEM
Utilizzo cilindri di sicurezza
Profilo dorsato

Compatibile ISEO cod.77228

83117	IE26	SC	50* Pz	**1,7800**
87113	IE26 Pz 5	SA	Cf	**11,0800**

Cod	Specifiche	Cf	Imb UM	Listino

CHIAVE CIL.PUNZONATA ISEO

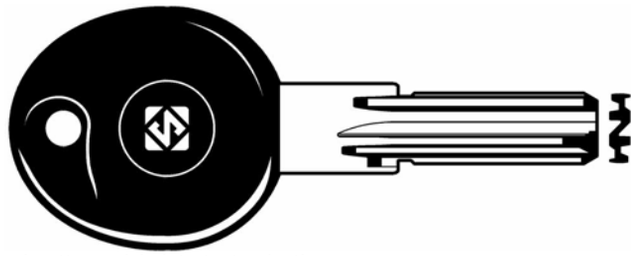

Chiave in ottone nichelato testa plastica
Marca primaria ISEO
Marca secondaria ATRA, CITY, UCEM
Utilizzo cilindri di sicurezza

Compatibile Iseo 020819 cod.77228

96458	IE26P	SC	25* Pz	**3,6600**
87114	IE26P Pz 5	SA	Cf	**20,6000**

CHIAVE CIL.PUNZONATA ISEO

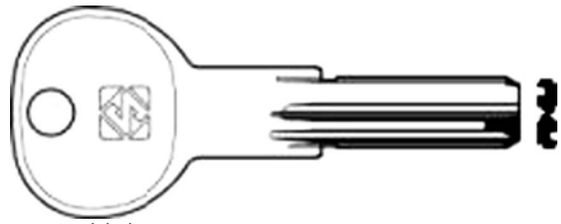

Chiave in ottone nichelato
Marca primaria ISEO
Utilizzo cilindri di sicurezza
Profilo dorsato

23330	IE30	SC	50* Pz	**2,1000**

CHIAVE CIL.PUNZONATA ISEO

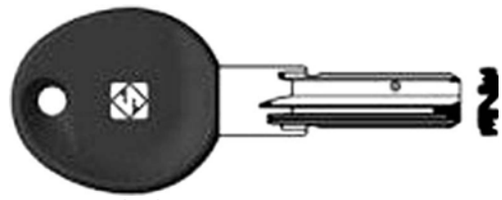

Chiave in alpacca testa plastica
Marca primaria ISEO R5O
Utilizzo cilindri di sicurezza
Profilo dorsato

23336	IE38RP	SC	25* Pz	**8,7400**

Cod	Specifiche	Cf	Imb UM	Listino

CHIAVE CIL.PUNZONATA KABA

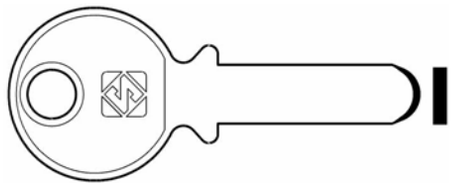

Chiave in ottone nichelato
Marca primaria KABA
Marca secondaria BORKEY,DORSET,LASBOLAGET,PICARD
Utilizzo cilindri di sicurezza
Profilo dorsato

29530	KA1	SC	50* Pz	**11,6600**
87115	KA1 Pz 5	SA	Cf	**60,6000**

CHIAVE CIL.PUNZONATA KABA

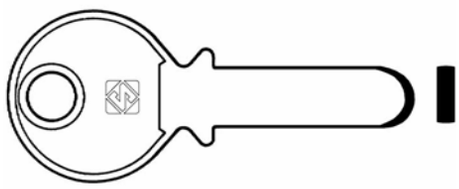

Chiave in ottone nichelato
Marca primaria KABA
Marca secondaria BORKEY,DORSET,LASBOLAGET,PICARD
Utilizzo cilindri di sicurezza
Profilo dorsato

29531	KA2	SC	50* Pz	**8,7600**
87116	KA2 Pz 5	SA	Cf	**46,0000**

CHIAVE CIL.PUNZONATA KABA

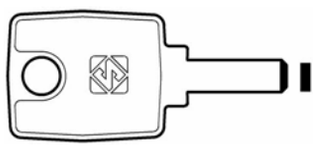

Chiave in alpacca
Marca primaria KABA
Marca secondaria BORKEY, DORSET, LASBOLAGET,
PICARD
Profilo dorsato

84261	KA8	SC	50* Pz	**12,5200**
86910	KA8 Pz 5	SA	Cf	**64,8000**

CHIAVE CIL.PUNZONATA KASSEL

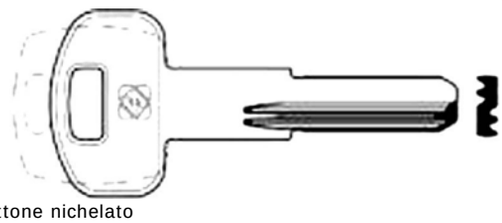

Chiave in ottone nichelato
Marca primaria KASSEL
Utilizzo cilindri di sicurezza
Profilo dorsato

23338	KAS1R	SC	50* Pz	**8,7600**

CHIAVE CIL.PUNZONATA KESO

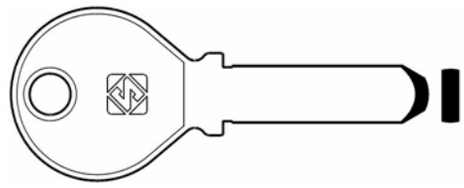

Chiave in ottone nichelato
Marca primaria KESO
Marca secondaria ALA, FIAM, JPM, LIPS, SARGENT
Utilizzo cilindri di sicurezza
Profilo dorsato

29532	KE3	SC	50* Pz	**10,5600**
87117	KE3 Pz 5	SA	Cf	**55,0000**

CHIAVE CIL.PUNZONATA LINCE

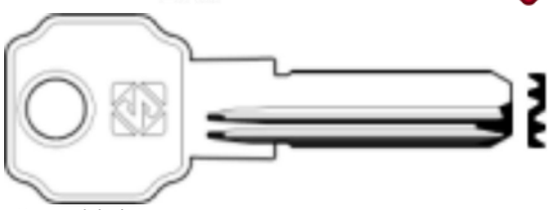

Chiave in ottone nichelato
Marca primaria LINCE
Utilizzo cilindri di sicurezza
Profilo dorsato

23341	LC14R	SC	50* Pz	**2,0200**

CHIAVE CIL.PUNZONATA LINCE

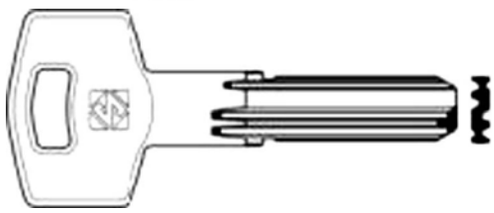

Chiave in ottone nichelato
Marca primaria LINCE
Utilizzo cilindri di sicurezza
Profilo dorsato

23342	LC27R	SC	50* Pz	**2,3000**

CHIAVE CIL.PUNZONATA MERONI

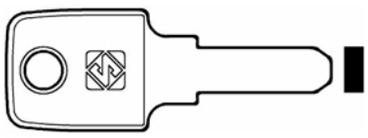

Chiave in ottone nichelato
Marca primaria MERONI
Marca secondaria CAS, EVERGOOD
Utilizzo cilindri di sicurezza
Profilo dorsato

83118	MER39	SC	50* Pz	**3,3400**
87118	MER39 Pz 5	SA	Cf	**18,8800**

CHIAVE CIL.PUNZONATA MONTI-MG

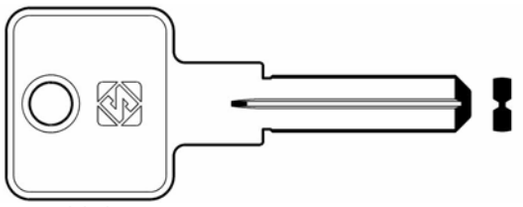

Chiave in ottone nichelato
Marca primaria MONTI-MG
Utilizzo cilindri di sicurezza
Profilo dorsato

Cod	Specifiche	Cf	Imb UM	Listino
96460	MG8	SC	50* Pz	**3,3400**
87119	MG8 Pz 5	SA	Cf	**18,8800**

CHIAVE CIL.PUNZONATA MG

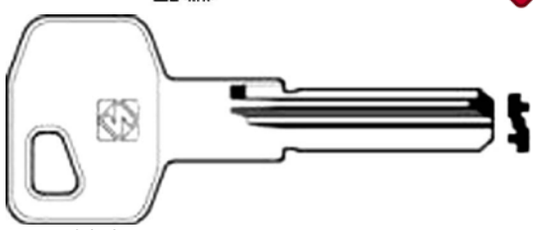

Chiave in ottone nichelato
Marca primaria MG
Utilizzo cilindri di sicurezza
Profilo dorsato

Cod	Specifiche	Cf	Imb UM	Listino
23351	MG9	SC	50* Pz	**3,3400**

CHIAVE CIL.PUNZONATA MOIA

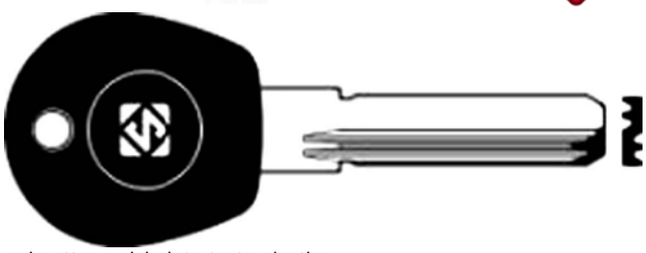

Chiave in ottone nichelato testa plastica
Marca primaria MOIA
Utilizzo cilindri di sicurezza
Profilo dorsato

Compatibile Moia MCHGYPC/C cod.83688

Cod	Specifiche	Cf	Imb UM	Listino
23358	MO1RP	SC	25* Pz	**3,7000**

CHIAVE CIL.PUNZONATA MOIA

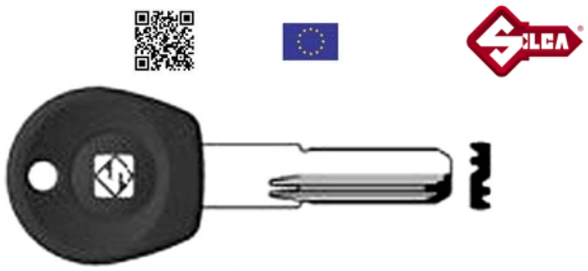

Chiave in ottone nichelato testa plastica
Marca primaria MOIA
Utilizzo cilindri di sicurezza
Profilo dorsato

Compatibile Moia MCHGYPC/C cod.83689

Cod	Specifiche	Cf	Imb UM	Listino
23363	MO2RP	SC	25* Pz	**3,7000**

CHIAVE CIL.PUNZONATA MOIA

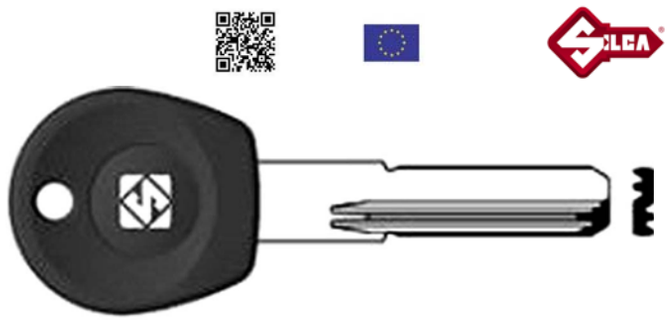

Chiave in ottone nichelato testa plastica
Marca primaria MOIA
Utilizzo cilindri di sicurezza
Profilo dorsato

Compatibile Moia MCHGYPC cod.83687

Cod	Specifiche	Cf	Imb UM	Listino
23364	MO3RP	SC	25* Pz	**3,7000**

CHIAVE CIL.PUNZONATA MOTTURA

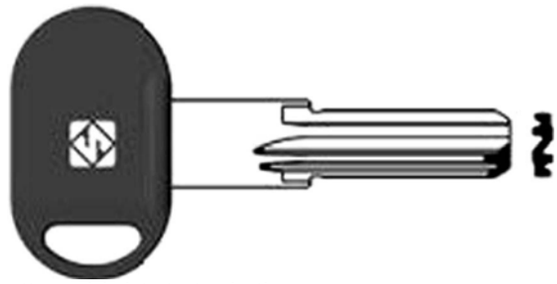

Chiave in ottone nichelato testa plastica
Marca primaria MOTTURA
Utilizzo cilindri di sicurezza
Profilo dorsato

Compatibile Mottura DPACP5C000 cod.84290

Cod	Specifiche	Cf	Imb UM	Listino
23367	MT10RAP	SC	25* Pz	**2,1000**

CHIAVE CIL.PUNZONATA MULTLOCK

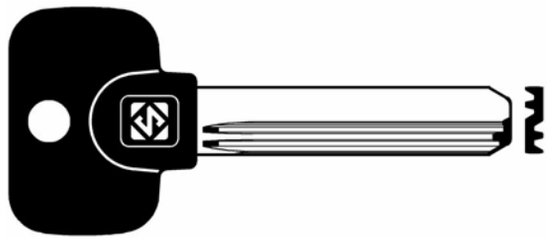

Chiave in Alpacca nichelata testa plastica
Marca primaria MUL.T.LOCK
Marca secondaria GARRISON, SP
Utilizzo cilindri di sicurezza
Profilo dorsato

Cod	Specifiche	Cf	Imb UM	Listino
50510	MTK4RP	SC	25* Pz	**5,0800**
87092	MTK4RP Pz 5	SA	Cf	**27,6000**

CHIAVE CIL.PUNZONATA MULTLOCK

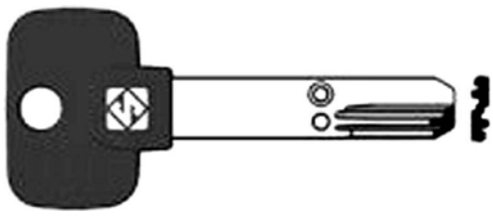

Chiave in ottone nichelato testa plastica
Marca primaria MULTILOCK INTERACTIVE
Utilizzo cilindri di sicurezza
Profilo dorsato

Cod	Specifiche	Cf	Imb UM	Listino
23376	MTK17RP	SC	25* Pz	**13,4600**

CHIAVE CIL.PUNZONATA MULTLOCK

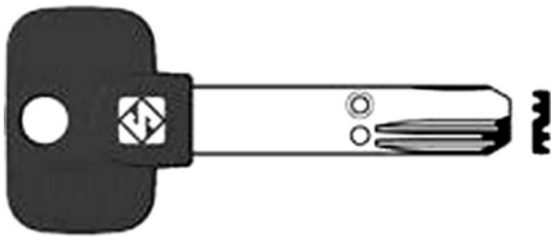

Chiave in ottone nichelato testa plastica
Marca primaria MULTILOCK INTERACTIVE
Utilizzo cilindri di sicurezza
Profilo dorsato

Cod	Specifiche	Cf	Imb UM	Listino
23389	MTK18RP	SC	25* Pz	**11,6600**

CHIAVE CIL.PUNZONATA OMEC

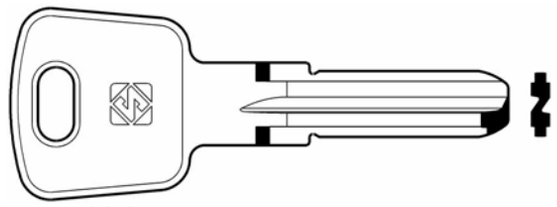

Chiave in ottone nichelato
Marca primaria OMEC
Utilizzo cilindri di sicurezza
Profilo dorsato

Cod	Specifiche	Cf	Imb UM	Listino
50511	0C3	SC	50* Pz	**3,3200**
87120	0C3 Pz 5	SA	Cf	**18,7800**

CHIAVE CIL.PUNZONATA OMEC

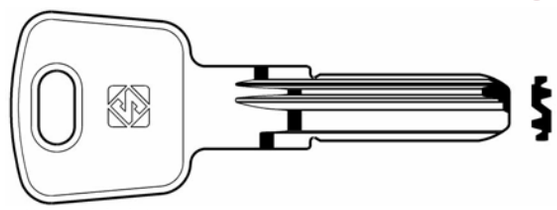

Chiave in ottone nichelato
Marca primaria OMEC
Marca secondaria SANTOS
Utilizzo cilindri di sicurezza
Profilo dorsato

Cod	Specifiche	Cf	Imb UM	Listino
50512	0C4	SC	50* Pz	**3,1600**
87121	0C4 Pz 5	SA	Cf	**17,9800**

CHIAVE CIL.PUNZONATA PREFER

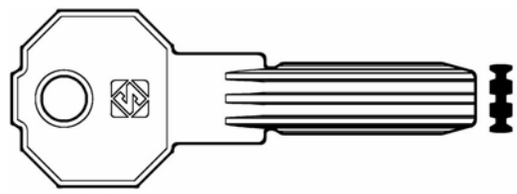

Chiave in ottone nichelato
Marca primaria PREFER
Marca secondaria IMBAC, OLIVA, TRAU
Utilizzo cilindri di sicurezza
Profilo dorsato

Cod	Specifiche	Cf	Imb UM	Listino
84062	PF20	SC	50* Pz	**3,5600**
87130	PF20 Pz 5	SA	Cf	**19,9800**

CHIAVE CIL.PUNZONATA PREFER

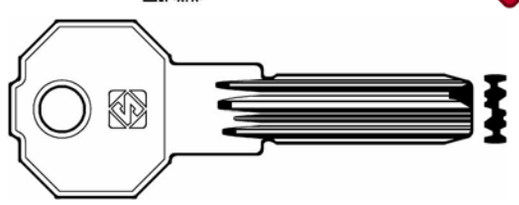

Chiave in ottone nichelato
Marca primaria PREFER
Marca secondaria IMBAC, OLIVA, TRAU
Utilizzo cilindri di sicurezza
Profilo dorsato

Cod	Specifiche	Cf	Imb UM	Listino
84063	PF21	SC	50* Pz	**3,5600**

CHIAVE CIL.PUNZONATA PREFER

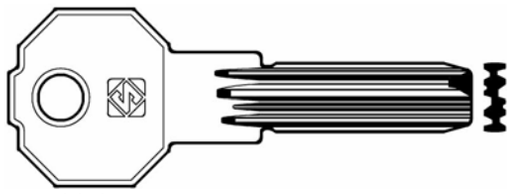

Chiave in ottone nichelato
Marca primaria PREFER
Marca secondaria IMBAC, OLIVA, TRAU
Utilizzo cilindri di sicurezza
Profilo dorsato

Cod	Specifiche	Cf	Imb UM	Listino
87131	PF21 Pz 5	SA	Cf	**19,9800**

CHIAVE CIL.PUNZONATA PREFER

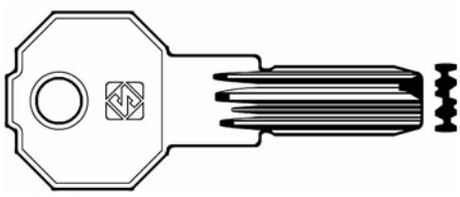

Chiave in ottone nichelato
Marca primaria PREFER
Marca secondaria IMBAC, OLIVA, TRAU
Utilizzo cilindri di sicurezza
Profilo dorsato

Cod	Specifiche	Cf	Imb UM	Listino
84064	PF22	SC	50* Pz	**3,5600**
87132	PF22 Pz 5	SA	Cf	**19,9800**

CHIAVE CIL.PUNZONATA PREFER

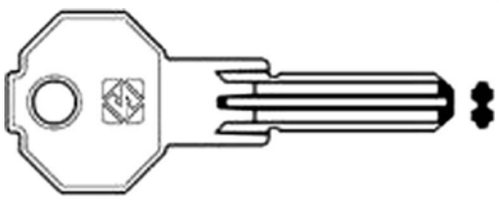

Chiave in ottone nichelato
Marca primaria PREFER
Utilizzo cilindri di sicurezza
Profilo dorsato

Cod	Specifiche	Cf	Imb UM	Listino
23409	PF23	SC	50* Pz	**2,1000**

CHIAVE CIL.PUNZONATA PERINO PG

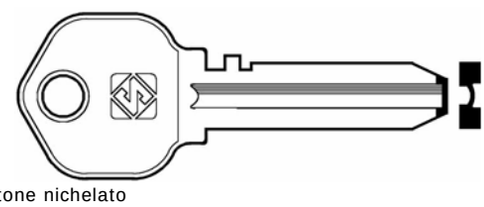

Chiave in ottone nichelato
Marca primaria PERINO PG
Marca secondaria IMSI
Utilizzo cilindri di sicurezza
Profilo dorsato

Cod	Specifiche	Cf	Imb UM	Listino
29528	PN1	SC	50* Pz	**8,7600**
87122	PN1 Pz 5	SA	Cf	**46,0000**

CHIAVE CIL.PUNZONATA CINA

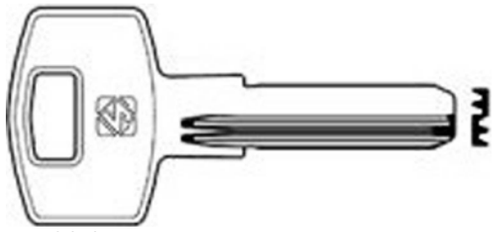

Chiave in ottone nichelato
Marca primaria CINA
Utilizzo cilindri di sicurezza
Profilo dorsato

Cod	Specifiche	Cf	Imb UM	Listino
23412	RC24R	SC	50* Pz	**2,1000**

CHIAVE CIL.PUNZONATA CINA

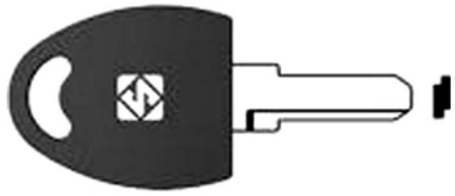

Chiave in ottone nichelato testa plastica
Marca primaria CINA
Utilizzo cilindri di sicurezza
Profilo dorsato

Cod	Specifiche	Cf	Imb UM	Listino
23413	RC26RP	SC	25* Pz	**5,1200**

CHIAVE CIL.PUNZONATA ROTO

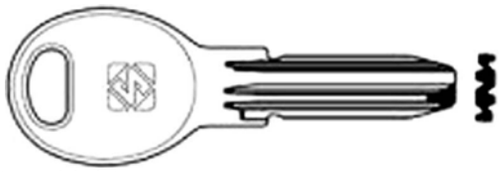

Chiave in ottone nichelato
Marca primaria ROTO
Utilizzo cilindri di sicurezza
Profilo dorsato

Cod	Specifiche	Cf	Imb UM	Listino
23434	ROT1R	SC	50* Pz	**8,7600**

CHIAVE CIL.PUNZONATA POTENT

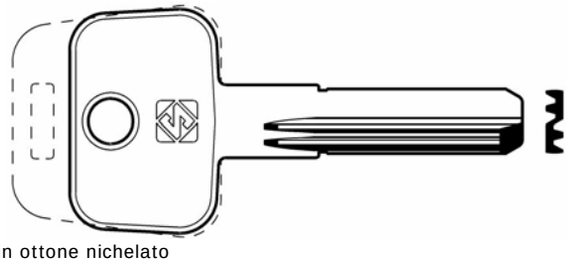

Chiave in ottone nichelato
Marca primaria POTENT
Utilizzo cilindri di sicurezza
Profilo dorsato

Cod	Specifiche	Cf	Imb UM	Listino
42702	PT4R	SC	50* Pz	**1,7800**
87123	PT4R Pz 5	SA	Cf	**11,0800**

Cod	Specifiche	Cf	Imb UM	Listino

CHIAVE CIL.PUNZONATA POTENT

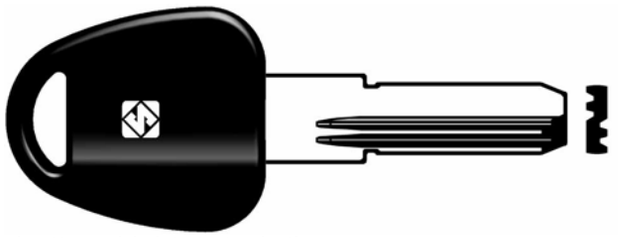

Chiave in ottone nichelato testa plastica
Marca primaria POTENT
Utilizzo cilindri di sicurezza
Profilo dorsato

96461	PT5RP	SC	25* Pz	**3,6400**
87124	PT5RP Pz 5	SA	Cf	**20,4000**

CHIAVE CIL.PUNZONATA POTENT

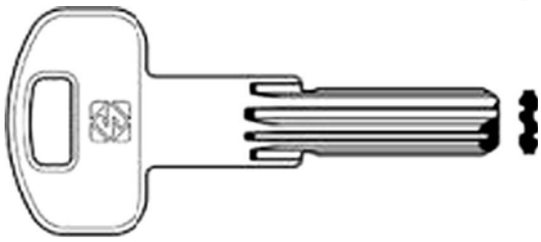

Chiave in ottone nichelato
Marca primaria POTENT
Utilizzo cilindri di sicurezza
Profilo dorsato

23410	PT7R	SC	50* Pz	**2,1000**

CHIAVE CIL.PUNZONATA POTENT

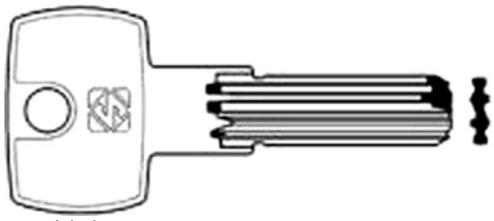

Chiave in ottone nichelato
Marca primaria POTENT
Utilizzo cilindri di sicurezza
Profilo dorsato

23411	PT9	SC	50* Pz	**2,1000**

CHIAVE CIL.PUNZONATA SECUREMME

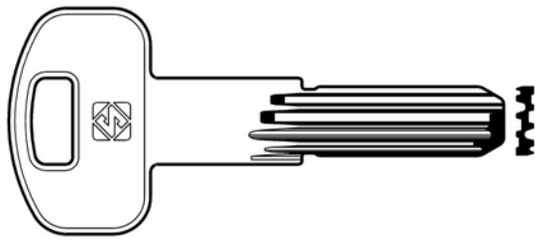

Chiave in ottone nichelato
Marca primaria SECUREMME
Utilizzo cilindri di sicurezza
Profilo dorsato

83119	SCM1R	SC	50* Pz	**2,4400**
87126	SCM1R Pz 5	SA	Cf	**14,3800**

CHIAVE CIL.PUNZONATA SECUREMME

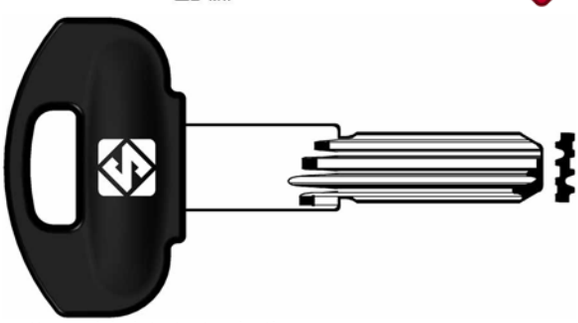

Chiave in ottone nichelato testa plastica
Marca primaria SECUREMME
Utilizzo cilindri di sicurezza
Profilo dorsato

83120	SCM3RP	SC	25* Pz	**3,2600**
87127	SCM3RP Pz 5	SA	Cf	**18,4800**

CHIAVE CIL.PUNZONATA SECUREMME

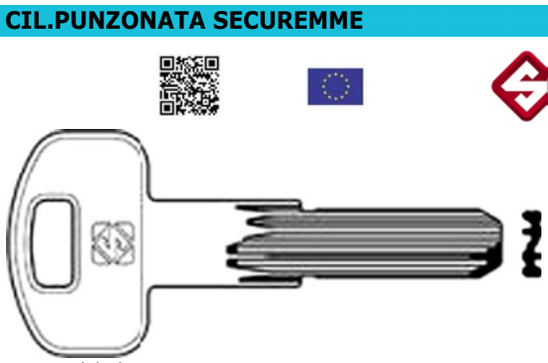

Chiave in ottone nichelato
Marca primaria SECUREMME
Utilizzo cilindri di sicurezza
Profilo dorsato

23435	SCM5R	SC	50* Pz	**2,1000**

CHIAVE CIL.PUNZONATA SECUREMME

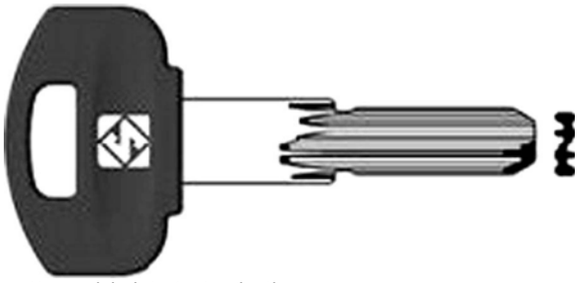

Chiave in ottone nichelato testa plastica
Marca primaria SECUREMME
Utilizzo cilindri di sicurezza
Profilo dorsato

Cod	Specifiche	Cf	Imb UM	Listino
23448	SCM5RP	SC	25* Pz	**3,7000**

CHIAVE CIL.PUNZONATA SECURITAL 4 SPINE

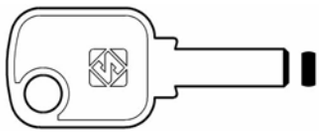

Chiave in zama
Marca primaria SECURITAL
Marca secondaria KYR
4 spine - Profilo dorsato

Cod	Specifiche	Cf	Imb UM	Listino
84267	SCU1	SC	100* Pz	**1,5200**
86970	SCU1 Pz 10	SA	Cf	**17,3800**

CHIAVE CIL.PUNZONATA SUDMETALL

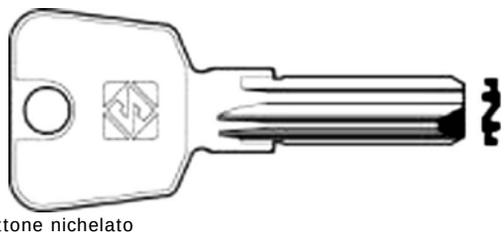

Chiave in ottone nichelato
Marca primaria SUDMETALL
Utilizzo cilindri di sicurezza
Profilo dorsato

Cod	Specifiche	Cf	Imb UM	Listino
23499	SDT1R	SC	50* Pz	**3,3400**

CHIAVE CIL.PUNZONATA TARONI

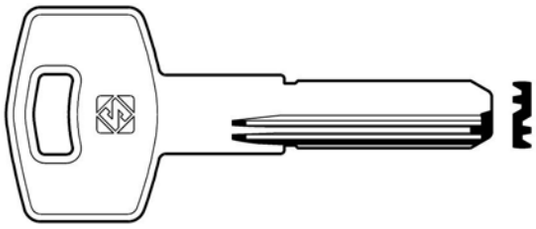

Chiave in ottone nichelato
Marca primaria TARONI
Utilizzo cilindri di sicurezza
Profilo dorsato destro

Cod	Specifiche	Cf	Imb UM	Listino
84065	TAR16	SC	50* Pz	**3,5600**
87133	TAR16 Pz 5	SA	Cf	**19,9800**

CHIAVE CIL.PUNZONATA TARONI

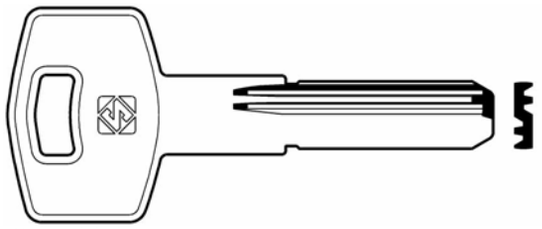

Chiave in ottone nichelato
Marca primaria TARONI
Utilizzo cilindri di sicurezza
Profilo dorsato sinistro

Cod	Specifiche	Cf	Imb UM	Listino
84066	TAR16R	SC	50* Pz	**3,5600**
87134	TAR16R Pz 5	SA	Cf	**19,9800**

CHIAVE CIL.PUNZONATA TARONI

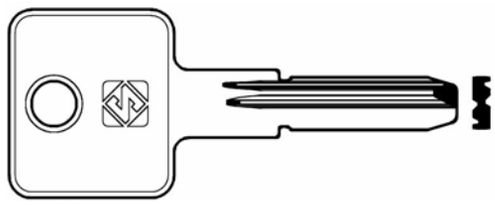

Chiave in ottone nichelato
Marca primaria TARONI
Utilizzo cilindri di sicurezza
Profilo dorsato

Cod	Specifiche	Cf	Imb UM	Listino
84067	TAR21	SC	50* Pz	**3,5600**
87135	TAR21 Pz 5	SA	Cf	**19,9800**

CHIAVE CIL.PUNZONATA TESA

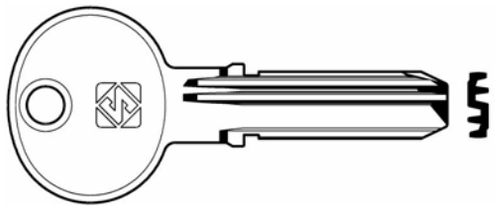

Chiave in ottone nichelato
Marca primaria TESA
Marca secondaria KALE, STS, VIRO, ELCA
Utilizzo cilindri di sicurezza
Profilo dorsato

Cod	Specifiche	Cf	Imb UM	Listino
96462	TE7	SC	50* Pz	**3,3200**
87128	TE7 Pz 5	SA	Cf	**18,7800**

CHIAVE CIL.PUNZONATA TESA

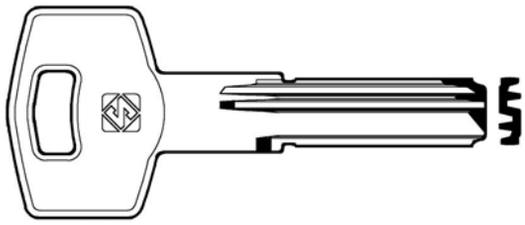

Chiave in ottone nichelato
Marca primaria TESA
Marca secondaria KALE, STS, VIRO, ELCA
Utilizzo cilindri di sicurezza
Profilo dorsato

Cod	Specifiche	Cf	Imb UM	Listino
85882	TE19	SC	50* Pz	**3,3200**

CHIAVE CIL.PUNZONATA THIRARD

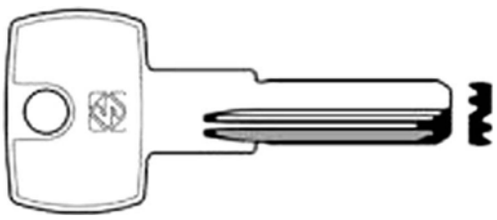

Chiave in ottone nichelato
Marca primaria THIRARD
Utilizzo cilindri di sicurezza
Profilo dorsato

Cod	Specifiche	Cf	Imb UM	Listino
23505	THR3R	SC	50* Pz	**3,3400**

CHIAVE CIL.PUNZONATA TILANCO

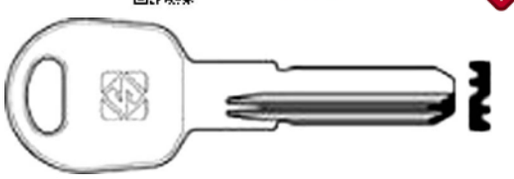

Chiave in ottone nichelato
Marca primaria TILANCO
Utilizzo cilindri di sicurezza
Profilo dorsato

Cod	Specifiche	Cf	Imb UM	Listino
23506	TLC2R	SC	50* Pz	**3,3400**

CHIAVE CIL.PUNZONATA TITAN

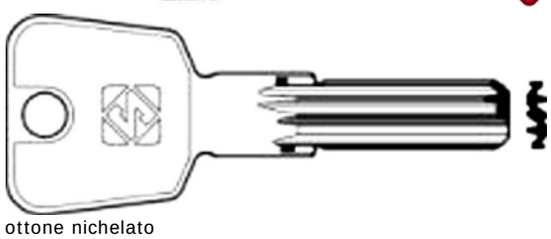

Chiave in ottone nichelato
Marca primaria TITAN
Utilizzo cilindri di sicurezza
Profilo dorsato

Cod	Specifiche	Cf	Imb UM	Listino
23518	TN32	SC	50* Pz	**3,3400**

CHIAVE CIL.PUNZONATA VIRO

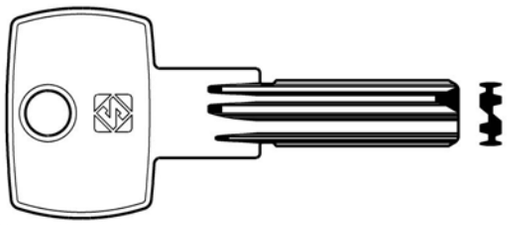

Chiave in ottone nichelato
Marca primaria VIRO
Marca secondaria FEB, ELCA, TESA
Utilizzo cilindri di sicurezza
Profilo dorsato

Cod	Specifiche	Cf	Imb UM	Listino
42703	VI19	SC	50* Pz	**3,5000**
87129	VI19 Pz 5	SA	Cf	**19,6800**

CHIAVE CIL.PUNZONATA YALE

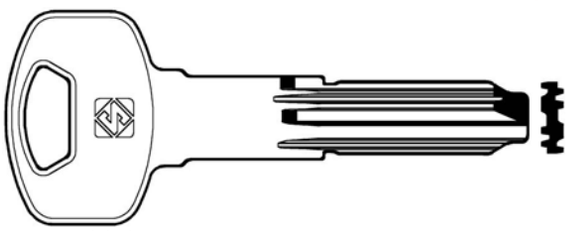

Chiave in ottone nichelato
Marca primaria YALE
Marca secondaria FERCO, WALE, BKS, HTV, URBIS
Utilizzo cilindri di sicurezza
Profilo dorsato

Cod	Specifiche	Cf	Imb UM	Listino
85883	YA90	SC	50* Pz	**2,0200**

CHIAVE CIL.PUNZONATA YALE

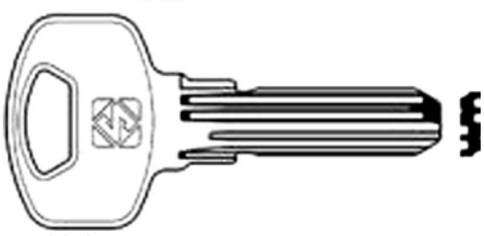

Chiave in ottone nichelato
Marca primaria YALE
Utilizzo cilindri di sicurezza
Profilo dorsato

Cod	Specifiche	Cf	Imb UM	Listino
23519	YA94SMD	SC	50* Pz	**2,1000**

Cod	Specifiche	Cf	Imb UM	Listino

CHIAVE CIL.PUNZONATA YALE



Chiave in ottone nichelato
Marca primaria YALE
Utilizzo cilindri di sicurezza
Profilo dorsato

23520	YA99R	SC	50* Pz	**8,7600**

CHIAVE CIL.PUNZONATA ZADI

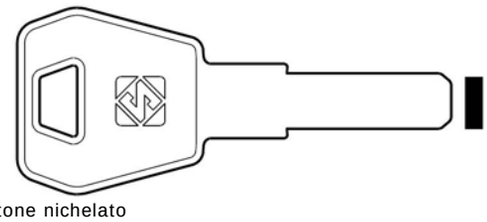

Chiave in ottone nichelato
Marca primaria ZADI
Marca secondaria BULLOCK, BRETER
Utilizzo cilindri di sicurezza

85884	ZD25	SC	50* Pz	**2,1000**

CHIAVE CIL.PUNZONATA ZHONGHENG

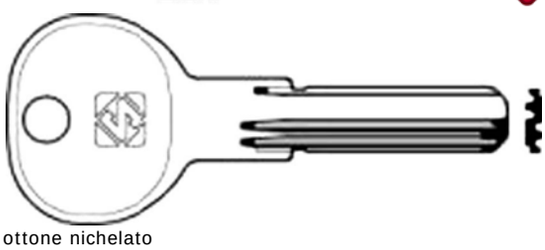

Chiave in ottone nichelato
Marca primaria ZHONGHENG
Utilizzo cilindri di sicurezza
Profilo dorsato

23531	ZH1R	SC	50* Pz	**3,3400**

CHIAVE AUTO DAIHATSU

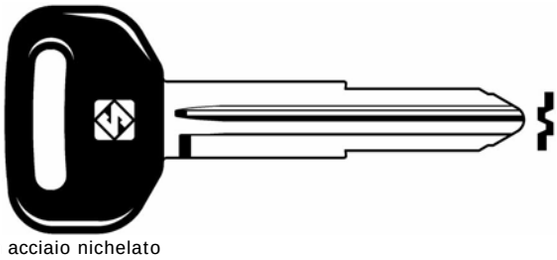

Chiave in acciaio nichelato
Testa plastica - 8 spine
Marca primaria DAIHATSU
Utilizzo per accensione Bertone, Daihatsu

32020	DH4RP	SC	25* Pz	**3,2600**
86541	DH4RP Pz 5	SA	Cf	**18,4800**

Cod	Specifiche	Cf	Imb UM	Listino

CHIAVE AUTO FIAT

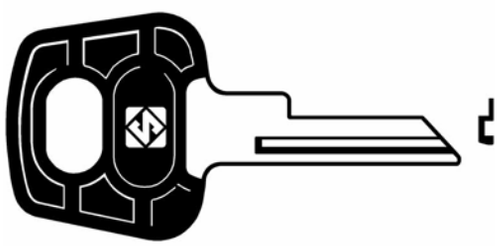

Chiave in acciaio nichelato
Testa plastica - 4 spine
Marca primaria BOSCH secondaria NEIMAN
Utilizzo per accensione Alfa Romeo, Arco Dacia, Fiat, Ieco, Man, Renault, Uaz

32018	BH4P	SC	25* Pz	**3,2600**
86542	BH4P Pz 5	SA	Cf	**18,4800**

CHIAVE AUTO FIAT

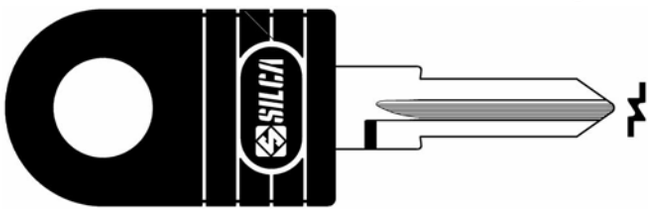

Chiave in acciaio nichelato
Testa plastica - 6 spine
Marca primaria GIOBERT secondaria NEIMAN, SIPEA
Utilizzo per accensione Fiat, Seat
Utilizzo per portiera Seat

32023	GT5P	SC	25* Pz	**3,2600**
86543	GT5P Pz 5	SA	Cf	**18,4800**

CHIAVE AUTO FIAT

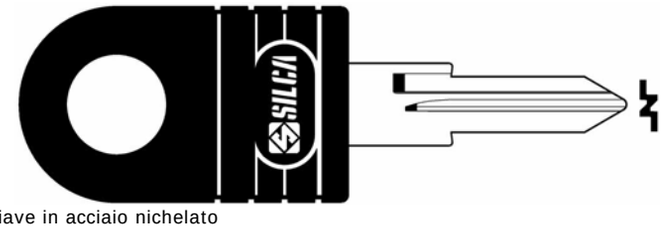

Chiave in acciaio nichelato
Testa plastica - 6 spine
Marca primaria GIOBERT secondaria NEIMAN, SIPEA
Utilizzo per accensione Ferrari, Fiat, Zastava

32025	GT6RP	SC	25* Pz	**3,2600**
86544	GT6RP Pz 5	SA	Cf	**18,4800**

Cod	Specifiche	Cf	Imb UM	Listino

CHIAVE AUTO FIAT

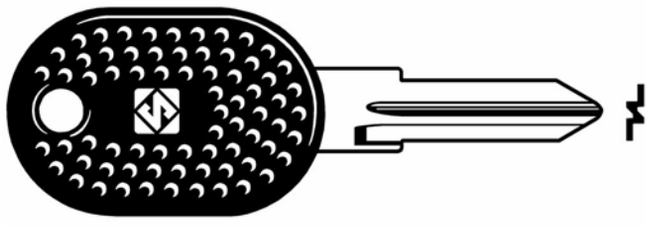

Chiave in acciaio nichelato
Testa plastica - 6/7 spine
Marca primaria GIOBERT secondaria NEIMAN, SIPEA
Utilizzo per avviamento Fiat, Iveco, Innocenti,
Rayton Fissore, Steyr Puch

29156	GT10P	SC	25* Pz	**3,2600**
86545	GT10P Pz 5	SA	Cf	**18,4800**

CHIAVE AUTO FIAT

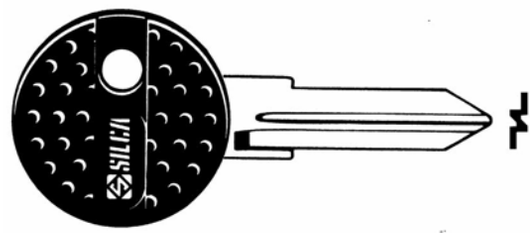

Chiave in acciaio nichelato
Testa plastica - 6/7 spine
Marca primaria GIOBERT secondaria NEIMAN, SIPEA
Utilizzo per avviamento Iveco, Steyr Puch
Utilizzo per portiere Iveco

29157	GT10CP	SC	25* Pz	**3,2600**
86546	GT10CP Pz 5	SA	Cf	**18,4800**

CHIAVE AUTO FIAT

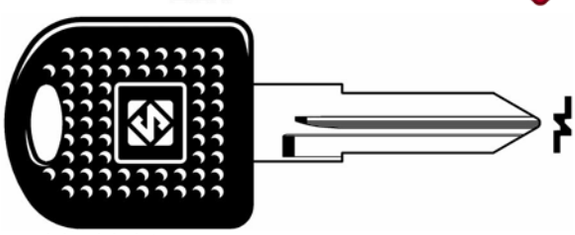

Chiave in acciaio nichelato
Testa plastica - 6/7 spine
Marca primaria GIOBERT secondaria NEIMAN, SIPEA
Utilizzo per avviamento Autobianchi

29158	GT10DP	SC	25* Pz	**3,2600**
86547	GT10DP Pz 5	SA	Cf	**18,4800**

Cod	Specifiche	Cf	Imb UM	Listino

CHIAVE AUTO FIAT

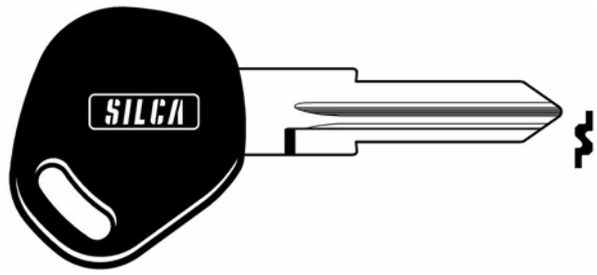

Chiave in acciaio nichelato
Testa plastica colore blu - 9 spine
Marca primaria GIOBERT
Utilizzo per avviamento Fiat Punto

29159	GT15RBP	SC	25* Pz	**3,2600**
86548	GT15RBP Pz 5	SA	Cf	**18,4800**

CHIAVE AUTO FIAT

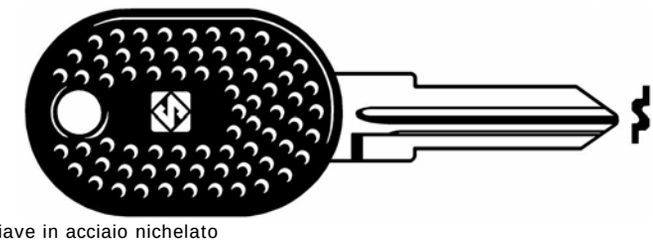

Chiave in acciaio nichelato
Testa plastica - 9 spine
Marca primaria GIOBERT
Utilizzo per avviamento Fiat Coupe'

29160	GT15RP	SC	25* Pz	**3,2600**
86549	GT15RP Pz 5	SA	Cf	**18,4800**

CHIAVE AUTO MERCEDES

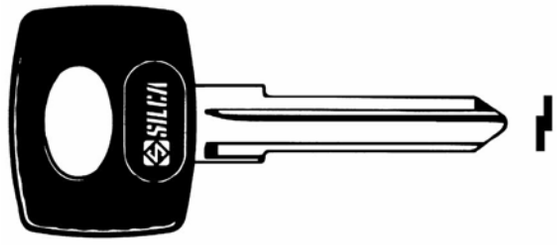

Chiave in acciaio nichelato
Testa plastica - 10 spine
Marca primaria HUF-YMOS
Utilizzo per avviamento Mercedes, Steyer Puch

32056	YM15P	SC	25* Pz	**3,2600**
86550	YM15P Pz 5	SA	Cf	**18,4800**

Cod	Specifiche	Cf	Imb UM	Listino

CHIAVE AUTO MITSUBISHI

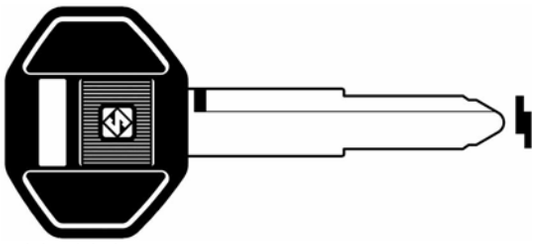

Chiave in acciaio nichelato
Testa plastica - 8 spine
Marca primaria MITSUBISHI
Utilizzo per avviamento Chrysler, Hyundai, Isuzu, Mitsubishi

32033	MIT2RP	SC	25* Pz	**3,2600**
86551	MIT2RP Pz 5	SA	Cf	**18,4800**

CHIAVE AUTO MITSUBISHI

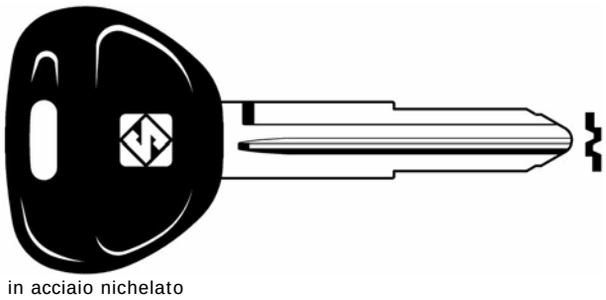

Chiave in acciaio nichelato
Testa plastica - 8 spine
Marca primaria NISSAN secondaria DATSUN
Utilizzo per avviamento Bertone, Mitsubishi

32034	MIT8AP	SC	25* Pz	**4,5400**
86552	MIT8AP Pz 5	SA	Cf	**25,0000**

CHIAVE AUTO NISSAN

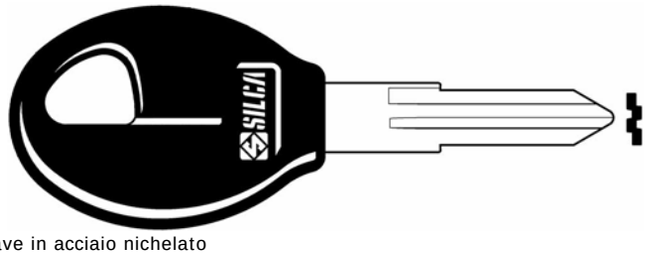

Chiave in acciaio nichelato
Testa plastica - 8 spine
Marca primaria INFINITI-NISSAN
Utilizzo per avviamento Infiniti-Nissan, Nissan

32045	NSN11BP	SC	25* Pz	**3,2600**
86553	NSN11BP Pz 5	SA	Cf	**18,4800**

Cod	Specifiche	Cf	Imb UM	Listino

CHIAVE AUTO PEUGEOT

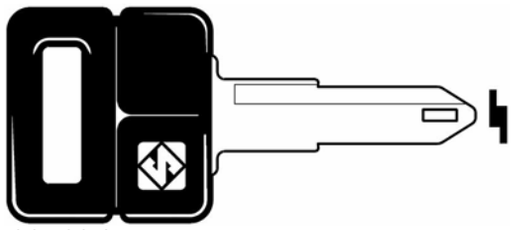

Chiave in acciaio nichelato
Testa plastica - 6 spine
Marca primaria NEIMAN
Utilizzo per avviamento Peugeot

32043	NE72FP	SC	25* Pz	**3,2600**
86554	NE72FP Pz 5	SA	Cf	**18,4800**

CHIAVE AUTO RENAULT

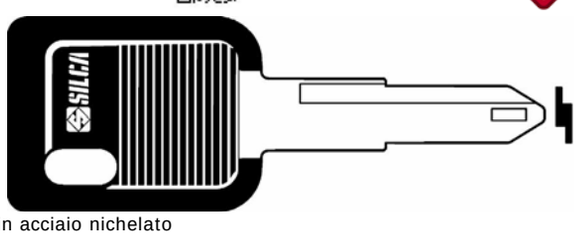

Chiave in acciaio nichelato
Testa plastica - 6 spine
Marca primaria NEIMAN
Utilizzo per accensione Renault

32044	NE73DP	SC	25* Pz	**3,2600**
86555	NE73DP Pz 5	SA	Cf	**18,4800**

CHIAVE AUTO ROVER

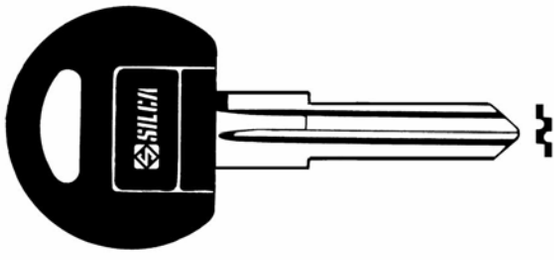

Chiave in acciaio nichelato
Testa plastica - 10 spine
Marca primaria NEIMAN
Utilizzo per accensione Rover

86556	NE38AP Pz 5	SA	Cf	**17,7800**

CHIAVE AUTO SUZUKI

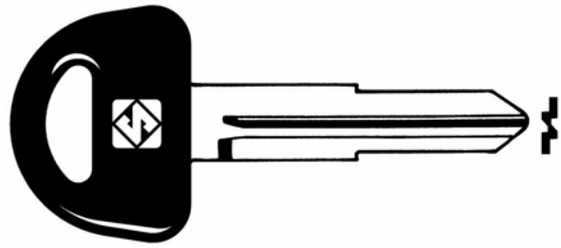

Chiave in acciaio nichelato
Testa plastica - 8 spine
Marca primaria SUZUKI
Utilizzo per accensione Suzuki

Cod	Specifiche	Cf	Imb UM	Listino
32050	SZ11RP	SC	25* Pz	**3,2600**
86557	SZ11RP Pz 5	SA	Cf	**18,4800**

CHIAVE AUTO SUZUKI

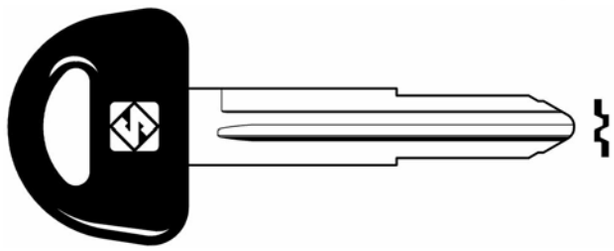

Chiave in acciaio nichelato
Testa plastica - 8 spine
Marca primaria SUZUKI
Utilizzo per accensione Suzuki

Cod	Specifiche	Cf	Imb UM	Listino
32051	SZ12P	SC	25* Pz	**3,2600**
86558	SZ12P Pz 5	SA	Cf	**18,4800**

CHIAVE AUTO TOYOTA

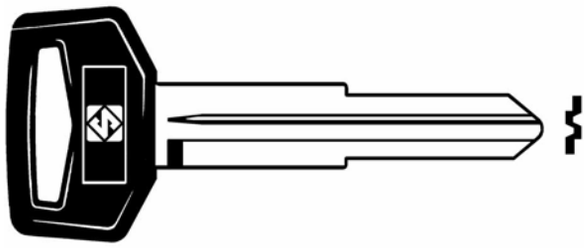

Chiave in acciaio nichelato
Testa plastica - 6 spine
Marca primaria TOYOTA secondaria TOKAJ, RIKA
Utilizzo per accensione Toyota

Cod	Specifiche	Cf	Imb UM	Listino
32052	TOY36P	SC	25* Pz	**3,2600**
86559	TOY36P Pz 5	SA	Cf	**18,4800**

CHIAVE AUTO VOLVO

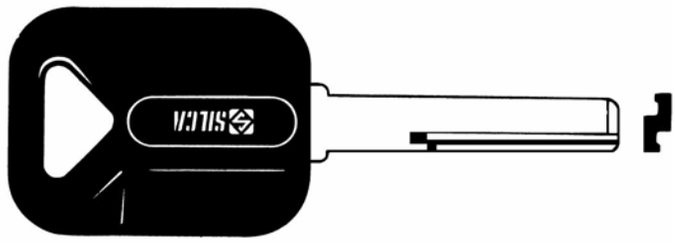

Chiave in ottone nichelato
Testa plastica - 8 spine
Marca primaria HUF
Utilizzo per accensione Volvo

Cod	Specifiche	Cf	Imb UM	Listino
29254	HU56RP	25	Pz	**15,1400**

CHIAVE AUTOCARRI FIAT IVECO

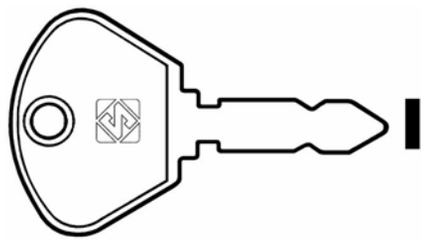

Chiave in ferro nichelato
Marca primaria BOSCH
Marca secondaria KOLB POLAR
Utilizzo per accensione Disalcar, Fiat Iveco,
OM Iveco, Sulky

Cod	Specifiche	Cf	Imb UM	Listino
29259	OM1	SC	50* Pz	**2,2200**
86560	OM1 Pz 5	SA	Cf	**13,2800**

CHIAVE TRATTORI BOSCH

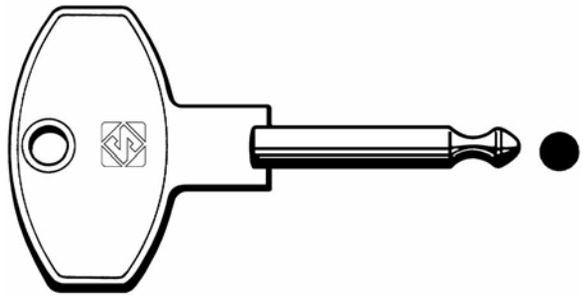

Chiave in acciaio nichelato
Marca primaria BOSCH
Utilizzo per accensione trattori

Cod	Specifiche	Cf	Imb UM	Listino
29260	XOM1	SC	50* Pz	**7,3000**
86561	XOM1 Pz 5	SA	Cf	**38,8000**

Cod	Specifiche	Cf	Imb UM	Listino

CHIAVE MOTO APRILIA

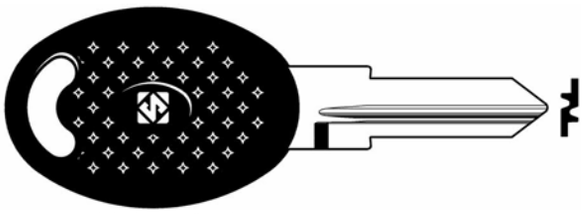

Chiave in ottone nichelato - 6 spine
Testa in plastica nera - Marca primaria ZADI
Utilizzo per avviamento Aprilia

31907	ZD22RBP	SC	25* Pz	**3,2600**
86564	ZD22RBP Pz 5	SA	Cf	**18,4800**

CHIAVE MOTO APRILIA

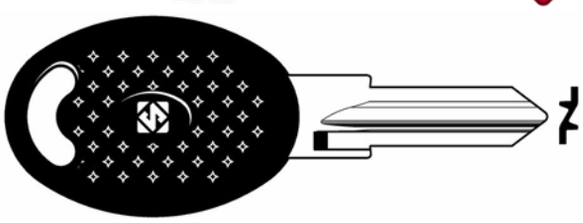

Chiave in ottone nichelato - 6 spine
Testa in plastica nera - Marca primaria ZADI
Utilizzo per avviamento Aprilia

43573	ZD23RBP	SC	25* Pz	**5,3200**
86565	ZD23RBP Pz 5	SA	Cf	**28,8000**

CHIAVE MOTO APRILIA

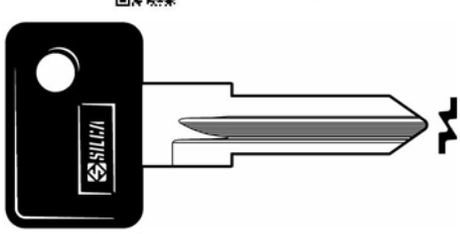

Chiave in acciaio nichelato - 8 spine
Testa in plastica nera - Marca primaria ZADI
Utilizzo per avviamento Aprilia, Ducati, Malaguti, Piaggio

29785	ZD14RP	SC	25* Pz	**3,2600**
86566	ZD14RP Pz 5	SA	Cf	**18,4800**

CHIAVE MOTO APRILIA

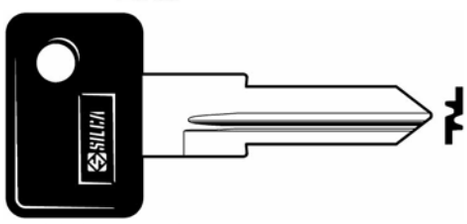

Chiave in acciaio nichelato - 6 spine
Testa in plastica nera - Marca primaria ZADI
Utilizzo per avviamento Aprilia, Cagiva, Ducati, Gilera, MBK

32065	ZD16RP	SC	25* Pz	**3,2600**
86567	ZD16RP Pz 5	SA	Cf	**18,4800**

CHIAVE MOTO CAGIVA

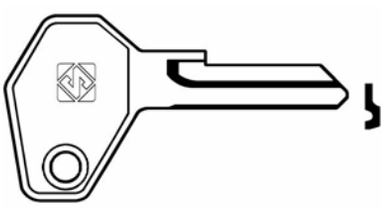

Chiave in acciaio nichelato - 4/5 spine
Marca primaria ZADI
Utilizzo per antifurto Cagica, Cimatti, Ducati, Gilera, Malaguti, Morini, Piaggio,
Utlizzo per accensione Laverda, Yamaha

29790	ZD7	SC	50* Pz	**2,6200**
86568	ZD7 Pz 5	SA	Cf	**15,2800**

CHIAVE MOTO DUCATI

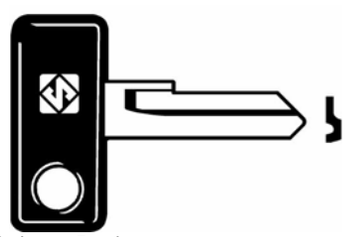

Chiave in ottone nichelato - 5 spine
Testa in plastica nera
Marca primaria ZADI secondaria BASTA
Utilizzo per avviamento Bimota, Ducati
Utilizzo per antifurto Ducati, Gilera, Yamaha

86569	ZD11P Pz 5	SA	Cf	**27,6000**

CHIAVE MOTO GARELLI

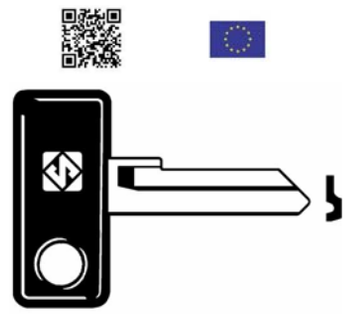

Chiave in acciaio nichelato - 4/5 spine
Testa in plastica nera - Marca primaria ZADI
Utlizzo per accensione Fantic Motor, Garelli, Gilera, Laverda, Malaguti, Swm
Utilizzo per antifurto Malaguti, Guzzi, Piaggio

29791	ZD9P	SC	25* Pz	**3,2600**
86570	ZD9P Pz 5	SA	Cf	**18,4800**

Cod	Specifiche	Cf	Imb UM	Listino

CHIAVE MOTO HONDA

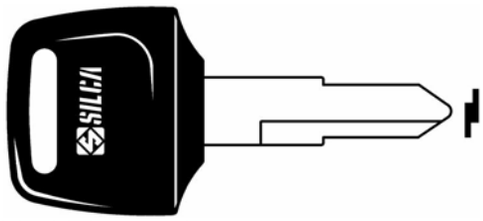

Chiave in acciaio nichelato - 5 spine
Testa in plastica nera - Marca primaria HONDA
Utilizzo per avviamento Honda

32067	HON31CP	SC	25* Pz	**4,5400**
86571	HON31CP Pz 5	SA	Cf	**25,0000**

CHIAVE MOTO HONDA

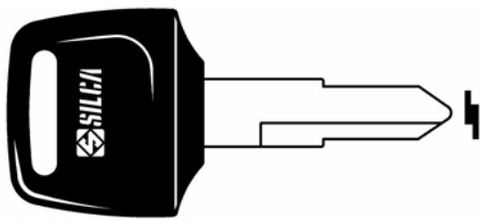

Chiave in acciaio nichelato - 5 spine
Testa in plastica nera - Marca primaria HONDA
Utilizzo per avviamento Honda

32068	HON31RCP	SC	25* Pz	**4,5400**
86572	HON31RCP Pz 5	SA	Cf	**25,0000**

CHIAVE MOTO HONDA

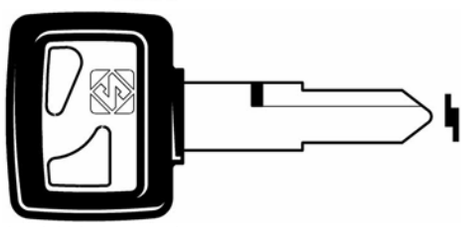

Chiave in acciaio nichelato - 5 spine
Testa in plastica nera - Marca primaria HONDA
Utilizzo per avviamento Honda

32058	HON39P	SC	25* Pz	**3,2600**
86573	HON39P Pz 5	SA	Cf	**18,4800**

CHIAVE MOTO HONDA

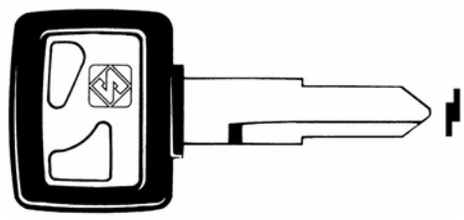

Chiave in acciaio nichelato - 5 spine
Testa in plastica nera - Marca primaria HONDA
Utilizzo per avviamento Honda

32059	HON39RP	SC	25* Pz	**3,2600**
86574	HON39RP Pz 5	SA	Cf	**18,4800**

Cod	Specifiche	Cf	Imb UM	Listino

CHIAVE MOTO HONDA

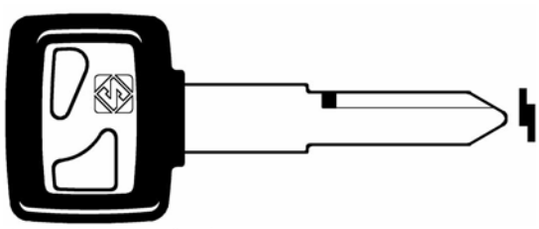

Chiave in ottone nichelato - 8 spine
Testa in plastica nera - Marca primaria HONDA
Utilizzo per avviamento Honda

32069	HON41P	SC	25* Pz	**7,2200**
86575	HON41P Pz 5	SA	Cf	**38,4000**

CHIAVE MOTO HONDA

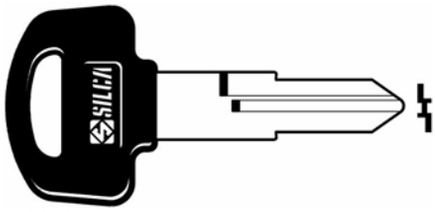

Chiave in acciaio nichelato - 5 spine
Testa in plastica nera - Marca primaria HONDA
Utilizzo per antifurto Honda

32060	HON61BP	SC	25* Pz	**3,2600**
86576	HON61BP Pz 5	SA	Cf	**18,4800**

CHIAVE MOTO HONDA

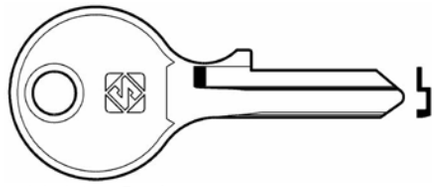

Chiave in acciaio nichelato - 5 spine
Marca primaria NEIMAN secondaria CLAUSOR
Utilizzo per antifurto Bimota, Bmw, Dkw, Gilera,
Guzzi, Harley Davidson, Honda, Kawasaki, Piaggio

29773	NE5	SC	50* Pz	**2,5000**
86577	NE5 Pz 5	SA	Cf	**14,6800**

CHIAVE MOTO HONDA

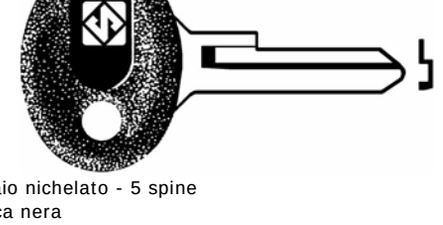

Chiave in acciaio nichelato - 5 spine
Testa in plastica nera
Marca primaria NEIMAN secondaria CLAUSOR
Utilizzo per antifurto Bimota, Bmw, Dkw, Gilera,
Guzzi, Harley Davidson, Honda, Kawasaki, Piaggio

29774	NE5P	SC	25* Pz	**3,2600**
86578	NE5P Pz 5	SA	Cf	**18,4800**

CHIAVE MOTO KAWASAKI

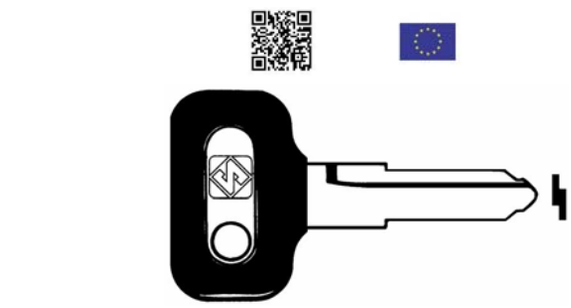

Chiave in ottone nichelato - 6 spine
Testa in plastica nera - Marca primaria KAWASAKI
Utilizzo per avviamento Kawasaki

Cod	Specifiche	Cf	Imb UM	Listino
29787	KW13P	SC	25* Pz	**5,3200**
86581	KW13P Pz 5	SA	Cf	**28,8000**

CHIAVE MOTO KAWASAKI

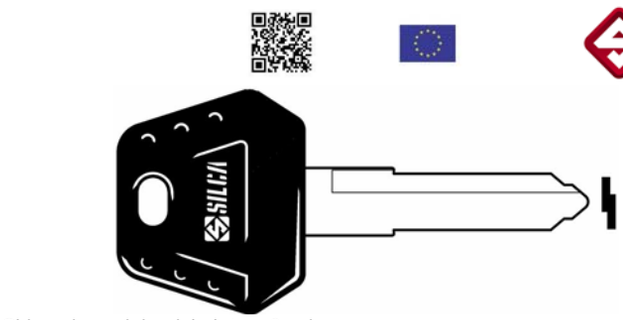

Chiave in acciaio nichelato - 6 spine
Testa in plastica nera - Marca primaria KAWASAKI
Utilizzo per avviamento Cagiva, Ducati

Cod	Specifiche	Cf	Imb UM	Listino
32072	KW14P	SC	25* Pz	**3,2600**
86582	KW14P Pz 5	SA	Cf	**18,4800**

CHIAVE MOTO PEUGEOT

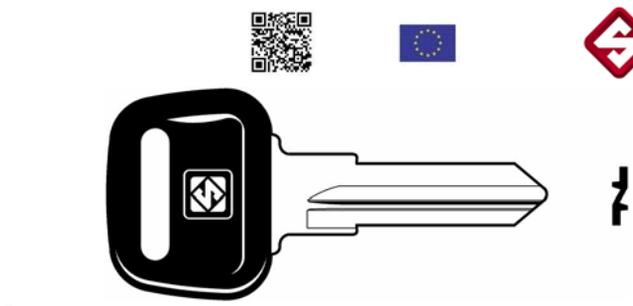

Chiave in acciaio nichelato
Testa in plastica nera - Marca primaria NEIMAN
Utilizzo per avviamento Peugeot

Cod	Specifiche	Cf	Imb UM	Listino
32061	NE74P	SC	25* Pz	**3,2600**
86583	NE74P Pz 5	SA	Cf	**18,4800**

CHIAVE MOTO PIAGGIO

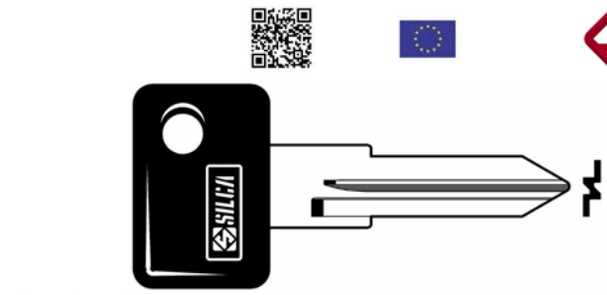

Chiave in acciaio nichelato - 6 spine
Testa in plastica nera - Marca primaria GIOBERT
Utilizzo per avviamento Piaggio
Utilizzo per sella Piaggio

Cod	Specifiche	Cf	Imb UM	Listino
29778	GT10AP	SC	25* Pz	**3,2600**
86584	GT10AP Pz 5	SA	Cf	**18,4800**

CHIAVE MOTO PIAGGIO

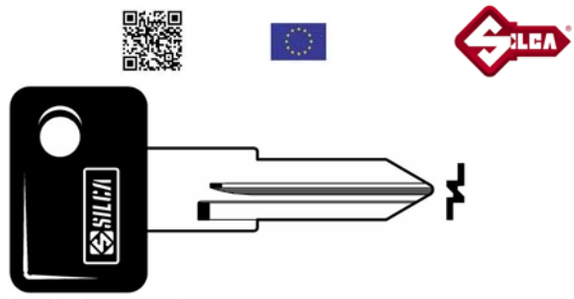

Chiave in acciaio nichelato - 6 spine
Testa in plastica nera - Marca primaria GIOBERT
Utilizzo per avviamento Piaggio
Utilizzo per sella Piaggio

Cod	Specifiche	Cf	Imb UM	Listino
29779	GT14AP	SC	25* Pz	**3,2600**
86585	GT14AP Pz 5	SA	Cf	**18,4800**

CHIAVE MOTO PIAGGIO

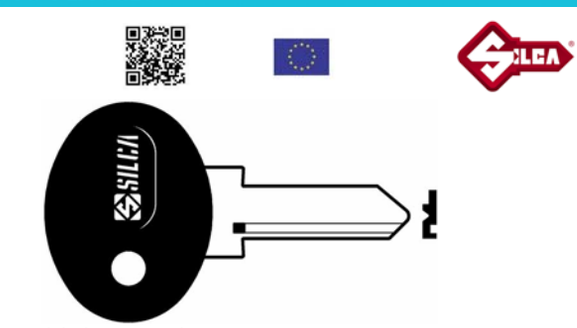

Chiave in ottone nichelato - 4 spine
Testa in plastica nera
Marca primaria SAFE secondaria MARELLI, SIEM
Utilizzo per avviamento Cagiva, Ducati, Gilera, Guzzi, Morini, Piaggio

Cod	Specifiche	Cf	Imb UM	Listino
29780	MM1P	SC	25* Pz	**5,3200**
86586	MM1P Pz 5	SA	Cf	**28,8000**

CHIAVE MOTO PIAGGIO

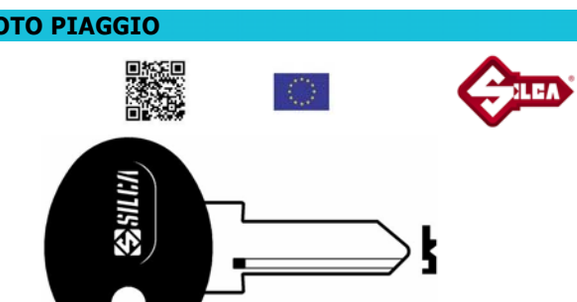

Chiave in acciaio nichelato - 4 spine
Testa in plastica nera
Marca primaria SAFE secondaria MARELLI, SIEM
Utilizzo per avviamento Cagiva, Ducati, Gilera, Guzzi, Morini, Piaggio

Cod	Specifiche	Cf	Imb UM	Listino
29781	MM1RP	SC	25* Pz	**3,2600**
86587	MM1RP Pz 5	SA	Cf	**18,4800**

Cod	Specifiche	Cf	Imb UM	Listino

CHIAVE MOTO PIAGGIO

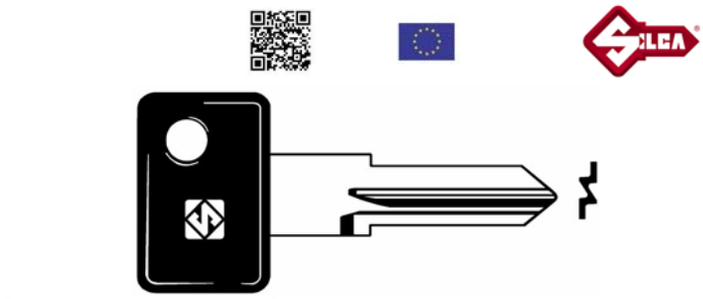

Chiave in acciaio nichelato - 6 spine
Testa in plastica nera - Marca primaria ZADI
Utilizzo per avviamento Aprilia, Gilera, Piaggio
Utilizzo per antifurto Gilera

29786	ZD10P	SC	25* Pz	**3,2600**
86588	ZD10P Pz 5	SA	Cf	**18,4800**

CHIAVE MOTO PIAGGIO

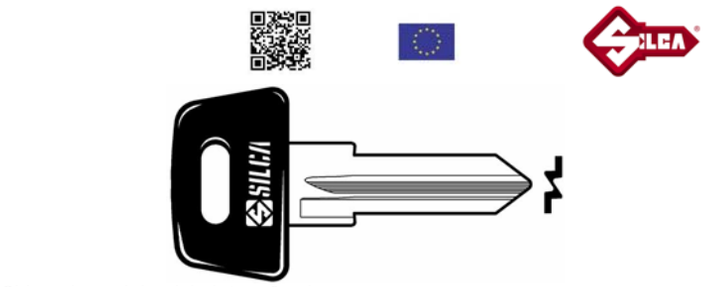

Chiave in acciaio nichelato - 6 spine
Testa in plastica nera - Marca primaria ZADI
Utilizzo per avviamento Piaggio

32066	ZD17RAP	SC	25* Pz	**3,2600**
86589	ZD17RAP Pz 5	SA	Cf	**18,4800**

CHIAVE MOTO SUZUKI



Chiave in acciaio nichelato - 5/6 spine
Testa in plastica nera - Marca primaria SUZUKI
Utilizzo per avviamento Kawasaki

32073	SZ4RP	SC	25* Pz	**3,2600**
86590	SZ4RP Pz 5	SA	Cf	**18,4800**

CHIAVE MOTO SUZUKI

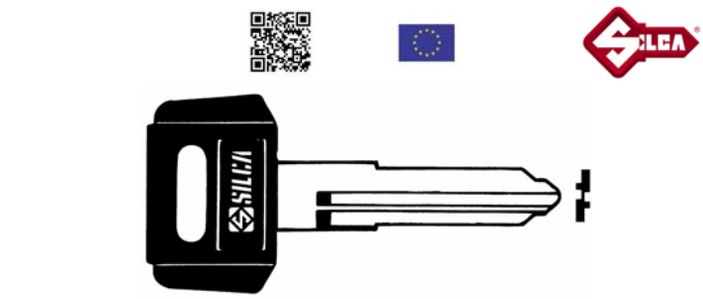

Chiave in acciaio nichelato - 7 spine
Testa in plastica nera - Marca primaria SUZUKI
Utilizzo per avviamento Bimota, Suzuki

32062	SZ10RP	SC	25* Pz	**3,2600**
86592	SZ10RP Pz 5	SA	Cf	**18,4800**

Cod	Specifiche	Cf	Imb UM	Listino

CHIAVE MOTO YAMAHA

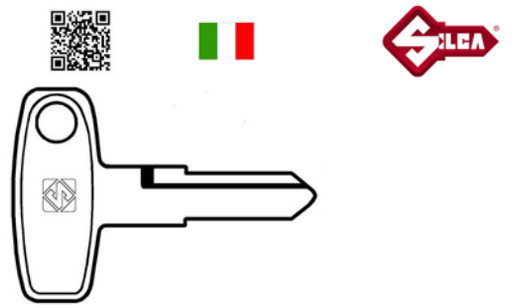

Chiave in acciaio nichelato - 4 spine
Marca primaria YAMAHA
Utilizzo per avviamento Yamaha
Utilizzo cilindri Sicuro cod. 95377 95378 95379 95380

85885	YH3	SC	50* Pz	**3,2400**
00573	YH3 Pz 5	SA	Cf	**18,3800**

CHIAVE MOTO YAMAHA

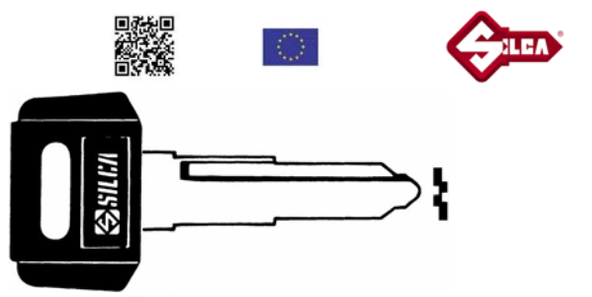

Chiave in acciaio nichelato - 5 spine
Testa in plastica nera - Marca primaria YAMAHA
Utilizzo per avviamento Yamaha

29793	YH30P	SC	25* Pz	**3,2600**
86593	YH30P Pz 5	SA	Cf	**18,4800**

CHIAVE MOTO YAMAHA

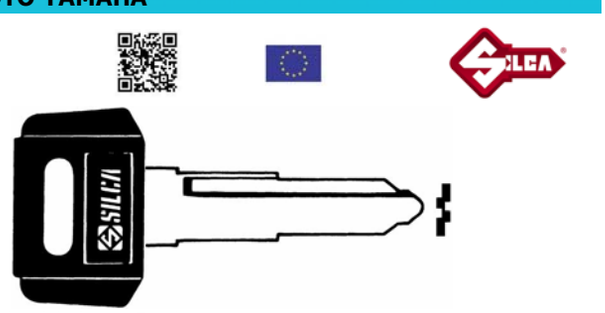

Chiave in acciaio nichelato - 5 spine
Testa in plastica nera - Marca primaria YAMAHA
Utilizzo per avviamento Yamaha

32076	YH30RP	SC	25* Pz	**3,2600**
86594	YH30RP Pz 5	SA	Cf	**18,4800**

CHIAVE MOTO YAMAHA

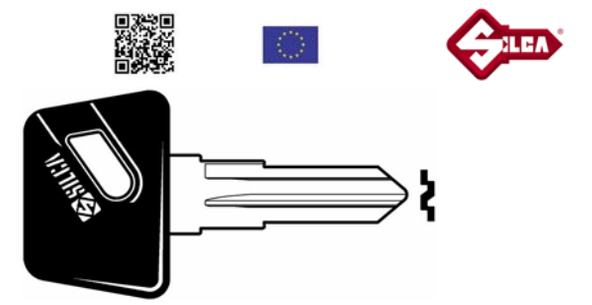

Chiave in acciaio nichelato
Testa in plastica nera - Marca primaria YAMAHA
Utilizzo per avviamento Italjet, Malaguti, MBK

32063	YH34P	SC	25* Pz	**3,2600**
86595	YH34P Pz 5	SA	Cf	**18,4800**

Cod	Specifiche	Cf	Imb UM	Listino

CHIAVE MOTO YAMAHA

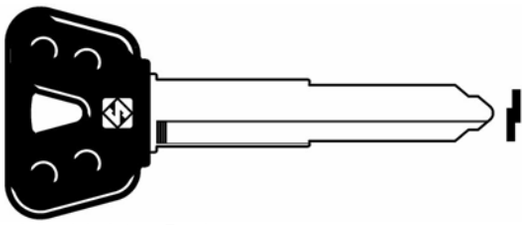

Chiave in acciaio nichelato - 7 spine
Testa in plastica nera - Marca primaria YAMAHA
Utilizzo per avviamento Yamaha

32077	YH35RBP	SC	25*	Pz	**3,2600**
86597	YH35RBP Pz 5	SA		Cf	**18,4800**

CHIAVE TAPPI BENZINA BLOSTER

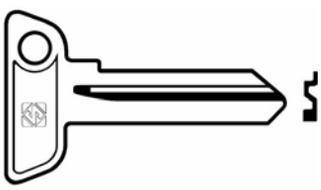

Chiave in acciaio nichelato
Marca primaria BLOSTER

30068	BL02	50	Pz		**3,2800**

CHIAVE TAPPI BENZINA BLOSTER

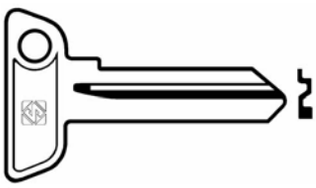

Chiave in acciaio nichelato
Marca primaria BLOSTER

30069	BL02R	50	Pz		**2,6200**

CHIAVE TAPPI BENZINA SISPA

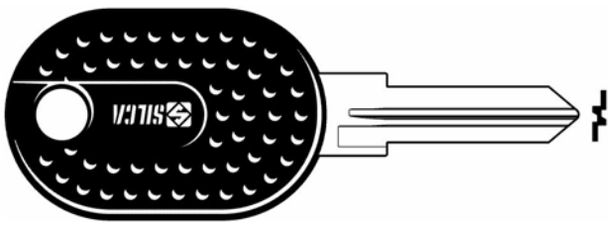

Chiave in acciaio nichelato
Testa in plastica
Marca primaria SISPA
Marca secondaria AUTOBLOCK

32078	SSA4RP	SC	25*	Pz	**3,2000**
86632	SSA4RP Pz 5	SA		Cf	**18,1800**

CHIAVE TRANSPONDER FIAT

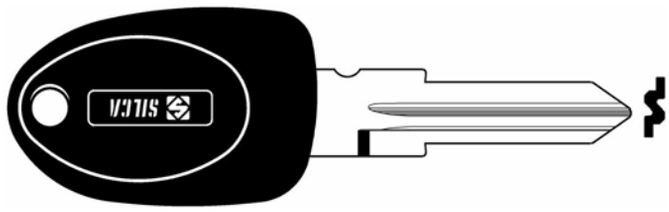

Chiave lega ottone
Testa plastica colore blu - 6 spine
Marca primaria Fiat secondaria Tofas
Duplicazione tramite RW2 ID13

58518	GT15RAT5	15	Pz		**25,6000**

CHIAVE TRANSPONDER NO CHIP BMW

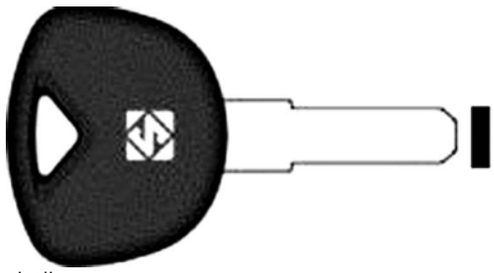

Chiave autoveicoli
Senza chip
Alloggio transponder su testa chiave
Adatto transponder vetro e plastica
Marca Bmw

20264	BW9TE	5	Pz		**9,0600**

CHIAVE TRANSPONDER NO CHIP CHRYSLER

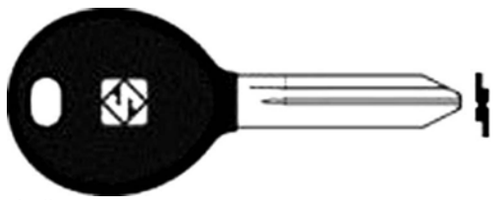

Chiave autoveicoli
Senza chip
Alloggio transponder su testa chiave
Adatto transponder vetro e plastica
Marca Chrysler, Dodge, Eagle, Jeep, Mitsubishi, Plymouth, Sterling

20265	CY24TE	5	Pz		**9,0600**

Cod	Specifiche	Cf	Imb	UM	Listino

CHIAVE TRANSPONDER NO CHIP SUBARU



Chiave autoveicoli
Senza chip
Alloggio transponder su testa chiave
Adatto transponder vetro e plastica
Marca Subaru, Nissan

Cod	Specifiche	Cf	Imb	UM	Listino
20266	DAT17TE		5	Pz	**9,0600**

CHIAVE TRANSPONDER NO CHIP DAIHATSU



Chiave autoveicoli
Senza chip
Alloggio transponder su testa chiave
Adatto transponder vetro e plastica
Marca Daihatsu, Perodua,

Cod	Specifiche	Cf	Imb	UM	Listino
20267	DH5RTE		5	Pz	**9,0600**

CHIAVE TRANSPONDER NO CHIP CHEVROLET



Chiave autoveicoli
Senza chip
Alloggio transponder su testa chiave
Adatto transponder vetro e plastica
Marca Chevrolet, Daewoo

Cod	Specifiche	Cf	Imb	UM	Listino
89957	DWO4CTE		5	Pz	**9,0600**

CHIAVE TRANSPONDER NO CHIP CHEVROLET



Chiave autoveicoli
Senza chip
Alloggio transponder su testa chiave
Adatto transponder vetro e plastica
Marca Chevrolet, Daewoo, Holden, Pontiac

Cod	Specifiche	Cf	Imb	UM	Listino
20278	DWO4RTE		5	Pz	**9,0600**

CHIAVE TRANSPONDER NO CHIP CHEVROLET



Chiave autoveicoli
Senza chip
Alloggio transponder su testa chiave
Adatto transponder vetro e plastica
Marca Chevrolet, Daewoo, Holden, Opel, Saturn

Cod	Specifiche	Cf	Imb	UM	Listino
20298	DWO5TE		5	Pz	**9,0600**

CHIAVE TRANSPONDER NO CHIP CHEVROLET

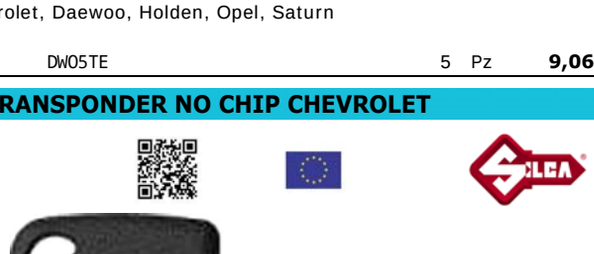

Chiave autoveicoli
Senza chip
Alloggio transponder su testa chiave
Adatto transponder vetro e plastica
Marca Chevrolet, Daewoo

Cod	Specifiche	Cf	Imb	UM	Listino
20299	DWO6BTE		5	Pz	**9,0600**

Cod	Specifiche	Cf	Imb	UM	Listino

CHIAVE TRANSPONDER NO CHIP DAF



Chiave autoveicoli
Senza chip
Alloggio transponder su testa chiave
Adatto transponder vetro e plastica
Marca Daf

Cod	Specifiche	Cf	Imb	UM	Listino
20300	FB77TE		5	Pz	**10,4200**

CHIAVE TRANSPONDER NO CHIP FORD



Chiave autoveicoli
Senza chip
Alloggio transponder su testa chiave
Adatto transponder vetro e plastica
Marca Ford

Cod	Specifiche	Cf	Imb	UM	Listino
20314	FO10TE		5	Pz	**9,0200**

CHIAVE TRANSPONDER NO CHIP LDV

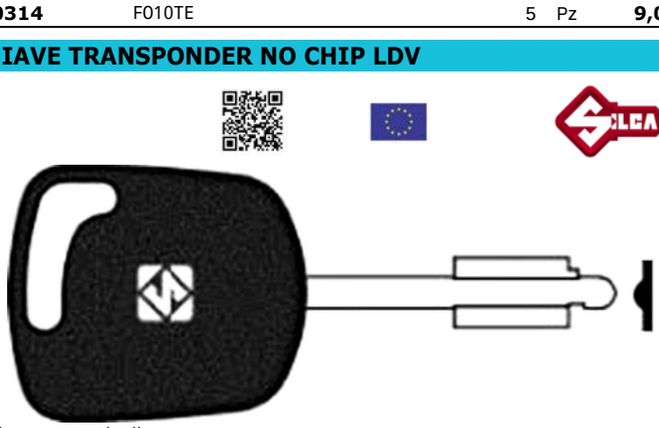

Chiave autoveicoli
Senza chip
Alloggio transponder su testa chiave
Adatto transponder vetro e plastica
Marca Ldv

Cod	Specifiche	Cf	Imb	UM	Listino
20315	FO19TE		5	Pz	**9,0200**

CHIAVE TRANSPONDER NO CHIP FORD



Chiave autoveicoli
Senza chip
Alloggio transponder su testa chiave
Adatto transponder vetro e plastica
Marca Ford, Jaguar, Mazda

Cod	Specifiche	Cf	Imb	UM	Listino
20316	FO21TE		5	Pz	**10,4200**

CHIAVE TRANSPONDER NO CHIP FORD

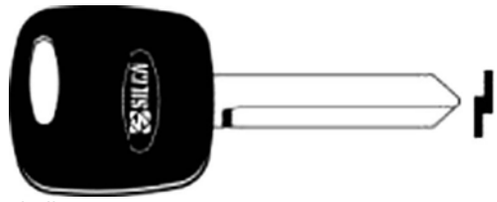

Chiave autoveicoli
Senza chip
Alloggio transponder su testa chiave
Adatto transponder vetro e plastica
Marca Ford, Mercury

Cod	Specifiche	Cf	Imb	UM	Listino
20317	FO26TE		5	Pz	**9,0600**

CHIAVE TRANSPONDER NO CHIP FORD

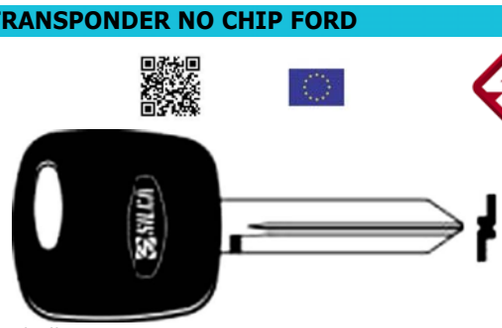

Chiave autoveicoli
Senza chip
Alloggio transponder su testa chiave
Adatto transponder vetro e plastica
Marca Ford, Lincoln, Mazda, Mercury, Panoz, Vpg

Cod	Specifiche	Cf	Imb	UM	Listino
20318	FO38RTE		5	Pz	**9,0600**

Cod	Specifiche	Cf	Imb	UM	Listino

CHIAVE TRANSPONDER NO CHIP FORD

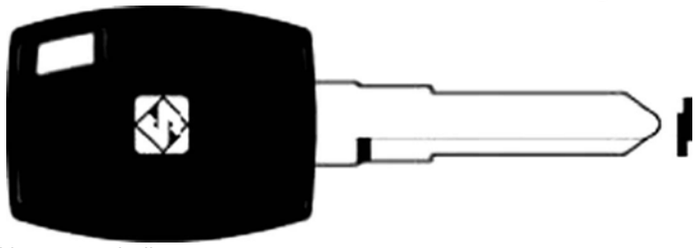

Chiave autoveicoli
Senza chip
Alloggio transponder su testa chiave
Adatto transponder vetro e plastica
Marca Ford

20319	FO42RTE		5	Pz	**9,0600**

CHIAVE TRANSPONDER NO CHIP GENERAL MOT.

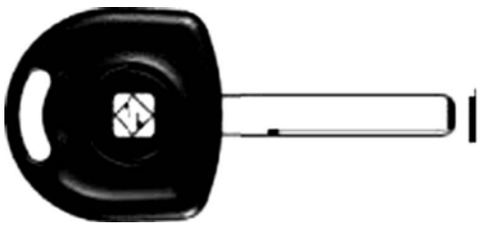

Chiave autoveicoli
Senza chip
Alloggio transponder su testa chiave
Adatto transponder vetro e plastica
Marca Chevrolet, Holden, Pontiac

20320	GM45TE		5	Pz	**9,0600**

CHIAVE TRANSPONDER NO CHIP GIOBERT

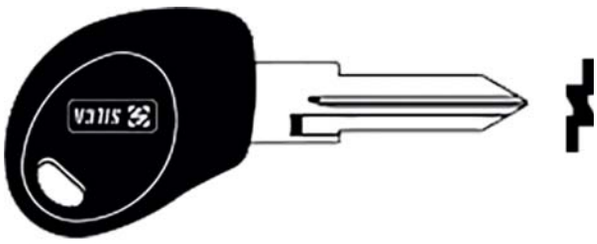

Chiave autoveicoli
Senza chip
Alloggio transponder su testa chiave
Adatto transponder vetro e plastica
Marca Fiat, Citroen, Iveco, Peugeot

89958	GT10BTE		5	Pz	**9,0600**

CHIAVE TRANSPONDER NO CHIP GIOBERT

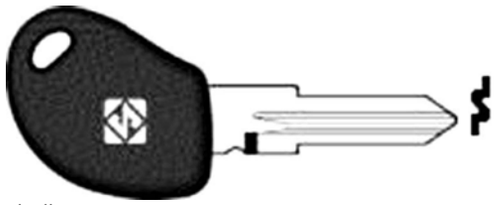

Chiave autoveicoli
Senza chip
Alloggio transponder su testa chiave
Adatto transponder vetro e plastica
Marca Fiat

20321	GT15RBTE		5	Pz	**9,0600**

CHIAVE TRANSPONDER NO CHIP GIOBERT

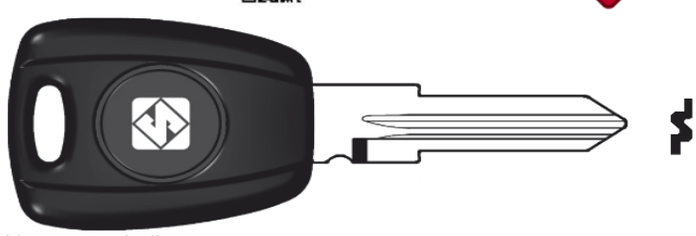

Chiave autoveicoli
Senza chip
Alloggio transponder su testa chiave
Adatto transponder vetro e plastica
Marca Fiat, Lancia, Alfa Romeo

89959	GT15RTE		5	Pz	**9,0600**

CHIAVE TRANSPONDER NO CHIP HONDA

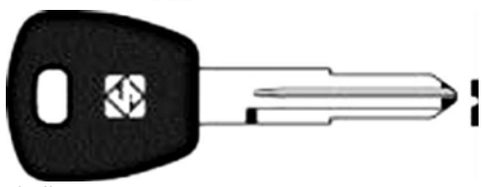

Chiave autoveicoli
Senza chip
Alloggio transponder su testa chiave
Adatto transponder vetro e plastica
Marca Acura, Holden, Honda, Isuzi, Opel

20322	HON58RTE		5	Pz	**9,0600**

CHIAVE TRANSPONDER NO CHIP HONDA

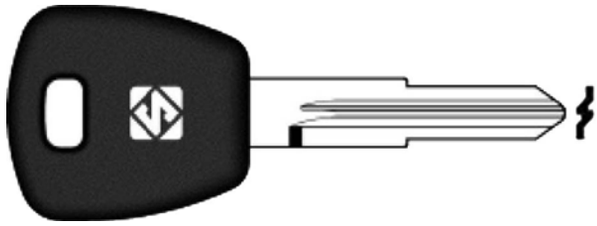

Chiave autoveicoli
Senza chip
Alloggio transponder su testa chiave
Adatto transponder vetro e plastica
Marca Honda

20323	HON65RTE		5	Pz	**9,0600**

Cod	Specifiche	Cf	Imb	UM	Listino

CHIAVE TRANSPONDER NO CHIP HONDA

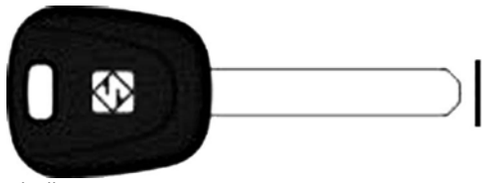

Chiave autoveicoli
Senza chip
Alloggio transponder su testa chiave
Adatto transponder vetro e plastica
Marca Acura, Honda

Cod	Specifiche	Cf	Imb	UM	Listino
20324	HON66TE	5	Pz		**10,4200**

CHIAVE TRANSPONDER NO CHIP HONDA

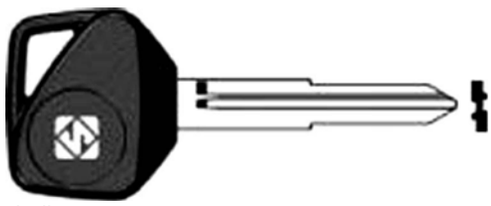

Chiave autoveicoli
Senza chip
Alloggio transponder su testa chiave
Adatto transponder vetro e plastica
Marca Honda

Cod	Specifiche	Cf	Imb	UM	Listino
20339	HON70TE	5	Pz		**9,0600**

CHIAVE TRANSPONDER NO CHIP HONDA

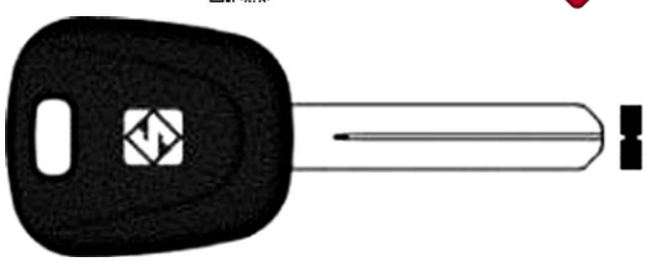

Chiave autoveicoli
Senza chip
Alloggio transponder su testa chiave
Adatto transponder vetro e plastica
Marca Honda

Cod	Specifiche	Cf	Imb	UM	Listino
20340	HON77TE	5	Pz		**10,4200**

CHIAVE TRANSPONDER NO CHIP HONDA

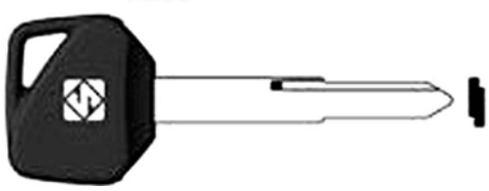

Chiave autoveicoli
Senza chip
Alloggio transponder su testa chiave
Adatto transponder vetro e plastica
Marca Honda

Cod	Specifiche	Cf	Imb	UM	Listino
20341	HON84TE	5	Pz		**9,0200**

CHIAVE TRANSPONDER NO CHIP HUF

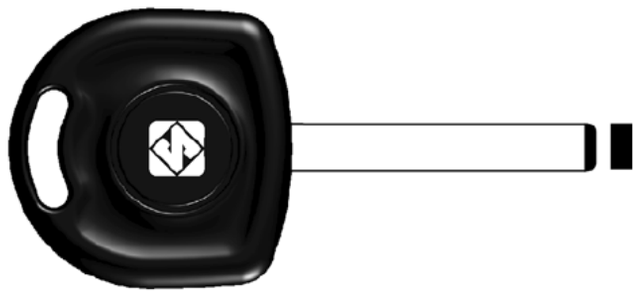

Chiave autoveicoli
Senza chip
Alloggio transponder su testa chiave
Adatto transponder vetro e plastica
Marca Opel, Cadillac, Buick, Chevrolet, Daewoo, GMC, Holde, Saturn

Cod	Specifiche	Cf	Imb	UM	Listino
89960	HU100TE	5	Pz		**10,4200**

CHIAVE TRANSPONDER NO CHIP HUF

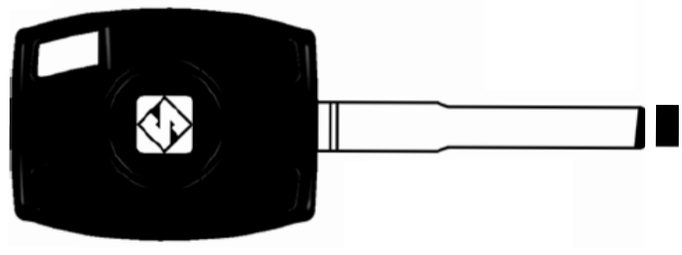

Chiave autoveicoli
Senza chip
Alloggio transponder su testa chiave
Adatto transponder vetro e plastica
Marca Ford, Land Rover, Mazda

Cod	Specifiche	Cf	Imb	UM	Listino
89961	HU101TE	5	Pz		**9,0600**

CHIAVE TRANSPONDER NO CHIP HUF

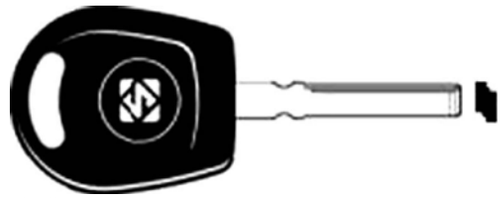

Chiave autoveicoli
Senza chip
Alloggio transponder su testa chiave
Adatto transponder vetro e plastica
Marca Dodge, Volkswagen

Cod	Specifiche	Cf	Imb	UM	Listino
20342	HU116TE	5	Pz		**9,0200**

Cod	Specifiche	Cf	Imb UM	Listino

CHIAVE TRANSPONDER NO CHIP HUF



Chiave autoveicoli
Senza chip
Alloggio transponder su testa chiave
Adatto transponder vetro e plastica
Marca Suzuki

Cod	Specifiche	Cf	Imb UM	Listino
20343	HU133RATE	5	Pz	**9,0600**

CHIAVE TRANSPONDER NO CHIP HUF

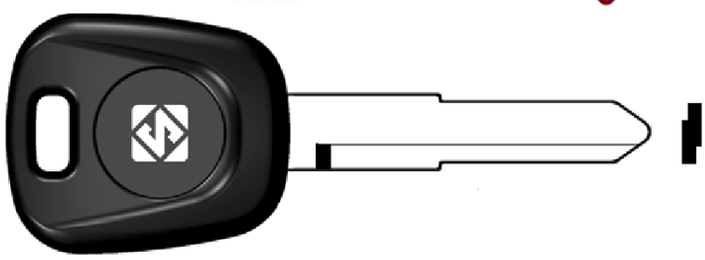

Chiave autoveicoli
Senza chip
Alloggio transponder su testa chiave
Adatto transponder vetro e plastica
Marca Suzuki, Nissan, Fiat, Opel

Cod	Specifiche	Cf	Imb UM	Listino
89962	HU133RTE	5	Pz	**9,0600**

CHIAVE TRANSPONDER NO CHIP HUF

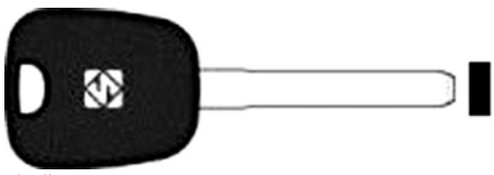

Chiave autoveicoli
Senza chip
Alloggio transponder su testa chiave
Adatto transponder vetro e plastica
Marca Kia

Cod	Specifiche	Cf	Imb UM	Listino
20344	HU134TE	5	Pz	**9,0600**

CHIAVE TRANSPONDER NO CHIP HUF

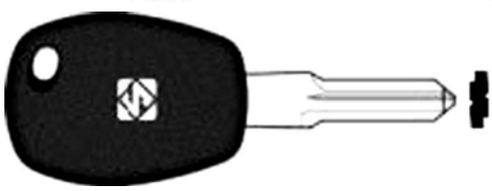

Chiave autoveicoli
Senza chip
Alloggio transponder su testa chiave
Adatto transponder vetro e plastica
Marca Dacia, Renault

Cod	Specifiche	Cf	Imb UM	Listino
20345	HU136TE	5	Pz	**9,0600**

CHIAVE TRANSPONDER NO CHIP HUF



Chiave autoveicoli
Senza chip
Alloggio transponder su testa chiave
Adatto transponder vetro e plastica
Marca Seat, Skoda, Volkswagen

Cod	Specifiche	Cf	Imb UM	Listino
20346	HU162ATE	5	Pz	**10,4200**

CHIAVE TRANSPONDER NO CHIP HUF

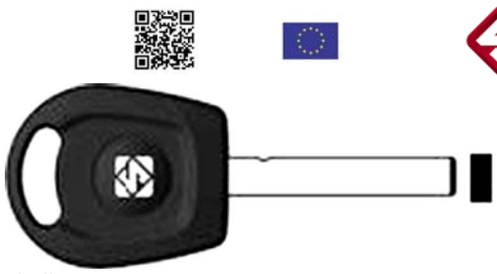

Chiave autoveicoli
Senza chip
Alloggio transponder su testa chiave
Adatto transponder vetro e plastica
Marca Audi, Seat, Skoda, Volkswagen

Cod	Specifiche	Cf	Imb UM	Listino
20347	HU162TE	5	Pz	**10,4200**

CHIAVE TRANSPONDER NO CHIP HUF

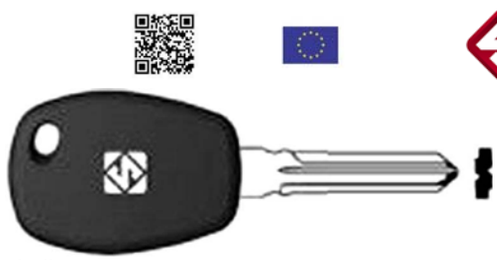

Chiave autoveicoli
Senza chip
Alloggio transponder su testa chiave
Adatto transponder vetro e plastica
Marca Dacia, Renault

Cod	Specifiche	Cf	Imb UM	Listino
20348	HU179TE	5	Pz	**9,0200**

CHIAVE TRANSPONDER NO CHIP HUF

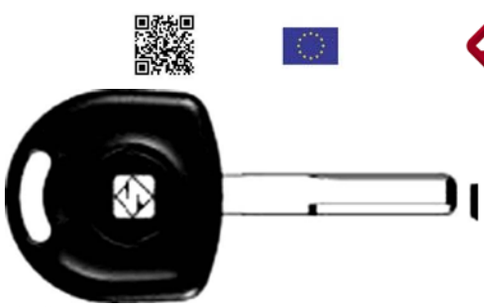

Chiave autoveicoli
Senza chip
Alloggio transponder su testa chiave
Adatto transponder vetro e plastica
Marca Chevrolet, Holden, Opel

Cod	Specifiche	Cf	Imb UM	Listino
20349	HU43TE	5	Pz	**9,0600**

Cod	Specifiche	Cf	Imb UM	Listino

CHIAVE TRANSPONDER NO CHIP HUF



Chiave autoveicoli
Senza chip
Alloggio transponder su testa chiave
Adatto transponder vetro e plastica
Marca Chevrolet, Holden, Opel

20351	HU46TE	5	Pz	**9,0600**

CHIAVE TRANSPONDER NO CHIP HUF



Chiave autoveicoli
Senza chip
Alloggio transponder su testa chiave
Adatto transponder vetro e plastica
Marca Volkswagen

20352	HU49RTE	5	Pz	**9,0600**

CHIAVE TRANSPONDER NO CHIP HUF



Chiave autoveicoli
Senza chip
Alloggio transponder su testa chiave
Adatto transponder vetro e plastica
Marca Mitsubishi, Smart

20353	HU56RTE	5	Pz	**9,0600**

Cod	Specifiche	Cf	Imb UM	Listino

CHIAVE TRANSPONDER NO CHIP HUF



Chiave autoveicoli
Senza chip
Alloggio transponder su testa chiave
Adatto transponder vetro e plastica
Marca Audi, Ford, Lamborghini, Porsche, Seat,
Skoda, Volkswagen

89963	HU66TE	5	Pz	**9,0600**

CHIAVE TRANSPONDER NO CHIP HUF



Chiave autoveicoli
Senza chip
Alloggio transponder su testa chiave
Adatto transponder vetro e plastica
Marca Volkswagen

20354	HU70TE	5	Pz	**9,0600**

CHIAVE TRANSPONDER NO CHIP HUF



Chiave autoveicoli
Senza chip
Alloggio transponder su testa chiave
Adatto transponder vetro e plastica
Marca Scania

20355	HU71TE	5	Pz	**9,0600**

Cod	Specifiche	Cf	Imb UM	Listino

CHIAVE TRANSPONDER NO CHIP HUF

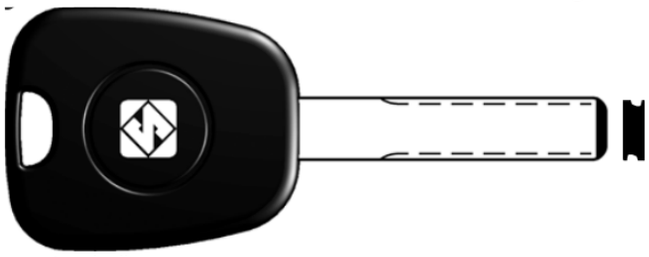

Chiave autoveicoli
Senza chip
Alloggio transponder su testa chiave
Adatto transponder vetro e plastica
Marca Peugeot, Citroen, Fiat, Lancia, Man, Toyota

89964	HU83TE	5	Pz	**10,4200**

CHIAVE TRANSPONDER NO CHIP HUF

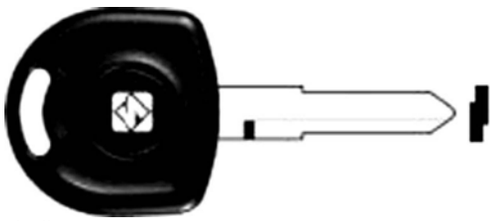

Chiave autoveicoli
Senza chip
Alloggio transponder su testa chiave
Adatto transponder vetro e plastica
Marca Opel, Subaru, Suzuki

20356	HU87RTE	5	Pz	**9,0600**

CHIAVE TRANSPONDER NO CHIP HUF

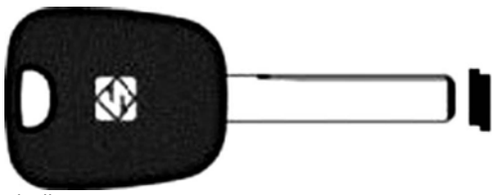

Chiave autoveicoli
Senza chip
Alloggio transponder su testa chiave
Adatto transponder vetro e plastica
Marca Bmw, Land Rover

20357	HU92RTE	5	Pz	**10,4200**

CHIAVE TRANSPONDER NO CHIP HYUNDAI

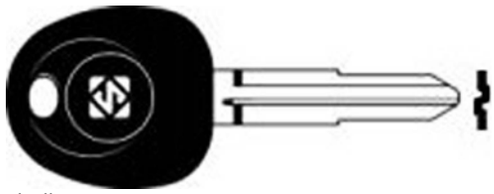

Chiave autoveicoli
Senza chip
Alloggio transponder su testa chiave
Adatto transponder vetro e plastica
Marca Hyundai

20358	HYN10TE	5	Pz	**9,0600**

CHIAVE TRANSPONDER NO CHIP HYUNDAI

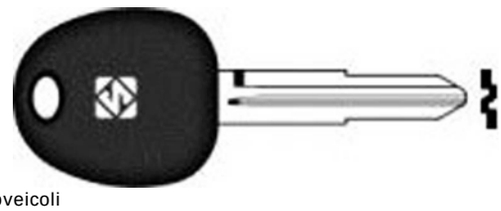

Chiave autoveicoli
Senza chip
Alloggio transponder su testa chiave
Adatto transponder vetro e plastica
Marca Hyundai

20359	HYN12TE	5	Pz	**9,0600**

CHIAVE TRANSPONDER NO CHIP HYUNDAI

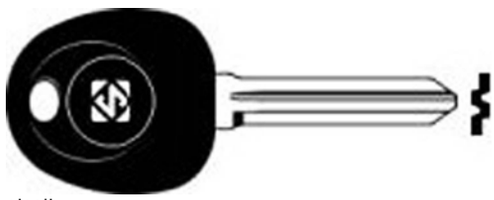

Chiave autoveicoli
Senza chip
Alloggio transponder su testa chiave
Adatto transponder vetro e plastica
Marca Hyundai, Kia

20360	HYN14RTE	5	Pz	**9,0600**

CHIAVE TRANSPONDER NO CHIP HYUNDAI

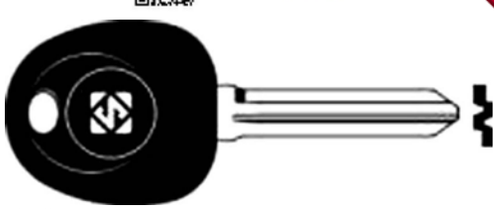

Chiave autoveicoli
Senza chip
Alloggio transponder su testa chiave
Adatto transponder vetro e plastica
Marca Hyundai, Kia

20361	HYN14TE	5	Pz	**9,0600**

Cod	Specifiche	Cf	Imb	UM	Listino

CHIAVE TRANSPONDER NO CHIP HYUNDAI

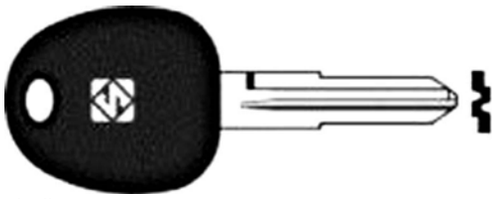

Chiave autoveicoli
Senza chip
Alloggio transponder su testa chiave
Adatto transponder vetro e plastica
Marca Kia

20362 HYN15TE 5 Pz **9,0600**

CHIAVE TRANSPONDER NO CHIP HYUNDAI

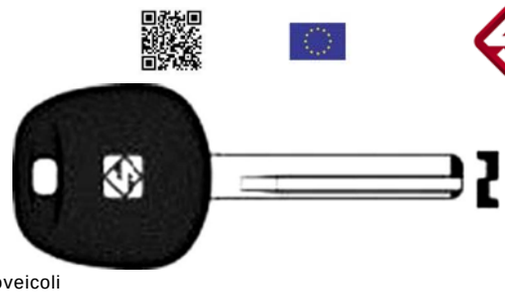

Chiave autoveicoli
Senza chip
Alloggio transponder su testa chiave
Adatto transponder vetro e plastica
Marca Hyundai, Kia

20363 HYN17BTE 5 Pz **9,0600**

CHIAVE TRANSPONDER NO CHIP HYUNDAI



Chiave autoveicoli
Senza chip
Alloggio transponder su testa chiave
Adatto transponder vetro e plastica
Marca Hyundai, Kia

20364 HYN17RBTE 5 Pz **9,0600**

CHIAVE TRANSPONDER NO CHIP HYUNDAI

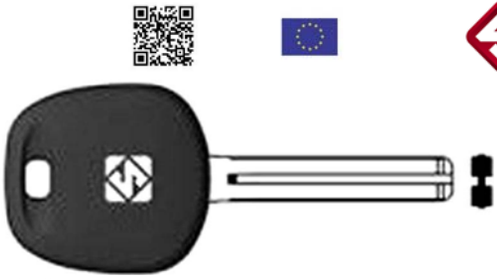

Chiave autoveicoli
Senza chip
Alloggio transponder su testa chiave
Adatto transponder vetro e plastica
Marca Hyundai, Kia, Toyota

20365 HYN20BTE 5 Pz **9,0600**

CHIAVE TRANSPONDER NO CHIP HYUNDAI

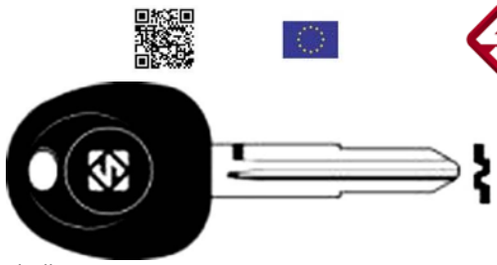

Chiave autoveicoli
Senza chip
Alloggio transponder su testa chiave
Adatto transponder vetro e plastica
Marca Hyundai, Kia

20366 HYN6TE 5 Pz **9,0600**

CHIAVE TRANSPONDER NO CHIP HYUNDAI

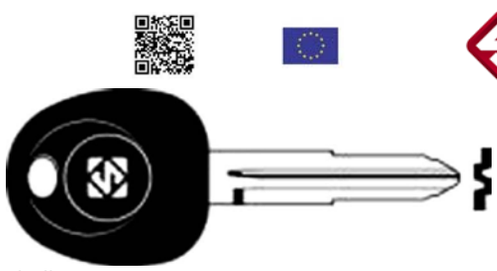

Chiave autoveicoli
Senza chip
Alloggio transponder su testa chiave
Adatto transponder vetro e plastica
Marca Hyundai, Kia

20367 HYN7RTE 5 Pz **9,0600**

CHIAVE TRANSPONDER NO CHIP ISUZU

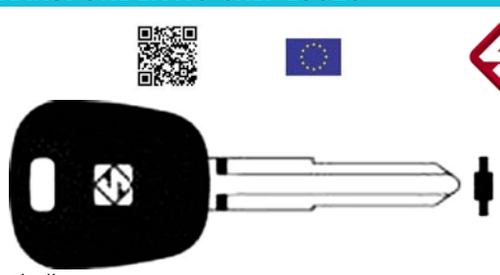

Chiave autoveicoli
Senza chip
Alloggio transponder su testa chiave
Adatto transponder vetro e plastica
Marca Isuzu

20368 ISU5TE 5 Pz **9,0600**

CHIAVE TRANSPONDER NO CHIP KIA

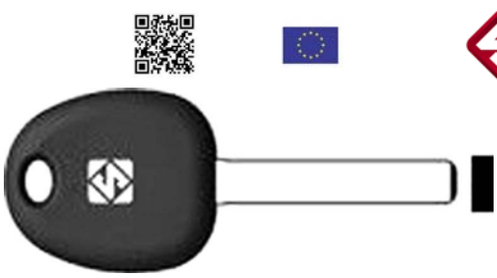

Chiave autoveicoli
Senza chip
Alloggio transponder su testa chiave
Adatto transponder vetro e plastica
Marca Hyundai, Kia

20369 KIA10TE 5 Pz **10,4200**

Cod	Specifiche	Cf	Imb UM	Listino

CHIAVE TRANSPONDER NO CHIP KIA

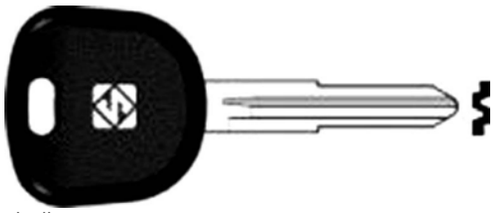

Chiave autoveicoli
Senza chip
Alloggio transponder su testa chiave
Adatto transponder vetro e plastica
Marca Kia

Cod	Specifiche	Cf	Imb UM	Listino
20370	KIA3RTE	5	Pz	**9,0600**

CHIAVE TRANSPONDER NO CHIP KIA

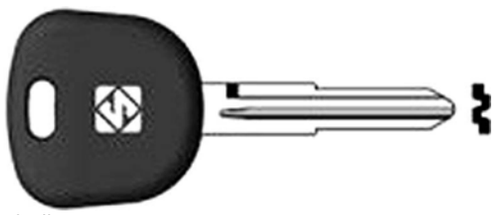

Chiave autoveicoli
Senza chip
Alloggio transponder su testa chiave
Adatto transponder vetro e plastica
Marca Kia

Cod	Specifiche	Cf	Imb UM	Listino
20371	KIA3TE	5	Pz	**9,0200**

CHIAVE TRANSPONDER NO CHIP KIA

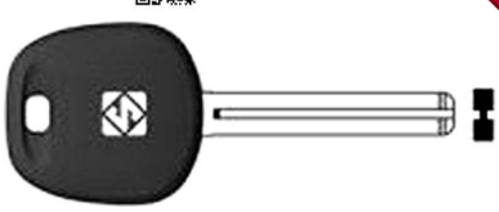

Chiave autoveicoli
Senza chip
Alloggio transponder su testa chiave
Adatto transponder vetro e plastica
Marca Kia

Cod	Specifiche	Cf	Imb UM	Listino
20372	KIA7BTE	5	Pz	**9,0600**

CHIAVE TRANSPONDER NO CHIP KIA

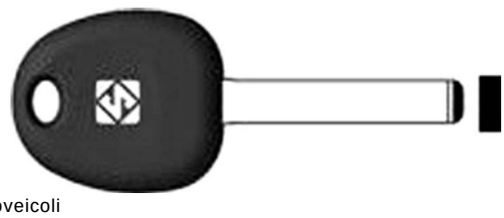

Chiave autoveicoli
Senza chip
Alloggio transponder su testa chiave
Adatto transponder vetro e plastica
Marca Hyundai, Kia

Cod	Specifiche	Cf	Imb UM	Listino
20373	KIA9TE	5	Pz	**10,4200**

CHIAVE TRANSPONDER NO CHIP KAWASAKI

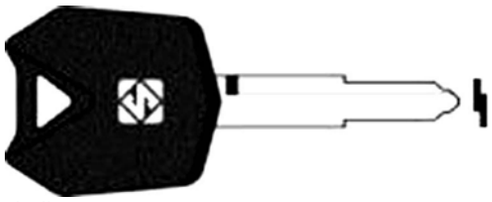

Chiave autoveicoli
Senza chip
Alloggio transponder su testa chiave
Adatto transponder vetro e plastica
Marca Kawasaki

Cod	Specifiche	Cf	Imb UM	Listino
20374	KW16TE	5	Pz	**9,0600**

CHIAVE TRANSPONDER NO CHIP MAZDA

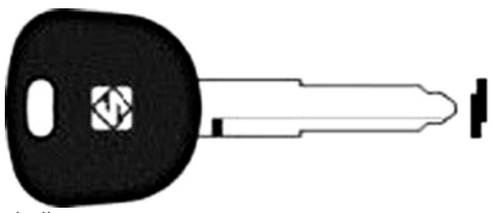

Chiave autoveicoli
Senza chip
Alloggio transponder su testa chiave
Adatto transponder vetro e plastica
Marca Ford, Mazda

Cod	Specifiche	Cf	Imb UM	Listino
20376	MAZ24RTE	5	Pz	**9,0600**

CHIAVE TRANSPONDER NO CHIP MITSUBISHI

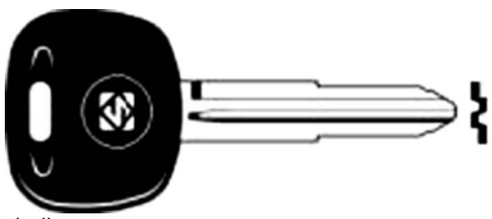

Chiave autoveicoli
Senza chip
Alloggio transponder su testa chiave
Adatto transponder vetro e plastica
Marca Mitsubishi

Cod	Specifiche	Cf	Imb UM	Listino
20385	MIT8TE	5	Pz	**9,0600**

CHIAVE TRANSPONDER NO CHIP MITSUBISHI

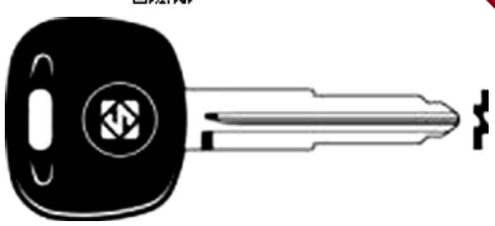

Chiave autoveicoli
Senza chip
Alloggio transponder su testa chiave
Adatto transponder vetro e plastica
Marca Citroen, Fiat, Mitsubishi, Peugeot

Cod	Specifiche	Cf	Imb UM	Listino
20377	MIT11RTE	5	Pz	**9,0600**

Cod	Specifiche	Cf	Imb	UM	Listino

CHIAVE TRANSPONDER NO CHIP MITSUBISHI



Chiave autoveicoli
Senza chip
Alloggio transponder su testa chiave
Adatto transponder vetro e plastica
Marca Mitsubishi

Cod	Specifiche	Cf	Imb	UM	Listino
20384	MIT17TE	5	Pz		**9,0600**

CHIAVE TRANSPONDER NO CHIP NEIMAN

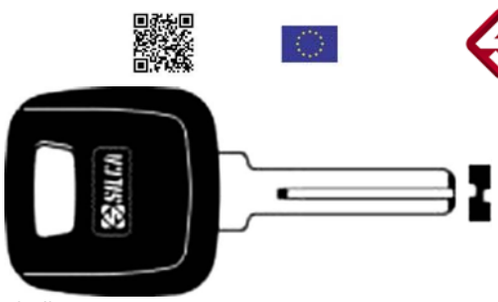

Chiave autoveicoli
Senza chip
Alloggio transponder su testa chiave
Adatto transponder vetro e plastica
Marca Volvo

Cod	Specifiche	Cf	Imb	UM	Listino
20386	NE66TE	5	Pz		**9,0600**

CHIAVE TRANSPONDER NO CHIP NEIMAN

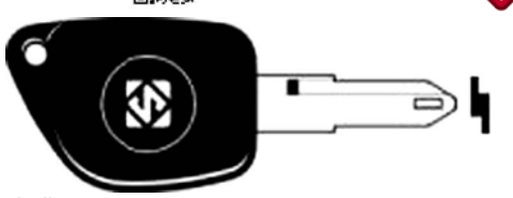

Chiave autoveicoli
Senza chip
Alloggio transponder su testa chiave
Adatto transponder vetro e plastica
Marca Dacia, Nissan, Opel, Peugeot, Renault

Cod	Specifiche	Cf	Imb	UM	Listino
20387	NE72ATE	5	Pz		**9,0600**

Cod	Specifiche	Cf	Imb	UM	Listino

CHIAVE TRANSPONDER NO CHIP NEIMAN

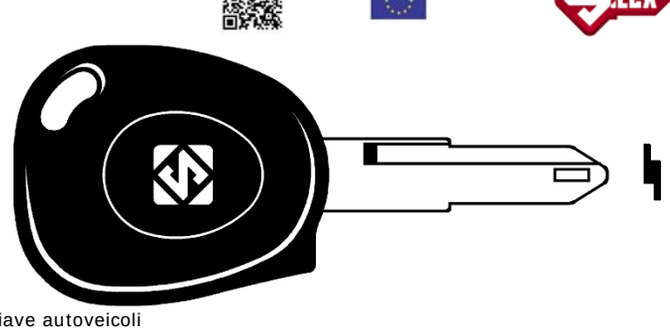

Chiave autoveicoli
Senza chip
Alloggio transponder su testa chiave
Adatto transponder vetro e plastica
Marca Renault, Peugeot, Opel, Nissan, Daf

Cod	Specifiche	Cf	Imb	UM	Listino
89965	NE73TE	5	Pz		**9,0600**

CHIAVE TRANSPONDER NO CHIP NEIMAN

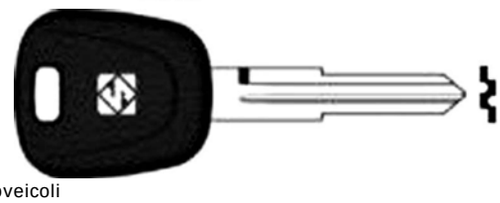

Chiave autoveicoli
Senza chip
Alloggio transponder su testa chiave
Adatto transponder vetro e plastica
Marca Land Rover

Cod	Specifiche	Cf	Imb	UM	Listino
20391	NE75TE	5	Pz		**9,0600**

CHIAVE TRANSPONDER NO CHIP NEIMAN

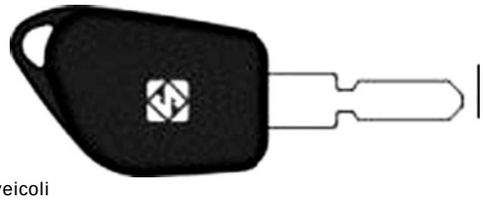

Chiave autoveicoli
Senza chip
Alloggio transponder su testa chiave
Adatto transponder vetro e plastica
Marca Peugeot

Cod	Specifiche	Cf	Imb	UM	Listino
20416	NE78TE	5	Pz		**9,0600**

CHIAVE TRANSPONDER NO CHIP NEIMAN

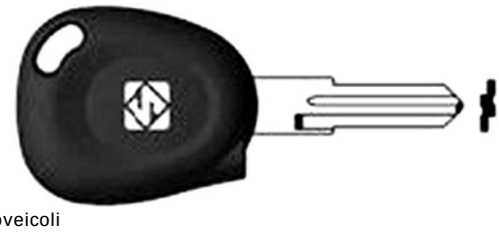

Chiave autoveicoli
Senza chip
Alloggio transponder su testa chiave
Adatto transponder vetro e plastica
Marca Dacia

Cod	Specifiche	Cf	Imb	UM	Listino
20420	NE89RTE	5	Pz		**9,0200**

Cod	Specifiche	Cf	Imb UM	Listino

CHIAVE TRANSPONDER NO CHIP NISSAN



Chiave autoveicoli
Senza chip
Alloggio transponder su testa chiave
Adatto transponder vetro e plastica
Marca Ford, Infiniti, Ldv, Nissan, Subaru

Cod	Specifiche	Cf	Imb UM	Listino
20421	NSN11TE	5	Pz	**9,0600**

CHIAVE TRANSPONDER NO CHIP NISSAN

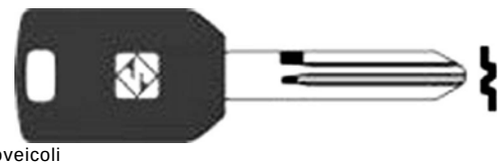

Chiave autoveicoli
Senza chip
Alloggio transponder su testa chiave
Adatto transponder vetro e plastica
Marca Nissan

Cod	Specifiche	Cf	Imb UM	Listino
20435	NSN14FTE	5	Pz	**9,0600**

CHIAVE TRANSPONDER NO CHIP NISSAN

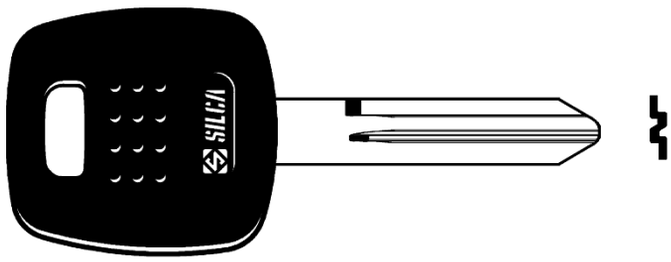

Chiave autoveicoli
Senza chip
Alloggio transponder su testa chiave
Adatto transponder vetro e plastica
Marca Chevrolet, Infiniti, Nissan, Subaru, Suzuki

Cod	Specifiche	Cf	Imb UM	Listino
89966	NSN14TE	5	Pz	**9,0600**

CHIAVE TRANSPONDER NO CHIP NISSAN



Chiave autoveicoli
Senza chip
Alloggio transponder su testa chiave
Adatto transponder vetro e plastica
Marca Nissan, Renault, Subaru

Cod	Specifiche	Cf	Imb UM	Listino
20436	NSN19TE	5	Pz	**9,0600**

CHIAVE TRANSPONDER NO CHIP PROTON

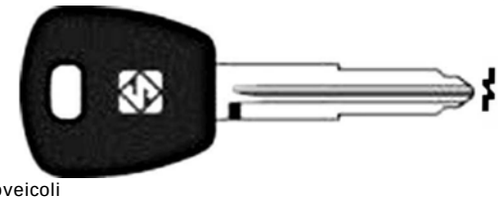

Chiave autoveicoli
Senza chip
Alloggio transponder su testa chiave
Adatto transponder vetro e plastica
Marca Proton

Cod	Specifiche	Cf	Imb UM	Listino
20456	P01RTE	5	Pz	**9,0600**

CHIAVE TRANSPONDER NO CHIP TRW-SIPEA

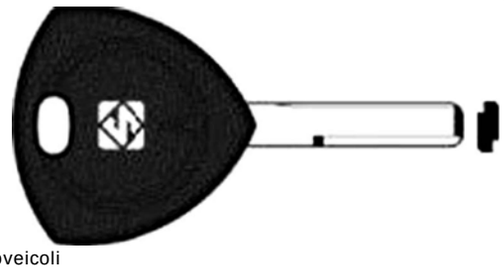

Chiave autoveicoli
Senza chip
Alloggio transponder su testa chiave
Adatto transponder vetro e plastica
Marca Alfa Romeo, Maserati

Cod	Specifiche	Cf	Imb UM	Listino
20461	SIP16TE	5	Pz	**9,9200**

CHIAVE TRANSPONDER NO CHIP TRW-SIPEA

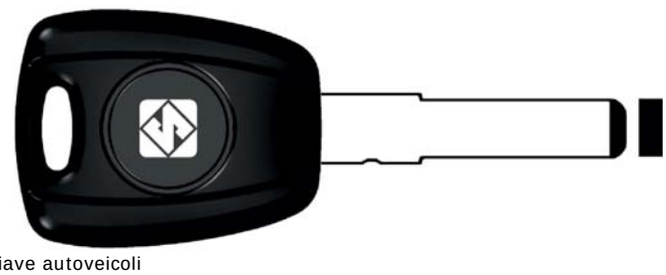

Chiave autoveicoli
Senza chip
Alloggio transponder su testa chiave
Adatto transponder vetro e plastica
Marca Alfa Romeo, Abarth, Chrysler, Citroen, Dodge, Ferrari, Fiat, Ford, Iveco, Lancia, Opel, Peugeot, Maserati

Cod	Specifiche	Cf	Imb UM	Listino
89967	SIP22TE	5	Pz	**9,0600**

Cod	Specifiche	Cf	Imb	UM	Listino

CHIAVE TRANSPONDER NO CHIP SSANGYONG



Chiave autoveicoli
Senza chip
Alloggio transponder su testa chiave
Adatto transponder vetro e plastica
Marca Ssangyong

Cod	Specifiche	Cf	Imb	UM	Listino
20464	SSY2TE		5	Pz	**9,0600**

CHIAVE TRANSPONDER NO CHIP SSANGYONG



Chiave autoveicoli
Senza chip
Alloggio transponder su testa chiave
Adatto transponder vetro e plastica
Marca Ssangyong

Cod	Specifiche	Cf	Imb	UM	Listino
20469	SSY3TE		5	Pz	**9,0600**

CHIAVE TRANSPONDER NO CHIP SSANGYONG

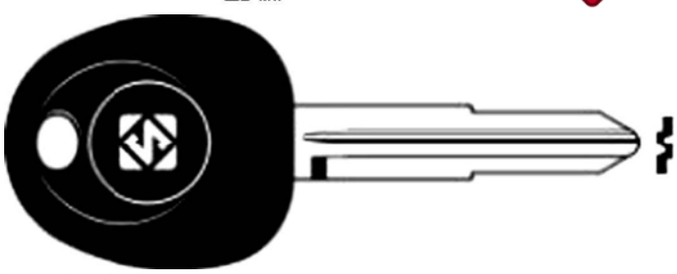

Chiave autoveicoli
Senza chip
Alloggio transponder su testa chiave
Adatto transponder vetro e plastica
Marca Ssangyong, Tagaz

Cod	Specifiche	Cf	Imb	UM	Listino
20470	SSY4RTE		5	Pz	**9,0600**

CHIAVE TRANSPONDER NO CHIP SIMPLEX

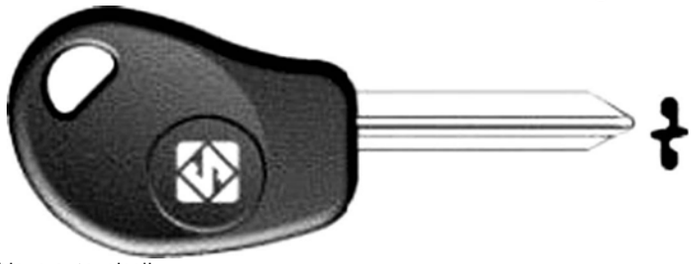

Chiave autoveicoli
Senza chip
Alloggio transponder su testa chiave
Adatto transponder vetro e plastica
Marca Citroen

Cod	Specifiche	Cf	Imb	UM	Listino
20472	SX9TE		5	Pz	**10,4200**

CHIAVE TRANSPONDER NO CHIP SUZUKI

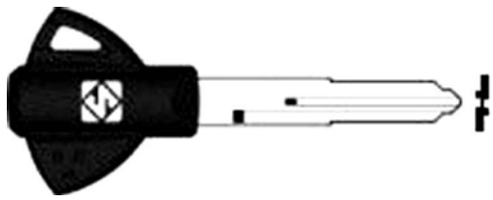

Chiave autoveicoli
Senza chip
Alloggio transponder su testa chiave
Adatto transponder vetro e plastica
Marca Suzuki

Cod	Specifiche	Cf	Imb	UM	Listino
20473	SZ17RTE		5	Pz	**9,0600**

CHIAVE TRANSPONDER NO CHIP SUZUKI

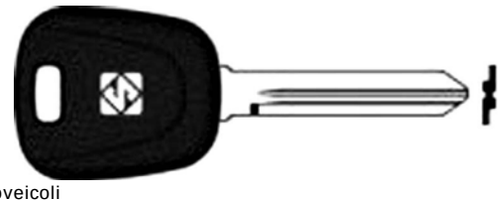

Chiave autoveicoli
Senza chip
Alloggio transponder su testa chiave
Adatto transponder vetro e plastica
Marca Suzuki

Cod	Specifiche	Cf	Imb	UM	Listino
20615	SZ18RTE		5	Pz	**9,0600**

CHIAVE TRANSPONDER NO CHIP SUZUKI

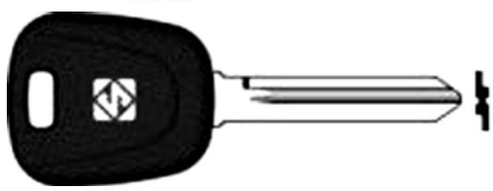

Chiave autoveicoli
Senza chip
Alloggio transponder su testa chiave
Adatto transponder vetro e plastica
Marca Suzuki

Cod	Specifiche	Cf	Imb	UM	Listino
20616	SZ18TE		5	Pz	**9,0600**

Cod	Specifiche	Cf	Imb	UM	Listino

CHIAVE TRANSPONDER NO CHIP SUZUKI

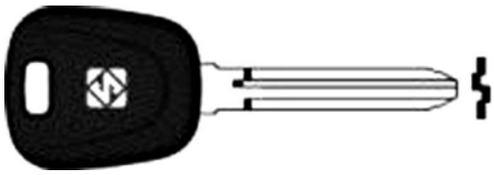

Chiave autoveicoli
Senza chip
Alloggio transponder su testa chiave
Adatto transponder vetro e plastica
Marca Suzuki

Cod	Specifiche	Cf	Imb	UM	Listino
20617	SZ22TE		5	Pz	**9,0600**

CHIAVE TRANSPONDER NO CHIP TATA

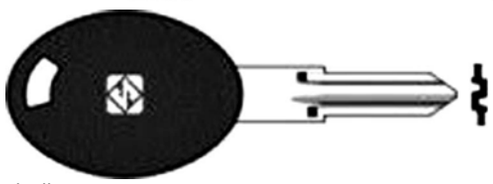

Chiave autoveicoli
Senza chip
Alloggio transponder su testa chiave
Adatto transponder vetro e plastica
Marca Tata

Cod	Specifiche	Cf	Imb	UM	Listino
20619	TAT1TE		5	Pz	**9,0600**

CHIAVE TRANSPONDER NO CHIP TATA

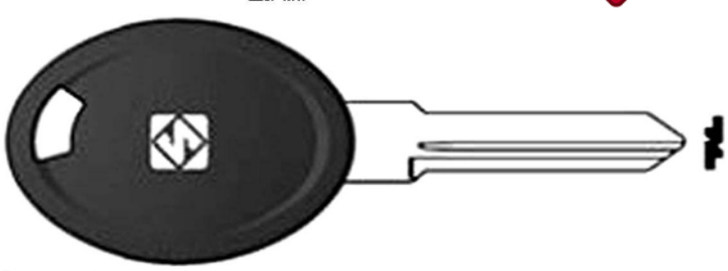

Chiave autoveicoli
Senza chip
Alloggio transponder su testa chiave
Adatto transponder vetro e plastica
Marca Piaggio

Cod	Specifiche	Cf	Imb	UM	Listino
20621	TAT3RTE		5	Pz	**9,0600**

CHIAVE TRANSPONDER NO CHIP TOYOTA

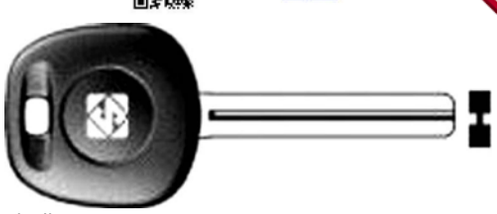

Chiave autoveicoli
Senza chip
Alloggio transponder su testa chiave
Adatto transponder vetro e plastica
Marca Hyundai, Kia, Lexus, Mazda, Mitsubishi, Toyota

Cod	Specifiche	Cf	Imb	UM	Listino
20623	TOY40BTE		5	Pz	**9,0600**

CHIAVE TRANSPONDER NO CHIP TOYOTA

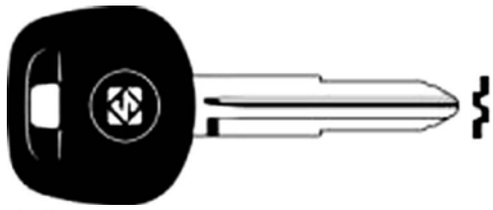

Chiave autoveicoli
Senza chip
Alloggio transponder su testa chiave
Adatto transponder vetro e plastica
Marca Daihatsu, Perodua, Toyota

Cod	Specifiche	Cf	Imb	UM	Listino
20627	TOY41RATE		5	Pz	**9,0600**

CHIAVE TRANSPONDER NO CHIP TOYOTA

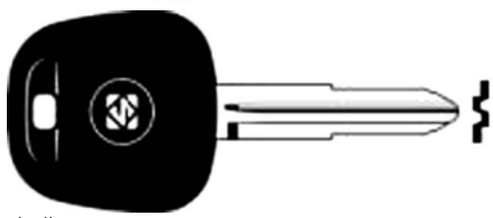

Chiave autoveicoli
Senza chip
Alloggio transponder su testa chiave
Adatto transponder vetro e plastica
Marca Daihatsu, Perodua, Toyota

Cod	Specifiche	Cf	Imb	UM	Listino
20628	TOY41RTE		5	Pz	**9,0600**

CHIAVE TRANSPONDER NO CHIP TOYOTA

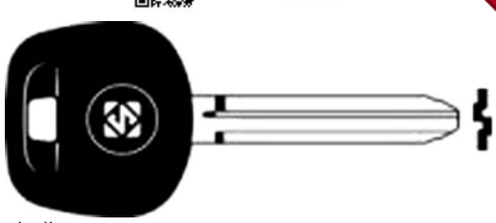

Chiave autoveicoli
Senza chip
Alloggio transponder su testa chiave
Adatto transponder vetro e plastica
Marca Daihatsu, Perodua, Toyota

Cod	Specifiche	Cf	Imb	UM	Listino
20634	TOY43ATE		5	Pz	**9,0600**

CHIAVE TRANSPONDER NO CHIP TOYOTA

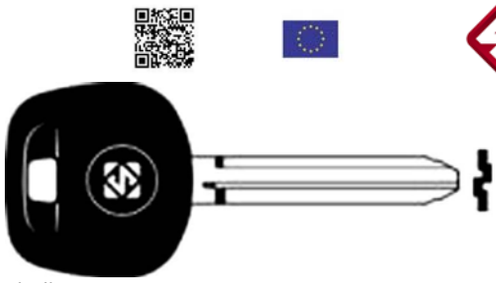

Chiave autoveicoli
Senza chip
Alloggio transponder su testa chiave
Adatto transponder vetro e plastica
Marca Chevrolet, Gmc, Great Wall Motors, Holden, Hummer, Isuzu, Subaru

Cod	Specifiche	Cf	Imb	UM	Listino
20635	TOY43RATE		5	Pz	**9,0600**

Cod	Specifiche	Cf	Imb	UM	Listino

CHIAVE TRANSPONDER NO CHIP TOYOTA

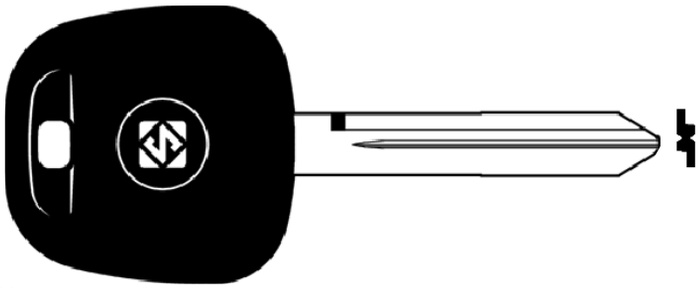

Chiave autoveicoli
Senza chip
Alloggio transponder su testa chiave
Adatto transponder vetro e plastica
Marca Toyota, Daihatsu

Cod	Specifiche	Cf	Imb	UM	Listino
89968	T0Y47TE	5		Pz	**9,0600**

CHIAVE TRANSPONDER NO CHIP TOYOTA

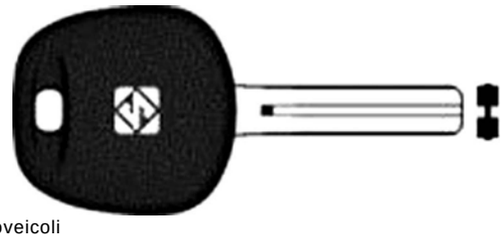

Chiave autoveicoli
Senza chip
Alloggio transponder su testa chiave
Adatto transponder vetro e plastica
Marca Lexus, Toyota

Cod	Specifiche	Cf	Imb	UM	Listino
20636	T0Y48BTE	5		Pz	**9,0600**

CHIAVE TRANSPONDER NO CHIP TOYOTA

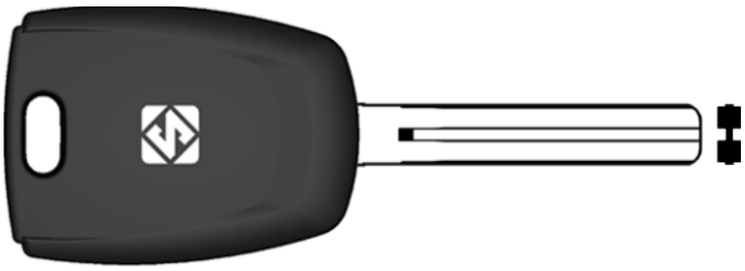

Chiave autoveicoli
Senza chip
Alloggio transponder su testa chiave
Adatto transponder vetro e plastica
Marca Hyundai, Citroen, Kia, Peugeot, Scion, Toyota

Cod	Specifiche	Cf	Imb	UM	Listino
89969	T0Y49TE	5		Pz	**9,0600**

CHIAVE TRANSPONDER NO CHIP VALEO

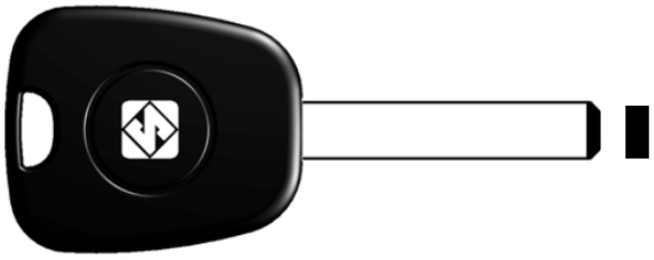

Chiave autoveicoli
Senza chip
Alloggio transponder su testa chiave
Adatto transponder vetro e plastica
Marca Citroen, Nissan, Opel, Peugeot, Renault, Smart, Toyota

Cod	Specifiche	Cf	Imb	UM	Listino
89970	VA2TE	5		Pz	**9,0600**

CHIAVE TRANSPONDER NO CHIP VACHETTE

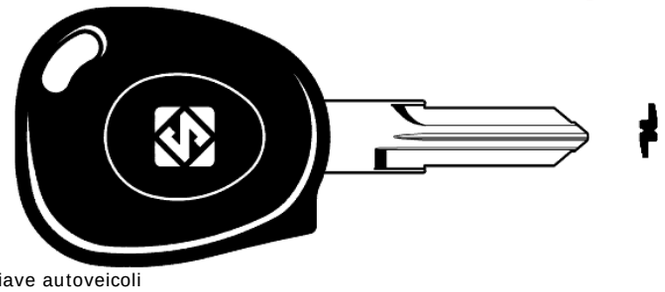

Chiave autoveicoli
Senza chip
Alloggio transponder su testa chiave
Adatto transponder vetro e plastica
Marca Renault, Dacia

Cod	Specifiche	Cf	Imb	UM	Listino
89971	VAC102TE	5		Pz	**9,0600**

CHIAVE TRANSPONDER NO CHIP YAMAHA

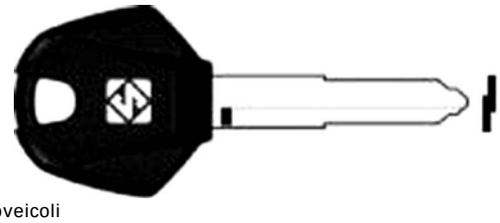

Chiave autoveicoli
Senza chip
Alloggio transponder su testa chiave
Adatto transponder vetro e plastica
Marca Yamaha

Cod	Specifiche	Cf	Imb	UM	Listino
20639	YH35RATE	5		Pz	**9,0600**

Cod	Specifiche	Cf	Imb	UM	Listino

CHIAVE TRANSPONDER NO CHIP YMOS

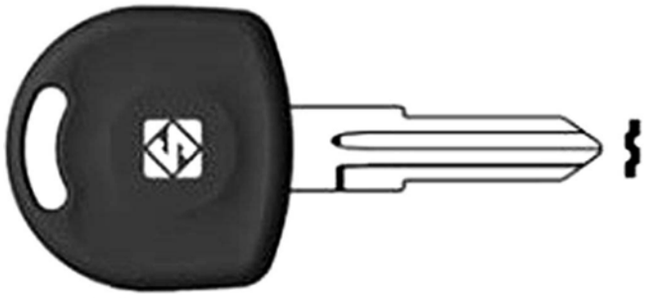

Chiave autoveicoli
Senza chip
Alloggio transponder su testa chiave
Adatto transponder vetro e plastica
Marca Chevrolet, Holden, Opel

Cod	Specifiche	Cf	Imb	UM	Listino
20642	YM28TE		5	Pz	**9,0600**

CHIAVE TRANSPONDER NO CHIP ZADI

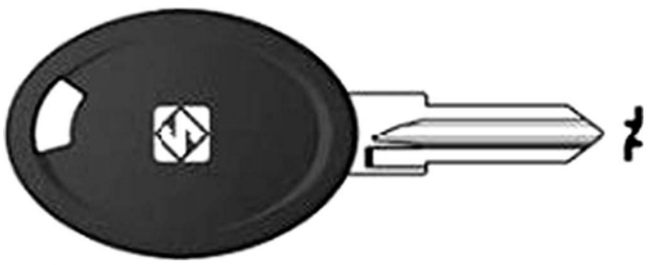

Chiave autoveicoli
Senza chip
Alloggio transponder su testa chiave
Adatto transponder vetro e plastica
Marca Aprilia, Malaguti, Mbk, Yamaha

Cod	Specifiche	Cf	Imb	UM	Listino
20643	ZD23RTE		5	Pz	**9,0600**

CHIAVE TRANSPONDER NO CHIP ZADI

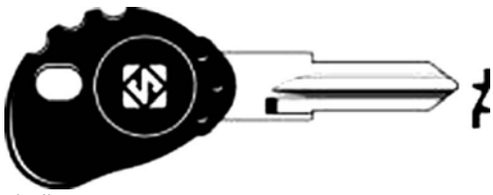

Chiave autoveicoli
Senza chip
Alloggio transponder su testa chiave
Adatto transponder vetro e plastica
Marca Gilera, Honda, Mbk, Triumph, Yamaha

Cod	Specifiche	Cf	Imb	UM	Listino
20644	ZD24RTE		5	Pz	**9,0600**

CHIP TRANSPONDER T10 ID42



Chip transponder silicio
Lettura codice con dispositivo RW4 PLUS SILCA
e RW5
Riprogrammabile
Tecnologia Philips Crypto Volkswagen

Cod	Specifiche	Cf	Imb	UM	Listino
74315			BU	Pz	**29,6000**

CHIP TRANSPONDER T25 ID41



Chip transponder silicio
Lettura codice con dispositivo RW4 PLUS SILCA
e RW5
Riprogrammabile
Tecnologia Philips Crypto Nissan

Cod	Specifiche	Cf	Imb	UM	Listino
74316			BU	Pz	**29,6000**

Cod	Specifiche	Cf	Imb UM	Listino

CHIP TRANSPONDER T29 ID45



Chip transponder silicio
Lettura codice con dispositivo RW4 PLUS SILCA
e RW5
Riprogrammabile
Tecnologia Philips Crypto Citroen Peugeot

74318 BU Pz **29,6000**

CHIP TRANSPONDER T80+ ID6E-36



Chip transponder silicio
Lettura codice con dispositivo RW4 PLUS SILCA
e RW5
Riprogrammabile
Tecnologia Texas Crypto DST80+

74322 BU Pz **29,2000**

CHIP TRANSPONDER T88

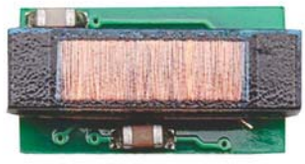

Chip transponder
Lettura codice con dispositivo SMART PRO
Riprogrammabile 3 volte
Tecnologia Multi Cloning ID41 ID42 ID4W ID45

87876 BU Pz **24,4000**

CHIP MULTI TRANSPONDER GTI ULTRA

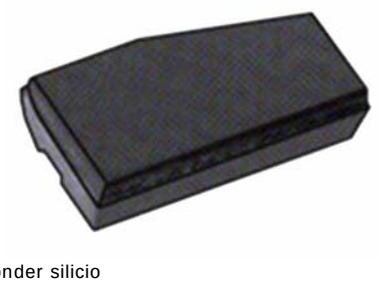

Chip multi transponder silicio
Lettura codice con dispositivo RW4 PLUS SILCA
e RW5
Riprogrammabile fino a 3 volte
Tecnologia Multi Transponder

74313 BU Pz **34,2000**

CHIP MULTI TRANSPONDER T33 ID48-A



Chip multi transponder vetro
Lettura codice con dispositivo RW4 PLUS SILCA
e RW5
Riprogrammabile fino a 3 volte
Tecnologia Megamos Crypto Daewoo

74319 BU Pz **16,1400**

CHIP MULTI TRANSPONDER T48 ID48



Chip multi transponder vetro
Lettura codice con dispositivo RW4 PLUS SILCA
e RW5
Riprogrammabile fino a 3 volte
Tecnologia Megamos Crypto Various brands

74320 BU Pz **35,6000**

Cod	Specifiche	Cf	Imb UM	Listino

GUSCIO TESTA ELETTRONICA



Guscio testa chiave elettronica
Supporto multiposizione
Universale per tutti i tipi di transponder

Cod	Specifiche	Cf	Imb UM	Listino
56604	MH-TA	SC	5* Pz	**10,9800**

CHIAVE ELETTRONICA HYUNDAI

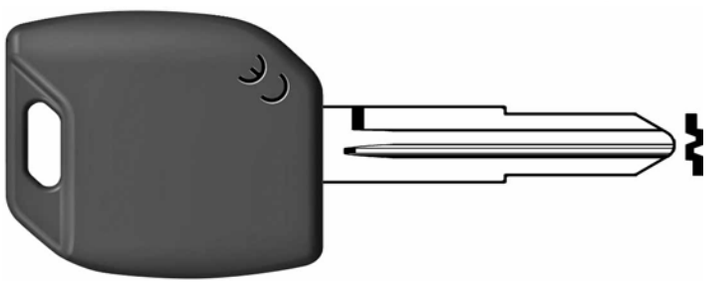

Chiave elettronica per autoveicoli
Inserto ottone con semiguscio
8 spine grandi
Marca Hyundai, Kia
Duplicazione tramite dispositivi Transponder

Cod	Specifiche	Cf	Imb UM	Listino
56616	HYN6MH	SC	5* Pz	**11,1800**

CHIAVE ELETTRONICA HYUNDAI

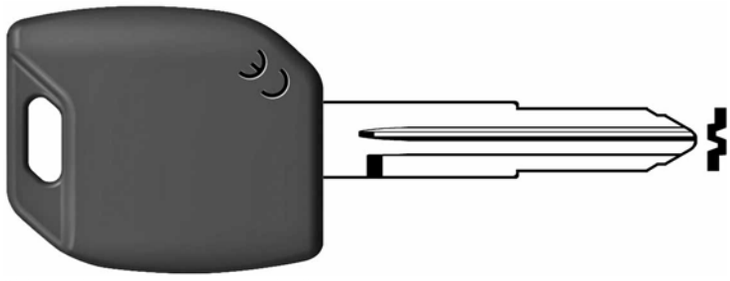

Chiave elettronica per autoveicoli
Inserto ottone con semiguscio
8 spine grandi
Marca Hyundai, Kia
Duplicazione tramite dispositivi Transponder

Cod	Specifiche	Cf	Imb UM	Listino
56617	HYN7RMH	SC	5* Pz	**11,1800**

CHIAVE ELETTRONICA MAZDA

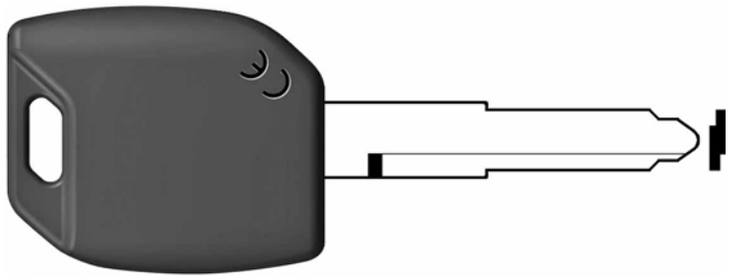

Chiave elettronica per autoveicoli
Inserto ottone con semiguscio
10 spine grandi
Marca Mazda
Duplicazione tramite dispositivi Transponder

Cod	Specifiche	Cf	Imb UM	Listino
56621	MAZ24RMH	SC	5* Pz	**11,1800**

CHIAVE ELETTRONICA OPEL

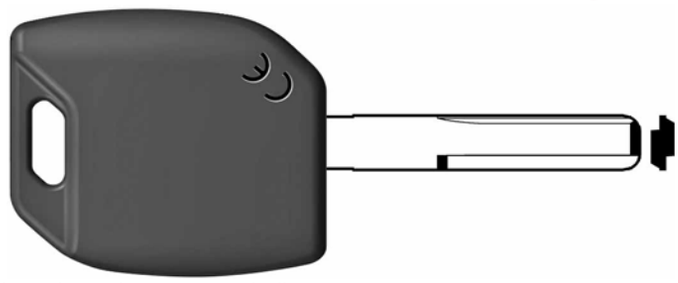

Chiave elettronica per autoveicoli
Inserto ottone con semiguscio
10 spine grandi - Profilo dorsato
Marca Opel, Vauxhall
Duplicazione tramite dispositivi Transponder

Cod	Specifiche	Cf	Imb UM	Listino
56609	HU43MH	SC	5* Pz	**11,1800**

CHIAVE ELETTRONICA TOYOTA

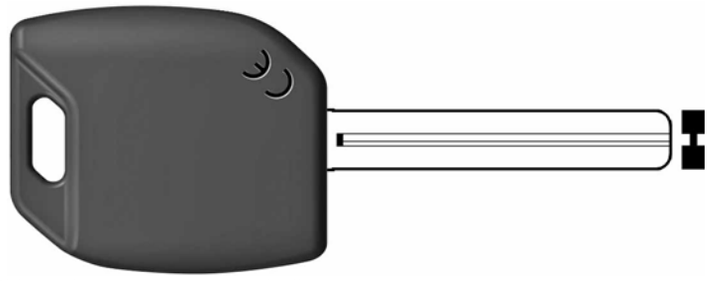

Chiave elettronica per autoveicoli
Inserto ottone con semiguscio
8 spine grandi - Profilo dorsato
Marca Toyota, Hyundai, Kia, Lexus, Mitsubishi
Duplicazione tramite dispositivi Transponder

Cod	Specifiche	Cf	Imb UM	Listino
56633	TOY40MH	SC	5* Pz	**11,1800**

Cod	Specifiche	Cf	Imb UM	Listino

CHIAVE ELETTRONICA TOYOTA

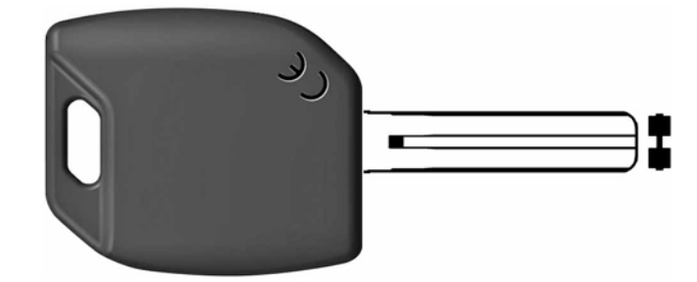

Chiave elettronica per autoveicoli
Inserto ottone con semiguscio
5 spine grandi - Profilo dorsato
Marca Toyota, Lexus
Duplicazione tramite dispositivi Transponder

56639	TOY48MH	SC	5* Pz	**11,1800**

CHIAVE ELETTRONICA TOYOTA

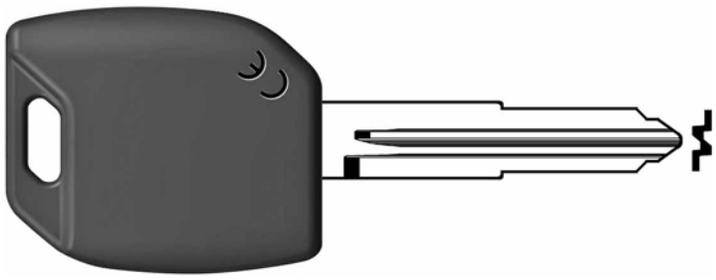

Chiave elettronica per autoveicoli
Inserto ottone con semiguscio
7 spine grandi
Marca Toyota
Duplicazione tramite dispositivi Transponder

56637	TOY46RMH	SC	5* Pz	**11,1800**

ASSORTIMENTO CHIAVI ELETTRONICHE MH



Assortimento chiavi elettroniche
Composizione 5 teste MH-90 + 88 inserti:
BW9MH CY24MH DW05MH GT10MH HON66MH HON70MH
HU100MH HU101MH HU133RMH HU43MH HU56RMH HU66MH
HU83MH HYN10MH HYN14MH HYN6MH HYN7RMH KIA3RMH
KW16MH MAZ24RMH MIT11RMH MIT8MH NE72MH NE73MH
NSN11MH NSN14MH SIP16MH SIP22MH SX9MH SZ11RMH
SZ12MH SZ17RMH TOY41MH TOY41RMH TOY43MH TOY43RMH
TOY46RMH TOY47MH TOY48MH TOY49MH VA6MH VAC102MH
YH35RMH ZD24RMH - 2 pz per ref

56649	Pz 93	SC	Cf	**1.134,6000**

ASSORTIMENTO CHIAVI ELETTRONICHE MH



Assortimento chiavi elettroniche MH
Composizione 5 teste MH-GTI90 + 88 inserti:
BW9MH CY24MH DWO5MH HON66MH HON70MH HU43MH
HU56RMH HU66MH HU83MH HU100MH HU101MH HU133RMH
HYN6MH HYN7RMH HYN10MH KW16MH KIA3RMH MAZ24RMH
MIT8MH MIT11RMH NE72MH NE73MH NSN11MH NSN19MH
NSN14MH SX9MH SZ11RMH SZ12MH SZ17RMH TOY40MH
TOY41RMH TOY43MH TOY46RMH TOY47MH TOY48MH
TOY49MH GT10MH GT15RMH SIP16MH SIP22MH
VAC102MH VA6MH YH35RMH ZD24RMH - 2 pz per ref

87326	Pz 93	SC	Cf	**1.455,2000**

CHIAVE AUTO RADIOCOMANDO CHRYSLER



Chiave radiocomando per autoveicoli
Utilizzo prossimita' auto
3 pulsanti
Programmazione tramite dispositivo Smart Pro
Frequenza 433AM
Profilo CY24
Tipo transponder ID46
Adatta FIAT, JEEP

21461	CY24AP28	BL	Pz	**95,8000**

CHIAVE AUTO RADIOCOMANDO CHRYSLER



Chiave radiocomando per autoveicoli
Utilizzo prossimita' auto
3 pulsanti
Programmazione tramite dispositivo Smart Pro
Frequenza 433AM
Profilo CY24
Tipo transponder ID49-1E
Adatta JEEP

21462	CY24P21	BL	Pz	**60,2000**

Cod	Specifiche	Cf	Imb UM	Listino

CHIAVE AUTO RADIOCOMANDO TIBBE



Chiave radiocomando per autoveicoli
Utilizzo con inserto chiave
3 pulsanti
Programmazione tramite dispositivo Smart Pro
Frequenza 433AM
Profilo FO21
Tipo transponder ID60/63
Adatta FORD

21463	FO21R10	BL	Pz	**60,2000**

CHIAVE AUTO RADIOCOMANDO TRW-SIPEA



Chiave radiocomando per autoveicoli
Utilizzo prossimita' auto
3 pulsanti
Programmazione tramite dispositivo Smart Pro
Frequenza 433AM
Profilo GT21
Tipo transponder ID49-1E
Adatta ALFA ROMEO

21465	GT21P27	BL	Pz	**198,0000**

CHIAVE AUTO RADIOCOMANDO HONDA



Chiave radiocomando per autoveicoli
Utilizzo con inserto chiave
2 pulsanti
Programmazione tramite dispositivo Smart Pro
Frequenza 433AM
Profilo HON66
Tipo transponder ID8-E
Adatta HONDA

21467	HON66R08	BL	Pz	**42,0000**

CHIAVE AUTO RADIOCOMANDO HONDA



Chiave radiocomando per autoveicoli
Utilizzo con inserto chiave
2 pulsanti
Programmazione tramite dispositivo Smart Pro
Frequenza 433AM
Profilo HON66
Tipo transponder ID48
Adatta HONDA

21472	HON66R37	BL	Pz	**42,0000**

CHIAVE AUTO RADIOCOMANDO HUF



Chiave radiocomando per autoveicoli
Utilizzo con inserto chiave
2 pulsanti
Programmazione tramite dispositivo Smart Pro
Frequenza 433AM
Profilo HU100
Tipo trasnponder ID46
Adatta OPEL

86273	HU100AR02	BL	Pz	**60,4000**

CHIAVE AUTO RADIOCOMANDO HUF



Chiave radiocomando per autoveicoli
Utilizzo con inserto chiave
2 pulsanti
Programmazione tramite dispositivo Smart Pro
Frequenza 433AM
Profilo HU100
Tipo trasnponder ID46
Adatta OPEL

86274	HU100AR12	BL	Pz	**54,0000**

Cod	Specifiche	Cf	Imb UM	Listino

CHIAVE AUTO RADIOCOMANDO HUF



Chiave radiocomando per autoveicoli
Utilizzo prossimita' auto
2 pulsanti
Programmazione tramite dispositivo Smart Pro
Frequenza 433AM
Profilo HU100
Tipo transponder ID46
Adatta OPEL

21497	HU100P30	BL	Pz	**95,8000**

CHIAVE AUTO RADIOCOMANDO HUF



Chiave radiocomando per autoveicoli
Utilizzo con inserto chiave
3 pulsanti
Programmazione tramite dispositivo Smart Pro
Frequenza 433AM
Profilo HU100
Tipo transponder ID46
Adatta CHEVROLET, OPEL

21498	HU100R01	BL	Pz	**95,8000**

CHIAVE AUTO RADIOCOMANDO HUF



Chiave radiocomando per autoveicoli
Utilizzo con inserto chiave
2 pulsanti
Programmazione tramite dispositivo Smart Pro
Frequenza 433AM
Profilo HU100
Tipo trasnponder ID46
Adatta OPEL, CHEVROLET

86275	HU100R02	BL	Pz	**95,8000**

Cod	Specifiche	Cf	Imb UM	Listino

CHIAVE AUTO RADIOCOMANDO HUF



Chiave radiocomando per autoveicoli
Utilizzo con inserto chiave
3 pulsanti
Programmazione tramite dispositivo Smart Pro
Frequenza 433AM
Profilo HU100
Tipo transponder ID46
Adatta OPEL

21534	HU100R23	BL	Pz	**56,0000**

CHIAVE AUTO RADIOCOMANDO HUF



Chiave radiocomando per autoveicoli
Utilizzo con inserto chiave
3 pulsanti
Programmazione tramite dispositivo Smart Pro
Frequenza 433AM
Profilo HU100
Tipo transponder ID46
Adatta OPEL

21535	HU100R26	BL	Pz	**56,0000**

CHIAVE AUTO RADIOCOMANDO HUF



Chiave radiocomando per autoveicoli
Utilizzo prossimita' auto
3 pulsanti
Programmazione tramite dispositivo Smart Pro
Frequenza 433AM
Profilo HU101
Tipo transponder ID47
Adatta FORD

21536	HU101AP05	BL	Pz	**106,4000**

Cod	Specifiche	Cf	Imb UM	Listino

CHIAVE AUTO RADIOCOMANDO HUF



Chiave radiocomando per autoveicoli
Utilizzo con inserto chiave
3 pulsanti
Programmazione tramite dispositivo Smart Pro
Frequenza 433FM
Profilo HU101
Tipo transponder ID6E-63
Adatta FORD

21537	HU101AR24	BL	Pz	**58,0000**

CHIAVE AUTO RADIOCOMANDO HUF



Chiave radiocomando per autoveicoli
Utilizzo prossimita' auto
5 pulsanti - Luce led
Programmazione tramite dispositivo Smart Pro
Frequenza 433FM
Profilo HU101
Tipo transponder ID47
Adatta LAND ROVER

21541	HU101P11	BL	Pz	**95,8000**

CHIAVE AUTO RADIOCOMANDO HUF



Chiave radiocomando per autoveicoli
Utilizzo con inserto chiave
3 pulsanti
Programmazione tramite dispositivo Smart Pro
Frequenza 433AM
Profilo HU101
Tipo trasnponder ID63/6F-63
Adatta FORD

86272	HU101R10	BL	Pz	**60,4000**

CHIAVE AUTO RADIOCOMANDO HUF



Chiave radiocomando per autoveicoli
Utilizzo con inserto chiave
3 pulsanti
Programmazione tramite dispositivo Smart Pro
Frequenza 433AM
Profilo HU101
Tipo transponder ID47
Adatta FORD

21548	HU101R15	BL	Pz	**85,8000**

CHIAVE AUTO RADIOCOMANDO HUF



Chiave radiocomando per autoveicoli
Utilizzo slot chiave
3 pulsanti
Programmazione tramite dispositivo Smart Pro
Frequenza 433AM
Profilo HU106
Tipo transponder FBS3
Adatta AUDI

21549	HU106S23	BL	Pz	**106,0000**

CHIAVE AUTO RADIOCOMANDO HUF



Chiave radiocomando per autoveicoli
Utilizzo con inserto chiave
3 pulsanti
Programmazione tramite dispositivo Smart Pro
Frequenza 868FM
Profilo HU92R
Tipo trasnponder ID46
Adatto BMW

86269	HU131RS05	BL	Pz	**105,4000**

Cod	Specifiche	Cf	Imb UM	Listino

CHIAVE AUTO RADIOCOMANDO HUF



Chiave radiocomando per autoveicoli
Utilizzo con inserto chiave
2 pulsanti
Programmazione tramite dispositivo Smart Pro
Frequenza 433AM
Profilo HU133R
Tipo trasnponder ID46
Adatta SUZUKI, FIAT, OPEL

Cod	Specifiche	Cf	Imb UM	Listino
86282	HU133RR18	BL	Pz	**56,2000**

CHIAVE AUTO RADIOCOMANDO HUF



Chiave radiocomando per autoveicoli
Utilizzo con inserto chiave
2 pulsanti
Programmazione tramite dispositivo Smart Pro
Frequenza 433AM
Profilo HU133R
Tipo transponder ID40
Adatta FIAT, OPEL, SUZUKI

Cod	Specifiche	Cf	Imb UM	Listino
21551	HU133RR19	BL	Pz	**56,0000**

CHIAVE AUTO RADIOCOMANDO HUF



Chiave radiocomando per autoveicoli
Utilizzo slot chiave
5 pulsanti - Luce led
Programmazione tramite dispositivo Smart Pro
Frequenza 433FM
Profilo HU101
Tipo transponder ID46
Adatta VOLVO

Cod	Specifiche	Cf	Imb UM	Listino
21559	HU152S16	BL	Pz	**132,4000**

CHIAVE AUTO RADIOCOMANDO HUF



Chiave radiocomando per autoveicoli
Utilizzo prossimita' auto
3 pulsanti
Programmazione tramite dispositivo Smart Pro
Frequenza 433FM
Profilo HU101
Tipo transponder ID63/6E-63
Adatta FORD

Cod	Specifiche	Cf	Imb UM	Listino
86284	HU198P14	BL	Pz	**94,6000**

CHIAVE AUTO RADIOCOMANDO HUF



Chiave radiocomando per autoveicoli
Utilizzo prossimita' auto
3 pulsanti
Programmazione tramite dispositivo Smart Pro
Frequenza 433FM
Profilo HU101
Tipo transponder ID47
Adatta FORD

Cod	Specifiche	Cf	Imb UM	Listino
21583	HU198P15	BL	Pz	**94,4000**

CHIAVE AUTO RADIOCOMANDO HUF



Chiave radiocomando per autoveicoli
Utilizzo slot chiave
3 pulsanti
Programmazione tramite dispositivo Smart Pro
Frequenza 868FM
Profilo HU200
Tipo transponder ID46
Adatta MINI

Cod	Specifiche	Cf	Imb UM	Listino
86286	HU200S22	BL	Pz	**64,2000**

Cod	Specifiche	Cf	Imb UM	Listino

CHIAVE AUTO RADIOCOMANDO HUF



Chiave radiocomando per autoveicoli
Utilizzo con inserto chiave
3 pulsanti
Programmazione tramite dispositivo Smart Pro
Frequenza 434AM
Profilo HU66
Tipo transponder ID48-A2
Adatta AUDI

21483	HU66AR09	BL	Pz	**81,4000**

CHIAVE AUTO RADIOCOMANDO HUF



Chiave radiocomando per autoveicoli
Utilizzo con inserto chiave
3 pulsanti
Programmazione tramite dispositivo Smart Pro
Frequenza 434AM
Profilo HU66
Tipo trasnponder ID48
Adatta VOLKSWAGEN, SEAT, SKODA

86283	HU66R09	BL	Pz	**60,4000**

CHIAVE AUTO RADIOCOMANDO HUF



Chiave radiocomando per autoveicoli
Utilizzo slot chiave
3 pulsanti
Programmazione tramite dispositivo Smart Pro
Frequenza 868Mhz
Profilo HU66
Tipo transponder ID50
Adatta AUDI

21484	HU66S04	BL	Pz	**95,8000**

Cod	Specifiche	Cf	Imb UM	Listino

CHIAVE AUTO RADIOCOMANDO HUF



Chiave radiocomando per autoveicoli
Utilizzo con inserto chiave
3 pulsanti
Programmazione tramite dispositivo Smart Pro
Frequenza 433AM
Profilo HU66
Tipo transponder ID88
Adatta AUDI

21473	HU-AR22	BL	Pz	**110,4000**

CHIAVE AUTO RADIOCOMANDO HUF



Chiave radiocomando per autoveicoli
Utilizzo con inserto chiave
3 pulsanti
Programmazione tramite dispositivo Smart Pro
Frequenza 433FM
Profilo HU83
Tipo transponder ID46
Adatta CITROEN, PEUGEOT

21485	HU83R21	BL	Pz	**58,0000**

Cod	Specifiche	Cf	Imb UM	Listino

CHIAVE AUTO RADIOCOMANDO HUF



Chiave radiocomando per autoveicoli
Utilizzo con inserto chiave
3 pulsanti
Programmazione tramite dispositivo Smart Pro
Frequenza 433FM
Profilo HU83
Tipo transponder ID49-1E
Adatta CITROEN, DS, FIAT, JEEP, OPEL, PEUGEOT, TOYOTA

Cod	Specifiche	Cf	Imb UM	Listino
21496	HU83R30	BL	Pz	**105,2000**

CHIAVE AUTO RADIOCOMANDO UNIVERSALE



Chiave radiocomando universale per autoveicoli
Utilizzo con inserto chiave non incluso
3 pulsanti - Luce led
Programmazione tramite cavo universale art.21371
e applicazione MYSILCA SRP - Frequenza 313FM
Adatto ACURA, AUDI, CHEVROLET, CHRYSLER, CITROEN, FIAT, FORD, GMC, HOLDEN, HONDA, HYUNDAI, INFINITI, JAGUAR, KIA, LEXUS, LINCOLN, MAZDA, MERCURY, MITSUBISHI, NISSAN, OPEL, PEUGEOT, PONTIAC, SEAT, SATURN, SKODA, SUBARU, SUZUKI, TOYOTA, VOLKSWAGEN

Cod	Specifiche	Cf	Imb UM	Listino
86290	IRFH13	BU	Pz	**32,6000**

Cod	Specifiche	Cf	Imb UM	Listino

CHIAVE AUTO RADIOCOMANDO UNIVERSALE



Chiave radiocomando universale per autoveicoli
Utilizzo con inserto chiave non incluso
3 pulsanti - Luce led
Programmazione tramite cavo universale art.21371,
applicazione MYSILCA SRP e dispositivo Smart Pro
Frequenza 433FM
Adatto CHEVROLET, CHRYSLER, CITROEN, DODGE, DS, FIAT, HOLDEN, HONDA, JEEP, LANCIA, OPEL, PEUGEOT, SMART, TOYOTA

Cod	Specifiche	Cf	Imb UM	Listino
21381	IRFH13T	BU	Pz	**40,4000**

CHIAVE AUTO RADIOCOMANDO UNIVERSALE



Chiave radiocomando universale per autoveicoli
Utilizzo con inserto chiave non incluso
3 pulsanti - Luce led
Programmazione tramite cavo universale art.21371
e applicazione MYSILCA SRP - Frequenza 313FM
Adatto ACURA, AUDI, CHEVROLET, CHRYSLER, CITROEN, FIAT, FORD, GMC, HOLDEN, HONDA, HYUNDAI, INFINITI, JAGUAR, KIA, LEXUS, LINCOLN, MAZDA, MERCURY, MITSUBISHI, NISSAN, OPEL, PEUGEOT, PONTIAC, SEAT, SATURN, SKODA, SUBARU, SUZUKI, TOYOTA, VOLKSWAGEN

Cod	Specifiche	Cf	Imb UM	Listino
21384	IRFH14	BU	Pz	**32,6000**

Cod	Specifiche	Cf	Imb UM	Listino

CHIAVE AUTO RADIOCOMANDO UNIVERSALE



Chiave radiocomando universale per autoveicoli
Utilizzo con inserto chiave non incluso
3 pulsanti - Luce led
Programmazione tramite cavo universale art.21371,
applicazione MYSILCA SRP e dispositivo Smart Pro
Frequenza 433FM
Adatto CHEVROLET, CHRYSLER, CITROEN, DODGE, DS,
FIAT, HOLDEN, HONDA, JEEP, LANCIA, OPEL, PEUGEOT,
SMART, TOYOTA

Cod	Specifiche	Cf	Imb UM	Listino
21385	IRFH14T	BU	Pz	**40,4000**

CHIAVE AUTO RADIOCOMANDO UNIVERSALE



Chiave radiocomando universale per autoveicoli
Utilizzo con inserto chiave non incluso
3 pulsanti - Luce led
Programmazione tramite cavo universale art.21371,
applicazione MYSILCA SRP e dispositivo Smart Pro
Frequenza 433FM
Adatto CHEVROLET, CHRYSLER, CITROEN, DODGE, DS,
FIAT, HOLDEN, HONDA, JEEP, LANCIA, OPEL, PEUGEOT,
SMART, TOYOTA

Cod	Specifiche	Cf	Imb UM	Listino
86291	IRFH15T	BU	Pz	**40,4000**

CHIAVE AUTO RADIOCOMANDO UNIVERSALE



Chiave radiocomando universale per autoveicoli
Utilizzo con inserto chiave non incluso
3 pulsanti - Luce led
Programmazione tramite cavo universale art.21371
e applicazione MYSILCA SRP - Frequenza 313FM
Adatto ACURA, AUDI, CHEVROLET, CHRYSLER, CITROEN,
FIAT, FORD, GMC, HOLDEN, HONDA, HYUNDAI, INFINITI,
JAGUAR, KIA, LEXUS, LINCOLN, MAZDA, MERCURY,
MITSUBISHI, NISSAN, OPEL, PEUGEOT, PONTIAC, SEAT,
SATURN, SKODA, SUBARU, SUZUKI, TOYOTA, VOLKSWAGEN

Cod	Specifiche	Cf	Imb UM	Listino
21386	IRFH15	BU	Pz	**32,6000**

CHIAVE AUTO RADIOCOMANDO UNIVERSALE



Chiave radiocomando universale per autoveicoli
Utilizzo con inserto chiave non incluso
3 pulsanti - Luce led
Programmazione tramite cavo universale art.21371
e applicazione MYSILCA SRP - Frequenza 313FM
Adatto ACURA, AUDI, CHEVROLET, CHRYSLER, CITROEN,
FIAT, FORD, GMC, HOLDEN, HONDA, HYUNDAI, INFINITI,
JAGUAR, KIA, LEXUS, LINCOLN, MAZDA, MERCURY,
MITSUBISHI, NISSAN, OPEL, PEUGEOT, PONTIAC, SEAT,
SATURN, SKODA, SUBARU, SUZUKI, TOYOTA, VOLKSWAGEN

Cod	Specifiche	Cf	Imb UM	Listino
21387	IRFH16	BU	Pz	**32,6000**

Cod	Specifiche	Cf	Imb UM	Listino

CHIAVE AUTO RADIOCOMANDO UNIVERSALE



Chiave radiocomando universale per autoveicoli
Utilizzo con inserto chiave non incluso
3 pulsanti - Luce led
Programmazione tramite cavo universale art.21371,
applicazione MYSILCA SRP e dispositivo Smart Pro
Frequenza 433FM
Adatto CHEVROLET, CHRYSLER, CITROEN, DODGE, DS,
FIAT, HOLDEN, HONDA, JEEP, LANCIA, OPEL, PEUGEOT,
SMART, TOYOTA

21388	IRFH16T	BU	Pz	**40,4000**

CHIAVE AUTO RADIOCOMANDO UNIVERSALE



Chiave radiocomando universale per autoveicoli
Utilizzo con inserto chiave non incluso
3 pulsanti - Luce led
Programmazione tramite cavo universale art.21371
e applicazione MYSILCA SRP - Frequenza 313FM
Adatto ACURA, AUDI, CHEVROLET, CHRYSLER, CITROEN,
FIAT, FORD, GMC, HOLDEN, HONDA, HYUNDAI, INFINITI,
JAGUAR, KIA, LEXUS, LINCOLN, MAZDA, MERCURY,
MITSUBISHI, NISSAN, OPEL, PEUGEOT, PONTIAC, SEAT,
SATURN, SKODA, SUBARU, SUZUKI, TOYOTA, VOLKSWAGEN

21390	IRFH18	BU	Pz	**32,6000**

Cod	Specifiche	Cf	Imb UM	Listino

CHIAVE AUTO RADIOCOMANDO KIA



Chiave radiocomando per autoveicoli
Utilizzo prossimita' auto
3 pulsanti
Programmazione tramite dispositivo Smart Pro
Frequenza 433FM
Profilo KIA8
Tipo transponder ID46
Adatta HYUNDAI

21584	KIA8P28	BL	Pz	**92,4000**

CHIAVE AUTO RADIOCOMANDO KIA



Chiave radiocomando per autoveicoli
Utilizzo con inserto chiave
3 pulsanti
Programmazione tramite dispositivo Smart Pro
Frequenza 433FM
Profilo KIA8
Tipo transponder ID46
Adatta KIA

21649	KIA8R28	BL	Pz	**64,2000**

CHIAVE AUTO RADIOCOMANDO KIA



Chiave radiocomando per autoveicoli
Utilizzo con inserto chiave
3 pulsanti
Programmazione tramite dispositivo Smart Pro
Frequenza 433FM
Profilo KIA8
Tipo transponder ID46
Adatta HYUNDAI

21651	KIA8R32	BL	Pz	**58,0000**

Cod	Specifiche	Cf	Imb UM	Listino

CHIAVE AUTO RADIOCOMANDO KIA



Chiave radiocomando per autoveicoli
Utilizzo prossimita' auto
3 pulsanti
Programmazione tramite dispositivo Smart Pro
Frequenza 433FM
Profilo KIA9
Tipo transponder ID49-1C
Adatta HYUNDAI

21655	KIA9P12	BL	Pz	**47,4000**

CHIAVE AUTO RADIOCOMANDO MAZDA



Chiave radiocomando per autoveicoli
Utilizzo prossimita' auto
3 pulsanti
Programmazione tramite dispositivo Smart Pro
Frequenza 433FM
Profilo MAZ25R
Tipo transponder ID47
Adatta MAZDA

21656	MAZ25RP31	BL	Pz	**105,4000**

CHIAVE AUTO RADIOCOMANDO MAZDA



Chiave radiocomando per autoveicoli
Utilizzo prossimita' auto
2 pulsanti
Programmazione tramite dispositivo Smart Pro
Frequenza 433FM
Profilo MAZ25R
Tipo transponder ID47
Adatta MAZDA

21659	MAZ25RP32	BL	Pz	**105,4000**

CHIAVE AUTO RADIOCOMANDO NEIMAN



Chiave radiocomando per autoveicoli
Utilizzo con inserto chiave
3 pulsanti
Programmazione tramite dispositivo Smart Pro
Frequenza 433AM
Profilo NE73
Tipo transponder ID46
Adatta NISSAN, OPEL, RENAULT

21740	NE73AR01	BL	Pz	**52,4000**

CHIAVE AUTO RADIOCOMANDO NISSAN



Chiave radiocomando per autoveicoli
Utilizzo prossimita' auto
3 pulsanti
Programmazione tramite dispositivo Smart Pro
Frequenza 433FM
Profilo NSN14
Tipo transponder ID49-1E
Adatta NISSAN

21744	NSN14P01	BL	Pz	**132,4000**

CHIAVE AUTO RADIOCOMANDO NISSAN



Chiave radiocomando per autoveicoli
Utilizzo prossimita' auto
2 pulsanti
Programmazione tramite dispositivo Smart Pro
Frequenza 433FM
Profilo NSN14
Tipo transponder ID49-1E
Adatta NISSAN

21748	NSN14P04	BL	Pz	**132,4000**

Cod	Specifiche	Cf	Imb UM	Listino

CHIAVE AUTO RADIOCOMANDO NISSAN



Chiave radiocomando per autoveicoli
Utilizzo prossimita' auto
2 pulsanti
Programmazione tramite dispositivo Smart Pro
Frequenza 433FM
Profilo NSN14
Tipo transponder ID46
Adatta NISSAN

21750	NSN14P30	BL	Pz	**92,4000**

CHIAVE AUTO RADIOCOMANDO NISSAN



Chiave radiocomando per autoveicoli
Utilizzo con inserto chiave
2 pulsanti
Programmazione tramite dispositivo Smart Pro
Frequenza 433AM
Profilo NSN14
Tipo transponder ID46
Adatta NISSAN

21751	NSN14R14	BL	Pz	**81,4000**

CHIAVE AUTO RADIOCOMANDO OPEL



Chiave radiocomando per autoveicoli
Utilizzo con inserto chiave
2 pulsanti
Programmazione tramite dispositivo Smart Pro
Frequenza 433AM
Profilo HU46B
Tipo transponder ID40
Adatta OPEL

21752	OP-R39	BL	Pz	**52,6000**

CHIAVE AUTO RADIOCOMANDO RENAULT-DACIA



Chiave radiocomando per autoveicoli
Utilizzo con inserto chiave
3 pulsanti
Programmazione tramite dispositivo Smart Pro
Frequenza 433FM
Profilo VA2/NSN14/HU136/VAC102
Tipo trasnponder ID49-1E
Adatta RENAULT-DACIA, FIAT, LADA, NISSAN, OPEL, SMART

86278	RN-N01R11	BL	Pz	**86,2000**

CHIAVE AUTO RADIOCOMANDO RENAULT-DACIA



Chiave radiocomando per autoveicoli
Utilizzo con inserto chiave
3 pulsanti
Programmazione tramite dispositivo Smart Pro
Frequenza 433AM/FM
Profilo VA2/NE73/HU136/VAC102
Tipo trasnponder ID46
Adatta RENAULT-DACIA, FIAT, LADA, NISSAN, OPEL, SMART

86279	RNR01	BL	Pz	**81,4000**

CHIAVE AUTO RADIOCOMANDO TRW-SIPEA



Chiave radiocomando per autoveicoli
Utilizzo con inserto chiave
3 pulsanti
Programmazione tramite dispositivo Smart Pro
Frequenza 433AM
Profilo SIP22
Tipo transponder ID46
Adatta ALFA ROMEO

21757	SIP22AR34	BL	Pz	**76,6000**

Cod	Specifiche	Cf	Imb UM	Listino

CHIAVE AUTO RADIOCOMANDO TRW-SIPEA



Chiave radiocomando per autoveicoli
Utilizzo prossimita' auto
3 pulsanti
Programmazione tramite dispositivo Smart Pro
Frequenza 433AM
Profilo SIP22
Tipo transponder ID49-1E
Adatta FIAT, JEEP

21766	SIP22P36	BL	Pz	**88,8000**

CHIAVE AUTO RADIOCOMANDO TRW-SIPEA



Chiave radiocomando per autoveicoli
Utilizzo prossimita' auto
3 pulsanti
Programmazione tramite dispositivo Smart Pro
Frequenza 433AM
Profilo SIP22
Tipo transponder ID49-1E
Adatta JEEP

21771	SIP22P40	BL	Pz	**88,8000**

CHIAVE AUTO RADIOCOMANDO TRW-SIPEA



Chiave radiocomando per autoveicoli
Utilizzo con inserto chiave
3 pulsanti
Programmazione tramite dispositivo Smart Pro
Frequenza 433FM
Profilo SIP22
Tipo transponder ID48
Adatta ALFA, CITROEN, FIAT, LANCIA, PEUGEOT

21832	SIP22R31	BL	Pz	**58,0000**

CHIAVE AUTO RADIOCOMANDO TRW-SIPEA



Chiave radiocomando per autoveicoli
Utilizzo con inserto chiave
3 pulsanti
Programmazione tramite dispositivo Smart Pro
Frequenza 433AM
Profilo SIP22
Tipo transponder ID46
Adatta FIAT

21833	SIP22R33	BL	Pz	**90,6000**

CHIAVE AUTO RADIOCOMANDO TRW-SIPEA



Chiave radiocomando per autoveicoli
Utilizzo con inserto chiave
3 pulsanti
Programmazione tramite dispositivo Smart Pro
Frequenza 433AM
Profilo SIP22
Tipo trasnponder ID46
Adatto FIAT, ABARTH, ALFA ROMEO, CHRYSLER,
CITROEN, FORD, IVECO, LANCIA, OPEL, PEUGEOT

86270	SIP22R34	BL	Pz	**76,6000**

CHIAVE AUTO RADIOCOMANDO TOYOTA



Chiave radiocomando per autoveicoli
Utilizzo con inserto chiave
2 pulsanti
Programmazione tramite dispositivo Smart Pro
Frequenza 433AM
Profilo TOY49
Tipo transponder ID7A-39
Adatta CITROEN, PEUGEOT, TOYOTA

21834	T0Y49R25	BL	Pz	**106,0000**

Cod	Specifiche	Cf	Imb UM	Listino

CHIAVE AUTO RADIOCOMANDO TOYOTA



Chiave radiocomando per autoveicoli
Utilizzo prossimita' auto
2 pulsanti
Programmazione tramite dispositivo Smart Pro
Frequenza 433FM
Profilo TOY52
Tipo transponder ID7A
Adatta TOYOTA

21842	T0Y52P18	BL	Pz	**242,6000**

CHIAVE AUTO RADIOCOMANDO TOYOTA



Chiave radiocomando per autoveicoli
Utilizzo prossimita' auto
2 pulsanti
Programmazione tramite dispositivo Smart Pro
Frequenza 433FM
Profilo TOY53
Tipo transponder ID7A
Adatta TOYOTA

21844	T0Y53AP18	BL	Pz	**242,6000**

CHIAVE AUTO RADIOCOMANDO VACHETTE

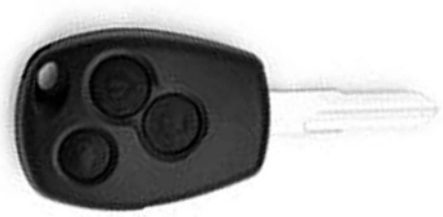

Chiave radiocomando per autoveicoli
Utilizzo con inserto chiave
3 pulsanti
Programmazione tramite dispositivo Smart Pro
Frequenza 433AM
Profilo VAC102
Tipo transponder ID46
Adatta DACIA, NISSAN, RENAULT

21864	VAC102AR01	BL	Pz	**52,4000**

Cod	Specifiche	Cf	Imb UM	Listino

CHIAVE AUTO RADIOCOMANDO VALEO

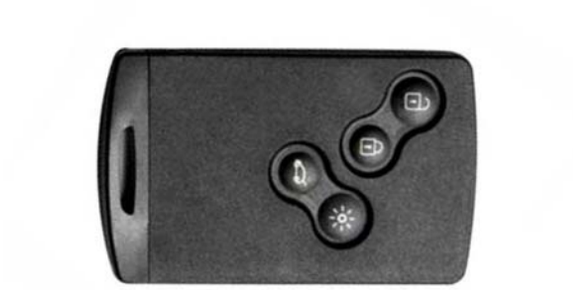

Chiave radiocomando per autoveicoli
Utilizzo slot chiave o prossimita' auto
4 pulsanti - Luce led
Programmazione tramite dispositivo Smart Pro
Frequenza 433FM
Profilo VA150
Tipo transponder ID49-1E
Adatta RENAULT-DACIA

86287	VA150S13	BL	Pz	**106,0000**

CHIAVE AUTO RADIOCOMANDO VALEO



Chiave radiocomando per autoveicoli
Utilizzo slot chiave o prossimita' auto
4 pulsanti - Luce led
Programmazione tramite dispositivo Smart Pro
Frequenza 433FM
Profilo VA150
Tipo transponder ID46
Adatta RENAULT-DACIA

86288	VA150S15	BL	Pz	**132,4000**

Cod	Specifiche	Cf	Imb UM	Listino

CHIAVE AUTO RADIOCOMANDO VALEO



Chiave radiocomando per autoveicoli
Utilizzo slot chiave
3 pulsanti
Programmazione tramite dispositivo Smart Pro
Frequenza 433AM
Profilo VA150
Tipo transponder ID46
Adatta RENAULT-DACIA

Cod	Specifiche	Cf	Imb UM	Listino
86289	VA150S19	BL	Pz	**59,6000**

CHIAVE AUTO RADIOCOMANDO VALEO

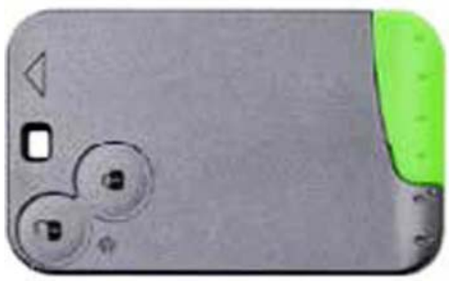

Chiave radiocomando per autoveicoli
Utilizzo slot chiave
2 pulsanti
Programmazione tramite dispositivo Smart Pro
Frequenza 433AM
Profilo VA150
Tipo transponder ID46
Adatta RENAULT

Cod	Specifiche	Cf	Imb UM	Listino
21845	VA150S21	BL	Pz	**56,0000**

CHIAVE AUTO RADIOCOMANDO VALEO



Chiave radiocomando per autoveicoli
Utilizzo con inserto chiave
3 pulsanti
Programmazione tramite dispositivo Smart Pro
Frequenza 433AM
Profilo VA2
Tipo transponder ID46
Adatta MERCEDES, NISSAN, OPEL, RENAULT

Cod	Specifiche	Cf	Imb UM	Listino
21846	VA2AR01	BL	Pz	**52,4000**

CHIAVE AUTO RADIOCOMANDO VALEO



Chiave radiocomando per autoveicoli
Utilizzo con inserto chiave
3 pulsanti
Programmazione tramite dispositivo Smart Pro
Frequenza 433AM
Profilo VA2
Tipo trasnponder ID46
Adatta SMART

Cod	Specifiche	Cf	Imb UM	Listino
86280	VA2AR13	BL	Pz	**54,0000**

CHIAVE AUTO RADIOCOMANDO VALEO



Chiave radiocomando per autoveicoli
Utilizzo prossimita' auto
4 pulsanti - Luce led
Programmazione tramite dispositivo Smart Pro
Frequenza 433FM
Profilo VA2
Tipo transponder ID49-1E
Adatta DACIA, RENAULT

Cod	Specifiche	Cf	Imb UM	Listino
21848	VA2P26	BL	Pz	**92,4000**

Cod	Specifiche	Cf	Imb UM	Listino

CHIAVE AUTO RADIOCOMANDO VALEO



Chiave radiocomando per autoveicoli
Utilizzo con inserto chiave
3 pulsanti
Programmazione tramite dispositivo Smart Pro
Frequenza 433AM
Profilo VA2
Tipo trasnponder ID46
Adatta RENAULT-DACIA, NISSAN, OPEL

86277	VA2R01	BL	Pz	**60,4000**

CHIAVE AUTO RADIOCOMANDO VALEO



Chiave radiocomando per autoveicoli
Utilizzo con inserto chiave
2 pulsanti
Programmazione tramite dispositivo Smart Pro
Frequenza 433AM
Profilo VA2
Tipo transponder ID70
Adatta CITROEN, PEUGEOT, TOYOTA

21863	VA2R27	BL	Pz	**64,2000**

CHIAVE AUTO RADIOCOMANDO VALEO



Chiave radiocomando per autoveicoli
Utilizzo con inserto chiave
3 pulsanti
Programmazione tramite dispositivo Smart Pro
Frequenza 433FM
Profilo VA2/HU83
Tipo transponder ID46
Adatta CITROEN, DS. PEUGEOT

21881	VA-P25	BL	Pz	**105,4000**

CHIAVE AUTO RADIOCOMANDO VALEO



Chiave radiocomando per autoveicoli
Utilizzo con inserto chiave
3 pulsanti
Programmazione tramite dispositivo Smart Pro
Frequenza 433FM
Profilo VA2/HU83
Tipo transponder ID49-1E
Adatta CITROEN, DS, OPEL, PEUGEOT

21883	VA-P36	BL	Pz	**94,4000**

CHIAVE AUTO RADIOCOMANDO PSA



Chiave radiocomando per autoveicoli
Utilizzo con inserto chiave
3 pulsanti
Programmazione tramite dispositivo Smart Pro
Frequenza 433AM/FM
Profilo VA2/HU83
Tipo trasnponder ID46
Adatta CITROEN FIAT LANCIA PEUGEOT TOYOTA

86276	VAR16	BL	Pz	**56,2000**

CHIAVE AUTO RADIOCOMANDO YMOS



Chiave radiocomando per autoveicoli
Utilizzo con inserto chiave
3 pulsanti
Programmazione tramite dispositivo Smart Pro
Frequenza 433AM
Profilo YM23
Adatta SMART

86281	YM23R20	BL	Pz	**42,0000**

Cod	Specifiche	Cf	Imb UM	Listino

CAVO UNIVERSALE USB RADIOCOMANDI AUTO



Presa collegamento radiocomando
Doppio connettore Micro USB e Type C
Dotazione punteruolo fissaggio inserto
Utilizzo con applicazione smartphone MySilca SRP
Adatto pre-settaggio nuovo radiocomando auto serie IRFH

Cod	Specifiche	Cf	Imb UM	Listino
21371	D753938ZB	BL	Pz	**121,6000**

INSERTO CHIAVE AUTO RADIOC. CHRYSLER

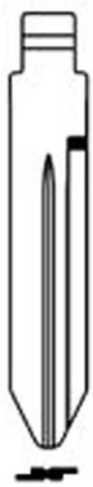

Inserto chiave auto radiocomando
Ottone
Adatto CHRYSLER, DODGE, EAGLE, FIAT, FREIGHTLINER, JEEP, MITSUBISHI, NAVISTAR, PLYMOUTH, RAM, STERLING, VOLKSWAGEN

Cod	Specifiche	Cf	Imb UM	Listino
21393	CY24CH	BU	5 Pz	**8,3400**

INSERTO CHIAVE AUTO RADIOC. HUF



Inserto chiave auto radiocomando
Ottone
Adatto AUDI, FORD, GREAT WALL MOTORS, LAMBORGHINI, MG, PORSCHE, SEAT, SKODA, VOLKSWAGEN

Cod	Specifiche	Cf	Imb UM	Listino
21447	HU66CH	BU	5 Pz	**8,3400**

INSERTO CHIAVE AUTO RADIOC. HUF



Inserto chiave auto radiocomando
Alpacca
Adatto CITROEN, FIAT, JPM CYLINDERS, LANCIA, MAN, OPEL, PEUGEOT, TOYOTA

Cod	Specifiche	Cf	Imb UM	Listino
21457	HU83CH	BU	5 Pz	**8,3400**

Cod	Specifiche	Cf	Imb	UM	Listino

INSERTO CHIAVE AUTO RADIOC. HUF



Inserto chiave auto radiocomando
Alpacca
Adatto AUDI, BUICK, CADILLAC, CHEVROLET, GM, GMC, GREAT WALL MOTORS, HOLDEN, OPEL, SATURN, VOLKSWAGEN

21402	HU100CH	BU	5	Pz	**8,3400**

INSERTO CHIAVE AUTO RADIOC. HUF



Inserto chiave auto radiocomando
Ottone
Adatto FORD, LAND ROVER, LINCOLN, MAHINDRA, MAZDA, ROYAL ENFIELD, VOLVO

21403	HU101CH	BU	5	Pz	**8,3400**

INSERTO CHIAVE AUTO RADIOC. MAZDA

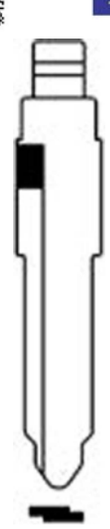

Inserto chiave auto radiocomando
Ottone
Adatto MAZDA

21425	MAZ24RCH	BU	5	Pz	**8,3400**

INSERTO CHIAVE AUTO RADIOC. NEIMAN



Inserto chiave auto radiocomando
Ottone
Adatto AMERICAN MOTORS, CITROEN, DACIA, NISSAN, OPEL, PEUGEOT, RENAULT

21458	NE72CH	BU	5	Pz	**8,3400**

Cod	Specifiche	Cf	Imb	UM	Listino

INSERTO CHIAVE AUTO RADIOC. NISSAN



Inserto chiave auto radiocomando
Ottone
Adatto CHEVROLET, INFINITI, NISSAN, SUBARU, SUZUKI

21459	NSN14CH	BU	5	Pz	**8,3400**

INSERTO CHIAVE AUTO RADIOC. TRW-SIPEA



Inserto chiave auto radiocomando
Ottone
Adatto ABARTH, ALFA ROMEO, CHRYSLER, CITROEN, DODGE, FERRARI, FIAT, FORD, GILERA, IVECO, JEEP, LANCIA, MASERATI, OPEL, PEUGEOT, PIAGGIO,

21451	SIP22CH	BU	5	Pz	**8,3400**

Cod	Specifiche	Cf	Imb	UM	Listino

INSERTO CHIAVE AUTO RADIOC. TOYOTA

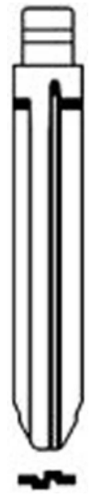

Inserto chiave auto radiocomando
Ottone
Adatto CHEVROLET, HAVAL, PONTIAC, SCION, SUBARU, SUZUKI, TOYOTA

21454	T0Y43CH	BU	5	Pz	**8,3400**

INSERTO CHIAVE AUTO RADIOC. TOYOTA

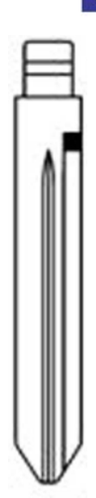

Inserto chiave auto radiocomando
Ottone
Adatto DAIHATSU, TOYOTA

21456	T0Y47CH	BU	5	Pz	**8,3400**

Cod	Specifiche	Cf	Imb	UM	Listino

INSERTO CHIAVE AUTO RADIOC. TOYOTA



Inserto chiave auto radiocomando
Ottone
Adatto CITROEN, HYUNDAI, KIA, PEUGEOT, TOYOTA

21455	T0Y49CH	BU	5	Pz	**8,3400**

INSERTO CHIAVE AUTO RADIOC. VALEO



Inserto chiave auto radiocomando
Ottone
Adatto CITROEN, DACIA, FIAT, MERCEDE, OPEL, PEUGEOT, RENAULT, SMART, TOYOTA

21460	VA2CH	BU	5	Pz	**8,3400**

Cod	Specifiche	Cf	Imb	UM	Listino

INSERTO CHIAVE AUTO RADIOC. VALEO



Inserto chiave auto radiocomando
Ottone
Adatto CITROEN, NISSAN, OPEL, PEUGEOT, RENAULT, TOYOTA

21448	VA6CH	BU	5	Pz	**8,3400**

INSERTO CHIAVE AUTO RADIOC. VACHETTE



Inserto chiave auto radiocomando
Ottone
Adatto DACIA, LADA, RENAULT

21450	VAC102CH	BU	5	Pz	**8,3400**

Cod	Specifiche	Cf	Imb UM	Listino

GUSCIO CHIAVE AUTO FORD



Guscio vuoto ricambio chiave autoveicoli
Senza chip
3 tasti
Senza inserto chiave
Marca Ford

21081	FORS8	BU	Pz	**10,3600**

GUSCIO CHIAVE AUTO FORD



Guscio vuoto ricambio chiave autoveicoli
Senza chip
3 tasti
Senza inserto chiave
Marca Ford

21082	FORSA8	BU	Pz	**11,3800**

GUSCIO CHIAVE AUTO GIOBERT



Guscio vuoto ricambio chiave autoveicoli
Senza chip
1 tasto
inserto chiave ottone
Marca Iveco

21083	GT10RS1	BU	Pz	**14,2400**

GUSCIO CHIAVE AUTO GIOBERT



Guscio vuoto ricambio chiave autoveicoli
Senza chip
1 tasto
inserto chiave ottone
Marca Fiat

21085	GT15RARS1	BU	Pz	**11,3800**

GUSCIO CHIAVE AUTO HONDA



Guscio vuoto ricambio chiave autoveicoli
Senza chip
2 tasti
inserto chiave ottone
Marca Honda

21087	HON66RS2	BU	Pz	**11,3800**

GUSCIO CHIAVE AUTO HONDA



Guscio vuoto ricambio chiave autoveicoli
Senza chip
2 tasti
inserto chiave ottone
Marca Honda

21088	HON66RS3	BU	Pz	**11,3800**

Cod	Specifiche	Cf	Imb UM	Listino

GUSCIO CHIAVE AUTO HONDA



Guscio vuoto ricambio chiave autoveicoli
Senza chip
2 tasti
inserto chiave ottone
Marca Honda

21089	HON66RS4	BU	Pz	**11,3800**

GUSCIO CHIAVE AUTO HONDA



Guscio vuoto ricambio chiave autoveicoli
Senza chip
3 tasti
inserto chiave ottone
Marca Honda

21090	HON66RS5	BU	Pz	**11,3800**

Cod	Specifiche	Cf	Imb UM	Listino

GUSCIO CHIAVE AUTO HUF



Guscio vuoto ricambio chiave autoveicoli
Senza chip
2 tasti
inserto chiave ottone
Marca Opel

21091	HU100RS2	BU	Pz	**22,0000**

GUSCIO CHIAVE AUTO HUF



Guscio vuoto ricambio chiave autoveicoli
Senza chip
3 tasti
inserto chiave ottone
Marca Opel

21092	HU100RS8	BU	Pz	**22,0000**

Cod	Specifiche	Cf	Imb UM	Listino

GUSCIO CHIAVE AUTO HUF



Guscio vuoto ricambio chiave autoveicoli
Senza chip
Senza tasti
inserto chiave ottone
Marca Ford

21093 HU101ARS8 BU Pz **11,3800**

GUSCIO CHIAVE AUTO HUF



Guscio vuoto ricambio chiave autoveicoli
Senza chip
3 tasti
inserto chiave alpacca
Marca Ford

21094 HU101DRS8 BU Pz **26,2000**

Cod	Specifiche	Cf	Imb UM	Listino

GUSCIO CHIAVE AUTO HUF



Guscio vuoto ricambio chiave autoveicoli
Senza chip
5 tasti
inserto chiave alpacca
Marca Land Rover

21102 HU188RS11 BU Pz **24,6000**

GUSCIO CHIAVE AUTO HUF



Guscio vuoto ricambio chiave autoveicoli
Senza chip
2 tasti
inserto chiave alpacca
Marca Mini

21103 HU200RS2 BU Pz **22,0000**

Cod	Specifiche	Cf	Imb UM	Listino

GUSCIO CHIAVE AUTO HUF



Guscio vuoto ricambio chiave autoveicoli
Senza chip
Senza tasti
inserto chiave ottone
Marca Audi, Volkswagen

21109	HU66APRS	BU	Pz	**10,3600**

GUSCIO CHIAVE AUTO HUF



Guscio vuoto ricambio chiave autoveicoli
Senza chip
3 tasti
inserto chiave ottone
Marca Seat, Skoda, Volkswagen

21111	HU66BRS8	BU	Pz	**22,0000**

GUSCIO CHIAVE AUTO HUF



Guscio vuoto ricambio chiave autoveicoli
Senza chip
Senza tasti
inserto chiave ottone
Marca Seat, Skoda

21116	HU66PRS	BU	Pz	**10,3600**

GUSCIO CHIAVE AUTO HUF



Guscio vuoto ricambio chiave autoveicoli
Senza chip
2 tasti
inserto chiave alpacca
Marca Citroen, Peugeut

21120	HU83ARS2	BU	Pz	**22,0000**

Cod	Specifiche	Cf	Imb UM	Listino

GUSCIO CHIAVE AUTO HUF



Guscio vuoto ricambio chiave autoveicoli
Senza chip
3 tasti
inserto chiave ottone
Marca Citroen, Lancia, Peugeot

Cod	Specifiche	Cf	Imb UM	Listino
21122	HU83BRS8	BU	Pz	**22,0000**

GUSCIO CHIAVE AUTO HUF



Guscio vuoto ricambio chiave autoveicoli
Senza chip
4 tasti
inserto chiave ottone
Marca Citroen, Lancia, Peugeot

Cod	Specifiche	Cf	Imb UM	Listino
21124	HU83CRS7	BU	Pz	**22,0000**

GUSCIO CHIAVE AUTO HUF



Guscio vuoto ricambio chiave autoveicoli
Senza chip
4 tasti
inserto chiave ottone
Marca Citroen, Lancia, Peugeot

Cod	Specifiche	Cf	Imb UM	Listino
21125	HU83CRS7N	BU	Pz	**22,0000**

GUSCIO CHIAVE AUTO HUF



Guscio vuoto ricambio chiave autoveicoli
Senza chip
2 tasti
inserto chiave alpacca
Marca Citroen, Fiat, Peugeot

Cod	Specifiche	Cf	Imb UM	Listino
21126	HU83RS2	BU	Pz	**11,3800**

Cod	Specifiche	Cf	Imb UM	Listino

GUSCIO CHIAVE AUTO HUF



Guscio vuoto ricambio chiave autoveicoli
Senza chip
2 tasti
inserto chiave ottone
Marca Opel, Subaru, Suzuki

Cod	Specifiche	Cf	Imb UM	Listino
21127	HU87RS2	BU	Pz	**12,5200**

GUSCIO CHIAVE AUTO HUF



Guscio vuoto ricambio chiave autoveicoli
Senza chip
2 tasti
inserto chiave ottone
Marca Bmw

Cod	Specifiche	Cf	Imb UM	Listino
21128	HU92RRS2N	BU	Pz	**13,4200**

GUSCIO CHIAVE AUTO HUF



Guscio vuoto ricambio chiave autoveicoli
Senza chip
3 tasti
Senza inserto chiave
Marca Seat, Skoda, Volkswagen

Cod	Specifiche	Cf	Imb UM	Listino
21136	HURSA8	BU	Pz	**10,3600**

GUSCIO CHIAVE AUTO HUF



Guscio vuoto ricambio chiave autoveicoli
Senza chip
2 tasti
Senza inserto chiave
Marca Audi

Cod	Specifiche	Cf	Imb UM	Listino
21137	HURSB2	BU	Pz	**10,3600**

GUSCIO CHIAVE AUTO HUF



Guscio vuoto ricambio chiave autoveicoli
Senza chip
3 tasti
Senza inserto chiave
Marca Audi

Cod	Specifiche	Cf	Imb UM	Listino
21138	HURSC8	BU	Pz	**10,3600**

GUSCIO CHIAVE AUTO HUF



Guscio vuoto ricambio chiave autoveicoli
Senza chip
2 tasti
Senza inserto chiave
Marca Audi

Cod	Specifiche	Cf	Imb UM	Listino
21146	HURSD2	BU	Pz	**3,0600**

Cod	Specifiche	Cf	Imb UM	Listino

GUSCIO CHIAVE AUTO HUF



Guscio vuoto ricambio chiave autoveicoli
Senza chip
3 tasti
Senza inserto chiave
Marca Audi, Volkswagen

Cod	Specifiche	Cf	Imb UM	Listino
21148	HURSD8	BU	Pz	**3,0600**

GUSCIO CHIAVE AUTO KIA



Guscio vuoto ricambio chiave autoveicoli
Senza chip
3 tasti
Senza inserto chiave
Marca Hyundai, Kia

Cod	Specifiche	Cf	Imb UM	Listino
21168	KIARS8	BU	Pz	**4,6400**

GUSCIO CHIAVE AUTO KIA



Guscio vuoto ricambio chiave autoveicoli
Senza chip
3 tasti
inserto chiave ottone
Marca Hyundai

Cod	Specifiche	Cf	Imb UM	Listino
21161	KIA8RS8	BU	Pz	**22,0000**

GUSCIO CHIAVE AUTO LAND ROVER



Guscio vuoto ricambio chiave autoveicoli
Senza chip
5 tasti
Senza inserto chiave
Marca Jaguar, Land Rover

Cod	Specifiche	Cf	Imb UM	Listino
21169	LDRRS11	BU	Pz	**28,0000**

Cod	Specifiche	Cf	Imb UM	Listino

GUSCIO CHIAVE AUTO MITSUBISHI



Guscio vuoto ricambio chiave autoveicoli
Senza chip
2 tasti
inserto chiave ottone
Marca Mitsubishi

21172	MIT11RRS2	BU	Pz	**15,1200**

GUSCIO CHIAVE AUTO MITSUBISHI



Guscio vuoto ricambio chiave autoveicoli
Senza chip
2 tasti
inserto chiave ottone
Marca Mitsubishi

21175	MIT8RS2	BU	Pz	**11,3800**

GUSCIO CHIAVE AUTO NEIMAN



Guscio vuoto ricambio chiave autoveicoli
Senza chip
1 tasto
inserto chiave ottone
Marca Renault

21176	NE73ARS1	BU	Pz	**11,3800**

GUSCIO CHIAVE AUTO NEIMAN



Guscio vuoto ricambio chiave autoveicoli
Senza chip
1 tasto
inserto chiave ottone
Marca Renault

21187	NE73BRS1	BU	Pz	**11,3800**

GUSCIO CHIAVE AUTO NEIMAN



Guscio vuoto ricambio chiave autoveicoli
Senza chip
2 tasti
inserto chiave ottone
Marca Peugeot

21189	NE73RS2	BU	Pz	**12,5200**

GUSCIO CHIAVE AUTO NEIMAN



Guscio vuoto ricambio chiave autoveicoli
Senza chip
2 tasti
inserto chiave ottone
Marca Peugeot

21191	NE78RS2N	BU	Pz	**12,5200**

Cod	Specifiche	Cf	Imb UM	Listino

GUSCIO CHIAVE AUTO NEIMAN



Guscio vuoto ricambio chiave autoveicoli
Senza chip
3 tasti
Senza inserto chiave
Marca Opel, Renault

21199	NERS5	BU	Pz	**11,3800**

GUSCIO CHIAVE AUTO NISSAN



Guscio vuoto ricambio chiave autoveicoli
Senza chip
2 tasti
inserto chiave ottone
Marca Nissan

21200	NSN14ARS2	BU	Pz	**11,3800**

GUSCIO CHIAVE AUTO NISSAN



Guscio vuoto ricambio chiave autoveicoli
Senza chip
2 tasti
inserto chiave ottone
Marca Nissan

21205	NSN14RS2	BU	Pz	**11,3800**

Cod	Specifiche	Cf	Imb UM	Listino

GUSCIO CHIAVE AUTO NISSAN



Guscio vuoto ricambio chiave autoveicoli
Senza chip
3 tasti
inserto chiave ottone
Marca Nissan

21206	NSN14RS8	BU	Pz	**11,3800**

GUSCIO CHIAVE AUTO NISSAN



Guscio vuoto ricambio chiave autoveicoli
Senza chip
3 tasti
inserto chiave ottone
Marca Subaru

21209	NSN19BRS8	BU	Pz	**10,9000**

Cod	Specifiche	Cf	Imb UM	Listino

GUSCIO CHIAVE AUTO TRW-SIPEA



Guscio vuoto ricambio chiave autoveicoli
Senza chip
1 tasto
inserto chiave ottone
Marca Fiat

21210	SIP22ARS1	BU	Pz	**11,3800**

GUSCIO CHIAVE AUTO TRW-SIPEA



Guscio vuoto ricambio chiave autoveicoli
Senza chip
3 tasti
inserto chiave ottone
Marca Alfa Romeo

21231	SIP22BRS8	BU	Pz	**22,0000**

GUSCIO CHIAVE AUTO TRW-SIPEA



Guscio vuoto ricambio chiave autoveicoli
Senza chip
3 tasti
inserto chiave ottone
Marca Abarth, Chrysler, Citroen, Fiat, Iveco,

21235	SIP22CRS8	BU	Pz	**22,0000**

GUSCIO CHIAVE AUTO TRW-SIPEA



Guscio vuoto ricambio chiave autoveicoli
Senza chip
3 tasti
inserto chiave ottone
Marca Ford

21236	SIP22ERS8	BU	Pz	**26,2000**

Cod	Specifiche	Cf	Imb UM	Listino

GUSCIO CHIAVE AUTO TRW-SIPEA



Guscio vuoto ricambio chiave autoveicoli
Senza chip
4 tasti
inserto chiave ottone
Marca Fiat, Jeep

Cod	Specifiche	Cf	Imb UM	Listino
21237	SIP22JRS7	BU	Pz	**37,0000**

GUSCIO CHIAVE AUTO TRW-SIPEA



Guscio vuoto ricambio chiave autoveicoli
Senza chip
3 tasti
inserto chiave ottone
Marca Fiat, Jeep

Cod	Specifiche	Cf	Imb UM	Listino
21238	SIP22JRS8	BU	Pz	**37,0000**

GUSCIO CHIAVE AUTO TRW-SIPEA



Guscio vuoto ricambio chiave autoveicoli
Senza chip
3 tasti
inserto chiave alpacca
Marca Fiat, Jeep

Cod	Specifiche	Cf	Imb UM	Listino
21240	SIP22LRS5	BU	Pz	**37,0000**

GUSCIO CHIAVE AUTO TRW-SIPEA



Guscio vuoto ricambio chiave autoveicoli
Senza chip
3 tasti
inserto chiave ottone
Marca Abarth, Fiat, Lancia

Cod	Specifiche	Cf	Imb UM	Listino
21241	SIP22RS8	BU	Pz	**22,0000**

Cod	Specifiche	Cf	Imb UM	Listino

GUSCIO CHIAVE AUTO TRW-SIPEA



Guscio vuoto ricambio chiave autoveicoli
Senza chip
3 tasti
Senza inserto chiave
Marca Abarth, Fiat, Lancia

21242	SIPRS8	BU	Pz	**3,0600**

GUSCIO CHIAVE AUTO TRW-SIPEA



Guscio vuoto ricambio chiave autoveicoli
Senza chip
3 tasti
Senza inserto chiave
Marca Abarth, Chrysler, Citroen, Fiat, Lancia, Peugeot

21253	SIPRSC8	BU	Pz	**4,5800**

GUSCIO CHIAVE AUTO SIMPLEX



Guscio vuoto ricambio chiave autoveicoli
Senza chip
2 tasti
inserto chiave ottone
Marca Citroen, Peugeut

21264	SX9RS2	BU	Pz	**14,2400**

GUSCIO CHIAVE AUTO SUZUKI



Guscio vuoto ricambio chiave autoveicoli
Senza chip
1 tasto
inserto chiave ottone
Marca Suzuki

21270	SZ11RDRS1	BU	Pz	**11,3800**

GUSCIO CHIAVE AUTO SUZUKI



Guscio vuoto ricambio chiave autoveicoli
Senza chip
2 tasti
inserto chiave ottone
Marca Suzuki

21277	SZ11RRS2	BU	Pz	**14,8800**

Cod	Specifiche	Cf	Imb UM	Listino

GUSCIO CHIAVE AUTO SUZUKI



Guscio vuoto ricambio chiave autoveicoli
Senza chip
2 tasti
inserto chiave ottone
Marca Suzuki

Cod	Specifiche	Cf	Imb UM	Listino
21278	SZ22RS2	BU	Pz	**15,1200**

GUSCIO CHIAVE AUTO TOYOTA



Guscio vuoto ricambio chiave autoveicoli
Senza chip
2 tasti
inserto chiave ottone
Marca Toyota

Cod	Specifiche	Cf	Imb UM	Listino
21279	T0Y41RRS2	BU	Pz	**11,3800**

GUSCIO CHIAVE AUTO TOYOTA



Guscio vuoto ricambio chiave autoveicoli
Senza chip
2 tasti
inserto chiave ottone
Marca Toyota

Cod	Specifiche	Cf	Imb UM	Listino
21280	T0Y43ARS2	BU	Pz	**14,2400**

GUSCIO CHIAVE AUTO TOYOTA



Guscio vuoto ricambio chiave autoveicoli
Senza chip
4 tasti
inserto chiave ottone
Marca Toyota

Cod	Specifiche	Cf	Imb UM	Listino
21282	T0Y43ARS7	BU	Pz	**14,2400**

GUSCIO CHIAVE AUTO TOYOTA



Guscio vuoto ricambio chiave autoveicoli
Senza chip
3 tasti
inserto chiave ottone
Marca Toyota

Cod	Specifiche	Cf	Imb UM	Listino
21283	T0Y43ARS9	BU	Pz	**14,2400**

GUSCIO CHIAVE AUTO TOYOTA



Guscio vuoto ricambio chiave autoveicoli
Senza chip
2 tasti
inserto chiave ottone
Marca Toyota

Cod	Specifiche	Cf	Imb UM	Listino
21284	T0Y43BRS2	BU	Pz	**11,3800**

Cod	Specifiche	Cf	Imb UM	Listino

GUSCIO CHIAVE AUTO TOYOTA



Guscio vuoto ricambio chiave autoveicoli
Senza chip
2 tasti
inserto chiave ottone
Marca Toyota

21285	T0Y43CRS2N	BU	Pz	**14,8800**

GUSCIO CHIAVE AUTO TOYOTA



Guscio vuoto ricambio chiave autoveicoli
Senza chip
4 tasti
inserto chiave ottone
Marca Subaru, Toyota

21290	T0Y43CRS7N	BU	Pz	**7,6200**

GUSCIO CHIAVE AUTO TOYOTA



Guscio vuoto ricambio chiave autoveicoli
Senza chip
1 tasto
inserto chiave ottone
Marca Subaru, Toyota

21298	T0Y43RS1	BU	Pz	**11,3800**

Cod	Specifiche	Cf	Imb UM	Listino

GUSCIO CHIAVE AUTO TOYOTA



Guscio vuoto ricambio chiave autoveicoli
Senza chip
2 tasti
inserto chiave ottone
Marca Toyota

21299	T0Y47BRS2	BU	Pz	**11,3800**

GUSCIO CHIAVE AUTO TOYOTA



Guscio vuoto ricambio chiave autoveicoli
Senza chip
2 tasti
inserto chiave ottone
Marca Lexus, Toyota

21300	T0Y48BRS2	BU	Pz	**11,3800**

GUSCIO CHIAVE AUTO TOYOTA



Guscio vuoto ricambio chiave autoveicoli
Senza chip
3 tasti
Senza inserto chiave
Marca Toyota

21307	T0YRS8	BU	Pz	**2,0000**

Cod	Specifiche	Cf	Imb UM	Listino

GUSCIO CHIAVE AUTO TOYOTA



Guscio vuoto ricambio chiave autoveicoli
Senza chip
2 tasti
Senza inserto chiave
Marca Toyota

21323	T0YRSE2	BU	Pz	**28,0000**

GUSCIO CHIAVE AUTO VALEO



Guscio vuoto ricambio chiave autoveicoli
Senza chip
4 tasti
inserto chiave alpacca
Marca Renault

21324	VA150RS7	BU	Pz	**18,3400**

GUSCIO CHIAVE AUTO VALEO



Guscio vuoto ricambio chiave autoveicoli
Senza chip
3 tasti
inserto chiave alpacca
Marca Renault

21325	VA150RS8	BU	Pz	**22,0000**

Cod	Specifiche	Cf	Imb UM	Listino

GUSCIO CHIAVE AUTO VALEO



Guscio vuoto ricambio chiave autoveicoli
Senza chip
2 tasti
inserto chiave ottone
Marca Citroen, Peugeut

21342	VA2BRS2	BU	Pz	**22,0000**

GUSCIO CHIAVE AUTO VALEO



Guscio vuoto ricambio chiave autoveicoli
Senza chip
3 tasti
inserto chiave ottone
Marca Citroen, Peugeut

21343	VA2BRS8	BU	Pz	**22,0000**

Cod	Specifiche	Cf	Imb UM	Listino

GUSCIO CHIAVE AUTO VALEO



Guscio vuoto ricambio chiave autoveicoli
Senza chip
4 tasti
inserto chiave ottone
Marca Peugeot

Cod				
21345	VA2CRS7	BU	Pz	**22,0000**

GUSCIO CHIAVE AUTO VALEO



Guscio vuoto ricambio chiave autoveicoli
Senza chip
4 tasti
inserto chiave ottone
Marca Peugeot

Cod				
21350	VA2CRS7N	BU	Pz	**22,0000**

GUSCIO CHIAVE AUTO VALEO



Guscio vuoto ricambio chiave autoveicoli
Senza chip
3 tasti
inserto chiave ottone
Marca Smart

Cod				
21360	VA2DRS8	BU	Pz	**14,8800**

GUSCIO CHIAVE AUTO VALEO



Guscio vuoto ricambio chiave autoveicoli
Senza chip
2 tasti
inserto chiave ottone
Marca Renault

Cod				
21361	VA2ERS2	BU	Pz	**22,0000**

Cod	Specifiche	Cf	Imb UM	Listino

GUSCIO CHIAVE AUTO VALEO



Guscio vuoto ricambio chiave autoveicoli
Senza chip
2 tasti
inserto chiave ottone
Marca Citroen, Peugeut, Toyota

Cod	Specifiche	Cf	Imb UM	Listino
21364	VA2RS2	BU	Pz	**11,3800**

GUSCIO CHIAVE AUTO VALEO



Guscio vuoto ricambio chiave autoveicoli
Senza chip
3 tasti
Senza inserto chiave
Marca Smart

Cod	Specifiche	Cf	Imb UM	Listino
21367	VARSD8	BU	Pz	**4,5800**

GUSCIO CHIAVE AUTO VACHETTE



Guscio vuoto ricambio chiave autoveicoli
Senza chip
2 tasti
Senza inserto chiave
Marca Opel, Renault

Cod	Specifiche	Cf	Imb UM	Listino
21365	VACRS2	BU	Pz	**10,3600**

GUSCIO CHIAVE AUTO VACHETTE



Guscio vuoto ricambio chiave autoveicoli
Senza chip
2 tasti
Senza inserto chiave
Marca Dacia, Opel, Renault

Cod	Specifiche	Cf	Imb UM	Listino
21366	VACRSA2	BU	Pz	**10,3600**

GUSCIO CHIAVE AUTO YMOS



Guscio vuoto ricambio chiave autoveicoli
Senza chip
1 tasto
inserto chiave ottone
Marca Smart

Cod	Specifiche	Cf	Imb UM	Listino
21368	YM23RS1	BU	Pz	**14,8800**

GUSCIO CHIAVE AUTO YMOS



Guscio vuoto ricambio chiave autoveicoli
Senza chip
3 tasti
inserto chiave ottone
Marca Smart

Cod	Specifiche	Cf	Imb UM	Listino
21369	YM23RS8	BU	Pz	**14,8800**

Cod	Specifiche	Cf	Imb UM	Listino

GUSCIO CHIAVE AUTO YMOS



Guscio vuoto ricambio chiave autoveicoli
Senza chip
3 tasti
Senza inserto chiave
Marca Smart

Cod	Specifiche	Cf	Imb UM	Listino
21370	YMRS8	BU	Pz	**2,0000**

MACCHINA REKORD PRO



Funzionamento manuale - Motore 1 velocita'
Adatta per chiavi piatte e croce
Morsetti a quattro lati
Tastatore meccanico regolazione micrometrica
Spazzola incorporata e lampada led

Cod	Specifiche	Cf	Imb UM	Listino
87381		SC	Pz	**3.684,0000**

MACCHINA BRAVO PROFESSIONAL II



Funzionamento semiautomatico - Motore 1 velocita'
Adatta per chiavi piatte e croce
Morsetti a quattro lati - Allineamento automatico
Tastatore meccanico regolazione micrometrica
Spazzola incorporata e lampada alogena

Cod	Specifiche	Cf	Imb UM	Listino
05588		SC	Pz	**6.628,0000**

MACCHINA POKER PRO



Funzionamento automatico - Motore 1 velocita'
Adatta per chiavi piatte e a croce
Morsetti a quattro lati
Lettore ottico laser
Fresa widia
Velocita' avanzamento carrello elettronica
Schermo protettivo totale

Cod	Specifiche	Cf	Imb UM	Listino
81712		SC	Pz	**10.176,0000**

MACCHINA OMNIA



Funzionamento manuale - Motore 1 velocita'
Adatta per chiavi doppia mappa e pompa
Morsetto tagli verticali
Tastatore molleggiato
Spazzola incorporata e lampada alogena

Cod	Specifiche	Cf	Imb UM	Listino
86222		SC	Pz	**8.726,0000**

Cod	Specifiche	Cf	Imb UM	Listino

MACCHINA MATRIX PRO S



Funzionamento manuale
Adatta per chiavi punzonate, laser e tubolari
Morsetti fissi quattro sedi
Tastatore elettromeccanico
Luci led

78609 SC Pz **8.720,0000**

MACCHINA FUTURA PRO UNLIMITED



Funzionamento automatico - Motore 1 velocita'
Adatta per chiavi piatte, croce, laser,
punzonate e tubolari - Doppia stazione di taglio
Incisione su chiavi, medaglie e targhette
Morsetti a quattro lati
Decodifica tramite lettore ottico o contatto
Fresa HSS - Tablet touch screen 10"
Aggiornamenti database illimitati e gratuiti
Dotazione utensili duplicazione chiavi
veicoli speciali

00572 SC Pz **28.828,0000**

Cod	Specifiche	Cf	Imb UM	Listino

FRESINO DUPLICATRICI F1

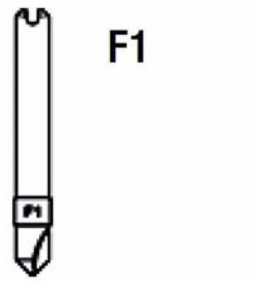

Fresino HSS
Utilizzo chiavi punzonate:
CISA, KABA KA2/KA4/KA5, MG, PREFER PF18
Adatto duplicatrici meccaniche Silca

85886 D739971ZB BL Pz **84,2000**

FRESINO DUPLICATRICI F6

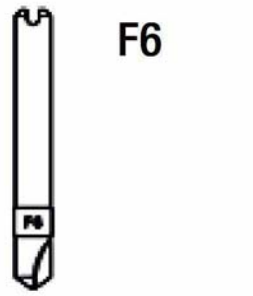

Fresino HSS
Utilizzo chiavi punzonate:
MASTER, OMEC OC4, TITAN
Adatto duplicatrici meccaniche Silca

85887 D740467ZB BL Pz **84,2000**

FRESINO DUPLICATRICI F15

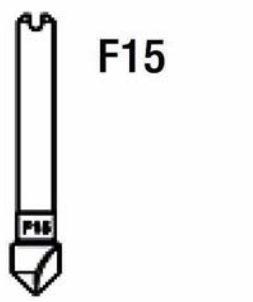

Fresino HSS
Utilizzo chiavi angoli speciali:
DOM IX5/IX6, MG
Adatto duplicatrici meccaniche Silca

85888 D740412ZB BL Pz **96,8000**

Cod	Specifiche	Cf	Imb UM	Listino

FRESINO DUPLICATRICI F20

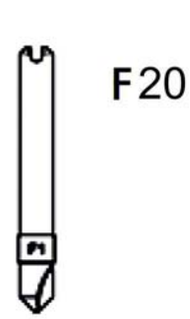

Fresino HSS
Utilizzo chiavi punzonate:
KABA
Adatto duplicatrici meccaniche Silca

Cod	Specifiche	Cf	Imb UM	Listino
87645	D701156ZB	BL	Pz	**58,6000**

FRESINO DUPLICATRICI F22

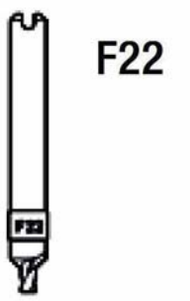

Fresino HSS
Utilizzo chiavi laser:
AUTO LASER
Adatto duplicatrici meccaniche Silca

Cod	Specifiche	Cf	Imb UM	Listino
85889	D739973ZB	BL	Pz	**96,8000**

FRESINO DUPLICATRICI F30

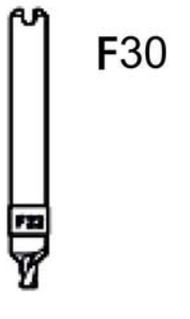

Fresino HSS
Utilizzo chiavi punzonate:
AUTO LASER
Adatto duplicatrici meccaniche Silca

Cod	Specifiche	Cf	Imb UM	Listino
87646	D701160ZB	BL	Pz	**63,2000**

Cod	Specifiche	Cf	Imb UM	Listino

FRESINO DUPLICATRICI F39

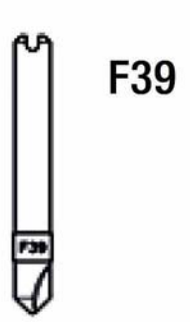

Fresino HSS
Utilizzo chiavi punzonate:
ISEO R6/R11, AGB, PALLADIUM
Adatto duplicatrici meccaniche Silca

Cod	Specifiche	Cf	Imb UM	Listino
85890	D740442ZB	BL	Pz	**84,2000**

FRESINO DUPLICATRICI F42

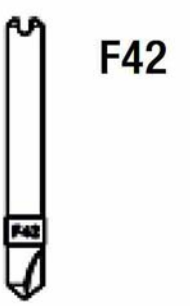

Fresino HSS
Utilizzo chiavi punzonate:
MOTTURA, MULTILOOK
Adatto duplicatrici meccaniche Silca

Cod	Specifiche	Cf	Imb UM	Listino
85891	D740446ZB	BL	Pz	**96,8000**

FRESINO DUPLICATRICI F44



Fresino HSS
Utilizzo chiavi laser:
FIAT, ALFA ROMEO, LANCIA
Adatto duplicatrici meccaniche Silca

Cod	Specifiche	Cf	Imb UM	Listino
85892	D740448ZB	BL	Pz	**96,8000**

Cod	Specifiche	Cf	Imb UM	Listino

FRESINO DUPLICATRICI F47

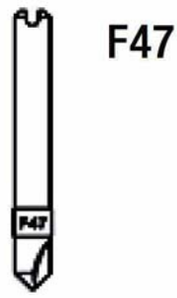

Fresino HSS
Utilizzo chiavi punzonate:
AGB, ISEO, VIRO
Adatto duplicatrici meccaniche Silca

85893	D740451ZB	BL	Pz	**84,2000**

FRESINO DUPLICATRICI F49



Fresino HSS
Utilizzo chiavi punzonate:
POTENT PT4R/PT5RP, SECUREMME
Adatto duplicatrici meccaniche Silca

85894	D740453ZB	BL	Pz	**96,8000**

FRESINO DUPLICATRICI F55

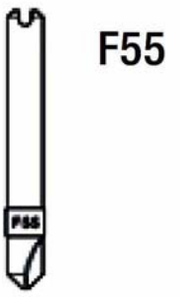

Fresino HSS
Utilizzo chiavi punzonate:
CORBIN CB87/CB97, SECUREMME, POTENT
Adatto duplicatrici meccaniche Silca

85895	D740461ZB	BL	Pz	**84,2000**

Cod	Specifiche	Cf	Imb UM	Listino

FRESINO DUPLICATRICI F70

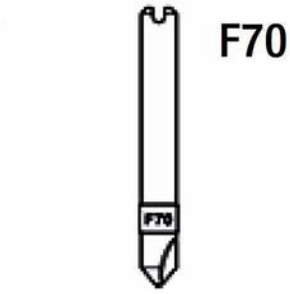

Fresino HSS
Utilizzo chiavi punzonate:
MOTTURA
Adatto duplicatrici meccaniche Silca

85896	D740483ZB	BL	Pz	**96,8000**

TASTATORE DUPLICATRICI T1

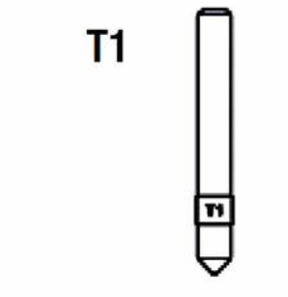

Tastatore HSS
Utilizzo chiavi punzonate:
CISA, KABA KA2/KA4/KA5, MG, PREFER PF18
Adatto duplicatrici meccaniche Silca

85897	D739972ZB	BL	Pz	**59,4000**

TASTATORE DUPLICATRICI T5

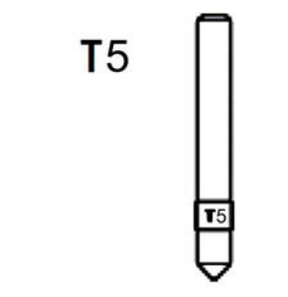

Tastatore HSS
Utilizzo chiavi punzonate:
CORBIN, KESO, ZADI
Adatto duplicatrici meccaniche Silca

87647	D740378ZB	BL	Pz	**67,8000**

Cod	Specifiche	Cf	Imb UM	Listino

TASTATORE DUPLICATRICI T6



Tastatore HSS
Utilizzo chiavi punzonate:
MASTER, OMEC OC4, TITAN
Adatto duplicatrici meccaniche Silca

85898	D740389ZB	BL	Pz	**59,4000**

TASTATORE DUPLICATRICI T15



Tastatore HSS
Utilizzo chiavi angoli speciali:
DOM IX5/IX6, MG
Adatto duplicatrici meccaniche Silca

85899	D740344ZB	BL	Pz	**59,4000**

TASTATORE DUPLICATRICI T22



Tastatore HSS
Utilizzo chiavi laser:
AUTO LASER
Adatto duplicatrici meccaniche Silca

85900	D739974ZB	BL	Pz	**65,6000**

TASTATORE DUPLICATRICI T39



Tastatore HSS
Utilizzo chiavi punzonate:
ISEO R6/R11, AGB, PALLADIUM
Adatto duplicatrici meccaniche Silca

85901	D740367ZB	BL	Pz	**59,4000**

TASTATORE DUPLICATRICI T42

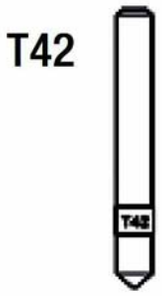

Tastatore HSS
Utilizzo chiavi punzonate:
MOTTURA, MULTILOOK
Adatto duplicatrici meccaniche Silca

85902	D740370ZB	BL	Pz	**59,4000**

TASTATORE DUPLICATRICI T44

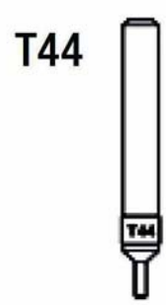

Tastatore HSS
Utilizzo chiavi laser:
FIAT, ALFA ROMEO, LANCIA
Adatto duplicatrici meccaniche Silca

85903	D740372ZB	BL	Pz	**59,4000**

Cod	Specifiche	Cf	Imb UM	Listino

TASTATORE DUPLICATRICI T47

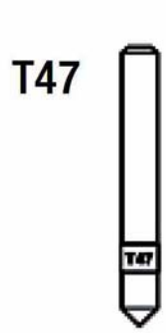

Tastatore HSS
Utilizzo chiavi punzonate:
AGB, ISEO, VIRO
Adatto duplicatrici meccaniche Silca

85904	D740375ZB	BL	Pz	**59,4000**

TASTATORE DUPLICATRICI T49



Tastatore HSS
Utilizzo chiavi punzonate:
POTENT PT4R/PT5RP, SECUREMME
Adatto duplicatrici meccaniche Silca

85905	D740377ZB	BL	Pz	**65,6000**

TASTATORE DUPLICATRICI T55

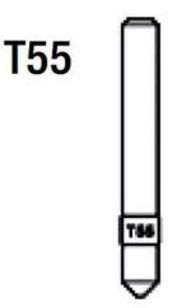

Tastatore HSS
Utilizzo chiavi punzonate:
CORBIN CB87/CB97, SECUREMME, POTENT
Adatto duplicatrici meccaniche Silca

85906	D740384ZB	BL	Pz	**59,4000**

TASTATORE DUPLICATRICI T70

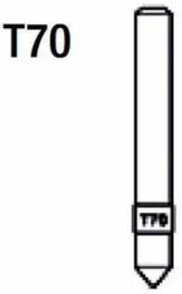

Tastatore HSS
Utilizzo chiavi punzonate:
MOTTURA
Adatto duplicatrici meccaniche Silca

85907	D740342ZB	BL	Pz	**59,4000**

FRESINO DUPLICATRICI 01L



Fresino HSS
Utilizzo chiavi laser:
AUTO LASER
Adatto duplicatrice elettroniche Silca Futura

87849	D742606ZB	BL	Pz	**85,4000**

FRESINO DUPLICATRICI 01D



Fresino HSS
Utilizzo chiavi punzonate:
SECUREMME, SIKURO, CISA, ISEO
Adatto duplicatrice elettroniche Silca Futura

87848	D742867ZB	BL	Pz	**85,4000**

Cod	Specifiche	Cf	Imb UM	Listino

FRESINO DUPLICATRICI 02D



Fresino HSS
Utilizzo chiavi punzonate:
SECUREMME, VIRO
Adatto duplicatrice elettroniche Silca Futura

87850	D743673ZB	BL	Pz	**85,4000**

FRESINO DUPLICATRICI 03D



Fresino HSS
Utilizzo chiavi punzonate:
KESO, VACHETTE
Adatto duplicatrice elettroniche Silca Futura

87851	D743674ZB	BL	Pz	**85,4000**

FRESINO DUPLICATRICI 04D



Fresino HSS
Utilizzo chiavi punzonate:
SECUREMME
Adatto duplicatrice elettroniche Silca Futura

87852	D743746ZB	BL	Pz	**85,4000**

Cod	Specifiche	Cf	Imb UM	Listino

TASTATORE DUPLICATRICI 01T



Tastatore HSS
Utilizzo chiavi punzonate
Adatto duplicatrice elettroniche Silca Futura

87847	D942565ZR	BL	Pz	**100,0000**

FRESA DUPLICATRICI P01



Fresa HSS
Utilizzo duplicatrici:
REKORD PLUS, REKORD 2000, SPECIAL SUPER,
SPECIAL MASTER, BRAVO, POKER S, POKER PLUS
Adatta duplicatrici meccaniche Silca
mm 80x5,0 f.16

85908	D700875ZB	mm 80x5,0 f.16	SC	Pz	**161,4000**

Cod	Specifiche	Cf	Imb UM	Listino

FRESA DUPLICATRICI P01W



Fresa WIDIA
Utilizzo duplicatrici:
REKORD PLUS, REKORD 2000, SPECIAL SUPER,
SPECIAL MASTER, BRAVO
Adatta duplicatrici meccaniche Silca
mm 80x5,0 f.16

Cod	Specifiche	Cf	Imb UM	Listino
85909	D704861ZB mm 80x5,0 f.16	SC	Pz	**654,8000**

FRESA DUPLICATRICI SG1



Fresa HSS
Utilizzo duplicatrici:
TARGA, TARGA 2000P, TECH2, TECH3, MODULAR IV,
OPERA IV, TECHNICA, GT40
Adatta duplicatrici meccaniche Silca
mm 80x1,5 f.22

Cod	Specifiche	Cf	Imb UM	Listino
85910	D700080ZB mm 80x1,5 f.22	SC	Pz	**107,8000**

FRESA DUPLICATRICI SG1W



Fresa WIDIA
Utilizzo duplicatrici:
TARGA, TARGA 2000P, TECH2, TECH3, MODULAR IV,
OPERA IV, TECHNICA, GT40
Adatta duplicatrici meccaniche Silca
mm 80x1,5 f.22

Cod	Specifiche	Cf	Imb UM	Listino
85911	D704784ZB mm 80x1,5 f.22	SC	Pz	**430,4000**

FRESA DUPLICATRICI SG2



Fresa HSS
Utilizzo duplicatrici:
TECHNICA, TARGA, OPERA IV, FASTBIT
Adatta duplicatrici meccaniche Silca
mm 80x1,5 f.22

Cod	Specifiche	Cf	Imb UM	Listino
85912	D701744ZB mm 80x1,5 f.22	SC	Pz	**172,2000**

Cod	Specifiche	Cf	Imb UM	Listino

FRESA DUPLICATRICI SG29



Fresa HSS
Utilizzo duplicatrici:
OMNIA
Adatta duplicatrici meccaniche Silca
mm 80x1,5 f.22

Cod	Specifiche	Cf	Imb UM	Listino
85913	D741777ZB mm 80x1,5 f.22	SC	Pz	**107,8000**

FRESA DUPLICATRICI 01F



Fresa HSS
Utilizzo duplicatrici:
Adatto duplicatrici elettroniche Silca Futura
mm 60x3,0 f.9,5

Cod	Specifiche	Cf	Imb UM	Listino
87877	D747276ZB mm 60x3,0 f.9,5	SC	Pz	**207,2000**

GANASCIA DUPLICATRICI 04J

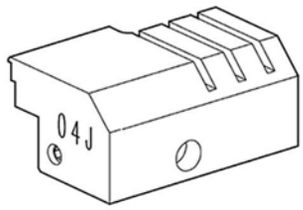

Ganascia alluminio pressofuso
Utilizzo duplicatrici:
FUTURA per Automotive
Adatta duplicatrici elettroniche Silca

Cod	Specifiche	Cf	Imb UM	Listino
87325	D743256ZB	SC	Pz	**311,8000**

GANASCIA DUPLICATRICI 05J

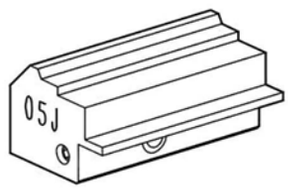

Ganascia alluminio pressofuso
Utilizzo duplicatrici:
FUTURA per Cisa
Adatta duplicatrici elettroniche Silca

Cod	Specifiche	Cf	Imb UM	Listino
87667	D743261ZB	SC	Pz	**328,4000**

GANASCIA DUPLICATRICI 06J

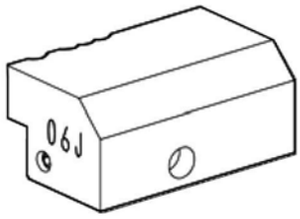

Ganascia alluminio pressofuso
Utilizzo duplicatrici:
FUTURA per Cisa
Adatta duplicatrici elettroniche Silca

Cod	Specifiche	Cf	Imb UM	Listino
87668	D743262ZB	SC	Pz	**311,8000**

Cod	Specifiche	Cf	Imb UM	Listino

SPAZZOLA DUPLICATRICI



Spazzola acciaio
Utilizzo duplicatrici:
BRAVO SUPER, MASTER SPECIAL SUPER, MASTER POKER, POKER PLUS, REKORD, TECH2, TECH3
Adatta duplicatrici meccaniche Silca
mm 80x15,0 f.10

Cod	Specifiche	Cf	Imb UM	Listino
87640	D701267ZB mm 80x15,0 f.10	SC	Pz	**45,8000**

SPAZZOLA DUPLICATRICI



Spazzola tynex
Utilizzo duplicatrici:
BRAVO SUPER, MASTER SPECIAL SUPER, MASTER POKER, POKER PLUS, REKORD, TECH2, TECH3
Adatta duplicatrici meccaniche Silca
mm 80x15,0 f.10

Cod	Specifiche	Cf	Imb UM	Listino
87641	D701840ZB mm 80x15,0 f.10	SC	Pz	**64,4000**

SPAZZOLA DUPLICATRICI



Spazzola acciaio
Utilizzo duplicatrici:
REKORD, REKORD PLUS, REKORD 2000, GT40, AY100, SCOUT, FT
Adatto duplicatrici meccaniche Silca
mm 55x13,0 f.10

Cod	Specifiche	Cf	Imb UM	Listino
87643	D701380ZB mm 55x13,0 f.10	SC	Pz	**49,6000**

SPAZZOLA DUPLICATRICI



Spazzola tynex
Utilizzo duplicatrici:
REKORD, REKORD PLUS, REKORD 2000, GT40, AY100, SCOUT, FT
Adatta duplicatrici meccaniche Silca
mm 55x15,0 f.10

Cod	Specifiche	Cf	Imb UM	Listino
88046	D704764ZB mm 55x15,0 f.10	SC	Pz	**70,6000**

Cod	Specifiche	Cf	Imb UM	Listino

SPAZZOLA DUPLICATRICI



Spazzola tynex
Utilizzo duplicatrici:
BRAVO EVOLUTION, BRAVO PROFESSIONAL
BRAVO MAXIMA, BRAVO V-MAX, TECHNICA, OMNIA
Adatta duplicatrici meccaniche Silca
mm 80x20,0 f.10

87642 D725102ZB mm 80x20,0 f.10 SC Pz **89,2000**

GRAFITE EXPO PEZZI 6



Antigrip
Lubrificante a base di grafite
Specifico per serrature
Svolge anche funzione anticongelante

76790 Cf Pz 6 SC Cf **41,2000**

ASSORTIMENTO CHIAVI-PORTACHIAVI SPORT



Espositore da banco in plastica serigrafata
Assortimento chiavi Universal Pz 240
Assortimento portachiavi Sport Pz 40
Cartellonistica
Dimensioni cm 19x15 h 33

43206 Pz 240+40 ES Cf **525,8000**

ASSORTIMENTO CHIAVI CITY 3



Assortimento chiavi cilindri Pz 1485

42973 Pz 1485 SC Cf **2.030,0000**

ESPOSITORE CHIAVI PARETE VUOTO AVE0089

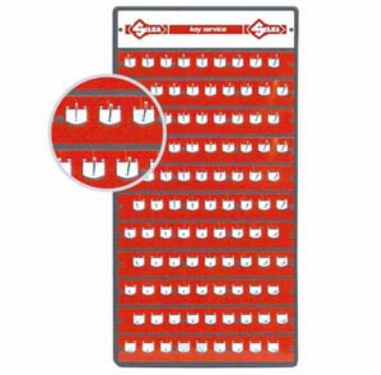

Espositore metallo universale da parete
Completo di 100 ganci lunghezza cm 7,8
Adatto per qualsiasi tipologia di chiavi
Dimensioni cm 60 h 100 - Peso kg 9,0

58386 cm 60 h 100 SC Pz **297,8000**

Cod	Specifiche	Cf	Imb UM	Listino

OSSIDANTE TARGHETTE



Ossidante per alluminio/ottone
Adatto per macchina targhette Incisor

Cod	Specifiche	Cf	Imb UM	Listino
94962	ml 100 alluminio	12	Pz	**28,4000**

SUPPORTO PROFILE READER LUMI



Ferro verniciato
Luce led 5 livelli intensita' ricaricabile USB-C
Foglio Marker per posizionamento chiave
Ottimizza utilizzo funzione Profile Reader
Dotazione foglio Marker di riserva e cavo USB
Dimensioni cm 18x31 h 22 - Peso kg 3,15

Cod	Specifiche	Cf	Imb UM	Listino
19972	AVH5000	SC	Pz	**318,6000**

ABBONAMENTO PROFILE READER 12 MESI



Abbonamento annuale funzione Profile Reader
Identifica chiave da duplicare e restituisce compatibile Silca
Utilizzabile tramite applicazione My Keys Pro
Adatto chiavi piatte e punzonate

Cod	Specifiche	Cf	Imb UM	Listino
19969	AVE0119	SC	Pz	**347,6000**

Cod	Specifiche	Cf	Imb	UM	Listino

RADIOCOMANDO ORIGINALE TO.GO 2 BENINCA



Radiocomando originale BENINCA
Codice dinamico Rolling Code 433,92 MHz
Non clonabile
Canali/tasti n.2

07463 SC Pz **36,0000**

RADIOCOMANDO ORIGINALE MITTO 4 BFT



Radiocomando originale BFT
Codice dinamico Rolling Code 433,92 MHz
Non clonabile
Canali/tasti n.4

70952 SC Pz **41,0000**

RADIOCOMANDO ORIGINALE T4WV BENINCA



Radiocomando originale BENINCA
Codice dinamico Rolling Code 433,92 MHz
Non clonabile
Canali/tasti n.4

99433 SC Pz **41,0000**

RADIOCOMANDO ORIGINALE TOP 432EV CAME



Radiocomando originale CAME
Codice fisso 433,92 MHz
Non clonabile
Canali/tasti n.2

99436 BL Pz **36,8000**

RADIOCOMANDO ORIGINALE MITTO 2B BFT



Radiocomando originale BFT
Codice dinamico Rolling Code 433,92 MHz
Non clonabile
Canali/tasti n.2

63045 SC Pz **30,8000**

RADIOCOMANDO ORIGINALE TM4 APRIMATIC



Radiocomando originale APRIMATIC
Codice dinamico Rolling Code 433,92 MHz
Non clonabile
Canali/tasti n.4

99432 SC Pz **36,4000**

Cod	Specifiche	Cf	Imb	UM	Listino

RADIOCOMANDO ORIGINALE TRQ 449200 CARDIN



Radiocomando originale CARDIN
Codice dinamico Rolling Code 433,92 MHz
Non clonabile
Canali/tasti n.2

07467 SC Pz **31,0000**

RADIOCOMANDO ORIGINALE TRQ 449400 CARDIN



Radiocomando originale CARDIN
Codice dinamico Rolling Code 433,92 MHz
Non clonabile
Canali/tasti n.4

99439 SC Pz **35,2000**

RADIOCOMANDO ORIGINALE TRS 435200 CARDIN



Radiocomando originale CARDIN
Codice dinamico Rolling Code 433,92 MHz
Non clonabile
Canali/tasti n.2

07468 SC Pz **34,2000**

RADIOCOMANDO ORIGINALE TRS 435400 CARDIN



Radiocomando originale CARDIN
Codice dinamico Rolling Code 433,92 MHz
Non clonabile
Canali/tasti n.4

99440 SC Pz **38,0000**

RADIOCOMANDO ORIGINALE XT2 433 FAAC



Radiocomando originale FAAC
Codice dinamico Rolling Code 433,92 MHz
Non clonabile
Canali/tasti n.2

07469 BV Pz **32,2000**

RADIOCOMANDO ORIGINALE XT2 868 FAAC



Radiocomando originale FAAC
Codice dinamico Rolling Code 868,00 MHz
Non clonabile
Canali/tasti n.2

96820 BV Pz **32,2000**

Cod	Specifiche	Cf	Imb	UM	Listino

RADIOCOMANDO ORIGINALE XT4 433 FAAC



Radiocomando originale FAAC
Codice dinamico Rolling Code 433,92 MHz
Non clonabile
Canali/tasti n.4

99443 BV Pz **36,6000**

RADIOCOMANDO ORIGINALE XT4 868 FAAC



Radiocomando originale FAAC
Codice dinamico Rolling Code 868,35 MHz
Non clonabile
Canali/tasti n.4

99442 BV Pz **39,4000**

RADIOCOMANDO ORIGINALE ZEN2C DITEC



Radiocomando originale DITEC
Codice fisso 433,92 MHz
Duplicabile con autoapprendimento
Canali/tasti n.2

99441 SC Pz **45,4000**

Cod	Specifiche	Cf	Imb	UM	Listino

RADIOCOMANDO ORIGINALE SITI 433 FADINI



Radiocomando originale FADINI
Codice dinamico Rolling Code 433,92 MHz
Non clonabile
Canali/tasti n.4

15966 BV Pz **48,4000**

RADIOCOMANDO ORIGINALE AU 3000E GIBIDI



Radiocomando originale GIBIDI
Codice dinamico Rolling Code 433,92 MHz
Non clonabile
Canali/tasti n.4

95225 SC Pz **34,2000**

RADIOCOMANDO ORIGINALE ONE NICE



Radiocomando originale NICE
Codice dinamico Rolling Code 433,92 MHz
Codifica O-Code ON2 (compatibile Flo-R)
Non clonabile
Canali/tasti n.2

07475 SC Pz **33,4000**

Cod	Specifiche	Cf	Imb	UM	Listino

RADIOCOMANDO ORIGINALE ONE 4 NICE



Radiocomando originale NICE
Codice dinamico Rolling Code 433,92 MHz
Non clonabile
Canali/tasti n.4

Cod		Cf	Imb	UM	Listino
99454		SC		Pz	**39,0000**

RADIOCOMANDO ORIGINALE FLOR-S 2 NICE



Radiocomando originale NICE
Codice dinamico Rolling Code 433,92 MHz
Non clonabile
Canali/tasti n.2

Cod		Cf	Imb	UM	Listino
99452		SC		Pz	**29,6000**

RADIOCOMANDO ORIGINALE FLOR-S 4 NICE



Radiocomando originale NICE
Codice dinamico Rolling Code 433,92 MHz
Non clonabile
Canali/tasti n.4

Cod		Cf	Imb	UM	Listino
99453		SC		Pz	**35,2000**

RADIOCOMANDO ORIGINALE TC4E PRASTEL



Radiocomando originale PRASTEL
Codice dinamico Rolling Code 433,92 MHz
Non clonabile
Canali/tasti n.4

Cod		Cf	Imb	UM	Listino
58622		BV		Pz	**29,4000**

RADIOCOMANDO ORIGINALE KILO 4 GENIUS



Radiocomando originale GENIUS
Codice dinamico Rolling Code 868,35 MHz
Non clonabile
Canali/tasti n.4

Cod		Cf	Imb	UM	Listino
64337	Canali/tasti 4	SS		Pz	**39,4000**

RADIOCOMANDO ORIGINALE LITHIO RIB



Radiocomando originale RIB
Codice dinamico Rolling Code 433,92 MHz
Non clonabile
Canali/tasti n.4

Cod		Cf	Imb	UM	Listino
99456		SC		Pz	**31,0000**

Cod	Specifiche	Cf	Imb UM	Listino

RADIOCOMANDO ORIGINALE PEARL SOMMER



Radiocomando originale SOMMER
Codice dinamico Rolling Code 434,42 MHz
Non clonabile
Canali/tasti n.4

99458		BV	Pz	**49,0000**

RADIOCOMANDO ORIGINALE NOIRE 2E TELCOMA



Radiocomando originale TELCOMA/CARDIN
Codice dinamico Rolling Code 433,92 MHz
Non clonabile
Canali/tasti n.2

99459		SC	Pz	**34,8000**

Cod	Specifiche	Cf	Imb UM	Listino

RADIOCOMANDO MULTIFR. WHY EVO NOA MINI



Radiocomando compatibile
Multifrequenza - Codice fisso - Rolling code
Duplicabile con autoapprendimento
Copiatura codice con funzione double-check
Master-led indicazione visiva codice da copiare
Segnale radio e autoscan aumentato
Doppio led
Canali/tasti n.2+2 laterali

19849	olive green	SC	Pz	**27,8000**
19857	deep green	SC	Pz	**27,8000**
19860	wild tobacco	SC	Pz	**27,8000**
20213	pure grey	SC	Pz	**27,8000**
20214	pure emerald	SC	Pz	**27,8000**
20259	vulcan red	SC	Pz	**27,8000**

RADIOCOMANDO MULTIFREQUENZA WHY EVO NOA



Radiocomando compatibile
Multifrequenza - Codice fisso - Rolling code
Duplicabile con autoapprendimento
Copiatura codice con funzione double-check
Master-led indicazione visiva codice da copiare
Segnale radio e autoscan aumentato
Doppio led
Canali/tasti n.4

00897	olive green	SC	Pz	**28,2000**
00898	deep green	SC	Pz	**28,2000**
00899	wild tobacco	SC	Pz	**28,2000**

Cod	Specifiche	Cf	Imb UM	Listino

RADIOCOMANDO MULTIFREQUENZA WHY EVO NEW



Radiocomando compatibile
Multifrequenza - Codice fisso - Rolling code
Duplicabile con autoapprendimento
Doppio led
Canali/tasti n.4

72828	bianco	SC	Pz	**28,2000**
72829	nero	SC	Pz	**28,2000**
72830	rosso	SC	Pz	**28,2000**
72831	blu	SC	Pz	**28,2000**

RADIOCOMANDO MULTIFREQUENZA WHY EVO MINI



Radiocomando compatibile
Multifrequenza - Codice fisso - Rolling code
Duplicabile con autoapprendimento
Programmabile Why Touch Pro
Led
Canali/tasti n.2+2 laterali

81271	intense black	SC	Pz	**27,8000**
81272	acid green	SC	Pz	**27,8000**
81273	vulcan red	SC	Pz	**27,8000**
81274	pure emerald	SC	Pz	**27,8000**
81275	pure grey	SC	Pz	**27,8000**
81276	pure yellow	SC	Pz	**27,8000**

Cod	Specifiche	Cf	Imb UM	Listino

RADIOCOMANDO MULTIFREQUENZA WHY PLUS



Radiocomando compatibile
Multifrequenza
Duplicabile programmabile con generator
Moschettone portachiavi
Canali/tasti n.4 - Duplica: Beninca', Aprimatic, Cardin, Fadini, Nice, Sommer, ecc.

71101		SC	Pz	**32,8000**

RADIOCOMANDO MULTIFREQUENZA SQUDO



Radiocomando compatibile
Multifrequenza
Frequenza europea a codice fisso 433,92 MHz
Quarzato con inserimento quarzino
Duplicabile con autoapprendimento
Led
Canali/tasti n.4

88842	nero	SC	Pz	**30,8000**

Cod	Specifiche	Cf	Imb UM	Listino

RADIOCOMANDO 433,92 CLASSIC 724



Radiocomando compatibile
Frequenza europea a codice fisso 433,92 MHz
Duplicabile con autoapprendimento
Canali/tasti n.4

99421		SC	Pz	**20,8000**

RADIOCOMANDO 433,92 MINI



Radiocomando compatibile
Frequenza europea a codice fisso 433,92 MHz
Codice fisso - Rolling code
Duplicabile con autoapprendimento
Canali/tasti n.2

79841	Orange	SC	Pz	**20,8000**
16701	Acid green	SC	Pz	**20,8000**

Cod	Specifiche	Cf	Imb UM	Listino

RADIOCOMANDO 433,92 HAPPY



Radiocomando compatibile
Frequenza europea a codice fisso 433,92 MHz
Rolling code
Duplicabile con autoapprendimento
Canali/tasti n.4

75332	blu	SC	10	Pz	**25,2000**
75333	nero	SC	10	Pz	**25,2000**

RADIOCOMANDO 433,92 SIRIO FIX AUTOAPPR.



Radiocomando compatibile
Frequenza europea a codice fisso 433,92 MHz
Duplicabile con autoapprendimento
Moschettone portachiavi
Sportellino protezione tasti
Canali/tasti n.4

91981		SC	Pz	**22,8000**

Cod	Specifiche	Cf	Imb	UM	Listino

RADIOCOMANDO 433,92 JERRY



Radiocomando compatibile
Frequenza europea a codice fisso 433,92 MHz
Duplicabile con autoapprendimento
Moschettone portachiavi
Canali/tasti n.4

Cod	Specifiche	Cf	Imb	UM	Listino
57742		SC		Pz	**15,7200**

RADIOCOMANDO 433,92 SIRIO FIX GENERATOR



Radiocomando compatibile
Frequenza europea a codice fisso 433,92 MHz
Duplicabile con Generator
Moschettone portachiavi
Sportellino protezione tasti
Canali/tasti n.4

Cod	Specifiche	Cf	Imb	UM	Listino
88845		SC		Pz	**23,6000**

RADIOCOMANDO 433,92 NINI CLACK KIT



Radiocomando apriporta automatico
Frequenza europea a codice fisso 433,92 MHz
Duplicabile con autoapprendimento
Canali/tasti n.2
Utilizzo con alimentazione serratura

Cod	Specifiche	Cf	Imb	UM	Listino
73806		BV		PZ	**74,4000**

RADIOCOMANDO FQZ LIBERA COLA RED GUSCIO



Radiocomando compatibile
Frequenza libera 230/500 MHz
Duplicabile - Canali/tasti n.4
Solo guscio - Moschettone portachiavi
Scheda adatta cod.07459

Cod	Specifiche	Cf	Imb	UM	Listino
07458				Pz	**6,0400**

Cod	Specifiche	Cf	Imb	UM	Listino

RADIOCOMANDO FQZ LIBERA COLA RED SCHEDA



Radiocomando compatibile
Frequenza libera 230/500 MHz
Duplicabile con autoapprendimento
Solo scheda memoria Y2K codici 36 BIT
Guscio adatto cod.07458

07459			Pz	**14,5000**

RADIOCOMANDO FQZ LIBERA 02 NERO GUSCIO



Radiocomando compatibile
Frequenza libera 280/510 MHz
Duplicabile - Canali/tasti n.4
Solo guscio - Moschettone portachiavi
Scheda adatta cod.99417

99416			Pz	**5,1400**

RADIOCOMANDO FQZ LIBERA 02 NERO SCHEDA



Radiocomando compatibile
Frequenza libera 280/510 MHz
Duplicabile con autoapprendimento
Solo scheda memoria Y2K codici 36 BIT
Guscio adatto cod.99416

99417			Pz	**14,2000**

RADIOCOMANDO QUARZATO QBLUE



Radiocomando compatibile
Quarzato frequenza 26/40 MHz
Duplicabile con autoapprendimento
Canali/tasti n.4

07460		SC	Pz	**29,0000**

RADIOCOMANDO QUARZATO QZERO



Radiocomando compatibile
Quarzato multifrequenza 27/40 MHz
Duplicabile con autoapprendimento
Canali/tasti n.4

69993	nero	SC	Pz	**30,2000**
69994	bianco	SC	Pz	**30,2000**

Cod	Specifiche	Cf	Imb UM	Listino

RADIOCOMANDO QUARZATO NEW PRINZ



Radiocomando compatibile
Quarzato frequenza 26/40 MHz
Dotazione quarzo frequenza 30,875/30,900 MHz
Duplicabile con autoapprendimento
Canali/tasti n.2
Colore bianco

88844	MHz 30,900	SC	Pz	**25,0000**

PORTA RADIOCOMANDI WHY EVO VISOR CLIPS



Plastica trasparente
Clip aggancio
Adatto per radiocomandi Why Evo e Why Evo New

73805	SC	Pz	**4,7600**

CACCIAVITE CERAMICO REGOLAZIONE FRQ



Cacciavite in ceramica
Adatto per regolazione frequenza radiocomandi quarzati
Terminale a taglio piccolo
Adatto nuovo trimmer radiocomandi Qzero/Qblue/291

88255	BL	Pz	**10,8800**

Cod	Specifiche	Cf	Imb UM	Listino

QUARZO RADIOCOMANDI



Quarzo radiocomandi
Frequenze 26,995/40,685

09304	MHz 26,995	10*	Pz	**1,5200**
09305	MHz 26,720	10*	Pz	**1,5200**
09306	MHz 27,545	10*	Pz	**1,5200**
09307	MHz 27,745	10*	Pz	**1,5200**
09308	MHz 29,700	10*	Pz	**1,5200**
09309	MHz 29,800	10*	Pz	**1,5200**
09310	MHz 29,875	10*	Pz	**1,5200**
09311	MHz 30,075	10*	Pz	**1,5200**
09312	MHz 30,545	10*	Pz	**1,5200**
09313	MHz 30,875	10*	Pz	**1,5200**
09314	MHz 30,900	10*	Pz	**1,5200**
09315	MHz 30,925	10*	Pz	**1,5200**
09316	MHz 33,100	10*	Pz	**1,5200**
09317	MHz 40,665	10*	Pz	**1,5200**
09318	MHz 40,685	10*	Pz	**1,5200**

ASSORTIMENTO QUARZI RADIOCOMANDI PZ 75



Kit quarzi radiocomandi
Composizione: Pz 5 per frequenza
Frequenze da 26 a 40 MHz

07461	Pz 75	SC	Cf	**105,8000**

Cod	Specifiche	Cf	Imb UM	Listino

ANALIZZATORE RADIOCOMANDI WHY SPEKTRO



Analizzatore radiocomandi
Identifica e individua frequenza, tipo codice e possibilita' di duplicazione
Frequenzimetro integrato fino a 868 MHz
Analisi intensita' antenna
Funzione check verifica corretta clonazione
Alimentazione 2 pile AA ricaricabili incluse

18055 SC Pz **535,8000**

PROGRAMMATORE RADIOCOMANDI WHY TOUCH-PRO



Duplicazione e programmazione radiocomandi
WHY EVO - Funzionamento collegato a PC e autonomo
Schermo touch - Dimensioni mm 200x105 h 40
Portatile alimentazione 4 batterie AA incluse
Fisso alimentazione cavo USB da PC
Analizza radiocomando da duplicare
Programma copie singole o multiple
Crea radiocomando rolling code da database interno senza originale
Check copia codici fissi e rolling code

76978 SC Pz **897,6000**

PROGRAMMATORE RADIOC. WHY BRAIN-BRIDGE

Duplicazione e programmazione radiocomandi
Tablet WHY BRAIN funzionamento autonomo
Lettore WHY BRIDGE funzionamento collegato a tablet tramite bluetooth o cavo Type C incluso
Analizza radiocomandi da duplicare
Programma copie singole o multiple
Crea radiocomando da database online senza originale
Funzione check verifica corretta copia
Frequenzimetro integrato fino a 868 MHz

28787 SC Pz **780,0000**

PROGRAMMATORE RADIOCOMANDI GENERATOR



Duplicazione e generazione radiocomandi
Frequenzimetro integrato fino a 900 MHz
Duplicazione codice fisso e Remocon
Generazione Rolling Code
Alimentatozione volt 230 - Cavetto per Remocon

99461 SC Pz **843,2000**

ESPOSITORE WHY EVO NOA VUOTO



Espositore plastica vuoto da banco
Alimentazione volt 220 - Dotazione trasformatore
Display HD da 7"
Presa usb - Regolazione volume
Dotazione 2 gusci radiocomandi per esposizione
Dimensioni cm 27x22 h 40

13011 cm 27x22 h 40 SC Pz **50,0000**

Cod	Specifiche	Cf	Imb	UM	Listino

ESPOSITORE WHY EVO MINI VUOTO



Epositore vetrina radiocomando WHY EVO mini
Struttura pvc e plexiglas
6 scomparti - 60 posti - 6 campione colore
Insegna logo illuminata
Alimentazione volt 220 - Dotazione trasformatore
Apertura posteriore con serratura
Dimensioni cm 30x15 h 50

81666	cm 30x15 h 50	SC		Pz	**302,0000**

Machieraldo
Ferramenta & Casalinghi

RADIOCOMANDO 433,92 AIR L



Radiocomando compatibile
Frequenza europea a codice fisso 433,92 MHz
Duplicabile con autoapprendimento
Canali/tasti n.4

Cod	Specifiche	Cf	Imb	UM	Listino
70608	nero/bianco	SS		Pz	**27,2000**

RADIOCOMANDO MULTIFREQUENZA AIR V



Radiocomando compatibile
Multifrequenza da 433.92 a 868.35 MHz
Duplicabile con autoapprendimento
Canali/tasti n.4

Cod	Specifiche	Cf	Imb	UM	Listino
70610	rosso/bianco	SS		Pz	**34,8000**
70611	grigio/bianco	SS		Pz	**34,8000**
70612	nero/bianco	SS		Pz	**34,8000**

RADIOCOMANDO QUARZATO AIR Q



Radiocomando compatibile
Quarzato multifrequenza 27/40.685 MHz
Duplicabile con autoapprendimento
Canali/tasti n.4

Cod	Specifiche	Cf	Imb	UM	Listino
70613	bianco/rosso	SC	5	Pz	**43,4000**

RADIOCOMANDO QUARZATO AIR Q



Radiocomando compatibile
Quarzato multifrequenza 27/40.685 MHz
Duplicabile con autoapprendimento
Canali/tasti n.4

Cod	Specifiche	Cf	Imb	UM	Listino
70614	bianco/grigio	SC	5	Pz	**43,4000**
70615	nero/bianco	SC	5	Pz	**43,4000**

Cod	Specifiche	Cf	Imb	UM	Listino

RADIOCOMANDO 433,92 ROLL&COPY



Radiocomando compatibile
Frequenza europea a codice fisso 433,92 MHz
Codice fisso - Rolling code
Duplicabile con autoapprendimento
Canali/tasti n.4

Cod	Specifiche	Cf	Imb	UM	Listino
20813	RR001	BL	50	Pz	**21,2000**

RADIOCOMANDO 433,92 KEY



Radiocomando compatibile
Frequenza europea a codice fisso 433,92 MHz
Duplicabile con autoapprendimento
Canali/tasti n.4

Cod	Specifiche	Cf	Imb	UM	Listino
20810	RF003	BL	60	Pz	**7,7200**

RADIOCOMANDO MULTIFREQUENZA MULTI-KEY



Radiocomando compatibile
Multifrequenza da 280.00 a 868.00 MHz
Duplicabile con autoapprendimento
Canali/tasti n.4

Cod	Specifiche	Cf	Imb	UM	Listino
20812	RF004	BL	60	Pz	**12,8400**

MANIGLIA DIGITALE TOUCH HANDLE F0384



Zama verniciata colore nero
Ambidestra - Quadro maniglia mm 8
Bocchetta foro Yale mm 57
Maniglia esterna con tastiera luminosa invisibile attivabile a sfioramento
Apertura tramite impronta digitale, smartphone o codice numerico 7 cifre
Ideale per controllo accessi
Programmabile per fascia oraria
Alimentazione 4 pile AAA incluse

Cod	Specifiche	Cf	Imb	UM	Listino
82317	mm 8	SC		Pz	**215,8000**

CAMPANELLO BITONALE



Applicazione a parete
Suono bitonale
Alimentazione volt 220
Colore bianco
Dimensioni mm 160x95 h 44

Cod	Specifiche	Cf	Imb	UM	Listino
24057	mm 160x95 h 44	SC	12	Pz	**15,5800**

CAMPANELLO WIRELESS VOLT 220



32 suonerie selezionabili
Portata m 150 campo libero
Spia luminosa avviso chiamata
Alimentazione volt 220
Pulsante di chiamata incluso

Cod	Specifiche	Cf	Imb	UM	Listino
77555		SS		Pz	**32,6000**

SPIONCINO EUROVISTA OTTONE BRONZATO



Spioncino panoramico ottone bronzato
Angolo visuale 160^ - 3 lenti
Diametro mm 16
Lunghezza mm 40/60
Diametro testa mm 22

Cod	Specifiche	Cf	Imb	UM	Listino
15395	mm 16x40/60	SC	25	Pz	**6,4400**
61813	mm 16x40/60 Cf Pz 1	BV		Pz	**8,6400**

SPIONCINO DIGITALE E0426



Spioncino panoramico LCD 2,6"
Sensore CMOS 0,3MP - Angolo visuale 105^
Adatto per porte spessore mm 38/110 f. mm 14/22
Accensione manuale - Spegnimento automatico
Alimentazione 2 pile AAA non incluse
Dimensioni mm 110x14 h 59 - Peso g 120

Cod			Cf	Imb	UM	Listino
82311	2,6"	ottonato	SC		Pz	**64,4000**
82312	2,6"	silver	SC		Pz	**64,4000**

SPIONCINO DIGITALE E0372



Spioncino panoramico LCD 3,2"
Sensore CMOS 0,3MP - Angolo visuale 105^
Adatto per porte spessore mm 38/110 f. mm 14/22
Accensione manuale - Spegnimento automatico
Alimentazione 2 pile AAA non incluse
Dimensioni mm 125x15 h 68 - Peso g 160

Cod			Cf	Imb	UM	Listino
82313	3,2"	ottonato	SC		Pz	**84,6000**
82314	3,2"	silver	SC		Pz	**84,6000**

SPIONCINO DIGITALE E0588



Spioncino panoramico LCD 4,0"
Sensore CMOS 0,3MP - Angolo visuale 105^
Adatto per porte spessore mm 38/110 f. mm 14/26
Accensione manuale - Spegnimento automatico
Funzione allarme sonoro con foto automatica
Alimentazione 4 pile AAA non incluse
Dimensioni mm 139x15,8 h 77 - Peso g 185

Cod			Cf	Imb	UM	Listino
82315	4,0"	ottonato	SC		Pz	**120,8000**
82316	4,0"	silver	SC		Pz	**120,8000**

SPIONCINO DIGITALE SP01



Spioncino panoramico LCD 3,2"
Sensore CMOS 0,3MP - Angolo visuale 105^
Adatto per porte spessore mm 38/110 f. mm 14/22
Accensione manuale - Spegnimento automatico
Alimentazione 2 pile AAA non incluse
Dimensioni mm 125x15 h 68 - Peso g 160

Cod			Cf	Imb	UM	Listino
00722	3,2"	ottonato	BL	20	Pz	**56,8000**
00723	3,2"	silver	BL	20	Pz	**56,8000**

SPIONCINO DIGITALE HP2



Spioncino panoramico LCD 4,3"
Sensore CMOS 0,3MP - Angolo visuale 146^
Adatto per porte spessore mm 35/105 f. mm 14/26
Connessione Wi-Fi
Alimentazione batteria Ah 2,2 ricaricabile
Dimensioni mm 113,6x20 h 75 - Peso g 190

Cod	Specifiche	Cf	Imb	UM	Listino
23569	4,3" ottonato	SC	18	Pz	**97,8000**
23598	4,3" silver	SC	18	Pz	**97,8000**

SPIONCINO DIGITALE SMART DP2



Alimentazione batteria Ah 4,6 ricaricabile
Videochiamata bidirezionale - Full HD
Rilevazione automatica di movimento
Angolo visuale spioncino 166^ m 6
Visione notturna IR bianco e nero m 5
Monitor interno touch 4,3 a colori
Campanello integrato con suonerie multiple
Connessione Wi-Fi
Supporto scheda MicroSD max 512 Gb

Cod	Specifiche	Cf	Imb	UM	Listino
15987	4,3"	SC	8	Pz	**221,6000**

ESPOSITORE SPIONCINO DIG.SMART DP2 VUOTO



Espositore da banco vuoto
Forex
Dimensioni cm 15x15 h 23
Adatto spioncino digitale smart DP2

Cod	Specifiche	Cf	Imb	UM	Listino
01094	cm 15x15 h 23	SC		Pz	**60,0000**

VIDEOCITOFONO DIGITALE SMART HP7



Collegamento cablato 2 fili
Audio bidirezionale - 2K - Impermeabile
Rilevazione e tracciamento automatici di movimento
Connessione Wi-Fi
Sblocco porta/cancello da remoto, monitor interno
touch 7" o tramite 3 tag RFID in dotazione
Campanello integrato con suonerie multiple
Supporto scheda MicroSD max 512 Gb
Area rilevamento personalizzabile

Cod	Specifiche	Cf	Imb	UM	Listino
15986		SC	8	Pz	**390,8000**

Cod	Specifiche	Cf	Imb	UM	Listino

VIDEOCAMERA INTERNO MOTORIZZATA H6C



Alimentazione Volt 220
Audio bidirezionale - Full HD
Rilevazione e tracciamento automatici di movimento
Visione notturna IR bianco e nero m 10
Connessione Wi-Fi
Motorizzata - 340^ orizzontale e 55^ verticale
Supporto scheda MicroSD max 256 Gb

15971		SC	30	Pz	**45,6000**

VIDEOCAMERA INTERNO FISSA H1C

Alimentazione Volt 220
Audio bidirezionale - Full HD
Rilevazione e tracciamento automatici di movimento
Visione notturna IR bianco e nero m 10
Connessione Wi-Fi - App dedicata
Fissa
Supporto scheda MicroSD max 512 Gb

23568		SC	18	Pz	**39,2000**

VIDEOCAMERA ESTERNO FISSA H3C 3MP



Alimentazione Volt 220
Audio bidirezionale - 2K - Protezione IP67
Rilevazione e tracciamento automatici di movimento
Visione notturna IR bianco e nero m 30 o a colori
Connessione Wi-Fi
Fissa
Supporto scheda MicroSD max 512 Gb
Funzione difesa con sirena e faretti strobo
Area rilevamento personalizzabile

15975		SC	25	Pz	**91,2000**

VIDEOCAMERA ESTERNO MOTORIZZATA H8C



Alimentazione Volt 220
Audio bidirezionale - 2K - Protezione IP65
Rilevazione e tracciamento automatici di movimento
Visione notturna IR bianco e nero m 30
Connessione Wi-Fi
Motorizzata - 350^ orizzontale e 80^ verticale
Supporto scheda MicroSD max 512 Gb
Funzione difesa con sirena e faretti strobo

15974		SC	12	Pz	**104,2000**

VIDEOCAMERA ESTERNO MOTORIZZATA HB8



Alimentazione batteria Ah 10,4 ricaricabile
Audio bidirezionale - 2K - Protezione IP65
Rilevazione e tracciamento automatici movimento
Visione notturna IR bianco e nero m 15 o a colori
Connessione Wi-fi
Motorizzata - 340^ orizzontale e 65^ verticale
Supporto scheda MicroSD max 512 Gb
Funzione difesa con sirena e faretti strobo
Area rilevamento personalizzabile
Ricaricabile con pannello solare F non incluso

18915		SC	25	Pz	**260,6000**

Cod	Specifiche	Cf	Imb	UM	Listino

VIDEOCAMERA ESTERNO MOTORIZZATA 4G EB8



Alimentazione batteria Ah 10,4 ricaricabile
Audio bidirezionale - 2K - Protezione IP65 - GPS
Rilevazione e tracciamento automatici di movimento
Visione notturna IR bianco e nero m 15 o a colori
Connessione 4G
Motorizzata - 340^ orizzontale e 65^ verticale
Supporto scheda MicroSD max 512 Gb
Funzione difesa con sirena e faretti strobo
Area rilevamento personalizzabile
Ricaricabile con pannello solare F non incluso

Cod	Specifiche	Cf	Imb	UM	Listino
15976		SC	25	Pz	**390,8000**

PANNELLO SOLARE F



Pannello solare
Celle silicio monocristallino
Potenza max watt 4,2
Grado di protezione IP65
Uscita Type C - Lunghezza cavo m 4
Staffa regolabile 360^
Adatto videocamera batteria EB8/HB8

Cod	Specifiche	Cf	Imb	UM	Listino
15985	cm 15,5x22,2	SC	16	Pz	**52,2000**

VIDEOCAMERA FINTA PROFESSIONALE



Fedele imitazione di videocamera professionale
Adatta per esterno installazione a muro
Spia led di funzionamento
Alimentazione a batteria

Cod	Specifiche	Cf	Imb	UM	Listino
77005		SC	20	Pz	**21,0000**

KIT ALLARME WIRELESS



Unita' centrale composta da combinatore telefonico GSM, sirena integrata 95 db, sensore infrarossi rilevamento presenza < m 10, sensore magnetico
Dotazione 2 telecomandi, 1 contatto magnetico
Alimentazione a batterie non incluse

Cod	Specifiche	Cf	Imb	UM	Listino
64578		SC	3	Pz	**131,4000**

SIRENA FINTA OVALE



Struttura plastica
Senza elettronica
Kit fissaggio a parete incluso
Forma ovale

Cod	Specifiche	Cf	Imb	UM	Listino
76052		SC	4	Pz	**29,6000**

CATENA RICOPERTA MAGLIA TONDA



Catena sicurezza maglia tonda
Acciaio cementato zinco cromato
Rivestimento guaina termoretratta antigraffio

Cod	Specifiche	Cf	Imb	UM	Listino
51223	mm 5,0 cm 60		40	Pz	**3,9200**
21660	mm 6,0 cm 60		20	Pz	**4,3400**
21661	mm 6,0 cm 80		20	Pz	**5,5800**
21662	mm 6,0 cm 100		15	Pz	**7,4400**
21663	mm 7,5 cm 60		20	Pz	**6,9800**
21664	mm 7,5 cm 80		15	Pz	**9,1800**
21665	mm 7,5 cm 100		10	Pz	**11,3800**
21666	mm 7,5 cm 120		10	Pz	**13,4800**

CATENA RICOPERTA MAGLIA QUADRA



Catena sicurezza maglia quadra
Acciaio cementato zinco cromato
Rivestimento guaina termoretratta antigraffio

Cod	Specifiche	Cf	Imb	UM	Listino
51224	mm 6 cm 60		20	Pz	**6,7200**
03048	mm 6 cm 80		20	Pz	**7,6800**
03049	mm 6 cm 100		15	Pz	**11,0000**
24497	mm 8 cm 80		10	Pz	**17,4400**
68549	mm 8 cm 100		10	Pz	**20,4000**
68550	mm 8 cm 120		8	Pz	**23,6000**

CATENA RICOPERTA TESSILE MAGLIA QUADRA



Catena sicurezza maglia quadra
Acciaio cementato zinco cromato
Rivestimento guaina tessile

Cod	Specifiche	Cf	Imb	UM	Listino
68551	mm 8 cm 60		15	Pz	**13,8800**
68552	mm 8 cm 80		10	Pz	**17,9400**
24498	mm 8 cm 100		10	Pz	**20,2000**
24499	mm 8 cm 120		8	Pz	**26,8000**
37093	mm 8 cm 150		6	Pz	**33,2000**
03050	mm 10 cm 120		5	Pz	**36,0000**
03051	mm 10 cm 150		4	Pz	**45,0000**

LUCCHETTO CICLI



Cavo acciaio
Rivestimento guaina plastica
Lucchetto incorporato
Dotazione 2 chiavi testa plastica

Cod	Specifiche	Cf	Imb	UM	Listino
91533	02363 cm 65	CA	10	Pz	**2,9800**

Cod	Specifiche	Cf	Imb	UM	Listino

LUCCHETTO CICLI CATENA



Catena sicurezza maglia tonda
Rivestimento guaina plastica
Lucchetto incorporato
Dotazione 2 chiavi testa plastica

Cod	Specifiche	Cf	Imb	UM	Listino
91535	02365 cm 65	CA	10	Pz	**9,6800**

LUCCHETTO CICLI COMBINAZIONE



Cavo acciaio
Rivestimento guaina plastica
Lucchetto combinazione a 3 cifrature

Cod	Specifiche	Cf	Imb	UM	Listino
91534	02364 cm 65	CA	30	Pz	**3,6400**

LUCCHETTO CICLI LUSSO MIX



Cavo acciaio maggiorato mm 12
Rivestimento guaina plastica
Lucchetto incorporato
Dotazione 2 chiavi testa plastica
Colori assortiti

Cod	Specifiche	Cf	Imb	UM	Listino
97797	05400 cm 80	CA	60	Pz	**6,7600**
97798	05401 cm 120	CA	60	Pz	**9,6400**

LUCCHETTO CICLI COMBINAZIONE LUSSO



Cavo acciaio maggiorato mm 12
Rivestimento guaina plastica
Lucchetto combinazione a 4 cifrature
Programmabile
Colori assortiti

Cod	Specifiche	Cf	Imb	UM	Listino
97801	05398 cm 80	CA	10	Pz	**9,0000**

Cod	Specifiche	Cf	Imb	UM	Listino

LUCCHETTO CICLI SPIRALE

SICURO



Cavo acciaio a spirale
Rivestimento guaina plastica
Lucchetto incorporato
Dotazione 2 chiavi testa plastica

91536	02366 cm 150	CA	10	Pz	**6,8400**

LUCCHETTO MOTO BLOCCADISCO

SICURO



Corpo metallo - Rivestimento plastica
Fissaggio su disco freni perno mm 10,0
Dotazione 2 chiavi a pompa testa plastica

91540	02370 mm 10,0	BL	25	Pz	**13,8200**

LUCCHETTO CICLI SPIRALE 87322

GUARDIAN



Cavo acciaio maggiorato mm 10x120
Rivestimento guaina plastica trasparente
Lucchetto incorporato
Supporto bloccaggio automatico
Dotazione 2 Chiavi BK012 testa plastica
Colori assortiti

82187	cm 120	CA	60	Pz	**8,5800**

LUCCHETTO CICLI COMBINAZIONE CX4509

GUARDIAN



Cavo acciaio maggiorato mm 12x90
Rivestimento guaina plastica
Lucchetto combinazione 4 cifrature
Programmabile
Colore antracite

82188	cm 90	CA	40	Pz	**10,0200**

LUCCHETTO CICLI 82103

GUARDIAN



Arco acciaio alta sicurezza ricoperto ABS
Chiusura sfera doppio bloccaggio
Sportello copriserratura antipolvere
Dimensioni esterne mm 160x245 diametro mm 14
Dotazione 2 chiavi BK010 testa plastica

82186	cm 24,5		12	Pz	**19,7200**

CAVO ANTIFURTO CX422

GUARDIAN



Cavo acciaio mm 15 lunghezza m 5
Rivestimento guaina PVC
Asole inserimento lucchetto
Colore antracite

82189	m 5	CS	10	Pz	**30,0000**

CAVO BLOCCADISCO MEMORY 87113



Cavo acciaio estensibile mm 4x150
Rivestimento guaina PVC
Asole collegamento lucchetto bloccadisco/manubrio

Cod	Specifiche	Cf	Imb	UM	Listino
82190	mm 4x150	CA	100	Pz	**4,7800**

CASSETTA PORTAVALORI



Lamiera acciaio pesante spessore mm 0,8/0,9
Verniciatura polveri epossidiche
Maniglia e cilindro nichelati
Dotazione 2 chiavi

Cod	Specifiche	Imb	UM	Listino
95662	00247 mm 150x120 h 80	36	Pz	**16,9600**
95663	00248 mm 200x160 h 90	20	Pz	**20,2000**
95664	00249 mm 250x180 h 90	16	Pz	**26,2000**
95665	00246 mm 300x240 h 90	10	Pz	**32,2000**

MOBILETTO METALLO PORTAFUCILI



Struttura acciaio speciale
Supporto 3 fucili
Serratura doppia mappa
Spessore mm 2 - Peso kg 22
Dimensioni cm 25x21 h 126

Cod	Specifiche	Imb	UM	Listino
77438	05730 cm 25x21 h 126 posti 3 SC		Pz	**183,4000**

MOBILETTO METALLO PORTAFUCILI



Struttura acciaio speciale
Supporto 5 fucili - Con tesoretto
Serratura doppia mappa
Spessore mm 2 - Peso kg 40
Dimensioni cm 32x21 h 138

Cod	Specifiche	Imb	UM	Listino
77439	00234 cm 32x21 h 138 posti 5 SC		Pz	**274,0000**

MOBILETTO METALLO PORTAFUCILI



Struttura acciaio speciale
Con tesoretto - Supporto legno 5 fucili
Serratura doppia mappa 2 mandate 6 leve
Spessore mm 3 - Peso kg 45
Dimensioni mm 308x208 h 1480

Cod	Specifiche	Cf	Imb	UM	Listino
38725	cm 30x20 h 148 posti 5	SC		Pz	**344,4000**

BACHECA PORTACHIAVI LEGNO TREE



Bacheca portachiavi
Legno
Posti 6
Utilizzo a parete

Cod	Specifiche	Cf	Imb	UM	Listino
88840	cm 20x24	SC	12	Pz	**13,0400**

BACHECA PORTACHIAVI LEGNO KEY



Bacheca portachiavi
Legno
Posti 6
Utilizzo a parete

Cod	Specifiche	Cf	Imb	UM	Listino
88841	cm 20x24	SC	12	Pz	**13,0400**

BACHECA PORTACHIAVI ACCIAIO



Bacheca portachiavi ganci numerati
Struttura acciaio verniciato
Serratura 2 chiavi cifrate

Cod	Specifiche	Cf	Imb	UM	Listino
09906	00244 cm 16x8 h 20 posti 20	SC	20	Pz	**19,0400**
09907	00245 cm 18x8 h 25 posti 48	SC	12	Pz	**30,8000**

BACHECA PORTACHIAVI ALLUMINIO



Bacheca portachiavi ganci numerati
Porta battente plexigas mm 3
Profilo alluminio bronzo-oro
Fondo lamiera zincata - Spigoli arrotondati
Cilindro 2 chiavi

Cod	Specifiche	Cf	Imb	UM	Listino
56919	cm 29x4 h 37 posti 24	SC	6	Pz	**89,4000**

Cod	Specifiche	Cf	Imb UM	Listino

BACHECA PORTACHIAVI ALLUMINIO



Bacheca portachiavi ganci numerati
Porta battente plexigas mm 3
Profilo alluminio bronzo-oro
Fondo lamiera zincata PVC colore verde
Spigoli arrotondati
Cilindro 2 chiavi

35042	cm 29x4 h 37	posti 24		SC	Pz	**150,6000**
35043	cm 55x4 h 37	posti 48		SC	Pz	**190,8000**

Cod	Specifiche	Cf	Imb UM	Listino

Cod	Specifiche	Cf	Imb UM	Listino

AUTODIFESA SPRAY DIVA BASE



Spray autodifesa base peperoncino
Getto massimo m 2 nebulizzato
Potenza Scoville 800000
Conforme DL 103/2011
Venduto in espositore da banco in cartone
Dimensioni cm 29,5x18,5 h 41,5

Cod	Specifiche	Cf	Imb UM	Listino
76916	ml 15	ES	18* Pz	**10,7600**

AUTODIFESA SPRAY JUBILEUM 360 BIANCO



Spray autodifesa base peperoncino
Getto massimo m 3 nebulizzato
Utilizzabile da qualsiasi angolazione
Ricaricabile con bomboletta ml 20
Potenza Scoville 2000000
Dimensioni cm 2,8x4,8 h 9,6
Conforme DL 103/2011
Colore bianco

Cod	Specifiche	Cf	Imb UM	Listino
76917	bianco ml 20	BV	24 Pz	**34,4000**

AUTODIFESA RICARICA JUBILEUM 360



Ricarica autodifesa spray JUBILEUM 360
Dimensioni cm 2,5 h 7,5

Cod	Specifiche	Cf	Imb UM	Listino
76918	ml 20	BV	8 Pz	**14,6200**

AUTODIFESA SPRAY CONTRA DOG



Spray autodifesa base peperoncino
Getto massimo m 4 cono ristretto
Potenza Scoville 2000000
Dimensioni cm 3,5 h 9,0
Adatta per protezione contro aggressione animali

Cod	Specifiche	Cf	Imb UM	Listino
76919	ml 40	BL	20 Pz	**29,6000**

AUTODIFESA SPRAY CONTRA WOLF



Spray autodifesa base peperoncino
Getto massimo m 4 cono ristretto
Potenza Scoville 4000000
Dimensioni cm 3,6 h 9,0
Adatta per protezione contro aggressione animali

Cod	Specifiche	Cf	Imb UM	Listino
18293	ml 40	BL	20 Pz	**34,4000**

Cod	Specifiche	Cf	Imb	UM	Listino

AUTODIFESA SPRAY PEPPER GUN 360



Spray autodifesa base peperoncino
Getto massimo m 3 nebulizzato
Utilizzabile da qualsiasi angolazione
Ricaricabile con bomboletta ml 20
Potenza Scoville 2000000
Dimensioni cm 2,5x7,0 h 14,0
Conforme DL 103/2011
Colore nero

00758	ml 20	SS	10	Pz	**41,4000**

AUTODIFESA RICARICA PEPPER GUN 360



Ricarica autodifesa PEPPER GUN 360
Dimensioni cm 2 h 7,5

00759	ml 20	BV		Pz	**15,4600**

AUTODIFESA SIRENA SCHRILL



Sirena autodifesa ad onde sonore
Alta frequenza dB 110
Dimensioni cm 2,4 h 10,5
Durata 50 utilizzi circa

76920	ml 15	BL	12	Pz	**14,6200**

Cod	Specifiche	Cf	Imb	UM	Listino

AUTODIFESA BASTONE TACTIC 580



Bastone autodifesa nylon e fibra vetro
Lunghezza chiuso cm 28 esteso cm 58
Peso g 260
Omologato presso Banco Nazionale di Prova
Numero protocollo 195-2016/Ball-AG/vb
Conforme DL 121/2013

76921	cm 58	SC	50	Pz	**78,6000**

AUTODIFESA ANIMAL DEFENDER POCKET



Dissuasore autodifesa elettro cutaneo
Tensione volt 100000 Amp 3,0
Alimentazione usb - Cavo ricarica incluso
Temperatura massima 60^
Adatto per protezione contro aggressione animali
Utilizzabile anche come accendigas
Divieto di porto in luoghi pubblici

00757		BV	11	Pz	**71,6000**

Cod	Specifiche	Cf	Imb	UM	Listino

AUTODIFESA ANIMAL DEFENDER



Dissuasore autodifesa elettro cutaneo
Tensione volt 180000 Amp 9,8
Alimentazione 1 pila transistor volt 9 inclusa
Temperatura massima 80^
Adatto per protezione contro aggressione animali
Utilizzabile anche come accendigas
Divieto di porto in luoghi pubblici

Cod	Specifiche	Cf	Imb	UM	Listino
76922		SS	9	Pz	**118,0000**

FIONDA NXG PSS-140



Acciaio
Fascia elastica colore giallo
Supporto braccio
Utilizzabile con pallino pistole Diablo

Cod	Specifiche	Cf	Imb	UM	Listino
89334		BL	30	Pz	**28,6000**

PISTOLA MOLLA TAURUS PT92



Pistola a molla TAURUS PT92
Struttura acciaio verniciata colore marrone
Diametro canna mm 6
Caricatore a molla 12 colpi
Potenza joule 0,6 - Velocita' colpo m/s 78

Cod	Specifiche	Cf	Imb	UM	Listino
87994	marrone/nera	SC	6	Pz	**57,8000**

PISTOLA SCACCIACANI PUNISHER P92



Pistola a salve modello semi automatico
Struttura zama verniciata colore nero
Calibro mm 8 - Caricatore bifilare 16 colpi
Sfogo fiammata Top Firing
Dimensioni cm 21,5 h 13,7 - Peso g 1100
Conforme nota ministeriale n.10 C.N/50 4598-E-81
del 27.01.82 seduta n.63 - Libera vendita

Cod	Specifiche	Cf	Imb	UM	Listino
76923	nero	VA	6	Pz	**153,0000**

Cod	Specifiche	Cf	Imb	UM	Listino

PISTOLA SCACCIACANI PUNISHER P92



Pistola a salve modello semi automatico
Struttura zama cromata
Calibro mm 8 - Caricatore bifilare 16 colpi
Sfogo fiammata Top Firing
Dimensioni cm 21,5 h 13,7 - Peso g 1100
Conforme nota ministeriale n.10 C.N/50 4598-E-81
del 27.01.82 seduta n.63 - Libera vendita

Cod	Specifiche	Cf	Imb	UM	Listino
76924	cromo	VA	6	Pz	**156,2000**

PISTOLA SCACCIACANI PUNISHER 1911



Pistola a salve modello semi automatico
Struttura zama verniciata colore nero
Faccette laterali impugnatura legno
Calibro mm 8 - Caricatore bifilare 16 colpi
Sfogo fiammata Top Firing
Dimensioni cm 21,5 h 13,7 - Peso g 1100
Conforme nota ministeriale n.10 C.N/50 4598-E-81
del 27.01.82 seduta n.63 - Libera vendita

Cod	Specifiche	Cf	Imb	UM	Listino
79641	nero	VA	5	Pz	**182,2000**

PISTOLA SCACCIACANI PUNISHER PYTHON



Pistola a salve modello tamburo
Struttura zama cromata
Calibro 380 - Caricatore a tamburo 6 colpi
Sfogo fiammata Top Firing
Dimensioni cm 24,3 h 14,4 - Peso g 1000
Conforme nota ministeriale N.10 C.N/50 4598-E-81
del 27.01.82 seduta n.63 - Libera vendita

Cod	Specifiche	Cf	Imb	UM	Listino
76926	cromo	VA	6	Pz	**159,2000**

CARTUCCIA PISTOLE CALIBRO 8



Cartuccia a salve pistole HARD PUNISHER P92
Calibro mm 8 h 20
Bossolo nichelato

Cod	Specifiche	Cf	Imb	UM	Listino
76925	Cf Pz 50	SC	40	Cf	**27,0000**

CARTUCCIA PISTOLE CALIBRO 380



Cartuccia a salve pistole HARD PUNISHER PYTHON 4
Calibro 380 mm 9 h 17
Bossolo ottonato
Chiusura a stella

Cod	Specifiche	Cf	Imb	UM	Listino
76927	Cf Pz 50	SC	40	Cf	**28,2000**

Cod	Specifiche	Cf	Imb	UM	Listino

PISTOLA ARIA COMPRESSA COLT 1911 RAILGUN



Pistola ad aria compressa CO2
Struttura acciaio - Impugnatura facce legno
Diametro canna mm 6 - Caricatore CO2 17 colpi
Potenza joule 0,9 - Velocita' colpo m/s 100
Binario inferiore porta accessori

77835	grigia	SC	6	Pz	**187,6000**

PISTOLA ARIA COMPRESSA RAVEN EU 17



Pistola ad aria compressa CO2
Struttura plastica - Carrello alluminio
Diametro canna mm 6 - Caricatore CO2 23 colpi
Potenza joule 0,9 - Velocita' colpo m/s 100
Colpo a raffica e singolo
Omologata utilizzo softair

00760	nera	SC	6	Pz	**207,2000**

PISTOLA ARIA COMPRESSA RAVEN EU 18C



Pistola ad aria compressa CO2
Struttura plastica - Carrello alluminio
Diametro canna mm 6 - Caricatore CO2 23 colpi
Potenza joule 0,9 - Velocita' colpo m/s 100
Colpo a raffica e singolo
Omologata utilizzo softair

00761	marrone chiaro	VA	6	Pz	**207,2000**

PISTOLA ARIA COMPRESSA PT92



Pistola ad aria compressa CO2
Struttura acciaio - Carrello alluminio
Diametro canna mm 6 - Caricatore CO2
Caricamento 21 colpi su binario canna
Potenza joule 0,9 - Velocita' colpo m/s 100
Colpo a raffica e singolo
Omologata utilizzo softair

00762	nera	SC	6	Pz	**255,0000**

Cod	Specifiche	Cf	Imb	UM	Listino

PISTOLA ARIA COMPRESSA PB 528 ALFA



Pistola ad aria compressa CO2
Struttura plastica - Canna acciaio
Diametro canna mm 12,5 - Caricatore CO2
Caricamento 7 colpi su binario canna
Potenza joule 12,5 - Velocita' colpo m/s 270
Omologata utilizzo paintball

Cod	Specifiche	Cf	Imb	UM	Listino
00363	nera	VA	10	Pz	**247,6000**

PISTOLA ARIA COMPRESSA PB 528 BRAVO



Pistola ad aria compressa CO2
Struttura plastica - Canna e carrello acciaio
Diametro canna mm 12,5 - Caricatore CO2
Caricamento 7 colpi su binario canna
Potenza joule 12,7 - Velocita' colpo m/s 270
Omologata utilizzo paintball

Cod	Specifiche	Cf	Imb	UM	Listino
11825	nera/silver	VA	10	Pz	**295,8000**

PISTOLA ARIA COMPRESSA PB 575 ALFA



Pistola ad aria compressa CO2
Struttura plastica - Canna acciaio
Diametro canna mm 12,5 - Caricatore CO2
Caricamento 7 colpi su binario canna
Potenza joule 7,5 - Velocita' colpo m/s 160
Omologata utilizzo paintball

Cod	Specifiche	Cf	Imb	UM	Listino
85480	nera	VA	9	Pz	**238,4000**

PISTOLA ARIA COMPRESSA PB 575 ARMAGEDDON



Pistola ad aria compressa CO2
Struttura plastica - Canna acciaio
Diametro canna mm 12,5 - Caricatore CO2
Caricamento 7 colpi su binario canna
Potenza joule 7,5 - Velocita' colpo m/s 160
Omologata utilizzo paintball

Cod	Specifiche	Cf	Imb	UM	Listino
89327	nera	VA	8	Pz	**276,0000**

Cod	Specifiche	Cf	Imb	UM	Listino

FUCILE ELETTRICO LANCER LK 9000



Fucile elettrico a batteria
Struttura ABS e metallo
Diametro canna mm 6
Caricatore a molla colpi 300
Potenza joule 0,9 - Velocita' colpo m/s 100
Dimensioni cm 80,0 h 20,0 - Peso g 3715
Omologato utilizzo softair

Cod	Specifiche	Cf	Imb	UM	Listino
00763	nero	SC	4	Pz	**280,0000**

FUCILE ELETTRICO COLT CQB



Fucile elettrico a batteria
Struttura ABS e metallo
Diametro canna mm 6
Caricatore a molla colpi 350
Potenza joule 0,9 - Velocita' colpo m/s 100
Dimensioni cm 76,0 h 26,0 - Peso g 2700
Omologato utilizzo softair

Cod	Specifiche	Cf	Imb	UM	Listino
79642	nero/verde	SC	3	Pz	**290,8000**

FUCILE ELETTRICO LANCER LK 9009V2



Fucile elettrico a batteria
Struttura ABS e metallo
Diametro canna mm 6
Caricatore a molla colpi 300
Potenza joule 0,9 - Velocita' colpo m/s 100
Dimensioni cm 80,0 h 20,0 - Peso g 4207
Omologato utilizzo softair

Cod	Specifiche	Cf	Imb	UM	Listino
00764	marrone/nero	SC	4	Pz	**290,4000**

FUCILE ELETTR. KALASHNIKOV AK47 TACTICAL



Fucile elettrico a batteria
Struttura ABS e metallo
Diametro canna mm 6
Caricatore a molla colpi 550
Potenza joule 0,9 - Velocita' colpo m/s 100
Dimensioni cm 87,5 h 31,0 - Peso g 2350
Omologato utilizzo softair

Cod	Specifiche	Cf	Imb	UM	Listino
79643	nero	SC	3	Pz	**351,8000**

Machieraldo
Ferramenta & Casalinghi

Cod	Specifiche	Cf	Imb UM	Listino

CARTUCCIA PISTOLE ARIA COMPRESSA CO2



Cartuccia CO2 pistole aria compressa COLT 1911
Utilizzabile per 17 colpi circa
Dimensioni mm 17x83

76929 g 12 BL 5* Pz **1,2000**

PALLINO FIONDE



Pallino fionde
Acciaio
Diametro mm 9,5

18300 mm 9,5 Pz 100 BL 10 Cf **15,5800**

PALLINO PISTOLE/FUCILI



Pallino pistole PT92, RAVEN
Pallino fucili CQB LK9000 LK9009V2 AK47
Diametro mm 6 - Peso g 0,20 - Pz/Cf 5000 circa
Colore bianco

76930 mm 6 Cf kg 1 10 Cf **17,6800**

PALLINO PISTOLE X-RAY



Pallino pistole PB 575 e PB 528
Miscela gomma dura
Diametro mm 12,5 - Peso g 2,7
Colore rosso

85481 mm 12,5 Pz 50 SC 36 Cf **30,0000**

PALLINO PISTOLE DIABLO BLACK



Pallino pistole PB 575 e PB 528
Miscela gomma dura
Diametro mm 12,5 - Peso g 2,1
Colore nero

89329 mm 12,5 Pz 110 SC 12 Cf **24,6000**

PALLINO PISTOLE DIABLO GLASS



Pallino pistole PB 575 e PB 528
Vetro infrangibile
Diametro mm 12,5 - Peso g 2,1
Colore trasparente

89328 mm 12,5 Pz 110 SC 12 Cf **24,6000**

Cod	Specifiche	Cf	Imb UM	Listino

PALLINO PISTOLE DIABLO RED



Pallino pistole PB 575 e PB 528
Miscela gomma dura
Diametro mm 12,5 - Peso g 2,7
Colore rosso

89330 mm 12,5 Pz 110 SC 12 Cf **34,4000**

PALLINO PISTOLE DIABLO PAINTBALL



Pallino pistole PB 575 e PB 528
Miscela polimero infrangibile biodegradabile
Diametro mm 12,5 - Peso g 2,1
Contenuto interno colorante alimentare giallo
Colore giallo

89331 mm 12,5 Pz 110 SC 12 Cf **24,6000**

PALLINO PISTOLE DIABLO TECNOPOL.



Pallino pistole PB 575 e PB 528
Miscela polimero rinforzato biodegradabile
Diametro mm 12,5 - Peso g 2,1
Colore bianco

89332 mm 12,5 Pz 110 SC 12 Cf **24,6000**

Cod	Specifiche	Cf	Imb UM	Listino

PALLINO PISTOLE DIABLO CONTRA DOG



Pallino pistole PB 575 e PB 528
Plastica con punto rottura predeterminato
Diametro mm 12,5 - Peso g 0,8
Contenuto interno peperoncino
Adatta per protezione contro aggressione animali
Colore bianco e rosso

89333 mm 12,5 Pz 10 10 Cf **39,4000**